RISANAMENTO DEI GIUNTI CON RESINE E/O MALTE

TIPOLOGICO POZZI DI SPINTA E ARRIVO ESEGUITI IN MICROTUNNELING

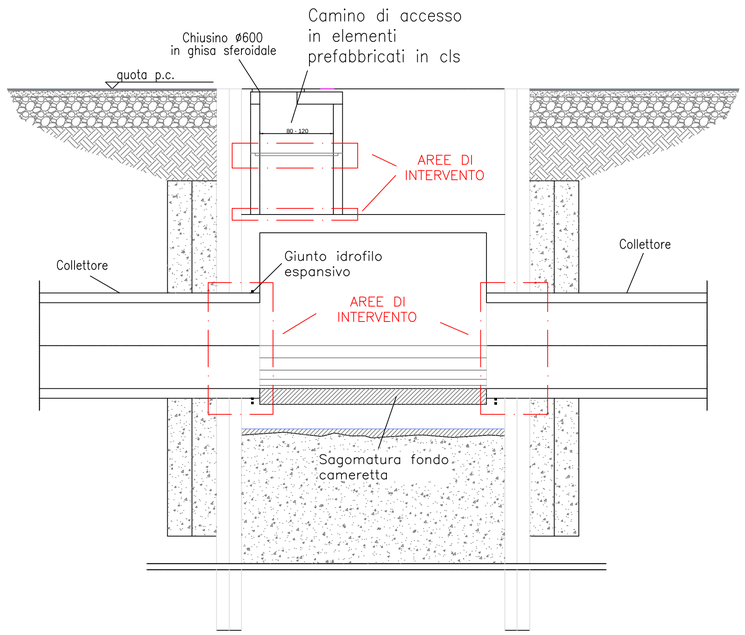

TIPOLOGICO POZZETTI DI ISPEZIONE ESEGUITI CON SCAVO TRADIZIONALE

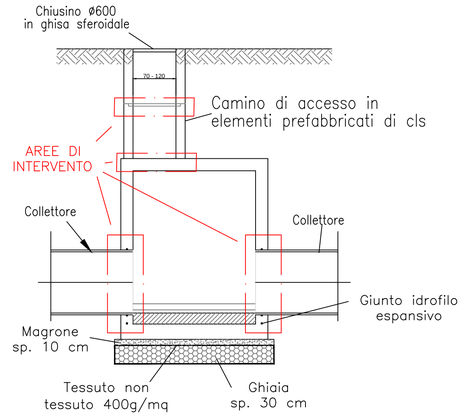

RISANAMENTO DEI GIUNTI

1. Eliminazione della acqua presente nelle tubazioni e nei pozzetti da rifunzionalizzare con l'uso di pompe di aggottamento;
2. Pulizia della tratto di tubazione e del pozzetto da risanare eseguita a mano o con idropulitrice;
3. Individuazione dei giunti da trattare mediante ispezione visiva o utilizzando i filmati delle video-ispezioni eseguite;
4. Sigillatura delle perdite e dei giunti mediante resine e/o malte;
5. Strato protettivo di malte antiritirotixotropiche.

IMPERMEABILIZZAZIONE AREA ESTERNA AL POZZETTO MEDIANTE DEEP - MIXING

PIANTA

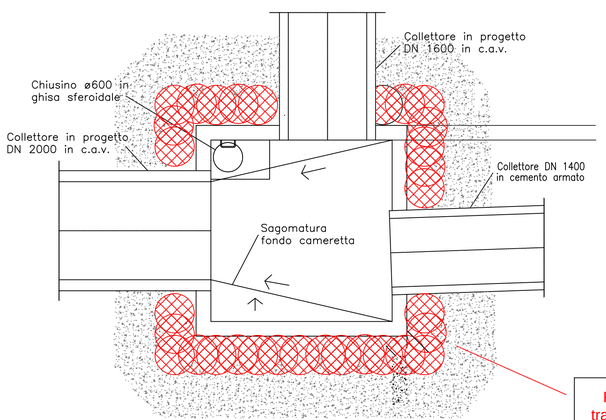

SEZIONE

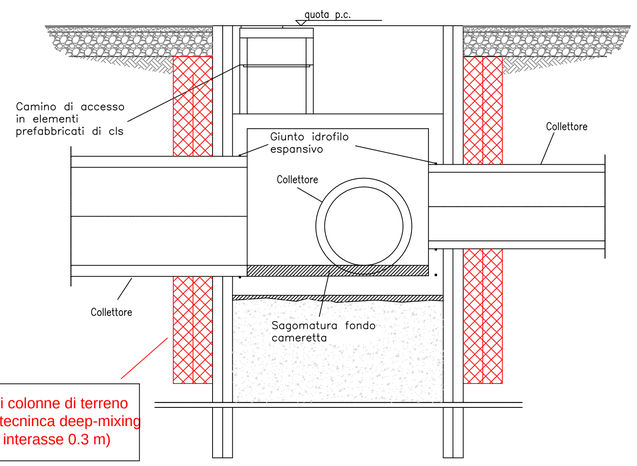

Realizzazione di colonne di terreno trattato mediante tecninca deep-mixing (Diametro 0.6 m e interasse 0.3 m)

SAGOMATURA DEL FONDO

SEZIONE

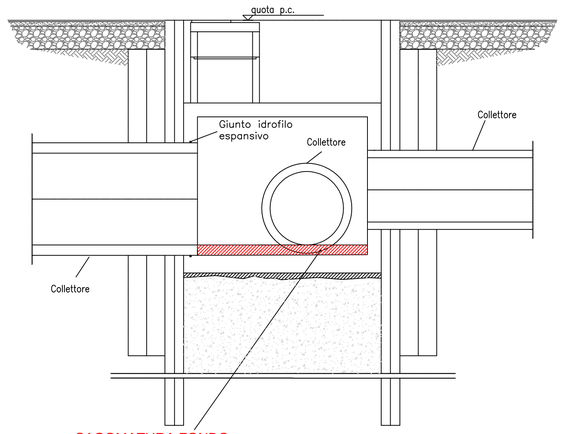

SAGOMATURA FONDO
POZZETTO IN CALCESTRUZZO

ENTE IDRICO CAMPANO

REGIONE CAMPANIA

GORI

Protocollo d'intesa del 05 Agosto 2020
Regione Campania - Ente idrico campano - Gori Spa
Completamento degli interventi fognario-depurativo del bacino idrografico del fiume Sarno
ricadenti nell'Ambito Distrettuale Sarnese Vesuviano di cui alla L.R. n. 15/2015

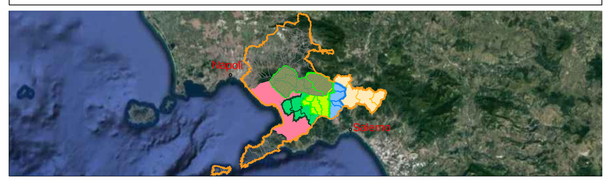

Comprensorio Depurativo Medio Sarno sub 2-3

Collettori comprensoriali Medio Sarno SUB 3
Completamento collettori

GORI
UNITA' INVESTIMENTI, INGEGNERIA E SERVIZI

INGEGNERIA
Il Responsabile
ing. Domenico Cesare

Gruppo di progettazione
arch. Carmela Consoli
ing. Marianeve Pontillo
geom. Paolo Maria Esposito
geom. Raimondo Nugnes
ing. Stefano Mazzola

INT. 22E6

PROGETTO ESECUTIVO

Elaborato: D6

Titolo: **Particolari Tipologici: Risanamento della tenuta idraulica dei pozzetti**

Scala: VARIE

Rev	Motivo della revisione	Data	Redatto	Verificato	Approvato
0	Emissione per approvazione	Giugno 2021			

Esecuzione delle Opere	Prestazioni Specialistiche	Il Progettista	Il R.U.P.
		ing. Domenico Cesare	ing. Francesco Rodriquez

Il presente progetto è protetto a termini di legge.