Ambito Distrettuale Sarnese Vesuviano
Legge 02/12/2015

PROTOCOLLO D'INTESA REGIONE CAMPANIA, COMUNE DI NOCERA INFERIORE, ENTE D'AMBITO SARNESE-VESUVIANO, GORI SpA
PROT. N. 17853 DEL 19/04/2018

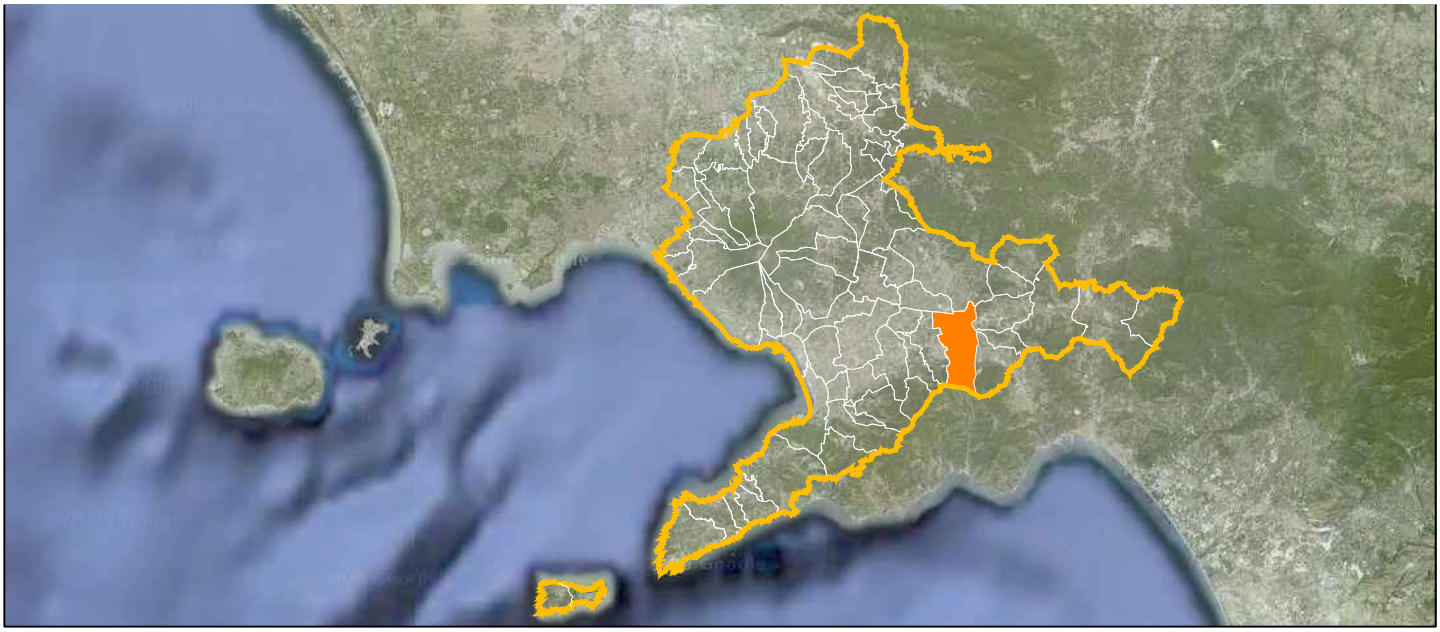

COMUNE DI NOCERA INFERIORE
COMPLETAMENTO DELLA RETE FOGNARIA
1° LOTTO - STRALCIO A

INGEGNERIA
Il Responsabile
ing. Domenico Cesare

COLLABORATORI

INT 7308

PROGETTO ESECUTIVO

Elaborato:
F4

Scala:
//

Titolo:
SOLLEVAMENTO VIA SPERA
Schema quadro elettrico avviatore

CONSULENZA

Revisione	Motivo della revisione	Data
0	EMISSIONE PER APPROVAZIONE	Settembre 2019

IL PROGETTISTA
ing. Domenico Cesare

IL RUP

Non è permesso consegnare a terzi o riprodurre questo documento nè, utilizzare il contenuto o renderlo comunque noto a terzi senza la autorizzazione esplicita della gori SpA. Ogni infrazione comporta il risarcimento dei danni subiti. E' fatta riserva di tutti i diritti derivati da brevetti o modelli.

DATI GENERALI QUADRO

SISTEMA ELETTRICO:	TT
TENSIONE NOMINALE:	Vn = 400V 3F+N+T
CORRENTE NOMINALE:	In = 63A
FREQUENZA:	F = 50Hz
TENSIONE CIRCUITI AUX:	V = 24Vac
	V = 24Vdc
	-
ICC AMMISSIBILE NEL PUNTO DI CONSEGNA:	Icc = 10kA
ARRIVO LINEA ALIMENTAZIONE:	ARRIVO RETE
NORME DI RIFERIMENTO:	
INTERRUTTORI SCATOLATI:	CEI EN 60947-2
INTERRUTTORI MODULARI:	CEI EN 60947-2
CARPENTERIA:	CEI EN 61439/1-2
CAVO DI CABLAGGIO:	CEI 20-22 II; CEI 20-37/1-2

PROGETTAZIONE GORI SPA	TENSIONE 400 V ESERCIZIO 230 V	NORME CEI EN 61439-1/2	PROTEZIONE IP 65
SERIE	TENSIONE 24 Vac COMANDI		
COMMESSA SOLL. VIA SPERA	TENSIONE 24 Vdc SEGNALI		
COMMITTENTE GORI SPA			

	DATA	FIRME
DISEG.	12/11/2018	NUGNES
VISTO		
APPR.		

QUADRO ELETTRICO AVVIATORE
SOLLEVAMENTO FOGNARIO
VIA SPERA

FOGLIO 1
T.F. 22

REV.	REVISIONE	DATA	FIRME	SOST. DA:	SOST. IL:	ORIGINE

Foglio	Titolo	Titolo 1	Segue foglio
1	QUADRO	SOLLEVAMENTO	
2	ELENCO	FOGLI	3
3	ELENCO	SIMBOLI	4
4	FRONTE	QUADRO	5
5	ARRIVO LINEA	E PROTEZIONE	6
6	DISTRIBUZIONE	UTENZE 230V	7
7	DISTRIBUZIONE	UTENZE 24VDC	8
8	CONFIGURAZIONE	PLC	9
9	FOGLIO	DISPONIBILE	10
10	ALIMENTAZIONE	POMPA P001	11
11	ALIMENTAZIONE	POMPA P002	12
12	ALIMENTAZIONE	POMPA P003	13
13	GESTIONE AUTOMAZIONE	GALLEGGIANTI	14
14	AUX	POMPA P001	15
15	AUX	POMPA P002	16
16	AUX	POMPA P003	17
17	SEGNALAZIONI	LUMINOSE	18
18	DIGITAL INPUT ONBOARD	1766-L32BXB	19
19	DIGITAL INPUT ONBOARD	1766-L32BXB	20
20	DIGITAL OUTPUT ONBOARD	1766-L32BXB	21
21	ANALOG INPUT 1	1762-IF4	22
22	MORSETTIERE	ALIMENTAZIONE E AUX	

Simbolo	Descrizione	Simbolo	Descrizione
	Terra		Interruttore di pot.ad apert.autom.funz.per corr.magn.ter.
	Unità Centrale CPU		Interrut.di pot.ad apert.autom.funz. per corr.magnetoterm.
	Rinvio filo uscente		Contatto di posizione di chiusura (fine corsa)
	Rinvio filo entrante		Contatto di chiusura
	Modulo analogico.dwg		Raddrizzatore
	Modulo ingresso digitale		Terminale o morsetto (030202v2)
	Modulo uscita digitale		Terminale o morsetto (030202)
	Presa di servizio Shuko 10A.dwg		
	Sezionatore con fusibile incorporato		
	Sezionatore con fusibile incorporato		
	Interruttore di manovra con fusibile incorporato		
	Bobina di comando rele' ausiliari		

				DATA	12/11/2018	GORI SPA		ELENCO SIMBOLI	SOLL. VIA SPERA		
				DISEG.	NUGNES						
				VISTO							FOGLIO 3 DI 22
REV.	MODIFICA	DATA	FIRMA	APPR.		SOST. IL:	SOST. DA:	ORIGINE:			SEGUE 4

FRONTE QUADRO
A PORTA CHIUSA

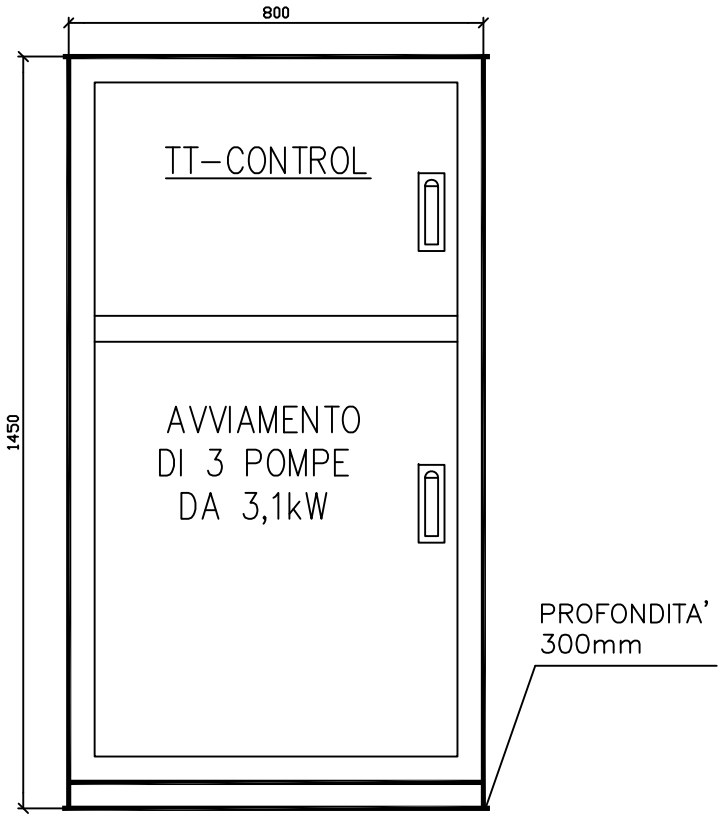

FRONTE QUADRO
A PORTA APERTA

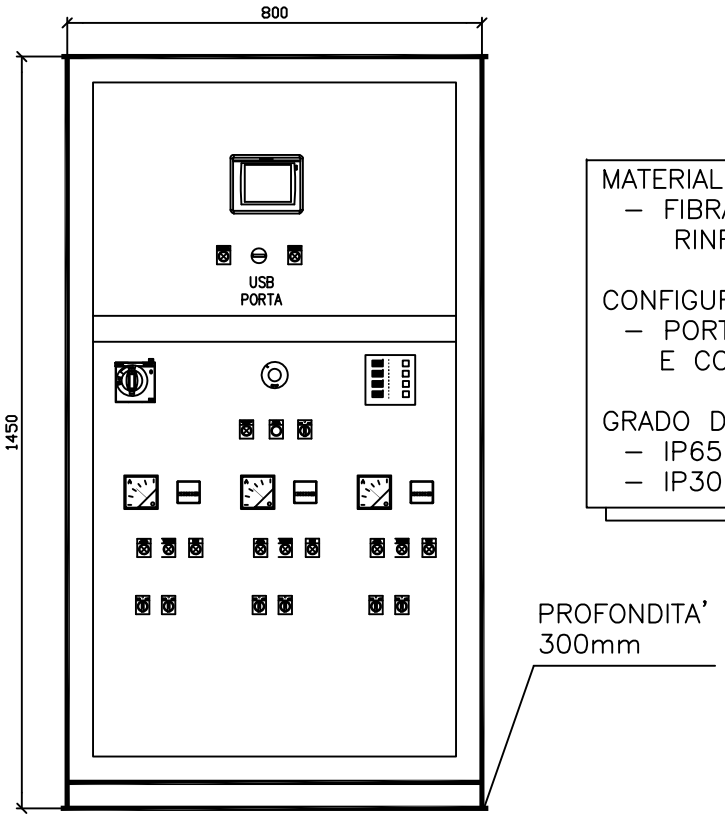

MATERIALE:
- FIBRA DI VETRO RINFORZATO

CONFIGURAZIONE:
- PORTA CIECA E CONTROPORTA

GRADO DI PROTEZIONE:
- IP65 PORTA CHIUSA
- IP30 PORTA APERTA

				DATA	12/11/2018	GORI SPA		FRONTE QUADRO	SOLL. VIA SPERA		
				DISEG.	NUGNES						
				VISTO							FOGLIO 4 DI 22
REV.	MODIFICA	DATA	FIRMA	APPR.		SOST. IL:	SOST. DA:	ORIGINE:			SEGUE 5

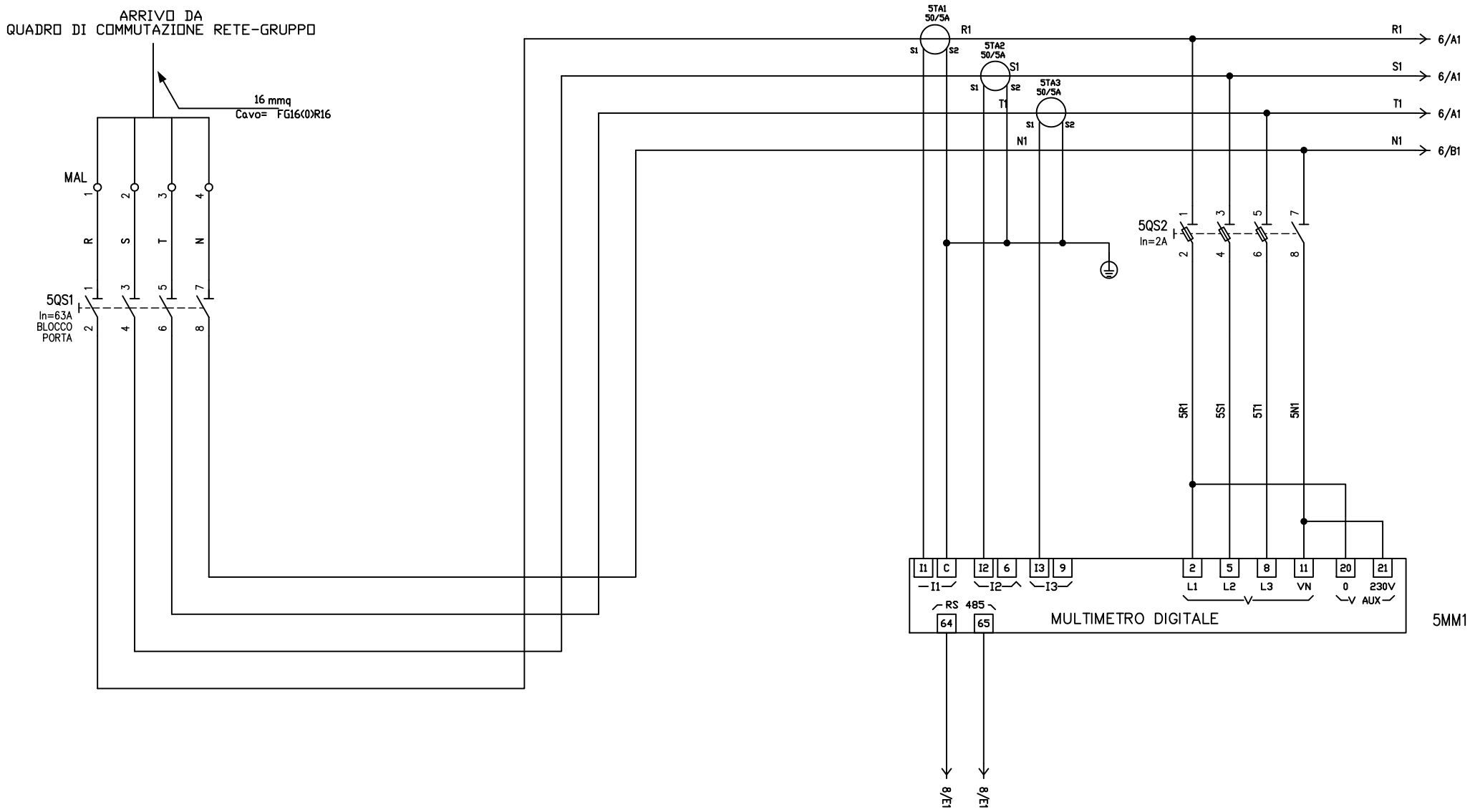

				DATA	12/11/2018	GORI SPA		ARRIVO LINEA E PROTEZIONE	SOLL. VIA SPERA		
				DISEG.	NUGNES						
				VISTO							FOGLIO 5 DI 22
REV.	MODIFICA	DATA	FIRMA	APPR.		SOST. IL:	SOST. DA:	ORIGINE:			SEGUE 6

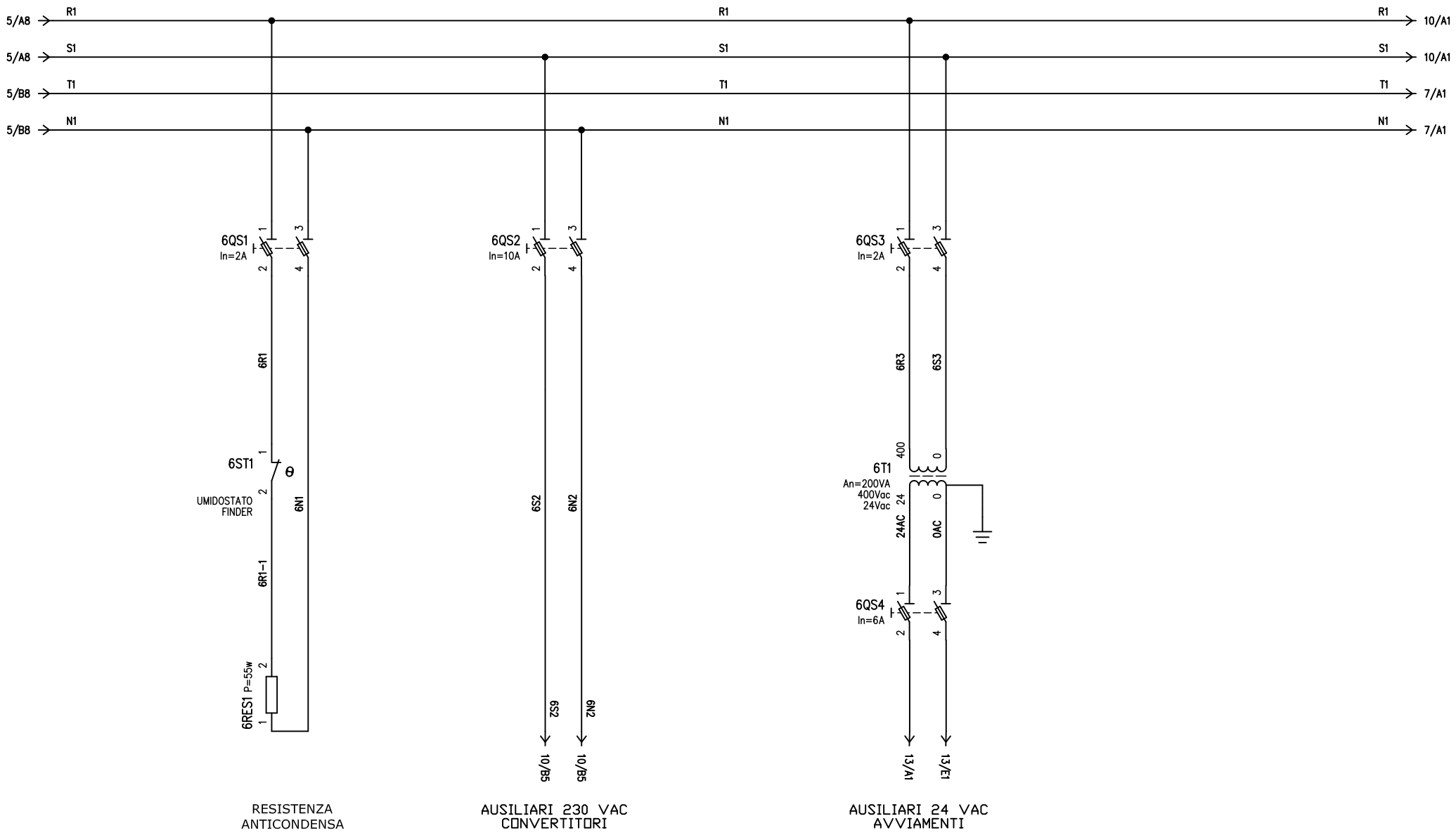

				DATA	12/11/2018	GORI SPA		DISTRIBUZIONE UTENZE 230V	SOLL. VIA SPERA		
				DISEG.	NUGNES						
				VISTO							FOGLIO 6 DI 22
REV.	MODIFICA	DATA	FIRMA	APPR.		SOST. IL:	SOST. DA:	ORIGINE:			SEGUE 7

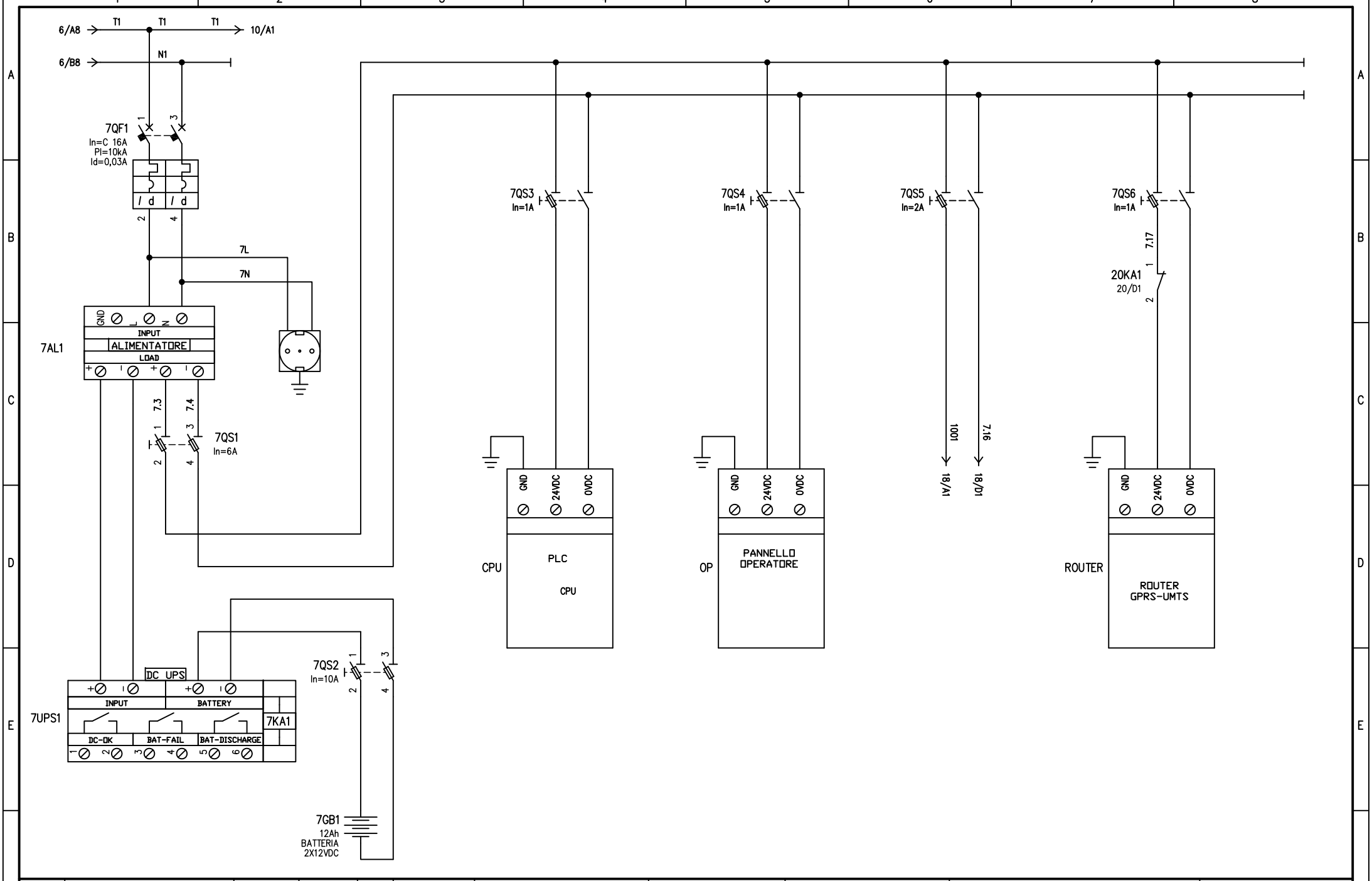

				DATA	12/11/2018	GORI SPA		DISTRIBUZIONE UTENZE 24VDC	SOLL. VIA SPERA		
				DISEG.	NUGNES						
				VISTO							FOGLIO 7 DI 22
REV.	MODIFICA	DATA	FIRMA	APPR.		SOST. IL:	SOST. DA:	ORIGINE:			SEGUE 8

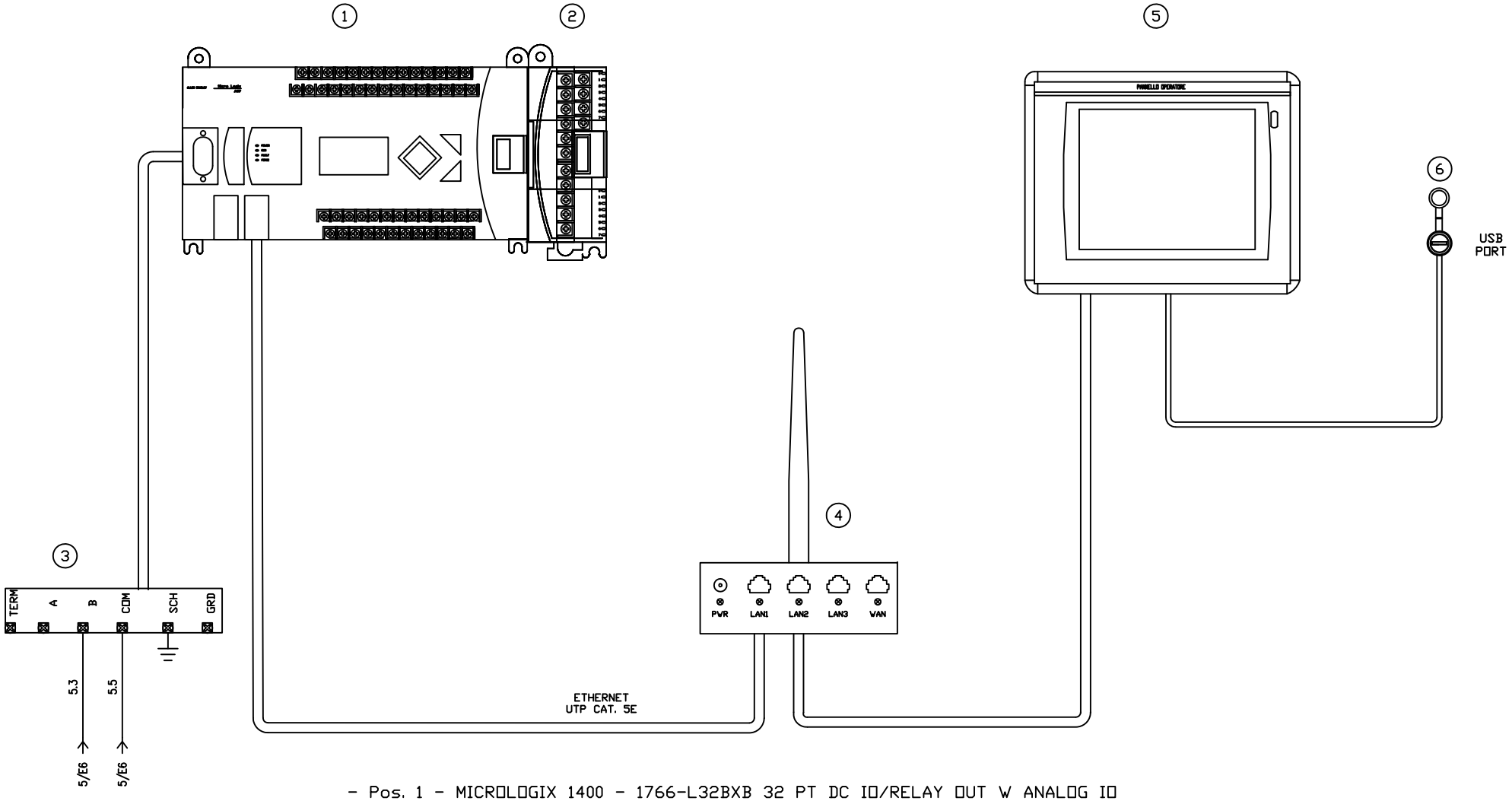

- Pos. 1 - MICROLOGIX 1400 - 1766-L32BXB 32 PT DC IO/RELAY OUT W ANALOG IO
- Pos. 2 - MICROLOGIX 1200 - 1762-IF4 4 INPUT ANALOGICI
- Pos. 3 - MICROLOGIX 1100 - 1763-NC01 INTERFACCIA CAVO RS485
- Pos. 4 - TELTONIKA - RUT-500 - ROUTER GPRS-UMTS
- Pos. 5 - ESA - IT107W0101 PANNELLO OPERATORE
- Pos. 6 - PORTA USB

				DATA	12/11/2018	GORI SPA		CONFIGURAZIONE PLC	SOLL. VIA SPERA		
				DISEG.	NUGNES						
				VISTO							FOGLIO 8 DI 22
REV.	MODIFICA	DATA	FIRMA	APPR.		SOST. IL:	SOST. DA:	ORIGINE:			SEGUE 9

FOGLIO DISPONIBILE

				DATA	12/11/2018	GORI SPA		FOGLIO DISPONIBILE	SOLL. VIA SPERA		
				DISEG.	NUGNES						
				VISTO							FOGLIO 9 DI 22
REV.	MODIFICA	DATA	FIRMA	APPR.		SOST. IL:	SOST. DA:	ORIGINE:			SEGUE 10

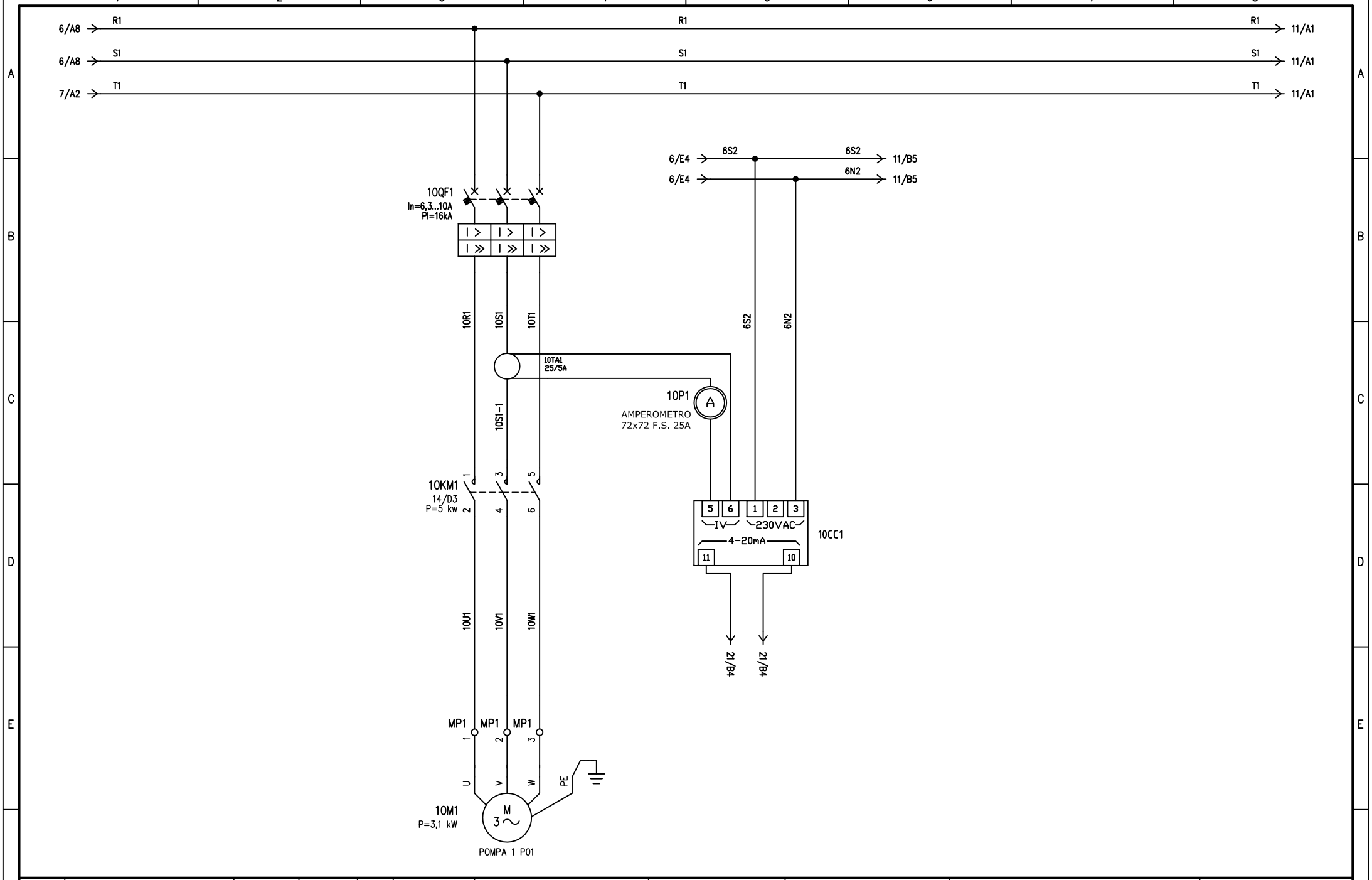

				DATA	12/11/2018	GORI SPA		ALIMENTAZIONE POMPA P001	SOLL. VIA SPERA		
				DISEG.	NUGNES						
				VISTO							FOGLIO 10 DI 22
REV.	MODIFICA	DATA	FIRMA	APPR.		SOST. IL:	SOST. DA:	ORIGINE:			SEGUE 11

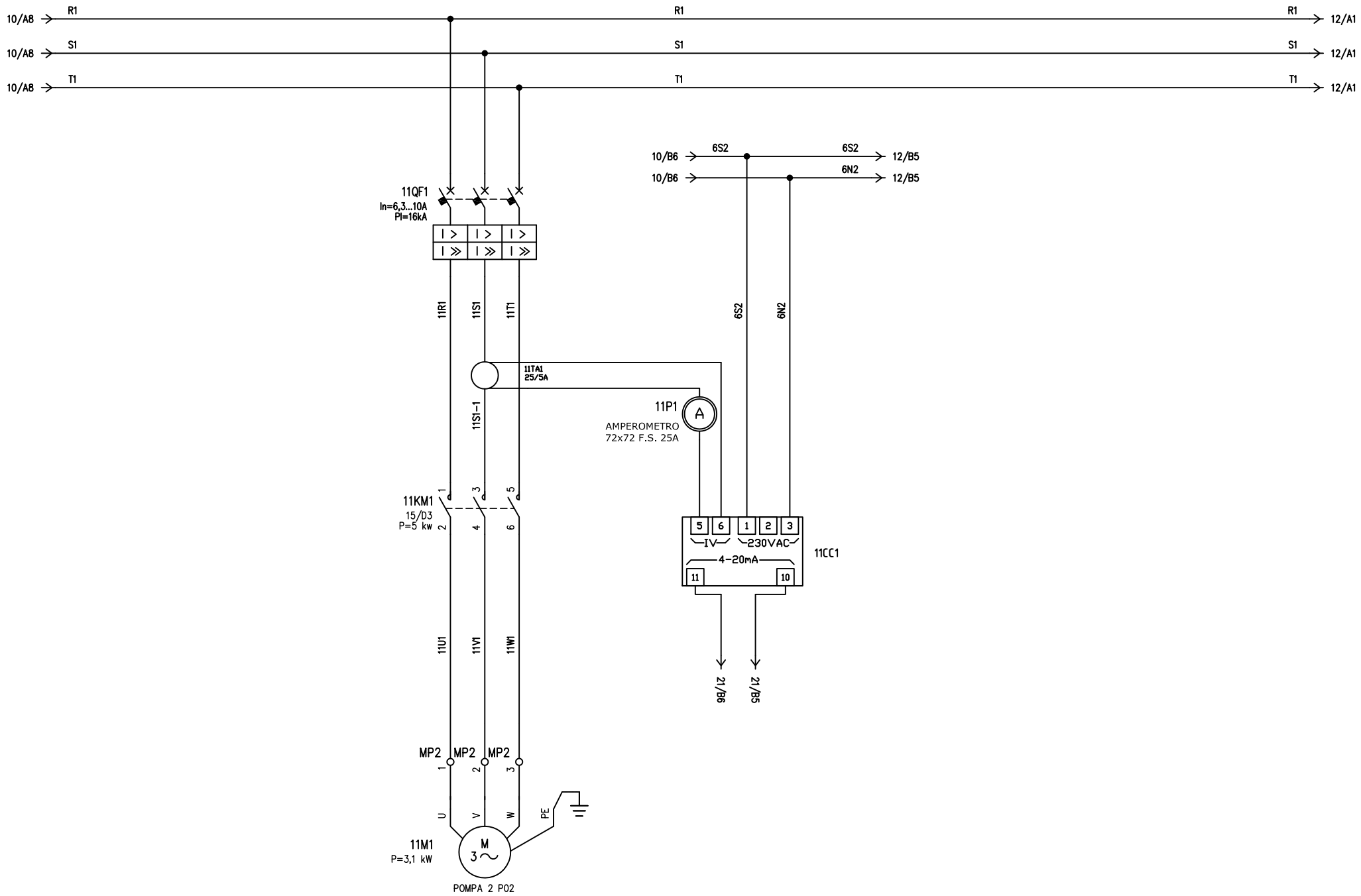

				DATA	12/11/2018	GORI SPA		ALIMENTAZIONE POMPA P002	SOLL. VIA SPERA		
				DISEG.	NUGNES						
				VISTO							FOGLIO 11 DI 22
REV.	MODIFICA	DATA	FIRMA	APPR.		SOST. IL:	SOST. DA:	ORIGINE:			SEGUE 12

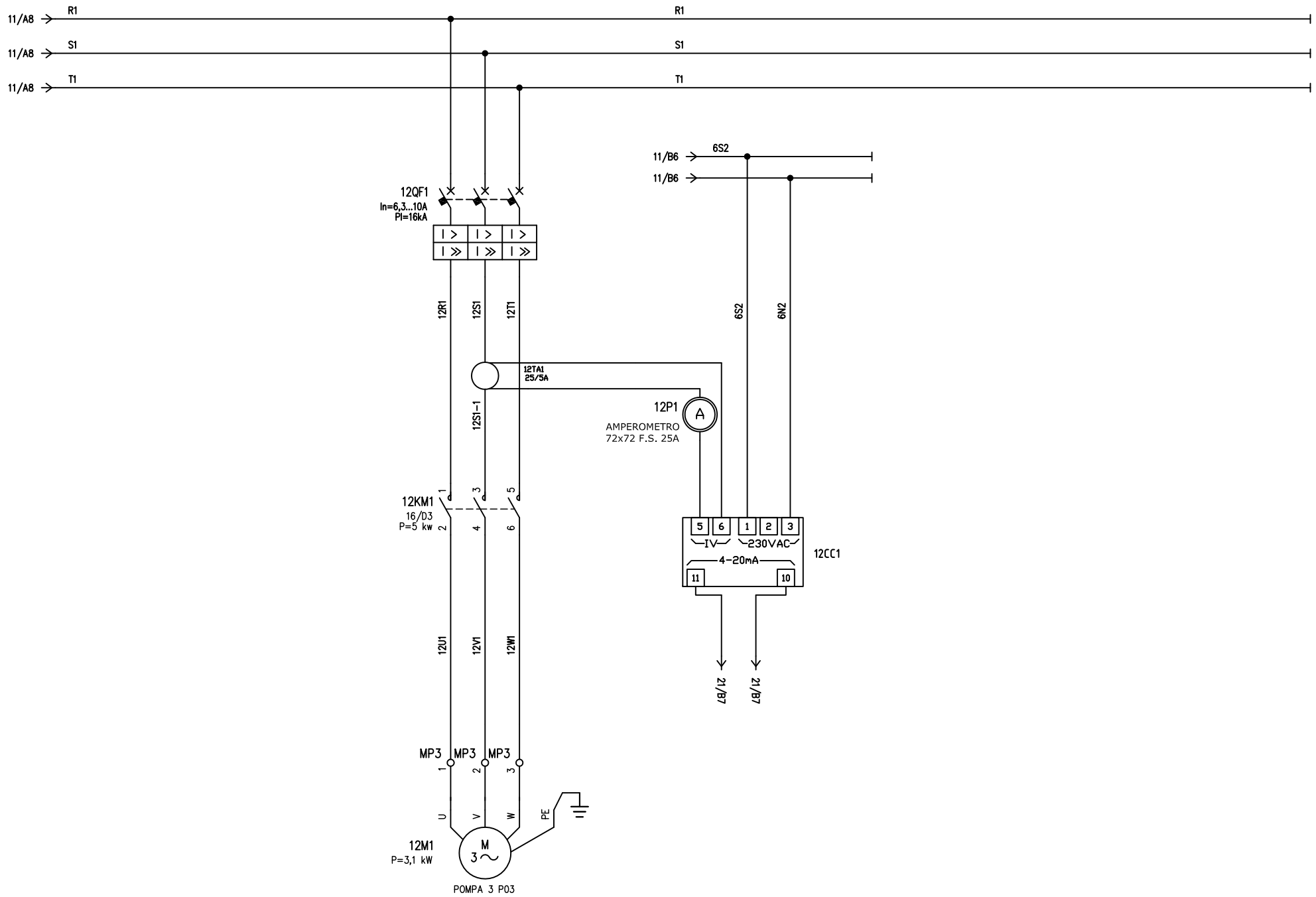

				DATA	12/11/2018	GORI SPA		ALIMENTAZIONE POMPA P003	SOLL. VIA SPERA		
				DISEG.	NUGNES						
				VISTO							FOGLIO 12 DI 22
REV.	MODIFICA	DATA	FIRMA	APPR.		SOST. IL:	SOST. DA:	ORIGINE:			SEGUE 13

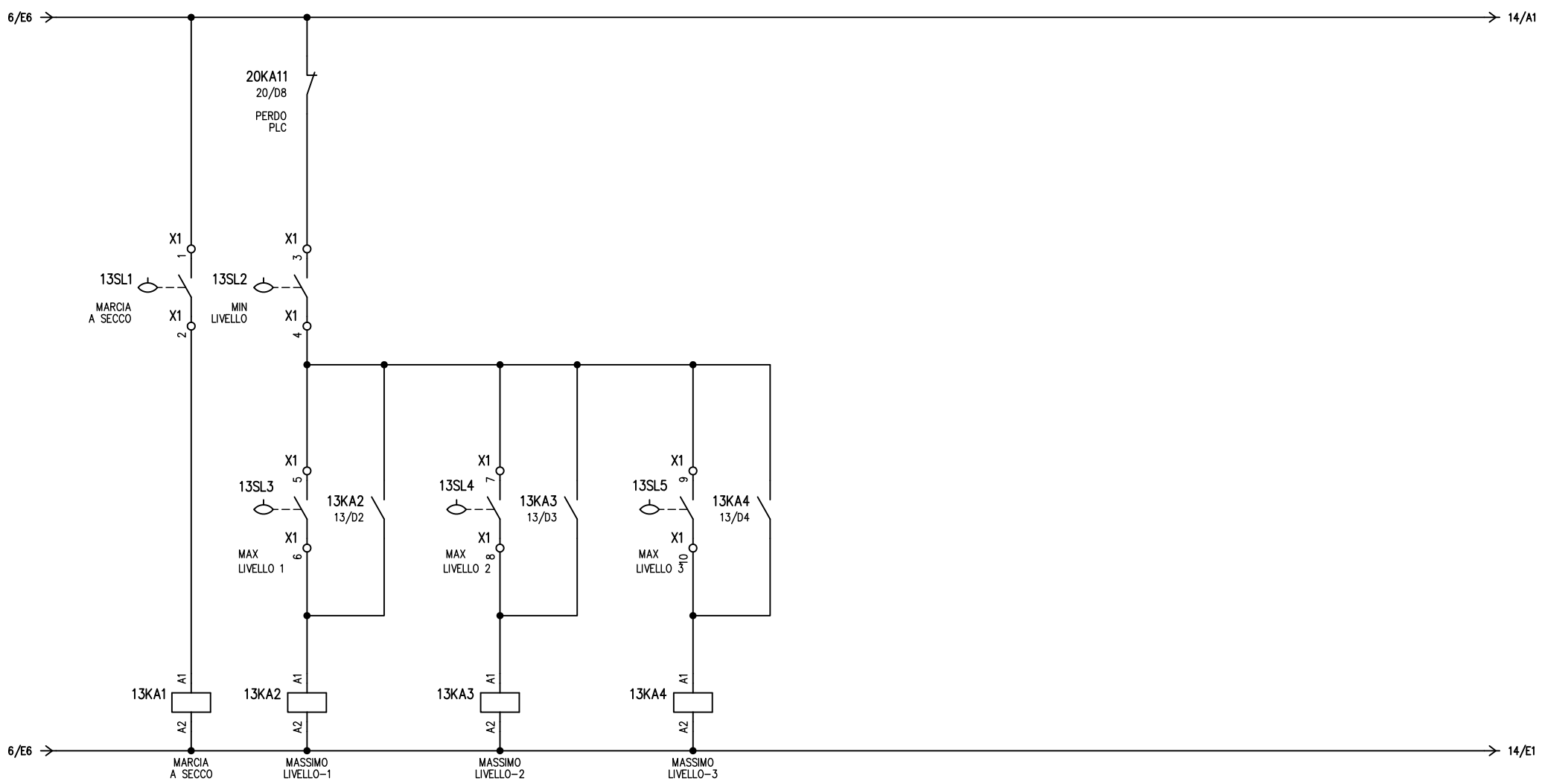

				DATA	12/11/2018	GORI SPA		GESTIONE AUTOMAZIONE GALLEGGIANTI	SOLL. VIA SPERA		
				DISEG.	NUGNES						
				VISTO							FOGLIO 13 DI 22
REV.	MODIFICA	DATA	FIRMA	APPR.		SOST. IL:	SOST. DA:	ORIGINE:			SEGUE 14

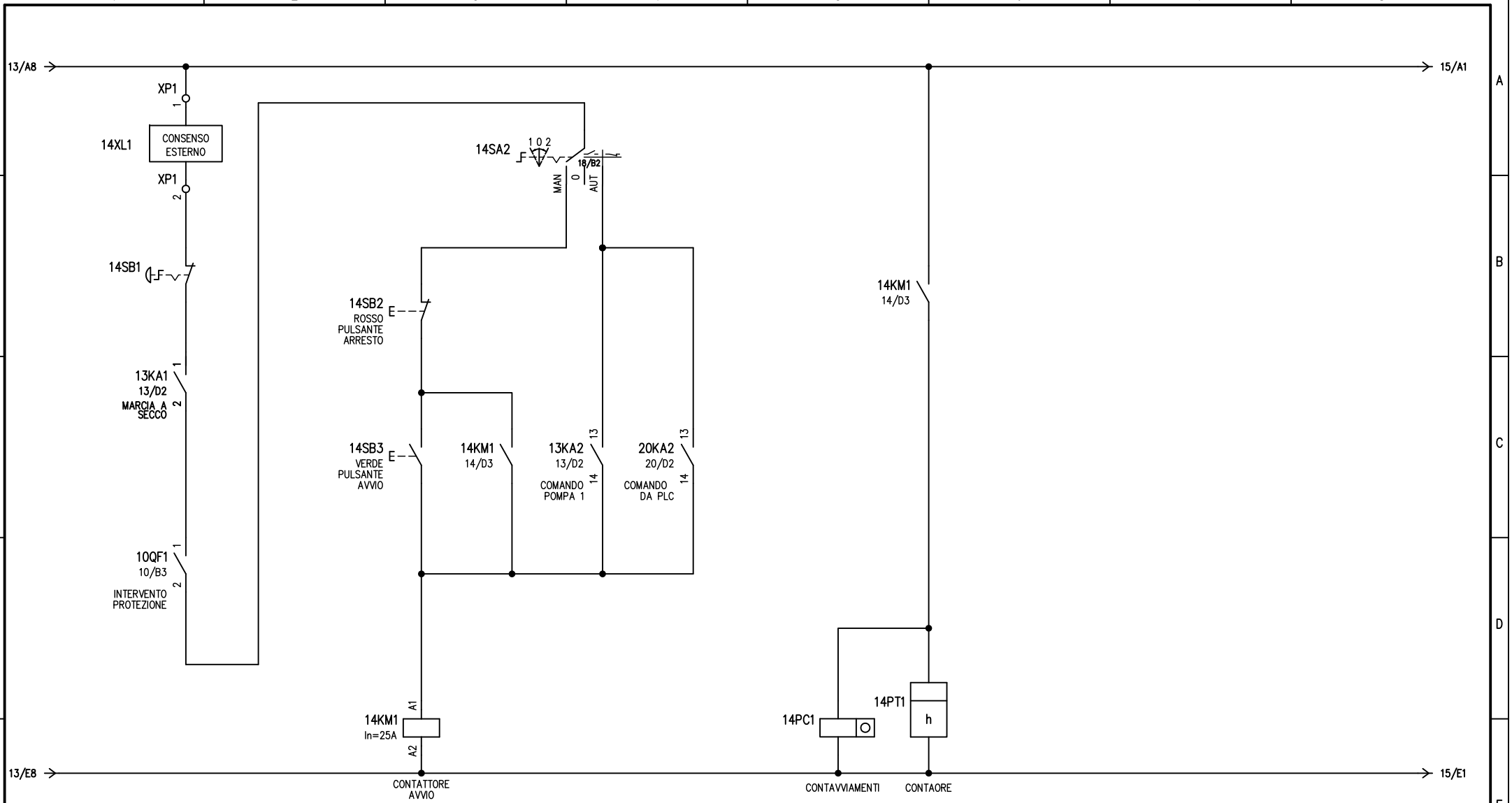

				DATA	12/11/2018	GORI SPA		AUX POMPA P001	SOLL. VIA SPERA		
				DISEG.	NUGNES						
				VISTO							FOGLIO 14 DI 22
REV.	MODIFICA	DATA	FIRMA	APPR.		SOST. IL:	SOST. DA:	ORIGINE:			SEGUE 15

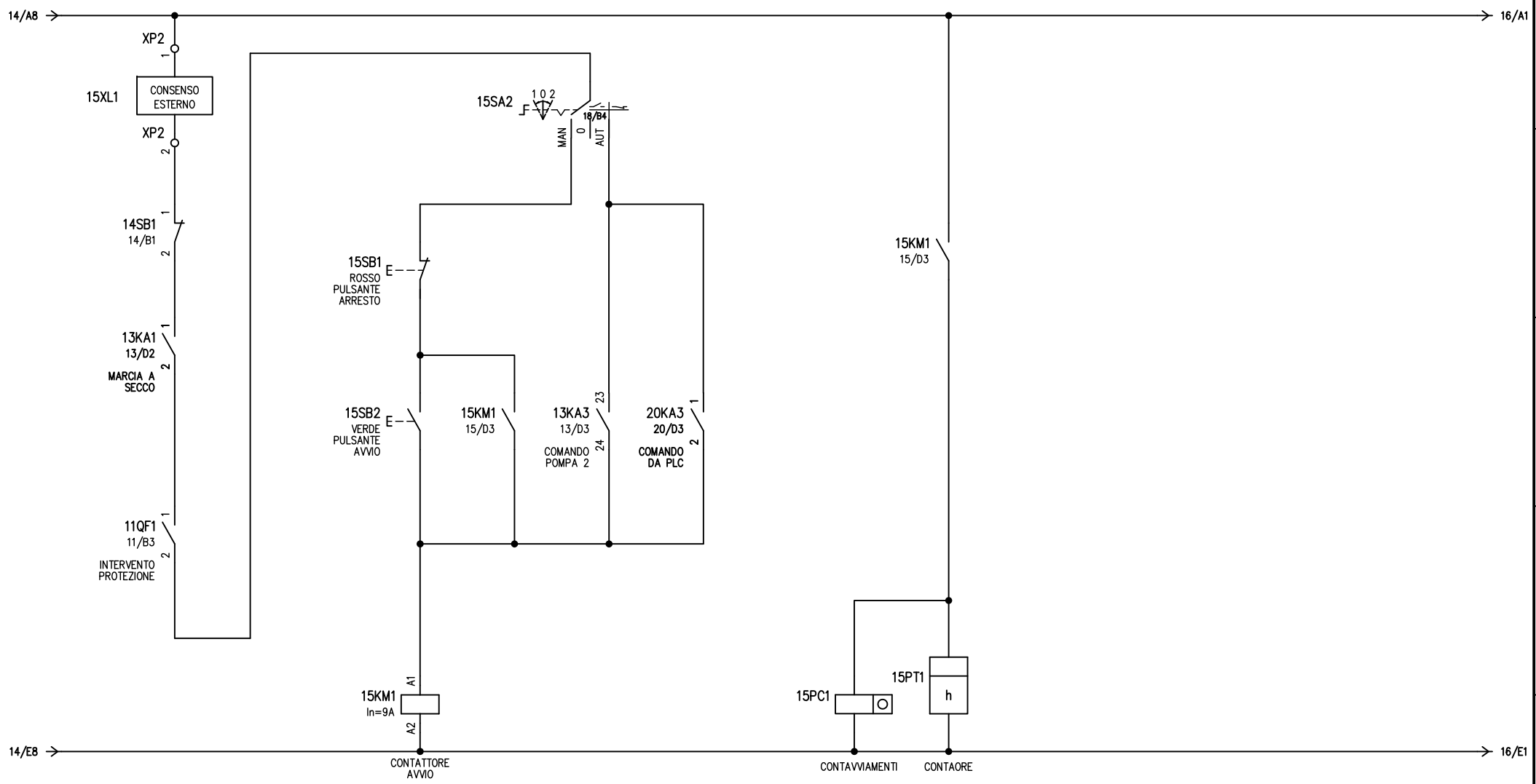

				DATA	12/11/2018	GORI SPA		AUX POMPA P002	SOLL. VIA SPERA		
				DISEG.	NUGNES						
				VISTO							FOGLIO 15 DI 22
REV.	MODIFICA	DATA	FIRMA	APPR.		SOST. IL:	SOST. DA:	ORIGINE:			SEGUE 16

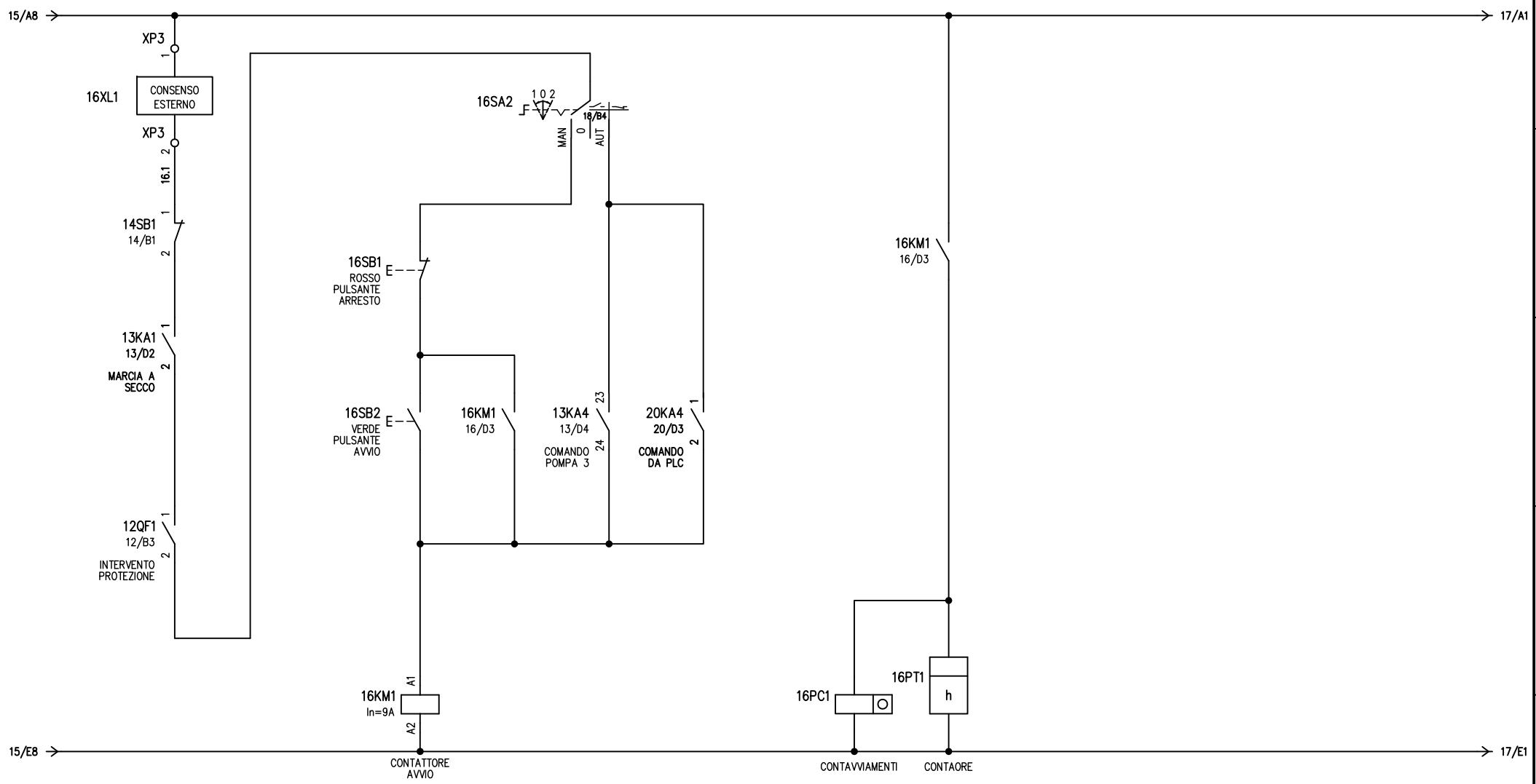

				DATA	12/11/2018	GORI SPA		AUX POMPA P003	SOLL. VIA SPERA		
				DISEG.	NUGNES						
				VISTO							FOGLIO 16 DI 22
REV.	MODIFICA	DATA	FIRMA	APPR.		SOST. IL:	SOST. DA:	ORIGINE:			SEGUE 17

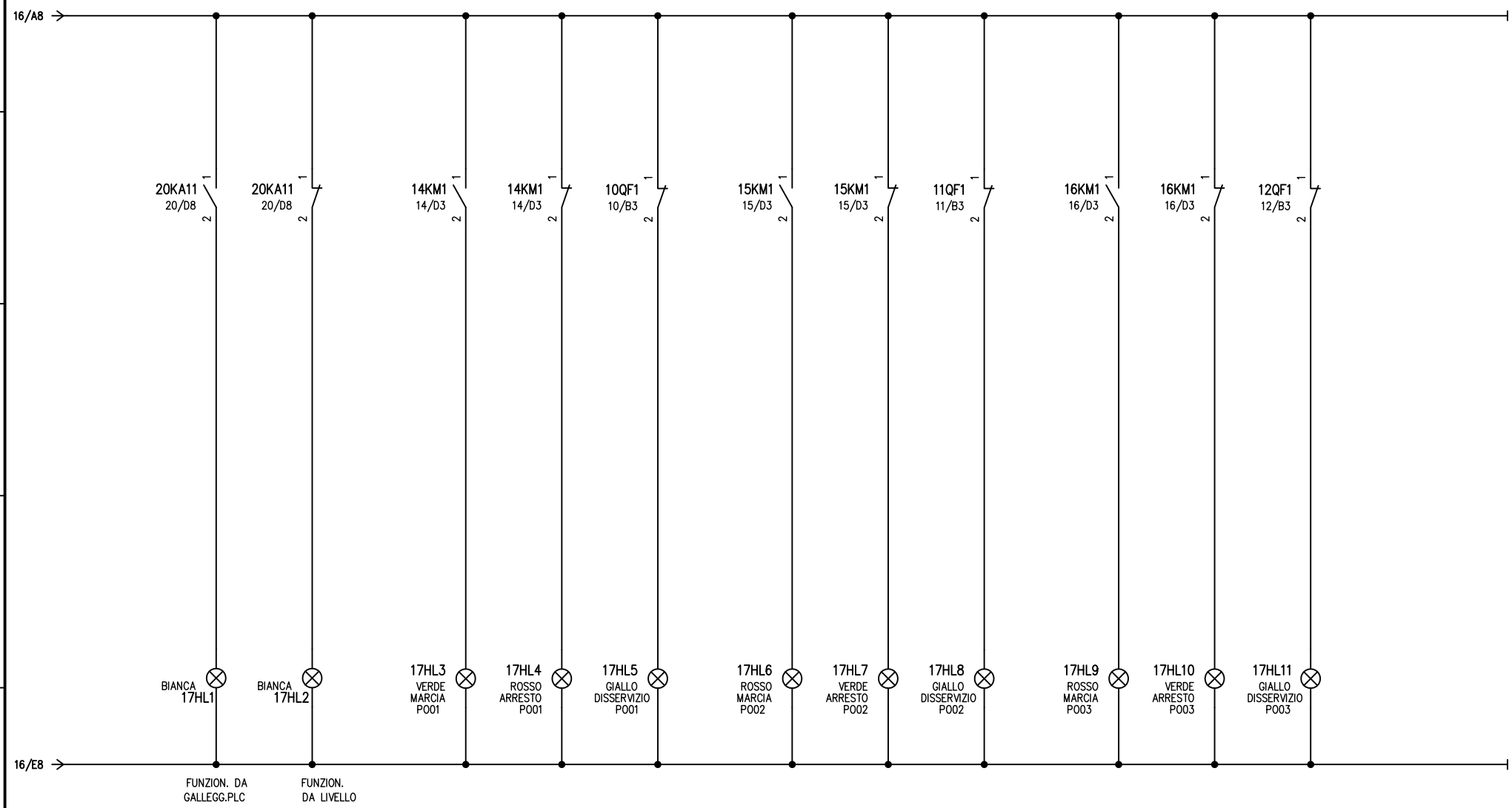

				DATA	12/11/2018	GORI SPA		SEGNALAZIONI LUMINOSE	SOLL. VIA SPERA		
				DISEG.	NUGNES						
				VISTO							FOGLIO 17 DI 22
REV.	MODIFICA	DATA	FIRMA	APPR.		SOST. IL:	SOST. DA:	ORIGINE:			SEGUE 18

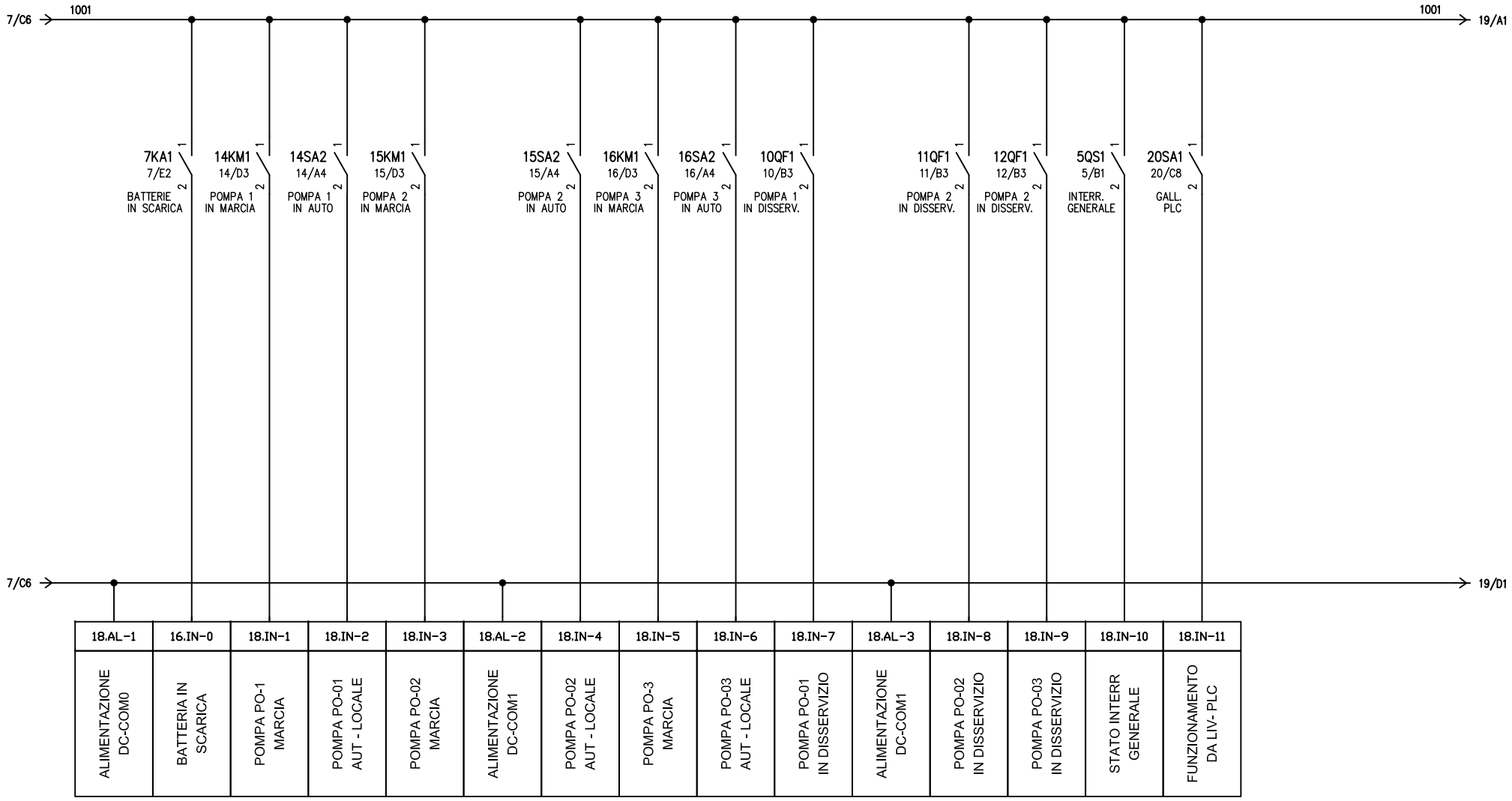

				DATA	12/11/2018	GORI SPA			DIGITAL INPUT ONBOARD 1766-L32BXB	SOLL. VIA SPERA				
				DISEG.	NUGNES									
				VISTO									FOGLIO	18 DI 22
REV.	MODIFICA	DATA	FIRMA	APPR.		SOST. IL:	SOST. DA:	ORIGINE:					SEGUE	19

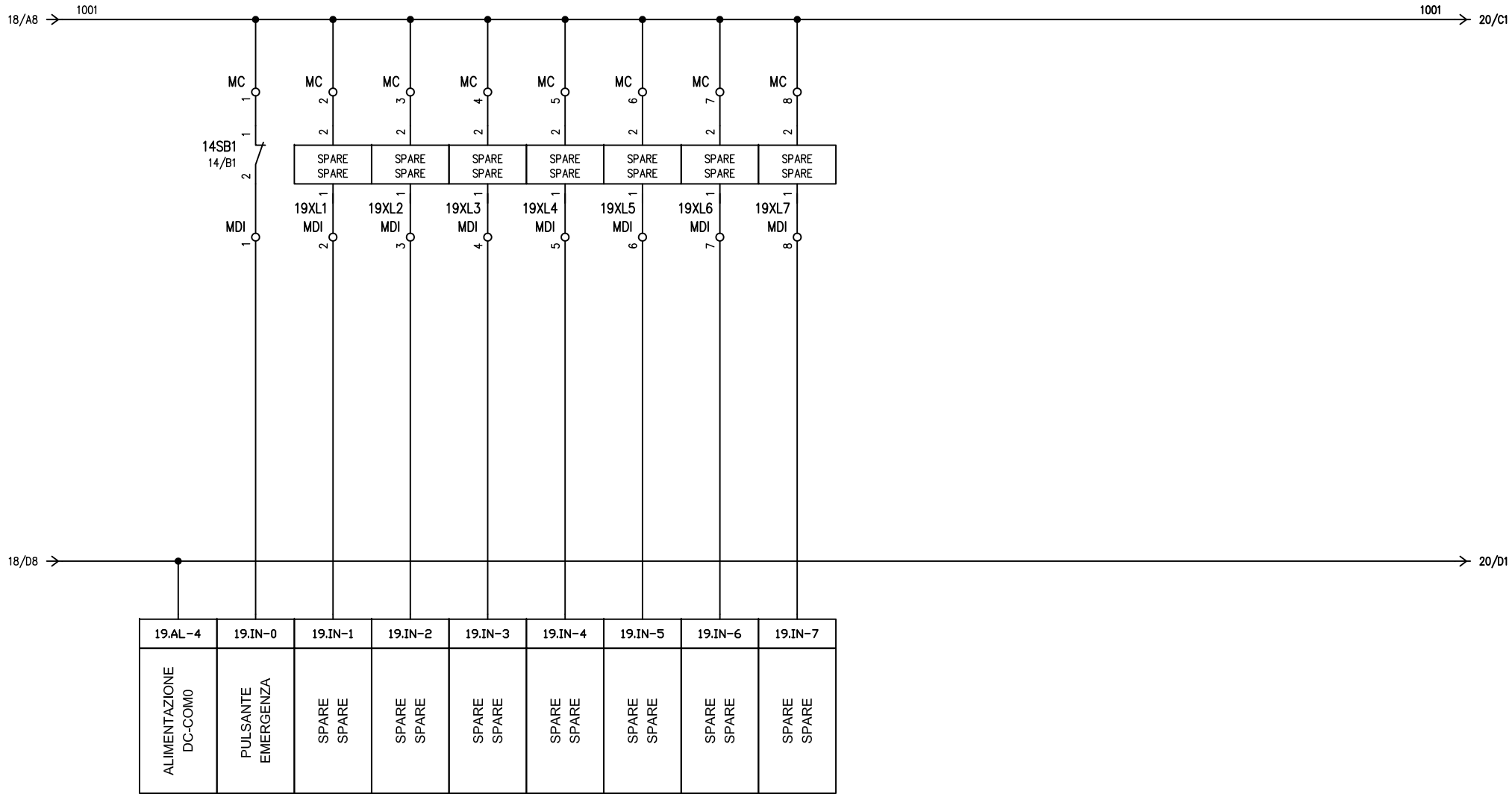

				DATA	12/11/2018	GORI SPA		DIGITAL INPUT ONBOARD 1766-L32BXB	SOLL. VIA SPERA		
				DISEG.	NUGNES						
				VISTO							FOGLIO 19 DI 22
REV.	MODIFICA	DATA	FIRMA	APPR.		SOST. IL:	SOST. DA:	ORIGINE:			SEGUE 20

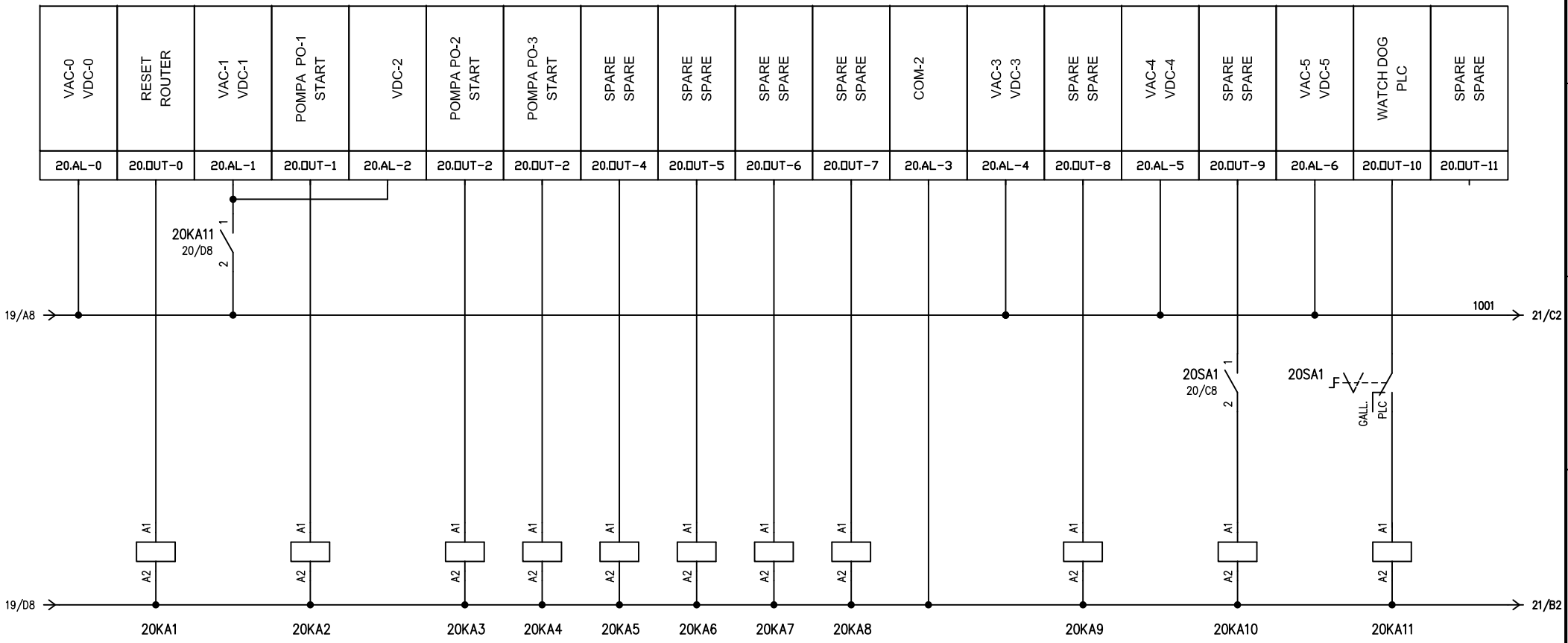

				DATA	12/11/2018	GORI SPA		DIGITAL OUTPUT ONBOARD 1766-L32BXB	SOLL. VIA SPERA			
				DISEG.	NUGNES							
				VISTO							FOGLIO 20 DI 22	
REV.	MODIFICA	DATA	FIRMA	APPR.		SOST. IL:	SOST. DA:	ORIGINE:			SEGUE 21	

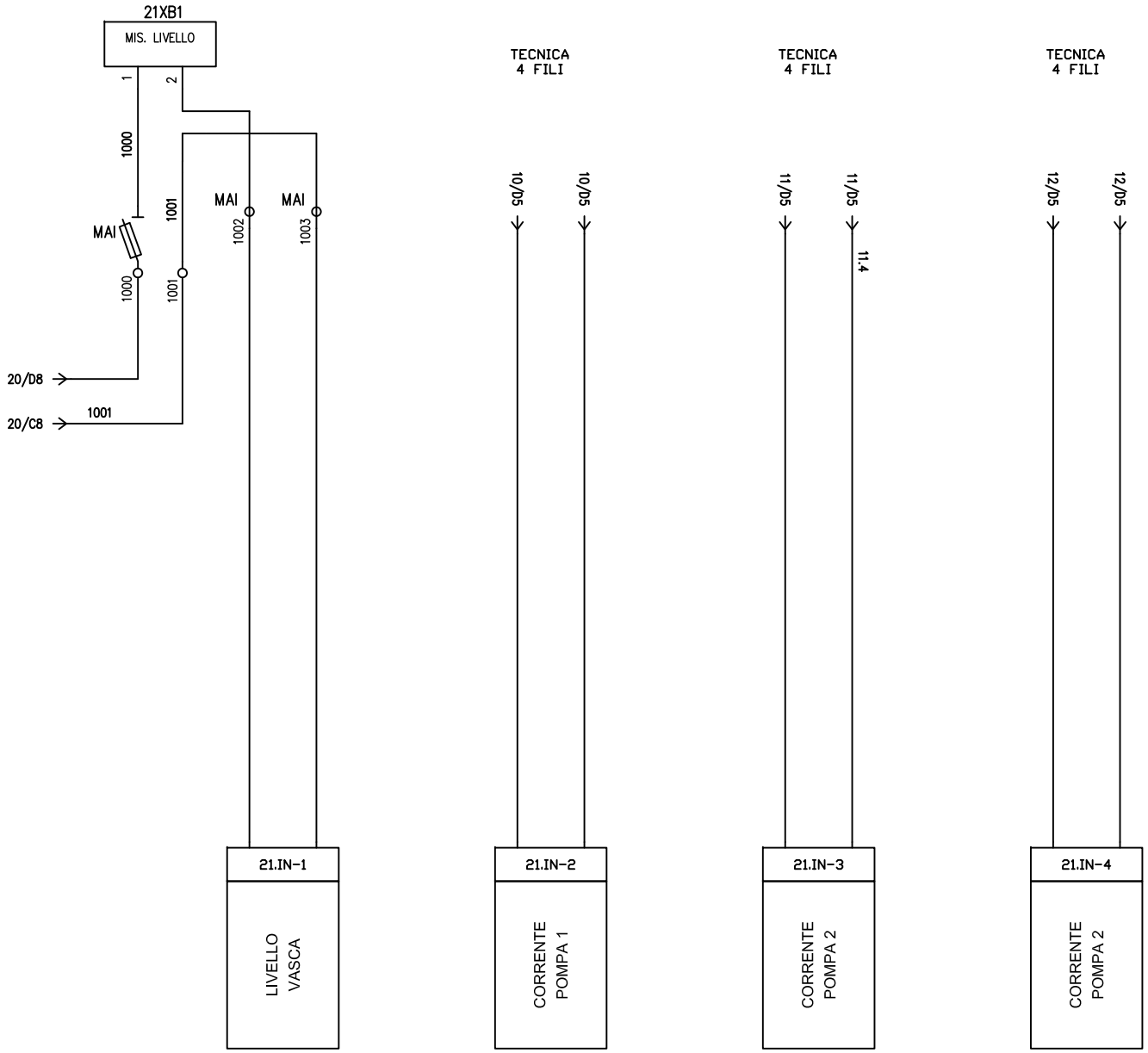

				DATA	12/11/2018	GORI SPA		ANALOG INPUT 1 1762-IF4	SOLL. VIA SPERA		
				DISEG.	NUGNES						
				VISTO							FOGLIO 21 DI 22
REV.	MODIFICA	DATA	FIRMA	APPR.		SOST. IL:	SOST. DA:	ORIGINE:			SEGUE 22

MAL

R	1	R	5QS1:1
S	2	S	5QS1:3
T	3	T	5QS1:5
N	4	N	5QS1:7

X1

6.1	1	6.1	16KM1:1/15KM1:1/20KA11:1/12QF1:1/...
13.1	2	13.1	13KA1:A1
13.2	3	13.2	20KA11
13.3	4	13.3	13KA4/13KA3/13KA2
13.3	5	13.3	13KA4/13KA3/13KA2
13.4	6	13.4	13KA2:A1
13.3	7	13.3	13KA4/13KA3/13KA2
13.5	8	13.5	13KA3:A1
13.3	9	13.3	13KA4/13KA3/13KA2
13.6	10	13.6	13KA4:A1

MP1

10U1	1	10U1	
10V1	2	10V1	
10W1	3	10W1	

XP1

CONSENSO ESTERNO	14XB1	6.1	1	6.1	16KM2:1/15KM2:1/20KA11:1/6QS4:2/...
CONSENSO ESTERNO	14XB1	14.1	2	14.1	

MP2

11U1	1	11U1	
11V1	2	11V1	
11W1	3	11W1	

XP2

CONSENSO ESTERNO	15XB1	6.1	1	6.1	16KM2:1/15KM2:1/20KA11:1/6QS4:2/...
CONSENSO ESTERNO	15XB1	15.1	2	15.1	13KA1:1

MP3

12U1	1	12U1	
12V1	2	12V1	
12W1	3	12W1	

XP3

CONSENSO ESTERNO	16XB1	6.1	1	6.1	16KM2:1/15KM2:1/20KA11:1/6QS4:2/...
CONSENSO ESTERNO	16XB1	16.1	2	16.1	13KA1:1

MC

SPARE SPARE	19XB1:2	7.15	1	7.15	20KA11:2/16SA2:1/16KM1:1/20SA1:1/...
SPARE SPARE	19XB2:2	7.15	2	7.15	20KA11:2/16SA2:1/16KM1:1/20SA1:1/...
SPARE SPARE	19XB5:2	7.15	3	7.15	20KA11:2/16SA2:1/16KM1:1/20SA1:1/...
SPARE SPARE	19XB3:2	7.15	4	7.15	20KA11:2/16SA2:1/16KM1:1/20SA1:1/...
SPARE SPARE	19XB4:2	7.15	5	7.15	20KA11:2/16SA2:1/16KM1:1/20SA1:1/...
SPARE SPARE	19XB6:2	7.15	6	7.15	20KA11:2/16SA2:1/16KM1:1/20SA1:1/...
SPARE SPARE	19XB7:2	7.15	7	7.15	20KA11:2/16SA2:1/16KM1:1/20SA1:1/...
SPARE SPARE	19XB8:2	7.15	8	7.15	20KA11:2/16SA2:1/16KM1:1/20SA1:1/...

MDI

SPARE SPARE	19XB1:1	19.1	1
SPARE SPARE	19XB2:1	19.2	2
SPARE SPARE	19XB5:1	19.5	3
SPARE SPARE	19XB3:1	19.3	4
SPARE SPARE	19XB4:1	19.4	5
SPARE SPARE	19XB6:1	19.6	6
SPARE SPARE	19XB7:1	19.7	7
SPARE SPARE	19XB8:1	19.8	8

MAI

	1000:1001	7.15	15SA2:1/16KM2:1/14SA2:1/15KM2:1/...
	1002		
	1003		

REV.	MODIFICA	DATA	FIRMA	DATA	12/11/2018
				DISEG.	NUGNES
				VISTO	
				APPR.	

SOST. IL:

SOST. DA:

ORIGINE:

GORI SPA

MORSETTIERE ALIMENTAZIONE E AUX

SOLL. VIA SPERA

SOLL-981

FOGLIO 22 DI 22

SEGUE