Ambito Territoriale Ottimale n.3

Ente d'Ambito Sarnese Vesuviano

GESTIONE OTTIMALE RISORSE IDRICHE

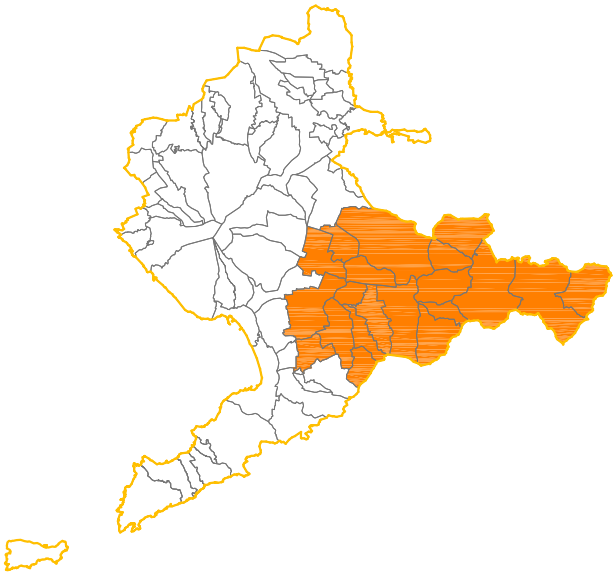

LAVORI DI MANUTENZIONE, PRONTO INTERVENTO, RIFUNZIONALIZZAZIONE, RICOSTRUZIONE E RIABILITAZIONE DELLE RETI IDRICHE E FOGNARIE

LOTTO 3

Elaborato: 8

Titolo: Piano di sicurezza e coordinamento

data: marzo 2017

AceaGori Servizi
Gruppo Acea

INGEGNERIA
il Responsabile
ing. Domenico Cesare

Direttore Tecnico
ing. Antonio De Cicco

IL R.U.P.

LAVORO

(punto 2.1.2, lettera a, punto 1, Allegato XV del D.Lgs. 81/2008 e s.m.i.)

CARATTERISTICHE GENERALI DELL'OPERA:

Natura dell'Opera:	**Opera Idraulica**
OGGETTO:	**Lavori di manutenzione, pronto intervento, rifunzionalizzazione, ricostruzione e riabilitazione delle reti idriche e fognaria di competenza della G.O.R.I. S.p.A. ricadenti nel territorio dell'ATO3 "Sarnese-Vesuviano"**
Numero imprese in cantiere:	**1 (previsto)**
Numero massimo di lavoratori:	**4 (massimo presunto)**
Entità presunta del lavoro:	**4 uomini/giorno**
Durata in giorni (presunta):	**1**

Dati del CANTIERE:

Indirizzo	**via Trentola n.211**
Città:	**Ercolano (NA)**

COMMITTENTI

DATI COMMITTENTE:	
Ragione sociale:	**GORI S.p.A.**
Indirizzo:	**via Trentola n.211**
Città:	**Ercolano (Napoli)**

nella Persona di:	
Nome e Cognome:	**Marisa Amore**
Qualifica:	**Responsabile Unico del Procedimento**

RESPONSABILI

(punto 2.1.2, lettera b, punto 1, Allegato XV del D.Lgs. 81/2008 e s.m.i.)

IMPRESE

(punto 2.1.2, lettera b, punto 1, Allegato XV del D.Lgs. 81/2008 e s.m.i.)

DOCUMENTAZIONE

Telefoni ed indirizzi utili

Carabinieri pronto intervento:	tel. 112
Servizio pubblico di emergenza Polizia:	tel. 113
Comando Vvf chiamate per soccorso:	tel. 115
Pronto Soccorso	tel. 118

Documentazione

Ai sensi della vigente normativa le imprese che operano in cantiere dovranno custodire presso gli uffici di cantiere la seguente documentazione:

- Notifica preliminare (inviata alla A.S.L. e alla D.P.L. dal committente e consegnata all'impresa esecutrice che la deve affiggere in cantiere - art. 99, D.Lgs. n. 81/2008);
- Piano di Sicurezza e di Coordinamento;
- Piano Operativo di Sicurezza di ciascuna delle imprese operanti in cantiere e gli eventuali relativi aggiornamenti;
- Titolo abilitativo alla esecuzione dei lavori;
- Copia del certificato di iscrizione alla Camera di Commercio Industria e Artigianato per ciascuna delle imprese operanti in cantiere;
- Documento unico di regolarità contributiva (DURC)
- Certificato di iscrizione alla Cassa Edile per ciascuna delle imprese operanti in cantiere;
- Copia del registro degli infortuni per ciascuna delle imprese operanti in cantiere;
- Copia del Libro Unico del Lavoro per ciascuna delle imprese operanti in cantiere;
- Verbali di ispezioni effettuate dai funzionari degli enti di controllo che abbiano titolo in materia di ispezioni dei cantieri (A.S.L., Ispettorato del lavoro, INAIL (ex ISPESL), Vigili del fuoco, ecc.);
- Registro delle visite mediche periodiche e idoneità alla mansione;
- Certificati di idoneità per lavoratori minorenni;
- Tesserini di vaccinazione antitetanica.

Inoltre, ove applicabile, dovrà essere conservata negli uffici del cantiere anche la seguente documentazione:

- Contratto di appalto (contratto con ciascuna impresa esecutrice e subappaltatrice);
- Autorizzazione per eventuale occupazione di suolo pubblico;
- Autorizzazioni degli enti competenti per i lavori stradali (eventuali);

- Autorizzazioni o nulla osta eventuali degli enti di tutela (Soprintendenza ai Beni Architettonici e Ambientali, Soprintendenza archeologica, Assessorato regionale ai Beni Ambientali, ecc.);
- Segnalazione all'esercente l'energia elettrica per lavori effettuati in prossimità di parti attive.
- Denuncia di installazione all'INAIL (ex ISPESL) degli apparecchi di sollevamento di portata superiore a 200 kg, con dichiarazione di conformità a marchio CE;
- Denuncia all'organo di vigilanza dello spostamento degli apparecchi di sollevamento di portata superiore a 200 kg;
- Richiesta di visita periodica annuale all'organo di vigilanza degli apparecchi di sollevamento non manuali di portata superiore a 200 kg;
- Documentazione relativa agli apparecchi di sollevamento con capacità superiore ai 200 kg, completi di verbali di verifica periodica;
- Verifica trimestrale delle funi, delle catene incluse quelle per l'imbracatura e dei ganci metallici riportata sul libretto di omologazione degli apparecchi di sollevamenti;
- Piano di coordinamento delle gru in caso di interferenza;
- Libretto d'uso e manutenzione delle macchine e attrezzature presenti sul cantiere;
- Schede di manutenzione periodica delle macchine e attrezzature;
- Dichiarazione di conformità delle macchine CE;
- Libretto matricolare dei recipienti a pressione, completi dei verbali di verifica periodica;
- Copia di autorizzazione ministeriale all'uso dei ponteggi e copia della relazione tecnica del fabbricante per i ponteggi metallici fissi;
- Piano di montaggio, trasformazione, uso e smontaggio (Pi.M.U.S.) per i ponteggi metallici fissi;
- Progetto e disegno esecutivo del ponteggio, se alto più di 20 m o non realizzato secondo lo schema tipo riportato in autorizzazione ministeriale;
- Dichiarazione di conformità dell'impianto elettrico da parte dell'installatore;
- Dichiarazione di conformità dei quadri elettrici da parte dell'installatore;
- Dichiarazione di conformità dell'impianto di messa a terra, effettuata dalla ditta abilitata, prima della messa in esercizio;
- Dichiarazione di conformità dell'impianto di protezione dalle scariche atmosferiche, effettuata dalla ditta abilitata;
- Denuncia impianto di messa a terra e impianto di protezione contro le scariche atmosferiche (ai sensi del D.P.R. 462/2001);
- Comunicazione agli organi di vigilanza della "dichiarazione di conformità " dell'impianto di protezione dalle scariche atmosferiche.

DESCRIZIONE DEL CONTESTO IN CUI È COLLOCATA L'AREA DEL CANTIERE

(punto 2.1.2, lettera a, punto 2, Allegato XV del D.Lgs. 81/2008 e s.m.i.)

DESCRIZIONE SINTETICA DELL'OPERA

(punto 2.1.2, lettera a, punto 3, Allegato XV del D.Lgs. 81/2008 e s.m.i.)

Interventi volti alla realizzazione di allacci alle utenze per l'ottimizzazione del servizio idrico integrato.

AREA DEL CANTIERE

Individuazione, analisi e valutazione dei rischi concreti

(punto 2.1.2, lettera c, Allegato XV del D.Lgs. 81/2008 e s.m.i.)

Scelte progettuali ed organizzative, procedure, misure preventive e protettive

(punto 2.1.2, lettera d, punto 1, Allegato XV del D.Lgs. 81/2008 e s.m.i.)

CARATTERISTICHE AREA DEL CANTIERE

(punto 2.2.1, lettera a, Allegato XV del D.Lgs. 81/2008 e s.m.i.)

Condutture sotterranee

Misure Preventive e Protettive generali:

1) Condutture sotterranee: misure organizzative;

Prescrizioni Organizzative:

Reti di distrubuzione di energia elettrica. Deve essere accertata la presenza di linee elettriche interrate che possono interferire con l'area di cantiere. Nel caso di cavi elettrici in tensione interrati o in cunicolo, il percorso e la profondità delle linee devono essere rilevati o segnalati in superficie quando interessino direttamente la zona di lavoro. Nel caso di lavori di scavo che intercettano ed attraversano linee elettriche interrate in tensione è necessario procedere con cautela e provvedere a mettere in atto sistemi di sostegno e protezione provvisori al fine di evitare pericolosi avvicinamenti e/o danneggiamenti alle linee stesse durante l'esecuzione dei lavori. Nel caso di lavori che interessano opere o parti di opere in cui si trovano linee sotto traccia in tensione, l'andamento delle medesime deve essere rilevato e chiaramente segnalato.

Reti di distribuzione acqua. Deve essere accertata la presenza di elementi di reti di distribuzione di acqua e, se del caso, deve essere provveduto a rilevare e segnalare in superficie il percorso e la profondità. Nel caso di lavori di scavo che possono interferire con le reti suddette o attraversarle è necessario prevedere sistemi di protezione e di sostegno delle tubazioni, al fine di evitare il danneggiamento ed i rischi che ne derivano.

Reti di distribuzione gas. Deve essere accertata la presenza di elementi di reti di distribuzione di gas che possono interferire con il cantiere, nel qual caso devono essere avvertiti tempestivamente gli esercenti tali reti al fine di concordare le misure essenziali di sicurezza da prendere prima dell'inizio dei lavori e durante lo sviluppo dei lavori. In particolare è necessario preventivamente rilevare e segnalare in superficie il percorso e la profondità degli elementi e stabilire modalità di esecuzione dei lavori tali da evitare l'insorgenza di situazioni pericolose sia per i lavori da eseguire, sia per l'esercizio delle reti. Nel caso di lavori di scavo che interferiscono con tali reti è necessario prevedere sistemi di protezione e sostegno delle tubazioni messe a nudo, al fine di evitare il danneggiamento delle medesime ed i rischi conseguenti.

Reti fognarie. Deve essere accertata la presenza di reti fognarie sia attive sia non più utilizzate. Se tali reti interferiscono con le attività di cantiere, il percorso e la profondità devono essere rilevati e segnalati in superficie. Specialmente durante lavori di scavo, la presenza, anche al contorno, di reti fognarie deve essere nota, poiché costituisce sempre una variabile importante rispetto alla consistenza e stabilità delle pareti di scavo sia per la presenza di terreni di rinterro, sia per la possibile formazione di improvvisi vuoti nel terreno (tipici nel caso di vetuste fognature dismesse), sia per la presenza di possibili infiltrazioni o inondazioni d'acqua dovute a fessurazione o cedimento delle pareti qualora limitrofe ai lavori di sterro.

Rischi specifici:

1) Annegamento;
2) Elettrocuzione;

   Elettrocuzione per contatto diretto o indiretto con parti dell'impianto elettrico in tensione o folgorazione dovuta a caduta di fulmini in prossimità del lavoratore.
3) Incendi, esplosioni;
4) Seppellimento, sprofondamento;

Manufatti interferenti o sui quali intervenire

Misure Preventive e Protettive generali:

1) Manufatti: misure organizzative;

Prescrizioni Organizzative:

Per i lavori in prossimità di manufatti, ma che non interessano direttamente queste ultimo, il possibile rischio d'urto da parte di mezzi d'opera (gru, autocarri, ecc), deve essere evitato mediante opportune segnalazioni o opere provvisionali e di protezione. Le misure si possono differenziare sostanzialmente per quanto concerne la loro progettazione, che deve tener conto dei vincoli specifici richiesti dalla presenza del particolare fattore ambientale.

Rischi specifici:

1) Caduta di materiale dall'alto o a livello;
2) Investimento, ribaltamento;
3) Urti, colpi, impatti, compressioni;

Fonti inquinanti

Misure Preventive e Protettive generali:

1) Fonti inquinanti: misure organizzative;

Prescrizioni Organizzative:

In relazione alle specifiche attività svolte devono essere previste ed adottati tutti i provvedimenti necessari ad evitare o ridurre al minimo l'emissione di rumori, polveri, ecc.
Al fine di limitare l'inquinamento acustico si può sia prevedere di ridurre l'orario di utilizzo delle macchine e degli impianti più rumorosi sia installare barriere contro la diffusione del rumore. Qualora le attività svolte comportino elevata rumorosità devono essere autorizzate dal Sindaco. Nelle lavorazioni che comportano la formazione di polveri devono essere adottati sistemi di abbattimento e di contenimento il più possibile vicino alla fonte. Nelle attività edili è sufficiente inumidire il materiale polverulento, segregare l'area di lavorazione per contenere l'abbattimento delle polveri nei lavori di sabbiatura, per il caricamento di silos, l'aria di spostamento deve essere raccolta e convogliata ad un impianto di depolverizzazione, ecc.

Rischi specifici:

1) Rumore;
2) Polveri;

FATTORI ESTERNI CHE COMPORTANO RISCHI PER IL CANTIERE

(punto 2.2.1, lettera b, Allegato XV del D.Lgs. 81/2008 e s.m.i.)

Strade

Le strade oggetto di intervento sono tutte in aree urbanizzate

Misure Preventive e Protettive generali:

1) Strade: misure organizzative;

Prescrizioni Organizzative:

Per i lavori in prossimità di strade i rischi derivanti dal traffico circostante devono essere evitati con l'adozione delle adeguate procedure previste dal codice della strada.
Particolare attenzione deve essere posta nella scelta, tenuto conto del tipo di strada e delle situazioni di traffico locali, della tipologia e modalità di delimitazione del cantiere, della segnaletica più opportuna, del tipo di illuminazione (di notte e in caso di scarsa visibilità), della dimensione delle deviazioni e del tipo di manovre da compiere.

Riferimenti Normativi:

D.P.R. 16 dicembre 1992 n.495, Art.30; D.P.R. 16 dicembre 1992 n.495, Art.31; D.P.R. 16 dicembre 1992 n.495, Art.40; D.Lgs. 9 aprile 2008 n. 81, Allegato 6, Punto 1.

Rischi specifici:

1) Investimento;

RISCHI CHE LE LAVORAZIONI DI CANTIERE COMPORTANO PER L'AREA CIRCOSTANTE

(punto 2.2.1, lettera c, Allegato XV del D.Lgs. 81/2008 e s.m.i.)

Abitazioni

Misure Preventive e Protettive generali:

1) Rumore e polveri: misure organizzative;

Prescrizioni Organizzative:

In relazione alle specifiche attività svolte devono essere previste ed adottati tutti i provvedimenti necessari ad evitare o ridurre al minimo l'emissione di rumore e polveri.
Al fine di limitare l'inquinamento acustico si può sia prevedere di ridurre l'orario di utilizzo delle macchine e degli impianti più rumorosi sia installare barriere contro la diffusione del rumore. Qualora le attività svolte comportino elevata rumorosità devono essere autorizzate dal Sindaco. Nelle lavorazioni che comportano la formazione di polveri devono essere adottati sistemi di abbattimento e di contenimento il più possibile vicino alla fonte. Nelle attività edili è sufficiente inumidire il materiale polverulento, segregare l'area di lavorazione per contenere l'abbattimento delle polveri nei lavori di sabbiatura, per il caricamento di silos, l'aria di spostamento deve essere raccolta e convogliata ad un impianto di depolverizzazione, ecc.

Rischi specifici:

1) Rumore;
2) Polveri;

ORGANIZZAZIONE DEL CANTIERE

Individuazione, analisi e valutazione dei rischi concreti

(punto 2.1.2, lettera c, Allegato XV del D.Lgs. 81/2008 e s.m.i.)

Scelte progettuali ed organizzative, procedure, misure preventive e protettive

(punto 2.1.2, lettera d, punto 2, Allegato XV del D.Lgs. 81/2008 e s.m.i.)

Segnaletica

L'appaltatore dovrà osservare le disposizioni di cui al Titolo V del d.lgs. 81/2008 (dall'allegato XXIV al XXXII) in materia di segnaletica di salute e sicurezza sul lavoro, nonché quanto prescritto dal disciplinare tecnico relativo agli schemi segnaletici, differenziati per categoria di strada, da adottare per il segnalamento temporaneo (decreto 10/07/2002 - Ministero delle infrastrutture e dei trasporti).

Si riportano di seguito alcuni segnali che dovranno essere presenti nell'area di cantiere.

Misure Preventive e Protettive generali:

1) segnale: Divieto di accesso alle persone non autorizzate;

2) segnale: Non toccare;

3) segnale: Vietato ai carrelli di movimentazione;

4) segnale: Vietato ai pedoni;

5) segnale: Vietato fumare o usare fiamme libere;

6) segnale: Vietato fumare;

7) segnale: Carichi sospesi;

8) segnale: Carrelli di movimentazione;

9) segnale: Materiale infiammabile o alta temperatura;
Materiale infiammabile o alta temperatura (in assenza di un controllo specifico per alta temperatura).

10) segnale: Materiale comburente;

11) segnale: Pericolo di inciampo;

12) segnale: Pericolo generico;

13) segnale: Tensione elettrica pericolosa;

14) segnale: Sostanze velenose;

15) segnale: Calzature di sicurezza obbligatorie;

16) segnale: Casco di protezione obbligatoria;

17) segnale: Guanti di protezione obbligatoria;

18) segnale: Obbligo generico;
Obbligo generico (con eventuale cartello supplementare)

19) segnale: Protezione obbligatoria dell'udito;

20) segnale: Protezione obbligatoria delle vie respiratorie;

21) segnale: Protezione obbligatoria per gli occhi;

22) segnale: Corsie a larghezza ridotta;

23) segnale: Doppio senso di circolazione;

24) segnale: Lavori;

25) segnale: Materiale instabile su strada;

26) segnale: Pericolo;

27) segnale: Strettoia asimmetrica a destra;

28) segnale: Strettoia simmetrica;

29) segnale: Dare precedenza nei sensi unici alternati;

30) segnale: Passaggio obbligatorio a destra;

31) segnale: Passaggio obbligatorio a sinistra;

32) segnale: Passaggio obbligatorio per veicoli operativi;

33) segnale: Presegnale di cantiere mobile;

34) segnale: Segnale mobile di preavviso;

35) segnale: Segnale mobile di protezione;

LAVORAZIONI e loro INTERFERENZE

Individuazione, analisi e valutazione dei rischi concreti

(punto 2.1.2, lettera c, Allegato XV del D.Lgs. 81/2008 e s.m.i.)

Scelte progettuali ed organizzative, procedure, misure preventive e protettive

(punto 2.1.2, lettera d, punto 3, Allegato XV del D.Lgs. 81/2008 e s.m.i.)

Allaccio Fognario

La Lavorazione è suddivisa nelle seguenti Fasi e Sottofasi:

Pavimentazione in Conglomerato Bituminoso

- Senza Pozzetto
  - Allestimento di cantiere temporaneo su strada
  - Allestimento di servizi sanitari del cantiere
  - Tracciamento dell'asse di scavo
  - Taglio di asfalto di carreggiata stradale
  - Asportazione di strato di usura e collegamento
  - Demolizione fondazione stradale
  - Scavo a sezione obbligata
  - Rinfianco con sabbia eseguito a macchina
  - Posa di conduttura fognaria in materie plastiche
  - Rinterro di scavo
  - Formazione di fondazione stradale
  - Formazione di manto di usura e collegamento
  - Smobilizzo del cantiere
- Con Pozzetto
  - Allestimento di cantiere temporaneo su strada
  - Allestimento di servizi sanitari del cantiere
  - Tracciamento dell'asse di scavo
  - Taglio di asfalto di carreggiata stradale
  - Asportazione di strato di usura e collegamento
  - Demolizione fondazione stradale
  - Scavo a sezione obbligata
  - Getto in calcestruzzo per opere non strutturali
  - Posa di pozzetto di ispezione
  - Rinfianco con sabbia eseguito a macchina
  - Posa di conduttura fognaria in materie plastiche
  - Rinterro di scavo
  - Formazione di fondazione stradale
  - Formazione di manto di usura e collegamento

Smobilizzo del cantiere
Pavimentazione in Basolato
Senza Pozzetto
Allestimento di cantiere temporaneo su strada
Allestimento di servizi sanitari del cantiere
Rimozione di pavimentazione in basoli
Demolizione fondazione stradale
Scavo a sezione obbligata
Rinfianco con sabbia eseguito a macchina
Posa di conduttura fognaria in materie plastiche
Rinterro di scavo
Formazione di fondazione stradale
Realizzazione di pavimentazione in basolato
Smobilizzo del cantiere
Con Pozzetto
Allestimento di cantiere temporaneo su strada
Allestimento di servizi sanitari del cantiere
Rimozione di pavimentazione in basoli
Demolizione fondazione stradale
Scavo a sezione obbligata
Getto in calcestruzzo per opere non strutturali
Posa di pozzetto di ispezione
Rinfianco con sabbia eseguito a macchina
Posa di conduttura fognaria in materie plastiche
Rinterro di scavo
Formazione di fondazione stradale
Realizzazione di pavimentazione in basolato
Smobilizzo del cantiere
Pavimentazione in Cubetti
Senza Pozzetto
Allestimento di cantiere temporaneo su strada
Allestimento di servizi sanitari del cantiere
Rimozione di pavimentazione in cubetti di pietra lavica e/o porfido
Demolizione fondazione stradale
Scavo a sezione obbligata
Rinfianco con sabbia eseguito a macchina
Posa di conduttura fognaria in materie plastiche
Rinterro di scavo
Formazione di fondazione stradale
Realizzazione di pavimentazione in cubetti di pietra lavica e/o porfido
Smobilizzo del cantiere
Con Pozzetto
Allestimento di cantiere temporaneo su strada
Allestimento di servizi sanitari del cantiere
Rimozione di pavimentazione in cubetti di pietra lavica e/o porfido
Demolizione fondazione stradale
Scavo a sezione obbligata
Getto in calcestruzzo per opere non strutturali
Posa di pozzetto di ispezione
Rinfianco con sabbia eseguito a macchina
Posa di conduttura fognaria in materie plastiche
Rinterro di scavo
Formazione di fondazione stradale
Realizzazione di pavimentazione in cubetti di pietra lavica e/o porfido
Smobilizzo del cantiere

Pavimentazione in Conglomerato Bituminoso (fase)

Senza Pozzetto (sottofase)

Allestimento di cantiere temporaneo su strada (sottofase)

Allestimento di un cantiere temporaneo lungo una strada carrabile.

Macchine utilizzate:

1) Autocarro con gru.

Rischi generati dall'uso delle macchine:

Cesoiamenti, stritolamenti; Elettrocuzione; Getti, schizzi; Inalazione polveri, fibre; Incendi, esplosioni; Investimento, ribaltamento; Urti, colpi, impatti, compressioni; Rumore per "Operatore autocarro"; Vibrazioni per "Operatore autocarro".

Lavoratori impegnati:

1) Addetto all'allestimento di cantiere temporaneo su strada;

Addetto all'allestimento di un cantiere temporaneo lungo una strada carrabile senza interruzione del servizio.

Misure Preventive e Protettive, aggiuntive a quelle riportate nell'apposito successivo capitolo:

a) DPI: addetto all'allestimento di cantiere temporaneo su strada;

Prescrizioni Organizzative:

Devono essere forniti al lavoratore adeguati dispositivi di protezione individuale: **a)** casco; **b)** guanti; **c)** occhiali a tenuta; **d)** mascherina antipolvere; **e)** indumenti ad alta visibilità; **f)** calzature di sicurezza con suola imperforabile.

Rischi a cui è esposto il lavoratore:

a) Investimento, ribaltamento;
b) Rumore;

Attrezzi utilizzati dal lavoratore:

a) Attrezzi manuali;
b) Scala semplice;
c) Sega circolare;
d) Smerigliatrice angolare (flessibile);
e) Trapano elettrico;

Rischi generati dall'uso degli attrezzi:

Punture, tagli, abrasioni; Urti, colpi, impatti, compressioni; Caduta dall'alto; Movimentazione manuale dei carichi; Elettrocuzione; Inalazione polveri, fibre; Scivolamenti, cadute a livello; Ustioni.

Allestimento di servizi sanitari del cantiere (sottofase)

Allestimento di servizi sanitari costituiti dai locali necessari all'attività di primo soccorso in cantiere.

Macchine utilizzate:

1) Autocarro con gru.

Rischi generati dall'uso delle macchine:

Cesoiamenti, stritolamenti; Elettrocuzione; Getti, schizzi; Inalazione polveri, fibre; Incendi, esplosioni; Investimento, ribaltamento; Urti, colpi, impatti, compressioni; Rumore per "Operatore autocarro"; Vibrazioni per "Operatore autocarro".

Lavoratori impegnati:

1) Addetto all'allestimento di servizi sanitari del cantiere;

Addetto all'allestimento di servizi sanitari costituiti dai locali necessari all'attività di primo soccorso in cantiere.

Misure Preventive e Protettive, aggiuntive a quelle riportate nell'apposito successivo capitolo:

a) DPI: addetto all'allestimento di servizi sanitari del cantiere;

Prescrizioni Organizzative:

Devono essere forniti ai lavoratori adeguati dispositivi di protezione individuale: **a)** casco; **b)** guanti; **c)** calzature di sicurezza con suola antisdrucciolo e imperforabile; **d)** occhiali di sicurezza.

Rischi a cui è esposto il lavoratore:

a) Caduta di materiale dall'alto o a livello;

Attrezzi utilizzati dal lavoratore:

a) Attrezzi manuali;
b) Scala semplice;
c) Sega circolare;
d) Smerigliatrice angolare (flessibile);
e) Trapano elettrico;

Rischi generati dall'uso degli attrezzi:

Punture, tagli, abrasioni; Urti, colpi, impatti, compressioni; Caduta dall'alto; Elettrocuzione; Inalazione polveri, fibre; Scivolamenti, cadute a livello.

Tracciamento dell'asse di scavo (sottofase)

Il tracciamento dell'asse di scavo avviene tracciando sul terreno una serie di punti fissi di direzione, che si trovavano esattamente sulla direttrice di avanzamento.

Lavoratori impegnati:

1) Addetto al tracciamento dell'asse di scavo;

Addetto al tracciamento dell'asse di scavo. Il tracciamento dell'asse di scavo avviene tracciando sul terreno una serie di punti fissi di direzione, che si trovavano esattamente sulla direttrice di avanzamento.

Misure Preventive e Protettive, aggiuntive a quelle riportate nell'apposito successivo capitolo:

a) DPI: addetto al tracciamento dell'asse di scavo;

Prescrizioni Organizzative:

Devono essere forniti al lavoratore adeguati dispositivi di protezione individuale: **a)** casco; **b)** guanti; **c)** occhiali protettivi; **d)** calzature di sicurezza con suola antisdrucciolo e imperforabile; **e)** mascherina antipolvere; **f)** otoprotettori.

Rischi a cui è esposto il lavoratore:

a) Scivolamenti, cadute a livello;

Attrezzi utilizzati dal lavoratore:

a) Attrezzi manuali;

Rischi generati dall'uso degli attrezzi:

Punture, tagli, abrasioni; Urti, colpi, impatti, compressioni.

Taglio di asfalto di carreggiata stradale (sottofase)

Taglio dell'asfalto della carreggiata stradale eseguito con l'ausilio di attrezzi meccanici.

Macchine utilizzate:

1) Autocarro;
2) Escavatore.

Rischi generati dall'uso delle macchine:

Cesoiamenti, stritolamenti; Getti, schizzi; Inalazione polveri, fibre; Incendi, esplosioni; Investimento, ribaltamento; Urti, colpi, impatti, compressioni; Rumore per "Operatore autocarro"; Vibrazioni per "Operatore autocarro"; Elettrocuzione; Scivolamenti, cadute a livello.

Lavoratori impegnati:

1) Addetto al taglio di asfalto di carreggiata stradale;

Addetto al taglio dell'asfalto della carreggiata stradale eseguito con l'ausilio di attrezzi meccanici.

Misure Preventive e Protettive, aggiuntive a quelle riportate nell'apposito successivo capitolo:

a) DPI: addetto al taglio di asfalto di carreggiata stradale;

Prescrizioni Organizzative:

Devono essere forniti al lavoratore adeguati dispositivi di protezione individuale: **a)** guanti; **b)** casco; **c)** occhiali o schermi facciali protettivi; **d)** calzature di sicurezza con suola antisdrucciolo e imperforabile e puntale d'acciaio; **e)** otoprotettori.

Rischi a cui è esposto il lavoratore:

a) Investimento, ribaltamento;
b) Rumore;
c) Vibrazioni;

Attrezzi utilizzati dal lavoratore:

a) Attrezzi manuali;
b) Tagliasfalto a disco;

Rischi generati dall'uso degli attrezzi:

Punture, tagli, abrasioni; Urti, colpi, impatti, compressioni; Getti, schizzi; Incendi, esplosioni; Investimento, ribaltamento; Scivolamenti, cadute a livello.

Asportazione di strato di usura e collegamento (sottofase)

Asportazione dello strato d'usura e collegamento mediante mezzi meccanici ed allontanamento dei materiali di risulta.

Macchine utilizzate:

1) Scarificatrice;
2) Autocarro.

Rischi generati dall'uso delle macchine:

Cesoiamenti, stritolamenti; Inalazione fumi, gas, vapori; Incendi, esplosioni; Investimento, ribaltamento; Urti, colpi,

impatti, compressioni; Rumore per "Addetto scarificatrice (fresa)"; Vibrazioni per "Addetto scarificatrice (fresa)"; Getti, schizzi; Inalazione polveri, fibre.

Lavoratori impegnati:

1) Addetto all'asportazione di strato di usura e collegamento;
Addetto all'asportazione dello strato d'usura e collegamento mediante mezzi meccanici ed allontanamento dei materiali di risulta.

Misure Preventive e Protettive, aggiuntive a quelle riportate nell'apposito successivo capitolo:

a) DPI: addetto all'asportazione di strato di usura e collegamento;

Prescrizioni Organizzative:

Devono essere forniti al lavoratore adeguati dispositivi di protezione individuale: **a)** casco; **b)** calzature di sicurezza; **c)** occhiali; **d)** guanti; **e)** maschera per la protezione delle vie respiratorie; **f)** otoprotettori; **g)** indumenti protettivi; **h)** indumenti ad alta visibilità.

Rischi a cui è esposto il lavoratore:

a) Investimento, ribaltamento;
b) Vibrazioni;
c) Rumore;

Attrezzi utilizzati dal lavoratore:

a) Attrezzi manuali;

Rischi generati dall'uso degli attrezzi:

Punture, tagli, abrasioni; Urti, colpi, impatti, compressioni.

Demolizione fondazione stradale (sottofase)

Demolizione di fondazione stradale. Durante la fase lavorativa si prevede il trasporto del materiale di risulta, la cernita e l'accatastamento dei materiali eventualmente recuperabili.

Macchine utilizzate:

1) Autocarro;
2) Dumper;
3) Pala meccanica.

Rischi generati dall'uso delle macchine:

Cesoiamenti, stritolamenti; Getti, schizzi; Inalazione polveri, fibre; Incendi, esplosioni; Investimento, ribaltamento; Urti, colpi, impatti, compressioni; Rumore per "Operatore autocarro"; Vibrazioni per "Operatore autocarro"; Scivolamenti, cadute a livello.

Lavoratori impegnati:

1) Addetto alla demolizione di fondazione stradale;
Addetto alla demolizione generale di tompagnature. Durante la fase lavorativa si prevede il trasporto del materiale di risulta, la cernita e l'accatastamento dei materiali eventualmente recuperabili.

Misure Preventive e Protettive, aggiuntive a quelle riportate nell'apposito successivo capitolo:

a) DPI: addetto alla demolizione generale di tompagnature;

Prescrizioni Organizzative:

Devono essere forniti al lavoratore adeguati dispositivi di protezione individuale: **a)** guanti; **b)** casco; **c)** calzature di sicurezza con suola antiscivolo ed imperforabile; **d)** occhiali; **e)** otoprotettori.

Rischi a cui è esposto il lavoratore:

a) Caduta dall'alto;
b) Inalazione polveri, fibre;
c) Vibrazioni;
d) M.M.C. (sollevamento e trasporto);
e) Rumore;

Attrezzi utilizzati dal lavoratore:

a) Argano a bandiera;
b) Argano a cavalletto;
c) Attrezzi manuali;
d) Martello demolitore elettrico;
e) Ponteggio metallico fisso;
f) Scala semplice;

Rischi generati dall'uso degli attrezzi:

Caduta dall'alto; Caduta di materiale dall'alto o a livello; Punture, tagli, abrasioni; Urti, colpi, impatti, compressioni; Elettrocuzione; Inalazione polveri, fibre; Scivolamenti, cadute a livello.

Scavo a sezione obbligata (sottofase)

Scavi a sezione obbligata, eseguiti a cielo aperto o all'interno di edifici con mezzi meccanici.

Macchine utilizzate:

1) Escavatore.

Rischi generati dall'uso delle macchine:

Cesoiamenti, stritolamenti; Elettrocuzione; Inalazione polveri, fibre; Incendi, esplosioni; Investimento, ribaltamento; Scivolamenti, cadute a livello; Vibrazioni per "Operatore escavatore"; Rumore per "Operatore escavatore".

Lavoratori impegnati:

1) Addetto allo scavo a sezione obbligata;

Addetto alla esecuzione di scavi a sezione obbligata, eseguiti a cielo aperto o all'interno di edifici con mezzi meccanici.

Misure Preventive e Protettive, aggiuntive a quelle riportate nell'apposito successivo capitolo:

a) DPI: addetto allo scavo a sezione obbligata;

Prescrizioni Organizzative:

Devono essere forniti al lavoratore adeguati dispositivi di protezione individuale: **a)** casco; **b)** guanti; **c)** occhiali protettivi; **d)** calzature di sicurezza con suola antisdrucciolo e imperforabile; **e)** mascherina antipolvere; **f)** otoprotettori.

Rischi a cui è esposto il lavoratore:

a) Scivolamenti, cadute a livello;
b) Seppellimento, sprofondamento;

Attrezzi utilizzati dal lavoratore:

a) Attrezzi manuali;
b) Andatoie e Passerelle;
c) Scala semplice;

Rischi generati dall'uso degli attrezzi:

Punture, tagli, abrasioni; Urti, colpi, impatti, compressioni; Caduta dall'alto; Caduta di materiale dall'alto o a livello.

Rinfianco con sabbia eseguito a macchina (sottofase)

Rinfianco con sabbia di tubazioni, pozzi o pozzetti eseguito a macchina con successiva compattazione del materiale con piastre vibranti.

Macchine utilizzate:

1) Escavatore mini.

Rischi generati dall'uso delle macchine:

Cesoiamenti, stritolamenti; Inalazione polveri, fibre; Incendi, esplosioni; Investimento, ribaltamento; Scivolamenti, cadute a livello; Vibrazioni per "Operatore escavatore"; Rumore per "Operatore escavatore".

Lavoratori impegnati:

1) Addetto al rinfianco con sabbia eseguito a macchina;

Addetto al rinfianco con sabbia di tubazioni, pozzi o pozzetti eseguito a macchina con successiva compattazione del materiale con piastre vibranti.

Misure Preventive e Protettive, aggiuntive a quelle riportate nell'apposito successivo capitolo:

a) DPI: addetto al rinfianco con sabbia eseguito a macchina;

Prescrizioni Organizzative:

Devono essere forniti al lavoratore adeguati dispositivi di protezione individuale: **a)** casco; **b)** guanti antivibrazioni; **c)** occhiali protettivi; **d)** calzature di sicurezza con suola antisdrucciolo e imperforabile; **e)** mascherina antipolvere; **f)** otoprotettori.

Rischi a cui è esposto il lavoratore:

a) Rumore;
b) Scivolamenti, cadute a livello;
c) Seppellimento, sprofondamento;
d) Vibrazioni;

Attrezzi utilizzati dal lavoratore:

a) Attrezzi manuali;
b) Andatoie e Passerelle;
c) Compattatore a piatto vibrante;

Rischi generati dall'uso degli attrezzi:

Punture, tagli, abrasioni; Urti, colpi, impatti, compressioni; Caduta dall'alto; Caduta di materiale dall'alto o a livello; Inalazione fumi, gas, vapori; Incendi, esplosioni.

Posa di conduttura fognaria in materie plastiche (sottofase)

Posa di conduttura fognaria , con guarnizioni a profilo divergente, in scavo a sezione obbligata, precedentemente eseguito, previa sistemazione del letto di posa con attrezzi manuali e attrezzature meccaniche.

Macchine utilizzate:

1) Autocarro con gru.

Rischi generati dall'uso delle macchine:

Cesoiamenti, stritolamenti; Elettrocuzione; Getti, schizzi; Inalazione polveri, fibre; Incendi, esplosioni; Investimento, ribaltamento; Urti, colpi, impatti, compressioni; Rumore per "Operatore autocarro"; Vibrazioni per "Operatore autocarro".

Lavoratori impegnati:

1) Addetto alla posa di conduttura fognaria in ghisa;

Addetto alla posa di conduttura fognaria in ghisa, con guarnizioni a profilo divergente, in scavo a sezione obbligata, precedentemente eseguito, previa sistemazione del letto di posa con attrezzi manuali e attrezzature meccaniche.

Misure Preventive e Protettive, aggiuntive a quelle riportate nell'apposito successivo capitolo:

a) DPI: addetto alla posa di conduttura fognaria in ghisa;

Prescrizioni Organizzative:

Devono essere forniti al lavoratore adeguati dispositivi di protezione individuale: **a)** casco; **b)** guanti; **c)** occhiali protettivi; **d)** calzature di sicurezza; **e)** mascherina antipolvere.

Rischi a cui è esposto il lavoratore:

a) Caduta di materiale dall'alto o a livello;
b) Scivolamenti, cadute a livello;

Attrezzi utilizzati dal lavoratore:

a) Attrezzi manuali;
b) Scala semplice;

Rischi generati dall'uso degli attrezzi:

Punture, tagli, abrasioni; Urti, colpi, impatti, compressioni; Caduta dall'alto.

Rinterro di scavo (sottofase)

Rinterro e compattazione di scavi precedentemente eseguiti, a mano e/o con l'ausilio di mezzi meccanici.

Macchine utilizzate:

1) Escavatore mini.

Rischi generati dall'uso delle macchine:

Cesoiamenti, stritolamenti; Inalazione polveri, fibre; Incendi, esplosioni; Investimento, ribaltamento; Scivolamenti, cadute a livello; Vibrazioni per "Operatore escavatore"; Rumore per "Operatore escavatore".

Lavoratori impegnati:

1) Addetto al rinterro di scavo;

Addetto al rinterro e compattazione di scavi precedentemente eseguiti, a mano e/o con l'ausilio di mezzi meccanici.

Misure Preventive e Protettive, aggiuntive a quelle riportate nell'apposito successivo capitolo:

a) DPI: addetto al rinterro di scavo;

Prescrizioni Organizzative:

Devono essere forniti al lavoratore adeguati dispositivi di protezione individuale: **a)** casco; **b)** guanti; **c)** occhiali protettivi; **d)** calzature di sicurezza con suola antisdrucciolo e imperforabile; **e)** mascherina antipolvere; **f)** otoprotettori.

Rischi a cui è esposto il lavoratore:

a) Scivolamenti, cadute a livello;
b) Seppellimento, sprofondamento;

Attrezzi utilizzati dal lavoratore:

a) Attrezzi manuali;
b) Andatoie e Passerelle;

Rischi generati dall'uso degli attrezzi:

Punture, tagli, abrasioni; Urti, colpi, impatti, compressioni; Caduta dall'alto; Caduta di materiale dall'alto o a livello.

Formazione di fondazione stradale (sottofase)

Formazione per strati di fondazione stradale con pietrame calcareo informe e massicciata di pietrisco, compattazione eseguita con mezzi meccanici.

Macchine utilizzate:

1) Piastra Compattatrice.

Rischi generati dall'uso delle macchine:

Cesoiamenti, stritolamenti; Inalazione fumi, gas, vapori; Inalazione polveri, fibre; Incendi, esplosioni; Rumore per "Operatore Piastra compattatrice"; Vibrazioni per "Operatore piastra compattatrice".

Lavoratori impegnati:

1) Addetto alla formazione di fondazione stradale;

Addetto alla formazione per strati di fondazione stradale con pietrame calcareo informe e massicciata di pietrisco, compattazione eseguita con mezzi meccanici.

Misure Preventive e Protettive, aggiuntive a quelle riportate nell'apposito successivo capitolo:

a) DPI: addetto alla formazione di fondazione stradale;

Prescrizioni Organizzative:

Devono essere forniti al lavoratore adeguati dispositivi di protezione individuale: **a)** casco; **b)** calzature di sicurezza; **c)** occhiali; **d)** guanti; **e)** maschera per la protezione delle vie respiratorie; **f)** otoprotettori; **g)** indumenti protettivi; **h)** indumenti ad alta visibilità.

Rischi a cui è esposto il lavoratore:

a) Investimento, ribaltamento;
b) Rumore;

Attrezzi utilizzati dal lavoratore:

a) Attrezzi manuali;

Rischi generati dall'uso degli attrezzi:

Punture, tagli, abrasioni; Urti, colpi, impatti, compressioni.

Formazione di manto di usura e collegamento (sottofase)

Formazione di manto stradale in conglomerato bituminoso mediante esecuzione di strato/i di collegamento e strato di usura, stesi e compattati con mezzi meccanici.

Macchine utilizzate:

1) Rullo compressore;
2) Finitrice.

Rischi generati dall'uso delle macchine:

Cesoiamenti, stritolamenti; Inalazione fumi, gas, vapori; Inalazione polveri, fibre; Incendi, esplosioni; Investimento, ribaltamento; Rumore per "Operatore rullo compressore"; Vibrazioni per "Operatore rullo compressore"; Scivolamenti, cadute a livello.

Lavoratori impegnati:

1) Addetto alla formazione di manto di usura e collegamento;

Addetto alla formazione di manto stradale in conglomerato bituminoso mediante esecuzione di strato/i di collegamento e strato di usura, stesi e compattiti con mezzi meccanici.

Misure Preventive e Protettive, aggiuntive a quelle riportate nell'apposito successivo capitolo:

a) DPI: addetto alla formazione di manto di usura e collegamento;

Prescrizioni Organizzative:

Devono essere forniti al lavoratore adeguati dispositivi di protezione individuale: **a)** casco; **b)** calzature di sicurezza; **c)** occhiali; **d)** guanti; **e)** maschera per la protezione delle vie respiratorie; **f)** otoprotettori; **g)** indumenti protettivi; **h)** indumenti ad alta visibilità.

Rischi a cui è esposto il lavoratore:

a) Investimento, ribaltamento;
b) Ustioni;
c) Cancerogeno e mutageno;

Attrezzi utilizzati dal lavoratore:

a) Attrezzi manuali;

Rischi generati dall'uso degli attrezzi:

Punture, tagli, abrasioni; Urti, colpi, impatti, compressioni.

Smobilizzo del cantiere (sottofase)

Smobilizzo del cantiere realizzato attraverso lo smontaggio delle postazioni di lavoro fisse, di tutti gli impianti di cantiere, delle opere provvisionali e di protezione e della recinzione posta in opera all'insediamento del cantiere stesso.

Macchine utilizzate:

1) Autocarro con gru.

Rischi generati dall'uso delle macchine:

Cesoiamenti, stritolamenti; Elettrocuzione; Getti, schizzi; Inalazione polveri, fibre; Incendi, esplosioni; Investimento, ribaltamento; Urti, colpi, impatti, compressioni; Rumore per "Operatore autocarro"; Vibrazioni per "Operatore autocarro".

Lavoratori impegnati:

1) Addetto allo smobilizzo del cantiere;

Addetto allo smobilizzo del cantiere realizzato attraverso lo smontaggio delle postazioni di lavoro fisse, di tutti gli impianti di

cantiere, delle opere provvisionali e di protezione e della recinzione posta in opera all'insediamento del cantiere stesso.

Misure Preventive e Protettive, aggiuntive a quelle riportate nell'apposito successivo capitolo:

a) DPI: addetto allo smobilizzo del cantiere;

Prescrizioni Organizzative:

Devono essere forniti ai lavoratori adeguati dispositivi di protezione individuale: **a)** casco; **b)** guanti; **c)** calzature di sicurezza con suola antisdrucciolo e imperforabile; **d)** occhiali di sicurezza.

Rischi a cui è esposto il lavoratore:

a) Caduta di materiale dall'alto o a livello;

Attrezzi utilizzati dal lavoratore:

a) Attrezzi manuali;
b) Scala doppia;
c) Scala semplice;
d) Smerigliatrice angolare (flessibile);
e) Trapano elettrico;

Rischi generati dall'uso degli attrezzi:

Punture, tagli, abrasioni; Urti, colpi, impatti, compressioni; Caduta dall'alto; Cesoiamenti, stritolamenti; Elettrocuzione; Inalazione polveri, fibre.

Con Pozzetto (sottofase)

Allestimento di cantiere temporaneo su strada (sottofase)

Allestimento di un cantiere temporaneo lungo una strada carrabile.

Macchine utilizzate:

1) Autocarro con gru.

Rischi generati dall'uso delle macchine:

Cesoiamenti, stritolamenti; Elettrocuzione; Getti, schizzi; Inalazione polveri, fibre; Incendi, esplosioni; Investimento, ribaltamento; Urti, colpi, impatti, compressioni; Rumore per "Operatore autocarro"; Vibrazioni per "Operatore autocarro".

Lavoratori impegnati:

1) Addetto all'allestimento di cantiere temporaneo su strada;

Addetto all'allestimento di un cantiere temporaneo lungo una strada carrabile senza interruzione del servizio.

Misure Preventive e Protettive, aggiuntive a quelle riportate nell'apposito successivo capitolo:

a) DPI: addetto all'allestimento di cantiere temporaneo su strada;

Prescrizioni Organizzative:

Devono essere forniti al lavoratore adeguati dispositivi di protezione individuale: **a)** casco; **b)** guanti; **c)** occhiali a tenuta; **d)** mascherina antipolvere; **e)** indumenti ad alta visibilità; **f)** calzature di sicurezza con suola imperforabile.

Rischi a cui è esposto il lavoratore:

a) Investimento, ribaltamento;
b) Rumore;

Attrezzi utilizzati dal lavoratore:

a) Attrezzi manuali;
b) Scala semplice;
c) Sega circolare;
d) Smerigliatrice angolare (flessibile);
e) Trapano elettrico;

Rischi generati dall'uso degli attrezzi:

Punture, tagli, abrasioni; Urti, colpi, impatti, compressioni; Caduta dall'alto; Movimentazione manuale dei carichi; Elettrocuzione; Inalazione polveri, fibre; Scivolamenti, cadute a livello; Ustioni.

Allestimento di servizi sanitari del cantiere (sottofase)

Allestimento di servizi sanitari costituiti dai locali necessari all'attività di primo soccorso in cantiere.

Macchine utilizzate:

1) Autocarro con gru.

Rischi generati dall'uso delle macchine:

Cesoiamenti, stritolamenti; Elettrocuzione; Getti, schizzi; Inalazione polveri, fibre; Incendi, esplosioni; Investimento, ribaltamento; Urti, colpi, impatti, compressioni; Rumore per "Operatore autocarro"; Vibrazioni per "Operatore autocarro".

Lavoratori impegnati:

1) Addetto all'allestimento di servizi sanitari del cantiere;
Addetto all'allestimento di servizi sanitari costituiti dai locali necessari all'attività di primo soccorso in cantiere.

Misure Preventive e Protettive, aggiuntive a quelle riportate nell'apposito successivo capitolo:

a) DPI: addetto all'allestimento di servizi sanitari del cantiere;

Prescrizioni Organizzative:

Devono essere forniti ai lavoratori adeguati dispositivi di protezione individuale: **a)** casco; **b)** guanti; **c)** calzature di sicurezza con suola antisdrucciolo e imperforabile; **d)** occhiali di sicurezza.

Rischi a cui è esposto il lavoratore:

a) Caduta di materiale dall'alto o a livello;

Attrezzi utilizzati dal lavoratore:

a) Attrezzi manuali;
b) Scala semplice;
c) Sega circolare;
d) Smerigliatrice angolare (flessibile);
e) Trapano elettrico;

Rischi generati dall'uso degli attrezzi:

Punture, tagli, abrasioni; Urti, colpi, impatti, compressioni; Caduta dall'alto; Elettrocuzione; Inalazione polveri, fibre; Scivolamenti, cadute a livello.

Tracciamento dell'asse di scavo (sottofase)

Il tracciamento dell'asse di scavo avviene tracciando sul terreno una serie di punti fissi di direzione, che si trovavano esattamente sulla direttrice di avanzamento.

Lavoratori impegnati:

1) Addetto al tracciamento dell'asse di scavo;
Addetto al tracciamento dell'asse di scavo. Il tracciamento dell'asse di scavo avviene tracciando sul terreno una serie di punti fissi di direzione, che si trovavano esattamente sulla direttrice di avanzamento.

Misure Preventive e Protettive, aggiuntive a quelle riportate nell'apposito successivo capitolo:

a) DPI: addetto al tracciamento dell'asse di scavo;

Prescrizioni Organizzative:

Devono essere forniti al lavoratore adeguati dispositivi di protezione individuale: **a)** casco; **b)** guanti; **c)** occhiali protettivi; **d)** calzature di sicurezza con suola antisdrucciolo e imperforabile; **e)** mascherina antipolvere; **f)** otoprotettori.

Rischi a cui è esposto il lavoratore:

a) Scivolamenti, cadute a livello;

Attrezzi utilizzati dal lavoratore:

a) Attrezzi manuali;

Rischi generati dall'uso degli attrezzi:

Punture, tagli, abrasioni; Urti, colpi, impatti, compressioni.

Taglio di asfalto di carreggiata stradale (sottofase)

Taglio dell'asfalto della carreggiata stradale eseguito con l'ausilio di attrezzi meccanici.

Macchine utilizzate:

1) Autocarro;
2) Escavatore.

Rischi generati dall'uso delle macchine:

Cesoiamenti, stritolamenti; Getti, schizzi; Inalazione polveri, fibre; Incendi, esplosioni; Investimento, ribaltamento; Urti, colpi, impatti, compressioni; Rumore per "Operatore autocarro"; Vibrazioni per "Operatore autocarro"; Elettrocuzione; Scivolamenti, cadute a livello.

Lavoratori impegnati:

1) Addetto al taglio di asfalto di carreggiata stradale;
Addetto al taglio dell'asfalto della carreggiata stradale eseguito con l'ausilio di attrezzi meccanici.

Misure Preventive e Protettive, aggiuntive a quelle riportate nell'apposito successivo capitolo:

a) DPI: addetto al taglio di asfalto di carreggiata stradale;

Prescrizioni Organizzative:

Devono essere forniti al lavoratore adeguati dispositivi di protezione individuale: **a)** guanti; **b)** casco; **c)** occhiali o schermi facciali protettivi; **d)** calzature di sicurezza con suola antisdrucciolo e imperforabile e puntale d'acciaio; **e)** otoprotettori.

Rischi a cui è esposto il lavoratore:

a) Investimento, ribaltamento;

b) Rumore;
c) Vibrazioni;

Attrezzi utilizzati dal lavoratore:

a) Attrezzi manuali;
b) Tagliasfalto a disco;

Rischi generati dall'uso degli attrezzi:

Punture, tagli, abrasioni; Urti, colpi, impatti, compressioni; Getti, schizzi; Incendi, esplosioni; Investimento, ribaltamento; Scivolamenti, cadute a livello.

Asportazione di strato di usura e collegamento (sottofase)

Asportazione dello strato d'usura e collegamento mediante mezzi meccanici ed allontanamento dei materiali di risulta.

Macchine utilizzate:

1) Scarificatrice;
2) Autocarro.

Rischi generati dall'uso delle macchine:

Cesoiamenti, stritolamenti; Inalazione fumi, gas, vapori; Incendi, esplosioni; Investimento, ribaltamento; Urti, colpi, impatti, compressioni; Rumore per "Addetto scarificatrice (fresa)"; Vibrazioni per "Addetto scarificatrice (fresa)"; Getti, schizzi; Inalazione polveri, fibre.

Lavoratori impegnati:

1) Addetto all'asportazione di strato di usura e collegamento;

Addetto all'asportazione dello strato d'usura e collegamento mediante mezzi meccanici ed allontanamento dei materiali di risulta.

Misure Preventive e Protettive, aggiuntive a quelle riportate nell'apposito successivo capitolo:

a) DPI: addetto all'asportazione di strato di usura e collegamento;

Prescrizioni Organizzative:

Devono essere forniti al lavoratore adeguati dispositivi di protezione individuale: **a)** casco; **b)** calzature di sicurezza; **c)** occhiali; **d)** guanti; **e)** maschera per la protezione delle vie respiratorie; **f)** otoprotettori; **g)** indumenti protettivi; **h)** indumenti ad alta visibilità.

Rischi a cui è esposto il lavoratore:

a) Investimento, ribaltamento;
b) Vibrazioni;
c) Rumore;

Attrezzi utilizzati dal lavoratore:

a) Attrezzi manuali;

Rischi generati dall'uso degli attrezzi:

Punture, tagli, abrasioni; Urti, colpi, impatti, compressioni.

Demolizione fondazione stradale (sottofase)

Demolizione di fondazione stradale. Durante la fase lavorativa si prevede il trasporto del materiale di risulta, la cernita e l'accatastamento dei materiali eventualmente recuperabili.

Macchine utilizzate:

1) Autocarro;
2) Dumper;
3) Pala meccanica.

Rischi generati dall'uso delle macchine:

Cesoiamenti, stritolamenti; Getti, schizzi; Inalazione polveri, fibre; Incendi, esplosioni; Investimento, ribaltamento; Urti, colpi, impatti, compressioni; Rumore per "Operatore autocarro"; Vibrazioni per "Operatore autocarro"; Scivolamenti, cadute a livello.

Lavoratori impegnati:

1) Addetto alla demolizione di fondazione stradale;

Addetto alla demolizione generale di tompagnature. Durante la fase lavorativa si prevede il trasporto del materiale di risulta, la cernita e l'accatastamento dei materiali eventualmente recuperabili.

Misure Preventive e Protettive, aggiuntive a quelle riportate nell'apposito successivo capitolo:

a) DPI: addetto alla demolizione generale di tompagnature;

Prescrizioni Organizzative:

Devono essere forniti al lavoratore adeguati dispositivi di protezione individuale: **a)** guanti; **b)** casco; **c)** calzature di sicurezza con suola antiscivolo ed imperforabile; **d)** occhiali; **e)** otoprotettori.

Rischi a cui è esposto il lavoratore:

a) Caduta dall'alto;

b) Inalazione polveri, fibre;
c) Vibrazioni;
d) M.M.C. (sollevamento e trasporto);
e) Rumore;

Attrezzi utilizzati dal lavoratore:

a) Argano a bandiera;
b) Argano a cavalletto;
c) Attrezzi manuali;
d) Martello demolitore elettrico;
e) Ponteggio metallico fisso;
f) Scala semplice;

Rischi generati dall'uso degli attrezzi:

Caduta dall'alto; Caduta di materiale dall'alto o a livello; Punture, tagli, abrasioni; Urti, colpi, impatti, compressioni; Elettrocuzione; Inalazione polveri, fibre; Scivolamenti, cadute a livello.

Scavo a sezione obbligata (sottofase)

Scavi a sezione obbligata, eseguiti a cielo aperto o all'interno di edifici con mezzi meccanici.

Macchine utilizzate:

1) Escavatore.

Rischi generati dall'uso delle macchine:

Cesoiamenti, stritolamenti; Elettrocuzione; Inalazione polveri, fibre; Incendi, esplosioni; Investimento, ribaltamento; Scivolamenti, cadute a livello; Vibrazioni per "Operatore escavatore"; Rumore per "Operatore escavatore".

Lavoratori impegnati:

1) Addetto allo scavo a sezione obbligata;

Addetto alla esecuzione di scavi a sezione obbligata, eseguiti a cielo aperto o all'interno di edifici con mezzi meccanici.

Misure Preventive e Protettive, aggiuntive a quelle riportate nell'apposito successivo capitolo:

a) DPI: addetto allo scavo a sezione obbligata;

Prescrizioni Organizzative:

Devono essere forniti al lavoratore adeguati dispositivi di protezione individuale: **a)** casco; **b)** guanti; **c)** occhiali protettivi; **d)** calzature di sicurezza con suola antisdrucciolo e imperforabile; **e)** mascherina antipolvere; **f)** otoprotettori.

Rischi a cui è esposto il lavoratore:

a) Scivolamenti, cadute a livello;
b) Seppellimento, sprofondamento;

Attrezzi utilizzati dal lavoratore:

a) Attrezzi manuali;
b) Andatoie e Passerelle;
c) Scala semplice;

Rischi generati dall'uso degli attrezzi:

Punture, tagli, abrasioni; Urti, colpi, impatti, compressioni; Caduta dall'alto; Caduta di materiale dall'alto o a livello.

Getto in calcestruzzo per opere non strutturali (sottofase)

Esecuzione di getti in calcestruzzo per la realizzazione di opere non strutturali.

Lavoratori impegnati:

1) Addetto al getto in calcestruzzo per opere non strutturali;

Addetto all'esecuzione di getti in calcestruzzo per la realizzazione di opere non strutturali.

Misure Preventive e Protettive, aggiuntive a quelle riportate nell'apposito successivo capitolo:

a) DPI: addetto al getto in calcestruzzo per opere non strutturali;

Prescrizioni Organizzative:

Devono essere forniti al lavoratore adeguati dispositivi di protezione individuale: **a)** guanti; **b)** casco; **c)** stivali di sicurezza; **d)** cinture di sicurezza; **e)** indumenti protettivi (tute).

Rischi a cui è esposto il lavoratore:

a) M.M.C. (sollevamento e trasporto);
b) Chimico;
c) Rumore;

Attrezzi utilizzati dal lavoratore:

a) Andatoie e Passerelle;
b) Attrezzi manuali;
c) Betoniera a bicchiere;

Rischi generati dall'uso degli attrezzi:
Caduta dall'alto; Caduta di materiale dall'alto o a livello; Punture, tagli, abrasioni; Urti, colpi, impatti, compressioni; Cesoiamenti, stritolamenti; Elettrocuzione; Getti, schizzi; Inalazione polveri, fibre.

Posa di pozzetto di ispezione (sottofase)

Posa e messa in esercizio di pozzetto di ispezione compreso il collegamento idraulico per l'adduzione e l'allontanamento delle acque fino al pozzetto di deviazione.

Macchine utilizzate:
1) Autocarro con gru.
Rischi generati dall'uso delle macchine:
Cesoiamenti, stritolamenti; Elettrocuzione; Getti, schizzi; Inalazione polveri, fibre; Incendi, esplosioni; Investimento, ribaltamento; Urti, colpi, impatti, compressioni; Rumore per "Operatore autocarro"; Vibrazioni per "Operatore autocarro".

Lavoratori impegnati:
1) Addetto alla posa di pozzetti prefabbricati;
Posa e messa in esercizio di vasca settica interrata di tipo Imhoff, compreso il collegamento idraulico per l'adduzione e l'allontanamento delle acque fino al pozzetto di deviazione.
Misure Preventive e Protettive, aggiuntive a quelle riportate nell'apposito successivo capitolo:
a) DPI: addetto alla posa di fossa biologica prefabbricata;

Prescrizioni Organizzative:

Devono essere forniti al lavoratore adeguati dispositivi di protezione individuale: **a)** casco; **b)** guanti; **c)** occhiali protettivi; **d)** calzature di sicurezza con suola antisdrucciolo e imperforabile; **e)** occhiali o visiera di sicurezza; **f)** otoprotettori.

Rischi a cui è esposto il lavoratore:
a) Caduta di materiale dall'alto o a livello;
Attrezzi utilizzati dal lavoratore:
a) Attrezzi manuali;
b) Scala semplice;
Rischi generati dall'uso degli attrezzi:
Punture, tagli, abrasioni; Urti, colpi, impatti, compressioni; Caduta dall'alto.

Rinfianco con sabbia eseguito a macchina (sottofase)

Rinfianco con sabbia di tubazioni, pozzi o pozzetti eseguito a macchina con successiva compattazione del materiale con piastre vibranti.

Macchine utilizzate:
1) Escavatore mini.
Rischi generati dall'uso delle macchine:
Cesoiamenti, stritolamenti; Inalazione polveri, fibre; Incendi, esplosioni; Investimento, ribaltamento; Scivolamenti, cadute a livello; Vibrazioni per "Operatore escavatore"; Rumore per "Operatore escavatore".

Lavoratori impegnati:
1) Addetto al rinfianco con sabbia eseguito a macchina;
Addetto al rinfianco con sabbia di tubazioni, pozzi o pozzetti eseguito a macchina con successiva compattazione del materiale con piastre vibranti.
Misure Preventive e Protettive, aggiuntive a quelle riportate nell'apposito successivo capitolo:
a) DPI: addetto al rinfianco con sabbia eseguito a macchina;

Prescrizioni Organizzative:

Devono essere forniti al lavoratore adeguati dispositivi di protezione individuale: **a)** casco; **b)** guanti antivibrazioni; **c)** occhiali protettivi; **d)** calzature di sicurezza con suola antisdrucciolo e imperforabile; **e)** mascherina antipolvere; **f)** otoprotettori.

Rischi a cui è esposto il lavoratore:
a) Rumore;
b) Scivolamenti, cadute a livello;
c) Seppellimento, sprofondamento;
d) Vibrazioni;
Attrezzi utilizzati dal lavoratore:
a) Attrezzi manuali;
b) Andatoie e Passerelle;
c) Compattatore a piatto vibrante;
Rischi generati dall'uso degli attrezzi:

Punture, tagli, abrasioni; Urti, colpi, impatti, compressioni; Caduta dall'alto; Caduta di materiale dall'alto o a livello; Inalazione fumi, gas, vapori; Incendi, esplosioni.

Posa di conduttura fognaria in materie plastiche (sottofase)

Posa di conduttura fognaria , con guarnizioni a profilo divergente, in scavo a sezione obbligata, precedentemente eseguito, previa sistemazione del letto di posa con attrezzi manuali e attrezzature meccaniche.

Macchine utilizzate:

1) Autocarro con gru.

Rischi generati dall'uso delle macchine:

Cesoiamenti, stritolamenti; Elettrocuzione; Getti, schizzi; Inalazione polveri, fibre; Incendi, esplosioni; Investimento, ribaltamento; Urti, colpi, impatti, compressioni; Rumore per "Operatore autocarro"; Vibrazioni per "Operatore autocarro".

Lavoratori impegnati:

1) Addetto alla posa di conduttura fognaria in ghisa;

Addetto alla posa di conduttura fognaria in ghisa, con guarnizioni a profilo divergente, in scavo a sezione obbligata, precedentemente eseguito, previa sistemazione del letto di posa con attrezzi manuali e attrezzature meccaniche.

Misure Preventive e Protettive, aggiuntive a quelle riportate nell'apposito successivo capitolo:

a) DPI: addetto alla posa di conduttura fognaria in ghisa;

Prescrizioni Organizzative:

Devono essere forniti al lavoratore adeguati dispositivi di protezione individuale: **a)** casco; **b)** guanti; **c)** occhiali protettivi; **d)** calzature di sicurezza; **e)** mascherina antipolvere.

Rischi a cui è esposto il lavoratore:

a) Caduta di materiale dall'alto o a livello;
b) Scivolamenti, cadute a livello;

Attrezzi utilizzati dal lavoratore:

a) Attrezzi manuali;
b) Scala semplice;

Rischi generati dall'uso degli attrezzi:

Punture, tagli, abrasioni; Urti, colpi, impatti, compressioni; Caduta dall'alto.

Rinterro di scavo (sottofase)

Rinterro e compattazione di scavi precedentemente eseguiti, a mano e/o con l'ausilio di mezzi meccanici.

Macchine utilizzate:

1) Escavatore mini.

Rischi generati dall'uso delle macchine:

Cesoiamenti, stritolamenti; Inalazione polveri, fibre; Incendi, esplosioni; Investimento, ribaltamento; Scivolamenti, cadute a livello; Vibrazioni per "Operatore escavatore"; Rumore per "Operatore escavatore".

Lavoratori impegnati:

1) Addetto al rinterro di scavo;

Addetto al rinterro e compattazione di scavi precedentemente eseguiti, a mano e/o con l'ausilio di mezzi meccanici.

Misure Preventive e Protettive, aggiuntive a quelle riportate nell'apposito successivo capitolo:

a) DPI: addetto al rinterro di scavo;

Prescrizioni Organizzative:

Devono essere forniti al lavoratore adeguati dispositivi di protezione individuale: **a)** casco; **b)** guanti; **c)** occhiali protettivi; **d)** calzature di sicurezza con suola antisdrucciolo e imperforabile; **e)** mascherina antipolvere; **f)** otoprotettori.

Rischi a cui è esposto il lavoratore:

a) Scivolamenti, cadute a livello;
b) Seppellimento, sprofondamento;

Attrezzi utilizzati dal lavoratore:

a) Attrezzi manuali;
b) Andatoie e Passerelle;

Rischi generati dall'uso degli attrezzi:

Punture, tagli, abrasioni; Urti, colpi, impatti, compressioni; Caduta dall'alto; Caduta di materiale dall'alto o a livello.

Formazione di fondazione stradale (sottofase)

Formazione per strati di fondazione stradale con pietrame calcareo informe e massicciata di pietrisco, compattazione eseguita con mezzi meccanici.

Macchine utilizzate:

1) Piastra Compattatrice.

Rischi generati dall'uso delle macchine:

Cesoiamenti, stritolamenti; Inalazione fumi, gas, vapori; Inalazione polveri, fibre; Incendi, esplosioni; Rumore per "Operatore Piastra compattatrice"; Vibrazioni per "Operatore piastra compattatrice".

Lavoratori impegnati:

1) Addetto alla formazione di fondazione stradale;

Addetto alla formazione per strati di fondazione stradale con pietrame calcareo informe e massicciata di pietrisco, compattazione eseguita con mezzi meccanici.

Misure Preventive e Protettive, aggiuntive a quelle riportate nell'apposito successivo capitolo:

a) DPI: addetto alla formazione di fondazione stradale;

Prescrizioni Organizzative:

Devono essere forniti al lavoratore adeguati dispositivi di protezione individuale: **a)** casco; **b)** calzature di sicurezza; **c)** occhiali; **d)** guanti; **e)** maschera per la protezione delle vie respiratorie; **f)** otoprotettori; **g)** indumenti protettivi; **h)** indumenti ad alta visibilità.

Rischi a cui è esposto il lavoratore:

a) Investimento, ribaltamento;
b) Rumore;

Attrezzi utilizzati dal lavoratore:

a) Attrezzi manuali;

Rischi generati dall'uso degli attrezzi:

Punture, tagli, abrasioni; Urti, colpi, impatti, compressioni.

Formazione di manto di usura e collegamento (sottofase)

Formazione di manto stradale in conglomerato bituminoso mediante esecuzione di strato/i di collegamento e strato di usura, stesi e compattati con mezzi meccanici.

Macchine utilizzate:

1) Rullo compressore;
2) Finitrice.

Rischi generati dall'uso delle macchine:

Cesoiamenti, stritolamenti; Inalazione fumi, gas, vapori; Inalazione polveri, fibre; Incendi, esplosioni; Investimento, ribaltamento; Rumore per "Operatore rullo compressore"; Vibrazioni per "Operatore rullo compressore"; Scivolamenti, cadute a livello.

Lavoratori impegnati:

1) Addetto alla formazione di manto di usura e collegamento;

Addetto alla formazione di manto stradale in conglomerato bituminoso mediante esecuzione di strato/i di collegamento e strato di usura, stesi e compattiti con mezzi meccanici.

Misure Preventive e Protettive, aggiuntive a quelle riportate nell'apposito successivo capitolo:

a) DPI: addetto alla formazione di manto di usura e collegamento;

Prescrizioni Organizzative:

Devono essere forniti al lavoratore adeguati dispositivi di protezione individuale: **a)** casco; **b)** calzature di sicurezza; **c)** occhiali; **d)** guanti; **e)** maschera per la protezione delle vie respiratorie; **f)** otoprotettori; **g)** indumenti protettivi; **h)** indumenti ad alta visibilità.

Rischi a cui è esposto il lavoratore:

a) Investimento, ribaltamento;
b) Ustioni;
c) Cancerogeno e mutageno;

Attrezzi utilizzati dal lavoratore:

a) Attrezzi manuali;

Rischi generati dall'uso degli attrezzi:

Punture, tagli, abrasioni; Urti, colpi, impatti, compressioni.

Smobilizzo del cantiere (sottofase)

Smobilizzo del cantiere realizzato attraverso lo smontaggio delle postazioni di lavoro fisse, di tutti gli impianti di cantiere, delle opere provvisionali e di protezione e della recinzione posta in opera all'insediamento del cantiere stesso.

Macchine utilizzate:

1) Autocarro con gru.

Rischi generati dall'uso delle macchine:
Cesoiamenti, stritolamenti; Elettrocuzione; Getti, schizzi; Inalazione polveri, fibre; Incendi, esplosioni; Investimento, ribaltamento; Urti, colpi, impatti, compressioni; Rumore per "Operatore autocarro"; Vibrazioni per "Operatore autocarro".

Lavoratori impegnati:
1) Addetto allo smobilizzo del cantiere;
Addetto allo smobilizzo del cantiere realizzato attraverso lo smontaggio delle postazioni di lavoro fisse, di tutti gli impianti di cantiere, delle opere provvisionali e di protezione e della recinzione posta in opera all'insediamento del cantiere stesso.
Misure Preventive e Protettive, aggiuntive a quelle riportate nell'apposito successivo capitolo:
a) DPI: addetto allo smobilizzo del cantiere;

Prescrizioni Organizzative:

Devono essere forniti ai lavoratori adeguati dispositivi di protezione individuale: **a)** casco; **b)** guanti; **c)** calzature di sicurezza con suola antisdrucciolo e imperforabile; **d)** occhiali di sicurezza.

Rischi a cui è esposto il lavoratore:
a) Caduta di materiale dall'alto o a livello;
Attrezzi utilizzati dal lavoratore:
a) Attrezzi manuali;
b) Scala doppia;
c) Scala semplice;
d) Smerigliatrice angolare (flessibile);
e) Trapano elettrico;
Rischi generati dall'uso degli attrezzi:
Punture, tagli, abrasioni; Urti, colpi, impatti, compressioni; Caduta dall'alto; Cesoiamenti, stritolamenti; Elettrocuzione; Inalazione polveri, fibre.

Pavimentazione in Basolato (fase)

Senza Pozzetto (sottofase)

Allestimento di cantiere temporaneo su strada (sottofase)

Allestimento di un cantiere temporaneo lungo una strada carrabile.

Macchine utilizzate:
1) Autocarro con gru.
Rischi generati dall'uso delle macchine:
Cesoiamenti, stritolamenti; Elettrocuzione; Getti, schizzi; Inalazione polveri, fibre; Incendi, esplosioni; Investimento, ribaltamento; Urti, colpi, impatti, compressioni; Rumore per "Operatore autocarro"; Vibrazioni per "Operatore autocarro".

Lavoratori impegnati:
1) Addetto all'allestimento di cantiere temporaneo su strada;
Addetto all'allestimento di un cantiere temporaneo lungo una strada carrabile senza interruzione del servizio.
Misure Preventive e Protettive, aggiuntive a quelle riportate nell'apposito successivo capitolo:
a) DPI: addetto all'allestimento di cantiere temporaneo su strada;

Prescrizioni Organizzative:

Devono essere forniti al lavoratore adeguati dispositivi di protezione individuale: **a)** casco; **b)** guanti; **c)** occhiali a tenuta; **d)** mascherina antipolvere; **e)** indumenti ad alta visibilità; **f)** calzature di sicurezza con suola imperforabile.

Rischi a cui è esposto il lavoratore:
a) Investimento, ribaltamento;
b) Rumore;
Attrezzi utilizzati dal lavoratore:
a) Attrezzi manuali;
b) Scala semplice;
c) Sega circolare;
d) Smerigliatrice angolare (flessibile);
e) Trapano elettrico;
Rischi generati dall'uso degli attrezzi:
Punture, tagli, abrasioni; Urti, colpi, impatti, compressioni; Caduta dall'alto; Movimentazione manuale dei carichi; Elettrocuzione; Inalazione polveri, fibre; Scivolamenti, cadute a livello; Ustioni.

Allestimento di servizi sanitari del cantiere (sottofase)

Allestimento di servizi sanitari costituiti dai locali necessari all'attività di primo soccorso in cantiere.

Macchine utilizzate:

1) Autocarro con gru.

Rischi generati dall'uso delle macchine:

Cesoiamenti, stritolamenti; Elettrocuzione; Getti, schizzi; Inalazione polveri, fibre; Incendi, esplosioni; Investimento, ribaltamento; Urti, colpi, impatti, compressioni; Rumore per "Operatore autocarro"; Vibrazioni per "Operatore autocarro".

Lavoratori impegnati:

1) Addetto all'allestimento di servizi sanitari del cantiere;

Addetto all'allestimento di servizi sanitari costituiti dai locali necessari all'attività di primo soccorso in cantiere.

Misure Preventive e Protettive, aggiuntive a quelle riportate nell'apposito successivo capitolo:

a) DPI: addetto all'allestimento di servizi sanitari del cantiere;

Prescrizioni Organizzative:

Devono essere forniti ai lavoratori adeguati dispositivi di protezione individuale: **a)** casco; **b)** guanti; **c)** calzature di sicurezza con suola antisdrucciolo e imperforabile; **d)** occhiali di sicurezza.

Rischi a cui è esposto il lavoratore:

a) Caduta di materiale dall'alto o a livello;

Attrezzi utilizzati dal lavoratore:

a) Attrezzi manuali;
b) Scala semplice;
c) Sega circolare;
d) Smerigliatrice angolare (flessibile);
e) Trapano elettrico;

Rischi generati dall'uso degli attrezzi:

Punture, tagli, abrasioni; Urti, colpi, impatti, compressioni; Caduta dall'alto; Elettrocuzione; Inalazione polveri, fibre; Scivolamenti, cadute a livello.

Rimozione di pavimentazione in basoli (sottofase)

Rimozione di pavimentazione in basoli. Durante la fase lavorativa si prevede il trasporto del materiale di risulta, la cernita e l'accatastamento dei materiali eventualmente recuperabili.

Macchine utilizzate:

1) Autocarro.

Rischi generati dall'uso delle macchine:

Cesoiamenti, stritolamenti; Getti, schizzi; Inalazione polveri, fibre; Incendi, esplosioni; Investimento, ribaltamento; Urti, colpi, impatti, compressioni; Rumore per "Operatore autocarro"; Vibrazioni per "Operatore autocarro".

Lavoratori impegnati:

1) Addetto alla rimozione di pavimenti esterni;

Addetto alla rimozione di pavimenti esterni. Durante la fase lavorativa si prevede il trasporto del materiale di risulta, la cernita e l'accatastamento dei materiali eventualmente recuperabili.

Misure Preventive e Protettive, aggiuntive a quelle riportate nell'apposito successivo capitolo:

a) DPI: addetto alla rimozione di pavimenti esterni;

Prescrizioni Organizzative:

Devono essere forniti al lavoratore adeguati dispositivi di protezione individuale: **a)** guanti; **b)** casco; **c)** calzature di sicurezza con suola antiscivolo ed imperforabile; **d)** occhiali; **e)** otoprotettori.

Rischi a cui è esposto il lavoratore:

a) Caduta di materiale dall'alto o a livello;
b) Vibrazioni;
c) M.M.C. (sollevamento e trasporto);
d) Rumore;

Attrezzi utilizzati dal lavoratore:

a) Attrezzi manuali;
b) Martello demolitore elettrico;

Rischi generati dall'uso degli attrezzi:

Punture, tagli, abrasioni; Urti, colpi, impatti, compressioni; Elettrocuzione; Inalazione polveri, fibre.

Demolizione fondazione stradale (sottofase)

Demolizione di fondazione stradale. Durante la fase lavorativa si prevede il trasporto del materiale di risulta, la cernita e l'accatastamento dei materiali eventualmente recuperabili.

Macchine utilizzate:

1) Autocarro;
2) Dumper;
3) Pala meccanica.

Rischi generati dall'uso delle macchine:

Cesoiamenti, stritolamenti; Getti, schizzi; Inalazione polveri, fibre; Incendi, esplosioni; Investimento, ribaltamento; Urti, colpi, impatti, compressioni; Rumore per "Operatore autocarro"; Vibrazioni per "Operatore autocarro"; Scivolamenti, cadute a livello.

Lavoratori impegnati:

1) Addetto alla demolizione di fondazione stradale;

Addetto alla demolizione generale di tompagnature. Durante la fase lavorativa si prevede il trasporto del materiale di risulta, la cernita e l'accatastamento dei materiali eventualmente recuperabili.

Misure Preventive e Protettive, aggiuntive a quelle riportate nell'apposito successivo capitolo:

a) DPI: addetto alla demolizione generale di tompagnature;

Prescrizioni Organizzative:

Devono essere forniti al lavoratore adeguati dispositivi di protezione individuale: **a)** guanti; **b)** casco; **c)** calzature di sicurezza con suola antiscivolo ed imperforabile; **d)** occhiali; **e)** otoprotettori.

Rischi a cui è esposto il lavoratore:

a) Caduta dall'alto;
b) Inalazione polveri, fibre;
c) Vibrazioni;
d) M.M.C. (sollevamento e trasporto);
e) Rumore;

Attrezzi utilizzati dal lavoratore:

a) Argano a bandiera;
b) Argano a cavalletto;
c) Attrezzi manuali;
d) Martello demolitore elettrico;
e) Ponteggio metallico fisso;
f) Scala semplice;

Rischi generati dall'uso degli attrezzi:

Caduta dall'alto; Caduta di materiale dall'alto o a livello; Punture, tagli, abrasioni; Urti, colpi, impatti, compressioni; Elettrocuzione; Inalazione polveri, fibre; Scivolamenti, cadute a livello.

Scavo a sezione obbligata (sottofase)

Scavi a sezione obbligata, eseguiti a cielo aperto o all'interno di edifici con mezzi meccanici.

Macchine utilizzate:

1) Escavatore.

Rischi generati dall'uso delle macchine:

Cesoiamenti, stritolamenti; Elettrocuzione; Inalazione polveri, fibre; Incendi, esplosioni; Investimento, ribaltamento; Scivolamenti, cadute a livello; Vibrazioni per "Operatore escavatore"; Rumore per "Operatore escavatore".

Lavoratori impegnati:

1) Addetto allo scavo a sezione obbligata;

Addetto alla esecuzione di scavi a sezione obbligata, eseguiti a cielo aperto o all'interno di edifici con mezzi meccanici.

Misure Preventive e Protettive, aggiuntive a quelle riportate nell'apposito successivo capitolo:

a) DPI: addetto allo scavo a sezione obbligata;

Prescrizioni Organizzative:

Devono essere forniti al lavoratore adeguati dispositivi di protezione individuale: **a)** casco; **b)** guanti; **c)** occhiali protettivi; **d)** calzature di sicurezza con suola antisdrucciolo e imperforabile; **e)** mascherina antipolvere; **f)** otoprotettori.

Rischi a cui è esposto il lavoratore:

a) Scivolamenti, cadute a livello;
b) Seppellimento, sprofondamento;

Attrezzi utilizzati dal lavoratore:

a) Attrezzi manuali;
b) Andatoie e Passerelle;
c) Scala semplice;

Rischi generati dall'uso degli attrezzi:

Punture, tagli, abrasioni; Urti, colpi, impatti, compressioni; Caduta dall'alto; Caduta di materiale dall'alto o a livello.

Rinfianco con sabbia eseguito a macchina (sottofase)

Rinfianco con sabbia di tubazioni, pozzi o pozzetti eseguito a macchina con successiva compattazione del materiale con piastre vibranti.

Macchine utilizzate:

1) Escavatore mini.

Rischi generati dall'uso delle macchine:

Cesoiamenti, stritolamenti; Inalazione polveri, fibre; Incendi, esplosioni; Investimento, ribaltamento; Scivolamenti, cadute a livello; Vibrazioni per "Operatore escavatore"; Rumore per "Operatore escavatore".

Lavoratori impegnati:

1) Addetto al rinfianco con sabbia eseguito a macchina;

Addetto al rinfianco con sabbia di tubazioni, pozzi o pozzetti eseguito a macchina con successiva compattazione del materiale con piastre vibranti.

Misure Preventive e Protettive, aggiuntive a quelle riportate nell'apposito successivo capitolo:

a) DPI: addetto al rinfianco con sabbia eseguito a macchina;

Prescrizioni Organizzative:

Devono essere forniti al lavoratore adeguati dispositivi di protezione individuale: **a)** casco; **b)** guanti antivibrazioni; **c)** occhiali protettivi; **d)** calzature di sicurezza con suola antisdrucciolo e imperforabile; **e)** mascherina antipolvere; **f)** otoprotettori.

Rischi a cui è esposto il lavoratore:

a) Rumore;
b) Scivolamenti, cadute a livello;
c) Seppellimento, sprofondamento;
d) Vibrazioni;

Attrezzi utilizzati dal lavoratore:

a) Attrezzi manuali;
b) Andatoie e Passerelle;
c) Compattatore a piatto vibrante;

Rischi generati dall'uso degli attrezzi:

Punture, tagli, abrasioni; Urti, colpi, impatti, compressioni; Caduta dall'alto; Caduta di materiale dall'alto o a livello; Inalazione fumi, gas, vapori; Incendi, esplosioni.

Posa di conduttura fognaria in materie plastiche (sottofase)

Posa di conduttura fognaria , con guarnizioni a profilo divergente, in scavo a sezione obbligata, precedentemente eseguito, previa sistemazione del letto di posa con attrezzi manuali e attrezzature meccaniche.

Macchine utilizzate:

1) Autocarro con gru.

Rischi generati dall'uso delle macchine:

Cesoiamenti, stritolamenti; Elettrocuzione; Getti, schizzi; Inalazione polveri, fibre; Incendi, esplosioni; Investimento, ribaltamento; Urti, colpi, impatti, compressioni; Rumore per "Operatore autocarro"; Vibrazioni per "Operatore autocarro".

Lavoratori impegnati:

1) Addetto alla posa di conduttura fognaria in ghisa;

Addetto alla posa di conduttura fognaria in ghisa, con guarnizioni a profilo divergente, in scavo a sezione obbligata, precedentemente eseguito, previa sistemazione del letto di posa con attrezzi manuali e attrezzature meccaniche.

Misure Preventive e Protettive, aggiuntive a quelle riportate nell'apposito successivo capitolo:

a) DPI: addetto alla posa di conduttura fognaria in ghisa;

Prescrizioni Organizzative:

Devono essere forniti al lavoratore adeguati dispositivi di protezione individuale: **a)** casco; **b)** guanti; **c)** occhiali protettivi; **d)** calzature di sicurezza; **e)** mascherina antipolvere.

Rischi a cui è esposto il lavoratore:

a) Caduta di materiale dall'alto o a livello;
b) Scivolamenti, cadute a livello;

Attrezzi utilizzati dal lavoratore:

a) Attrezzi manuali;
b) Scala semplice;

Rischi generati dall'uso degli attrezzi:

Punture, tagli, abrasioni; Urti, colpi, impatti, compressioni; Caduta dall'alto.

Rinterro di scavo (sottofase)

Rinterro e compattazione di scavi precedentemente eseguiti, a mano e/o con l'ausilio di mezzi meccanici.

Macchine utilizzate:

1) Escavatore mini.

Rischi generati dall'uso delle macchine:

Cesoiamenti, stritolamenti; Inalazione polveri, fibre; Incendi, esplosioni; Investimento, ribaltamento; Scivolamenti, cadute a livello; Vibrazioni per "Operatore escavatore"; Rumore per "Operatore escavatore".

Lavoratori impegnati:

1) Addetto al rinterro di scavo;

Addetto al rinterro e compattazione di scavi precedentemente eseguiti, a mano e/o con l'ausilio di mezzi meccanici.

Misure Preventive e Protettive, aggiuntive a quelle riportate nell'apposito successivo capitolo:

a) DPI: addetto al rinterro di scavo;

Prescrizioni Organizzative:

Devono essere forniti al lavoratore adeguati dispositivi di protezione individuale: **a)** casco; **b)** guanti; **c)** occhiali protettivi; **d)** calzature di sicurezza con suola antisdrucciolo e imperforabile; **e)** mascherina antipolvere; **f)** otoprotettori.

Rischi a cui è esposto il lavoratore:

a) Scivolamenti, cadute a livello;
b) Seppellimento, sprofondamento;

Attrezzi utilizzati dal lavoratore:

a) Attrezzi manuali;
b) Andatoie e Passerelle;

Rischi generati dall'uso degli attrezzi:

Punture, tagli, abrasioni; Urti, colpi, impatti, compressioni; Caduta dall'alto; Caduta di materiale dall'alto o a livello.

Formazione di fondazione stradale (sottofase)

Formazione per strati di fondazione stradale con pietrame calcareo informe e massicciata di pietrisco, compattazione eseguita con mezzi meccanici.

Macchine utilizzate:

1) Piastra Compattatrice.

Rischi generati dall'uso delle macchine:

Cesoiamenti, stritolamenti; Inalazione fumi, gas, vapori; Inalazione polveri, fibre; Incendi, esplosioni; Rumore per "Operatore Piastra compattatrice"; Vibrazioni per "Operatore piastra compattatrice".

Lavoratori impegnati:

1) Addetto alla formazione di fondazione stradale;

Addetto alla formazione per strati di fondazione stradale con pietrame calcareo informe e massicciata di pietrisco, compattazione eseguita con mezzi meccanici.

Misure Preventive e Protettive, aggiuntive a quelle riportate nell'apposito successivo capitolo:

a) DPI: addetto alla formazione di fondazione stradale;

Prescrizioni Organizzative:

Devono essere forniti al lavoratore adeguati dispositivi di protezione individuale: **a)** casco; **b)** calzature di sicurezza; **c)** occhiali; **d)** guanti; **e)** maschera per la protezione delle vie respiratorie; **f)** otoprotettori; **g)** indumenti protettivi; **h)** indumenti ad alta visibilità.

Rischi a cui è esposto il lavoratore:

a) Investimento, ribaltamento;
b) Rumore;

Attrezzi utilizzati dal lavoratore:

a) Attrezzi manuali;

Rischi generati dall'uso degli attrezzi:

Punture, tagli, abrasioni; Urti, colpi, impatti, compressioni.

Realizzazione di pavimentazione in basolato (sottofase)

Realizzazione di pavimentazione in cubetti di pietra lavica e/o porfido, riempimento parziale con sabbia e ghiaia, realizzazione di massetto e posa finale della pavimentazionone.

Macchine utilizzate:

1) Dumper.

Rischi generati dall'uso delle macchine:
Cesoiamenti, stritolamenti; Inalazione polveri, fibre; Incendi, esplosioni; Investimento, ribaltamento; Rumore per "Operatore dumper"; Vibrazioni per "Operatore dumper".

Lavoratori impegnati:
1) Addetto alla posa di pavimentazione in basolato;
Addetto alla realizzazione di marciapiede, eseguito mediante la preventiva posa in opera di cordoli in calcestruzzo prefabbricato, riempimento parziale con sabbia e ghiaia, realizzazione di massetto e posa finale della pavimentazione.
Misure Preventive e Protettive, aggiuntive a quelle riportate nell'apposito successivo capitolo:
a) DPI: addetto alla realizzazione di marciapiedi;

Prescrizioni Organizzative:

Devono essere forniti al lavoratore adeguati dispositivi di protezione individuale: **a)** casco; **b)** calzature di sicurezza; **c)** occhiali; **d)** guanti; **e)** maschera per la protezione delle vie respiratorie; **f)** otoprotettori; **g)** indumenti protettivi; **h)** indumenti ad alta visibilità.

Rischi a cui è esposto il lavoratore:
a) Investimento, ribaltamento;
b) Vibrazioni;
c) Chimico;
d) M.M.C. (sollevamento e trasporto);
e) Rumore;

Attrezzi utilizzati dal lavoratore:
a) Attrezzi manuali;

Rischi generati dall'uso degli attrezzi:
Punture, tagli, abrasioni; Urti, colpi, impatti, compressioni.

Smobilizzo del cantiere (sottofase)

Smobilizzo del cantiere realizzato attraverso lo smontaggio delle postazioni di lavoro fisse, di tutti gli impianti di cantiere, delle opere provvisionali e di protezione e della recinzione posta in opera all'insediamento del cantiere stesso.

Macchine utilizzate:
1) Autocarro con gru.
Rischi generati dall'uso delle macchine:
Cesoiamenti, stritolamenti; Elettrocuzione; Getti, schizzi; Inalazione polveri, fibre; Incendi, esplosioni; Investimento, ribaltamento; Urti, colpi, impatti, compressioni; Rumore per "Operatore autocarro"; Vibrazioni per "Operatore autocarro".

Lavoratori impegnati:
1) Addetto allo smobilizzo del cantiere;
Addetto allo smobilizzo del cantiere realizzato attraverso lo smontaggio delle postazioni di lavoro fisse, di tutti gli impianti di cantiere, delle opere provvisionali e di protezione e della recinzione posta in opera all'insediamento del cantiere stesso.
Misure Preventive e Protettive, aggiuntive a quelle riportate nell'apposito successivo capitolo:
a) DPI: addetto allo smobilizzo del cantiere;

Prescrizioni Organizzative:

Devono essere forniti ai lavoratori adeguati dispositivi di protezione individuale: **a)** casco; **b)** guanti; **c)** calzature di sicurezza con suola antisdrucciolo e imperforabile; **d)** occhiali di sicurezza.

Rischi a cui è esposto il lavoratore:
a) Caduta di materiale dall'alto o a livello;

Attrezzi utilizzati dal lavoratore:
a) Attrezzi manuali;
b) Scala doppia;
c) Scala semplice;
d) Smerigliatrice angolare (flessibile);
e) Trapano elettrico;

Rischi generati dall'uso degli attrezzi:
Punture, tagli, abrasioni; Urti, colpi, impatti, compressioni; Caduta dall'alto; Cesoiamenti, stritolamenti; Elettrocuzione; Inalazione polveri, fibre.

Con Pozzetto (sottofase)

Allestimento di cantiere temporaneo su strada (sottofase)

Allestimento di un cantiere temporaneo lungo una strada carrabile.

Macchine utilizzate:

1) Autocarro con gru.

Rischi generati dall'uso delle macchine:

Cesoiamenti, stritolamenti; Elettrocuzione; Getti, schizzi; Inalazione polveri, fibre; Incendi, esplosioni; Investimento, ribaltamento; Urti, colpi, impatti, compressioni; Rumore per "Operatore autocarro"; Vibrazioni per "Operatore autocarro".

Lavoratori impegnati:

1) Addetto all'allestimento di cantiere temporaneo su strada;

Addetto all'allestimento di un cantiere temporaneo lungo una strada carrabile senza interruzione del servizio.

Misure Preventive e Protettive, aggiuntive a quelle riportate nell'apposito successivo capitolo:

a) DPI: addetto all'allestimento di cantiere temporaneo su strada;

Prescrizioni Organizzative:

Devono essere forniti al lavoratore adeguati dispositivi di protezione individuale: **a)** casco; **b)** guanti; **c)** occhiali a tenuta; **d)** mascherina antipolvere; **e)** indumenti ad alta visibilità; **f)** calzature di sicurezza con suola imperforabile.

Rischi a cui è esposto il lavoratore:

a) Investimento, ribaltamento;
b) Rumore;

Attrezzi utilizzati dal lavoratore:

a) Attrezzi manuali;
b) Scala semplice;
c) Sega circolare;
d) Smerigliatrice angolare (flessibile);
e) Trapano elettrico;

Rischi generati dall'uso degli attrezzi:

Punture, tagli, abrasioni; Urti, colpi, impatti, compressioni; Caduta dall'alto; Movimentazione manuale dei carichi; Elettrocuzione; Inalazione polveri, fibre; Scivolamenti, cadute a livello; Ustioni.

Allestimento di servizi sanitari del cantiere (sottofase)

Allestimento di servizi sanitari costituiti dai locali necessari all'attività di primo soccorso in cantiere.

Macchine utilizzate:

1) Autocarro con gru.

Rischi generati dall'uso delle macchine:

Cesoiamenti, stritolamenti; Elettrocuzione; Getti, schizzi; Inalazione polveri, fibre; Incendi, esplosioni; Investimento, ribaltamento; Urti, colpi, impatti, compressioni; Rumore per "Operatore autocarro"; Vibrazioni per "Operatore autocarro".

Lavoratori impegnati:

1) Addetto all'allestimento di servizi sanitari del cantiere;

Addetto all'allestimento di servizi sanitari costituiti dai locali necessari all'attività di primo soccorso in cantiere.

Misure Preventive e Protettive, aggiuntive a quelle riportate nell'apposito successivo capitolo:

a) DPI: addetto all'allestimento di servizi sanitari del cantiere;

Prescrizioni Organizzative:

Devono essere forniti ai lavoratori adeguati dispositivi di protezione individuale: **a)** casco; **b)** guanti; **c)** calzature di sicurezza con suola antisdrucciolo e imperforabile; **d)** occhiali di sicurezza.

Rischi a cui è esposto il lavoratore:

a) Caduta di materiale dall'alto o a livello;

Attrezzi utilizzati dal lavoratore:

a) Attrezzi manuali;
b) Scala semplice;
c) Sega circolare;
d) Smerigliatrice angolare (flessibile);
e) Trapano elettrico;

Rischi generati dall'uso degli attrezzi:

Punture, tagli, abrasioni; Urti, colpi, impatti, compressioni; Caduta dall'alto; Elettrocuzione; Inalazione polveri, fibre; Scivolamenti, cadute a livello.

Rimozione di pavimentazione in basoli (sottofase)

Rimozione di pavimentazione in basoli. Durante la fase lavorativa si prevede il trasporto del materiale di risulta, la cernita e l'accatastamento dei materiali eventualmente recuperabili.

Macchine utilizzate:

1) Autocarro.

Rischi generati dall'uso delle macchine:

Cesoiamenti, stritolamenti; Getti, schizzi; Inalazione polveri, fibre; Incendi, esplosioni; Investimento, ribaltamento; Urti, colpi, impatti, compressioni; Rumore per "Operatore autocarro"; Vibrazioni per "Operatore autocarro".

Lavoratori impegnati:

1) Addetto alla rimozione di pavimenti esterni;

Addetto alla rimozione di pavimenti esterni. Durante la fase lavorativa si prevede il trasporto del materiale di risulta, la cernita e l'accatastamento dei materiali eventualmente recuperabili.

Misure Preventive e Protettive, aggiuntive a quelle riportate nell'apposito successivo capitolo:

a) DPI: addetto alla rimozione di pavimenti esterni;

Prescrizioni Organizzative:

Devono essere forniti al lavoratore adeguati dispositivi di protezione individuale: **a)** guanti; **b)** casco; **c)** calzature di sicurezza con suola antiscivolo ed imperforabile; **d)** occhiali; **e)** otoprotettori.

Rischi a cui è esposto il lavoratore:

a) Caduta di materiale dall'alto o a livello;
b) Vibrazioni;
c) M.M.C. (sollevamento e trasporto);
d) Rumore;

Attrezzi utilizzati dal lavoratore:

a) Attrezzi manuali;
b) Martello demolitore elettrico;

Rischi generati dall'uso degli attrezzi:

Punture, tagli, abrasioni; Urti, colpi, impatti, compressioni; Elettrocuzione; Inalazione polveri, fibre.

Demolizione fondazione stradale (sottofase)

Demolizione di fondazione stradale. Durante la fase lavorativa si prevede il trasporto del materiale di risulta, la cernita e l'accatastamento dei materiali eventualmente recuperabili.

Macchine utilizzate:

1) Autocarro;
2) Dumper;
3) Pala meccanica.

Rischi generati dall'uso delle macchine:

Cesoiamenti, stritolamenti; Getti, schizzi; Inalazione polveri, fibre; Incendi, esplosioni; Investimento, ribaltamento; Urti, colpi, impatti, compressioni; Rumore per "Operatore autocarro"; Vibrazioni per "Operatore autocarro"; Scivolamenti, cadute a livello.

Lavoratori impegnati:

1) Addetto alla demolizione di fondazione stradale;

Addetto alla demolizione generale di tompagnature. Durante la fase lavorativa si prevede il trasporto del materiale di risulta, la cernita e l'accatastamento dei materiali eventualmente recuperabili.

Misure Preventive e Protettive, aggiuntive a quelle riportate nell'apposito successivo capitolo:

a) DPI: addetto alla demolizione generale di tompagnature;

Prescrizioni Organizzative:

Devono essere forniti al lavoratore adeguati dispositivi di protezione individuale: **a)** guanti; **b)** casco; **c)** calzature di sicurezza con suola antiscivolo ed imperforabile; **d)** occhiali; **e)** otoprotettori.

Rischi a cui è esposto il lavoratore:

a) Caduta dall'alto;
b) Inalazione polveri, fibre;
c) Vibrazioni;
d) M.M.C. (sollevamento e trasporto);
e) Rumore;

Attrezzi utilizzati dal lavoratore:

a) Argano a bandiera;
b) Argano a cavalletto;
c) Attrezzi manuali;
d) Martello demolitore elettrico;
e) Ponteggio metallico fisso;
f) Scala semplice;

Rischi generati dall'uso degli attrezzi:

Caduta dall'alto; Caduta di materiale dall'alto o a livello; Punture, tagli, abrasioni; Urti, colpi, impatti, compressioni; Elettrocuzione; Inalazione polveri, fibre; Scivolamenti, cadute a livello.

Scavo a sezione obbligata (sottofase)

Scavi a sezione obbligata, eseguiti a cielo aperto o all'interno di edifici con mezzi meccanici.

Macchine utilizzate:

1) Escavatore.

Rischi generati dall'uso delle macchine:

Cesoiamenti, stritolamenti; Elettrocuzione; Inalazione polveri, fibre; Incendi, esplosioni; Investimento, ribaltamento; Scivolamenti, cadute a livello; Vibrazioni per "Operatore escavatore"; Rumore per "Operatore escavatore".

Lavoratori impegnati:

1) Addetto allo scavo a sezione obbligata;

Addetto alla esecuzione di scavi a sezione obbligata, eseguiti a cielo aperto o all'interno di edifici con mezzi meccanici.

Misure Preventive e Protettive, aggiuntive a quelle riportate nell'apposito successivo capitolo:

a) DPI: addetto allo scavo a sezione obbligata;

Prescrizioni Organizzative:

Devono essere forniti al lavoratore adeguati dispositivi di protezione individuale: **a)** casco; **b)** guanti; **c)** occhiali protettivi; **d)** calzature di sicurezza con suola antisdrucciolo e imperforabile; **e)** mascherina antipolvere; **f)** otoprotettori.

Rischi a cui è esposto il lavoratore:

a) Scivolamenti, cadute a livello;
b) Seppellimento, sprofondamento;

Attrezzi utilizzati dal lavoratore:

a) Attrezzi manuali;
b) Andatoie e Passerelle;
c) Scala semplice;

Rischi generati dall'uso degli attrezzi:

Punture, tagli, abrasioni; Urti, colpi, impatti, compressioni; Caduta dall'alto; Caduta di materiale dall'alto o a livello.

Getto in calcestruzzo per opere non strutturali (sottofase)

Esecuzione di getti in calcestruzzo per la realizzazione di opere non strutturali.

Lavoratori impegnati:

1) Addetto al getto in calcestruzzo per opere non strutturali;

Addetto all'esecuzione di getti in calcestruzzo per la realizzazione di opere non strutturali.

Misure Preventive e Protettive, aggiuntive a quelle riportate nell'apposito successivo capitolo:

a) DPI: addetto al getto in calcestruzzo per opere non strutturali;

Prescrizioni Organizzative:

Devono essere forniti al lavoratore adeguati dispositivi di protezione individuale: **a)** guanti; **b)** casco; **c)** stivali di sicurezza; **d)** cinture di sicurezza; **e)** indumenti protettivi (tute).

Rischi a cui è esposto il lavoratore:

a) M.M.C. (sollevamento e trasporto);
b) Chimico;
c) Rumore;

Attrezzi utilizzati dal lavoratore:

a) Andatoie e Passerelle;
b) Attrezzi manuali;
c) Betoniera a bicchiere;

Rischi generati dall'uso degli attrezzi:

Caduta dall'alto; Caduta di materiale dall'alto o a livello; Punture, tagli, abrasioni; Urti, colpi, impatti, compressioni; Cesoiamenti, stritolamenti; Elettrocuzione; Getti, schizzi; Inalazione polveri, fibre.

Posa di pozzetto di ispezione (sottofase)

Posa e messa in esercizio di pozzetto di ispezione compreso il collegamento idraulico per l'adduzione e l'allontanamento delle acque fino al pozzetto di deviazione.

Macchine utilizzate:

1) Autocarro con gru.

Rischi generati dall'uso delle macchine:

Cesoiamenti, stritolamenti; Elettrocuzione; Getti, schizzi; Inalazione polveri, fibre; Incendi, esplosioni; Investimento, ribaltamento; Urti, colpi, impatti, compressioni; Rumore per "Operatore autocarro"; Vibrazioni per "Operatore autocarro".

Lavoratori impegnati:

1) Addetto alla posa di pozzetti prefabbricati;

Posa e messa in esercizio di vasca settica interrata di tipo Imhoff, compreso il collegamento idraulico per l'adduzione e l'allontanamento delle acque fino al pozzetto di deviazione.

Misure Preventive e Protettive, aggiuntive a quelle riportate nell'apposito successivo capitolo:

a) DPI: addetto alla posa di fossa biologica prefabbricata;

Prescrizioni Organizzative:

Devono essere forniti al lavoratore adeguati dispositivi di protezione individuale: **a)** casco; **b)** guanti; **c)** occhiali protettivi; **d)** calzature di sicurezza con suola antisdrucciolo e imperforabile; **e)** occhiali o visiera di sicurezza; **f)** otoprotettori.

Rischi a cui è esposto il lavoratore:

a) Caduta di materiale dall'alto o a livello;

Attrezzi utilizzati dal lavoratore:

a) Attrezzi manuali;
b) Scala semplice;

Rischi generati dall'uso degli attrezzi:

Punture, tagli, abrasioni; Urti, colpi, impatti, compressioni; Caduta dall'alto.

Rinfianco con sabbia eseguito a macchina (sottofase)

Rinfianco con sabbia di tubazioni, pozzi o pozzetti eseguito a macchina con successiva compattazione del materiale con piastre vibranti.

Macchine utilizzate:

1) Escavatore mini.

Rischi generati dall'uso delle macchine:

Cesoiamenti, stritolamenti; Inalazione polveri, fibre; Incendi, esplosioni; Investimento, ribaltamento; Scivolamenti, cadute a livello; Vibrazioni per "Operatore escavatore"; Rumore per "Operatore escavatore".

Lavoratori impegnati:

1) Addetto al rinfianco con sabbia eseguito a macchina;

Addetto al rinfianco con sabbia di tubazioni, pozzi o pozzetti eseguito a macchina con successiva compattazione del materiale con piastre vibranti.

Misure Preventive e Protettive, aggiuntive a quelle riportate nell'apposito successivo capitolo:

a) DPI: addetto al rinfianco con sabbia eseguito a macchina;

Prescrizioni Organizzative:

Devono essere forniti al lavoratore adeguati dispositivi di protezione individuale: **a)** casco; **b)** guanti antivibrazioni; **c)** occhiali protettivi; **d)** calzature di sicurezza con suola antisdrucciolo e imperforabile; **e)** mascherina antipolvere; **f)** otoprotettori.

Rischi a cui è esposto il lavoratore:

a) Rumore;
b) Scivolamenti, cadute a livello;
c) Seppellimento, sprofondamento;
d) Vibrazioni;

Attrezzi utilizzati dal lavoratore:

a) Attrezzi manuali;
b) Andatoie e Passerelle;
c) Compattatore a piatto vibrante;

Rischi generati dall'uso degli attrezzi:

Punture, tagli, abrasioni; Urti, colpi, impatti, compressioni; Caduta dall'alto; Caduta di materiale dall'alto o a livello; Inalazione fumi, gas, vapori; Incendi, esplosioni.

Posa di conduttura fognaria in materie plastiche (sottofase)

Posa di conduttura fognaria , con guarnizioni a profilo divergente, in scavo a sezione obbligata, precedentemente eseguito, previa sistemazione del letto di posa con attrezzi manuali e attrezzature meccaniche.

Macchine utilizzate:

1) Autocarro con gru.

Rischi generati dall'uso delle macchine:

Cesoiamenti, stritolamenti; Elettrocuzione; Getti, schizzi; Inalazione polveri, fibre; Incendi, esplosioni; Investimento, ribaltamento; Urti, colpi, impatti, compressioni; Rumore per "Operatore autocarro"; Vibrazioni per "Operatore autocarro".

Lavoratori impegnati:

1) Addetto alla posa di conduttura fognaria in ghisa;
Addetto alla posa di conduttura fognaria in ghisa, con guarnizioni a profilo divergente, in scavo a sezione obbligata, precedentemente eseguito, previa sistemazione del letto di posa con attrezzi manuali e attrezzature meccaniche.

Misure Preventive e Protettive, aggiuntive a quelle riportate nell'apposito successivo capitolo:

a) DPI: addetto alla posa di conduttura fognaria in ghisa;

Prescrizioni Organizzative:

Devono essere forniti al lavoratore adeguati dispositivi di protezione individuale: **a)** casco; **b)** guanti; **c)** occhiali protettivi; **d)** calzature di sicurezza; **e)** mascherina antipolvere.

Rischi a cui è esposto il lavoratore:

a) Caduta di materiale dall'alto o a livello;
b) Scivolamenti, cadute a livello;

Attrezzi utilizzati dal lavoratore:

a) Attrezzi manuali;
b) Scala semplice;

Rischi generati dall'uso degli attrezzi:

Punture, tagli, abrasioni; Urti, colpi, impatti, compressioni; Caduta dall'alto.

Rinterro di scavo (sottofase)

Rinterro e compattazione di scavi precedentemente eseguiti, a mano e/o con l'ausilio di mezzi meccanici.

Macchine utilizzate:

1) Escavatore mini.

Rischi generati dall'uso delle macchine:

Cesoiamenti, stritolamenti; Inalazione polveri, fibre; Incendi, esplosioni; Investimento, ribaltamento; Scivolamenti, cadute a livello; Vibrazioni per "Operatore escavatore"; Rumore per "Operatore escavatore".

Lavoratori impegnati:

1) Addetto al rinterro di scavo;
Addetto al rinterro e compattazione di scavi precedentemente eseguiti, a mano e/o con l'ausilio di mezzi meccanici.

Misure Preventive e Protettive, aggiuntive a quelle riportate nell'apposito successivo capitolo:

a) DPI: addetto al rinterro di scavo;

Prescrizioni Organizzative:

Devono essere forniti al lavoratore adeguati dispositivi di protezione individuale: **a)** casco; **b)** guanti; **c)** occhiali protettivi; **d)** calzature di sicurezza con suola antisdrucciolo e imperforabile; **e)** mascherina antipolvere; **f)** otoprotettori.

Rischi a cui è esposto il lavoratore:

a) Scivolamenti, cadute a livello;
b) Seppellimento, sprofondamento;

Attrezzi utilizzati dal lavoratore:

a) Attrezzi manuali;
b) Andatoie e Passerelle;

Rischi generati dall'uso degli attrezzi:

Punture, tagli, abrasioni; Urti, colpi, impatti, compressioni; Caduta dall'alto; Caduta di materiale dall'alto o a livello.

Formazione di fondazione stradale (sottofase)

Formazione per strati di fondazione stradale con pietrame calcareo informe e massicciata di pietrisco, compattazione eseguita con mezzi meccanici.

Macchine utilizzate:

1) Piastra Compattatrice.

Rischi generati dall'uso delle macchine:

Cesoiamenti, stritolamenti; Inalazione fumi, gas, vapori; Inalazione polveri, fibre; Incendi, esplosioni; Rumore per "Operatore Piastra compattatrice"; Vibrazioni per "Operatore piastra compattatrice".

Lavoratori impegnati:

1) Addetto alla formazione di fondazione stradale;
Addetto alla formazione per strati di fondazione stradale con pietrame calcareo informe e massicciata di pietrisco, compattazione eseguita con mezzi meccanici.

Misure Preventive e Protettive, aggiuntive a quelle riportate nell'apposito successivo capitolo:

a) DPI: addetto alla formazione di fondazione stradale;

Prescrizioni Organizzative:

Devono essere forniti al lavoratore adeguati dispositivi di protezione individuale: **a)** casco; **b)** calzature di sicurezza;

c) occhiali; **d)** guanti; **e)** maschera per la protezione delle vie respiratorie; **f)** otoprotettori; **g)** indumenti protettivi; **h)** indumenti ad alta visibilità.

Rischi a cui è esposto il lavoratore:

a) Investimento, ribaltamento;
b) Rumore;

Attrezzi utilizzati dal lavoratore:

a) Attrezzi manuali;

Rischi generati dall'uso degli attrezzi:

Punture, tagli, abrasioni; Urti, colpi, impatti, compressioni.

Realizzazione di pavimentazione in basolato (sottofase)

Realizzazione di pavimentazione in cubetti di pietra lavica e/o porfido, riempimento parziale con sabbia e ghiaia, realizzazione di massetto e posa finale della pavimentazionone.

Macchine utilizzate:

1) Dumper.

Rischi generati dall'uso delle macchine:

Cesoiamenti, stritolamenti; Inalazione polveri, fibre; Incendi, esplosioni; Investimento, ribaltamento; Rumore per "Operatore dumper"; Vibrazioni per "Operatore dumper".

Lavoratori impegnati:

1) Addetto alla posa di pavimentazione in basolato;

Addetto alla realizzazione di marciapiede, eseguito mediante la preventiva posa in opera di cordoli in calcestruzzo prefabbricato, riempimento parziale con sabbia e ghiaia, realizzazione di massetto e posa finale della pavimentazione.

Misure Preventive e Protettive, aggiuntive a quelle riportate nell'apposito successivo capitolo:

a) DPI: addetto alla realizzazione di marciapiedi;

Prescrizioni Organizzative:

Devono essere forniti al lavoratore adeguati dispositivi di protezione individuale: **a)** casco; **b)** calzature di sicurezza; **c)** occhiali; **d)** guanti; **e)** maschera per la protezione delle vie respiratorie; **f)** otoprotettori; **g)** indumenti protettivi; **h)** indumenti ad alta visibilità.

Rischi a cui è esposto il lavoratore:

a) Investimento, ribaltamento;
b) Vibrazioni;
c) Chimico;
d) M.M.C. (sollevamento e trasporto);
e) Rumore;

Attrezzi utilizzati dal lavoratore:

a) Attrezzi manuali;

Rischi generati dall'uso degli attrezzi:

Punture, tagli, abrasioni; Urti, colpi, impatti, compressioni.

Smobilizzo del cantiere (sottofase)

Smobilizzo del cantiere realizzato attraverso lo smontaggio delle postazioni di lavoro fisse, di tutti gli impianti di cantiere, delle opere provvisionali e di protezione e della recinzione posta in opera all'insediamento del cantiere stesso.

Macchine utilizzate:

1) Autocarro con gru.

Rischi generati dall'uso delle macchine:

Cesoiamenti, stritolamenti; Elettrocuzione; Getti, schizzi; Inalazione polveri, fibre; Incendi, esplosioni; Investimento, ribaltamento; Urti, colpi, impatti, compressioni; Rumore per "Operatore autocarro"; Vibrazioni per "Operatore autocarro".

Lavoratori impegnati:

1) Addetto allo smobilizzo del cantiere;

Addetto allo smobilizzo del cantiere realizzato attraverso lo smontaggio delle postazioni di lavoro fisse, di tutti gli impianti di cantiere, delle opere provvisionali e di protezione e della recinzione posta in opera all'insediamento del cantiere stesso.

Misure Preventive e Protettive, aggiuntive a quelle riportate nell'apposito successivo capitolo:

a) DPI: addetto allo smobilizzo del cantiere;

Prescrizioni Organizzative:

Devono essere forniti ai lavoratori adeguati dispositivi di protezione individuale: **a)** casco; **b)** guanti; **c)** calzature di sicurezza con suola antisdrucciolo e imperforabile; **d)** occhiali di sicurezza.

Rischi a cui è esposto il lavoratore:

a) Caduta di materiale dall'alto o a livello;

Attrezzi utilizzati dal lavoratore:
a) Attrezzi manuali;
b) Scala doppia;
c) Scala semplice;
d) Smerigliatrice angolare (flessibile);
e) Trapano elettrico;

Rischi generati dall'uso degli attrezzi:
Punture, tagli, abrasioni; Urti, colpi, impatti, compressioni; Caduta dall'alto; Cesoiamenti, stritolamenti; Elettrocuzione; Inalazione polveri, fibre.

Pavimentazione in Cubetti (fase)

Senza Pozzetto (sottofase)

Allestimento di cantiere temporaneo su strada (sottofase)

Allestimento di un cantiere temporaneo lungo una strada carrabile.

Macchine utilizzate:
1) Autocarro con gru.

Rischi generati dall'uso delle macchine:
Cesoiamenti, stritolamenti; Elettrocuzione; Getti, schizzi; Inalazione polveri, fibre; Incendi, esplosioni; Investimento, ribaltamento; Urti, colpi, impatti, compressioni; Rumore per "Operatore autocarro"; Vibrazioni per "Operatore autocarro".

Lavoratori impegnati:
1) Addetto all'allestimento di cantiere temporaneo su strada;
Addetto all'allestimento di un cantiere temporaneo lungo una strada carrabile senza interruzione del servizio.

Misure Preventive e Protettive, aggiuntive a quelle riportate nell'apposito successivo capitolo:
a) DPI: addetto all'allestimento di cantiere temporaneo su strada;

Prescrizioni Organizzative:

Devono essere forniti al lavoratore adeguati dispositivi di protezione individuale: **a)** casco; **b)** guanti; **c)** occhiali a tenuta; **d)** mascherina antipolvere; **e)** indumenti ad alta visibilità; **f)** calzature di sicurezza con suola imperforabile.

Rischi a cui è esposto il lavoratore:
a) Investimento, ribaltamento;
b) Rumore;

Attrezzi utilizzati dal lavoratore:
a) Attrezzi manuali;
b) Scala semplice;
c) Sega circolare;
d) Smerigliatrice angolare (flessibile);
e) Trapano elettrico;

Rischi generati dall'uso degli attrezzi:
Punture, tagli, abrasioni; Urti, colpi, impatti, compressioni; Caduta dall'alto; Movimentazione manuale dei carichi; Elettrocuzione; Inalazione polveri, fibre; Scivolamenti, cadute a livello; Ustioni.

Allestimento di servizi sanitari del cantiere (sottofase)

Allestimento di servizi sanitari costituiti dai locali necessari all'attività di primo soccorso in cantiere.

Macchine utilizzate:
1) Autocarro con gru.

Rischi generati dall'uso delle macchine:
Cesoiamenti, stritolamenti; Elettrocuzione; Getti, schizzi; Inalazione polveri, fibre; Incendi, esplosioni; Investimento, ribaltamento; Urti, colpi, impatti, compressioni; Rumore per "Operatore autocarro"; Vibrazioni per "Operatore autocarro".

Lavoratori impegnati:
1) Addetto all'allestimento di servizi sanitari del cantiere;
Addetto all'allestimento di servizi sanitari costituiti dai locali necessari all'attività di primo soccorso in cantiere.

Misure Preventive e Protettive, aggiuntive a quelle riportate nell'apposito successivo capitolo:
a) DPI: addetto all'allestimento di servizi sanitari del cantiere;

Prescrizioni Organizzative:

Devono essere forniti ai lavoratori adeguati dispositivi di protezione individuale: **a)** casco; **b)** guanti; **c)** calzature di sicurezza con suola antisdrucciolo e imperforabile; **d)** occhiali di sicurezza.

Rischi a cui è esposto il lavoratore:

a) Caduta di materiale dall'alto o a livello;

Attrezzi utilizzati dal lavoratore:

a) Attrezzi manuali;
b) Scala semplice;
c) Sega circolare;
d) Smerigliatrice angolare (flessibile);
e) Trapano elettrico;

Rischi generati dall'uso degli attrezzi:

Punture, tagli, abrasioni; Urti, colpi, impatti, compressioni; Caduta dall'alto; Elettrocuzione; Inalazione polveri, fibre; Scivolamenti, cadute a livello.

Rimozione di pavimentazione in cubetti di pietra lavica e/o porfido (sottofase)

Rimozione di pavimentazione in cubetti di pietra lavica e/o porfido. Durante la fase lavorativa si prevede il trasporto del materiale di risulta, la cernita e l'accatastamento dei materiali eventualmente recuperabili.

Macchine utilizzate:

1) Autocarro.

Rischi generati dall'uso delle macchine:

Cesoiamenti, stritolamenti; Getti, schizzi; Inalazione polveri, fibre; Incendi, esplosioni; Investimento, ribaltamento; Urti, colpi, impatti, compressioni; Rumore per "Operatore autocarro"; Vibrazioni per "Operatore autocarro".

Lavoratori impegnati:

1) Addetto alla rimozione di pavimenti esterni;

Addetto alla rimozione di pavimenti esterni. Durante la fase lavorativa si prevede il trasporto del materiale di risulta, la cernita e l'accatastamento dei materiali eventualmente recuperabili.

Misure Preventive e Protettive, aggiuntive a quelle riportate nell'apposito successivo capitolo:

a) DPI: addetto alla rimozione di pavimenti esterni;

Prescrizioni Organizzative:

Devono essere forniti al lavoratore adeguati dispositivi di protezione individuale: **a)** guanti; **b)** casco; **c)** calzature di sicurezza con suola antiscivolo ed imperforabile; **d)** occhiali; **e)** otoprotettori.

Rischi a cui è esposto il lavoratore:

a) Caduta di materiale dall'alto o a livello;
b) Vibrazioni;
c) M.M.C. (sollevamento e trasporto);
d) Rumore;

Attrezzi utilizzati dal lavoratore:

a) Attrezzi manuali;
b) Martello demolitore elettrico;

Rischi generati dall'uso degli attrezzi:

Punture, tagli, abrasioni; Urti, colpi, impatti, compressioni; Elettrocuzione; Inalazione polveri, fibre.

Demolizione fondazione stradale (sottofase)

Demolizione di fondazione stradale. Durante la fase lavorativa si prevede il trasporto del materiale di risulta, la cernita e l'accatastamento dei materiali eventualmente recuperabili.

Macchine utilizzate:

1) Autocarro;
2) Dumper;
3) Pala meccanica.

Rischi generati dall'uso delle macchine:

Cesoiamenti, stritolamenti; Getti, schizzi; Inalazione polveri, fibre; Incendi, esplosioni; Investimento, ribaltamento; Urti, colpi, impatti, compressioni; Rumore per "Operatore autocarro"; Vibrazioni per "Operatore autocarro"; Scivolamenti, cadute a livello.

Lavoratori impegnati:

1) Addetto alla demolizione di fondazione stradale;

Addetto alla demolizione generale di tompagnature. Durante la fase lavorativa si prevede il trasporto del materiale di risulta, la cernita e l'accatastamento dei materiali eventualmente recuperabili.

Misure Preventive e Protettive, aggiuntive a quelle riportate nell'apposito successivo capitolo:

a) DPI: addetto alla demolizione generale di tompagnature;

Prescrizioni Organizzative:

Devono essere forniti al lavoratore adeguati dispositivi di protezione individuale: **a)** guanti; **b)** casco; **c)** calzature di sicurezza con suola antiscivolo ed imperforabile; **d)** occhiali; **e)** otoprotettori.

Rischi a cui è esposto il lavoratore:

a) Caduta dall'alto;
b) Inalazione polveri, fibre;
c) Vibrazioni;
d) M.M.C. (sollevamento e trasporto);
e) Rumore;

Attrezzi utilizzati dal lavoratore:

a) Argano a bandiera;
b) Argano a cavalletto;
c) Attrezzi manuali;
d) Martello demolitore elettrico;
e) Ponteggio metallico fisso;
f) Scala semplice;

Rischi generati dall'uso degli attrezzi:

Caduta dall'alto; Caduta di materiale dall'alto o a livello; Punture, tagli, abrasioni; Urti, colpi, impatti, compressioni; Elettrocuzione; Inalazione polveri, fibre; Scivolamenti, cadute a livello.

Scavo a sezione obbligata (sottofase)

Scavi a sezione obbligata, eseguiti a cielo aperto o all'interno di edifici con mezzi meccanici.

Macchine utilizzate:

1) Escavatore.

Rischi generati dall'uso delle macchine:

Cesoiamenti, stritolamenti; Elettrocuzione; Inalazione polveri, fibre; Incendi, esplosioni; Investimento, ribaltamento; Scivolamenti, cadute a livello; Vibrazioni per "Operatore escavatore"; Rumore per "Operatore escavatore".

Lavoratori impegnati:

1) Addetto allo scavo a sezione obbligata;

Addetto alla esecuzione di scavi a sezione obbligata, eseguiti a cielo aperto o all'interno di edifici con mezzi meccanici.

Misure Preventive e Protettive, aggiuntive a quelle riportate nell'apposito successivo capitolo:

a) DPI: addetto allo scavo a sezione obbligata;

Prescrizioni Organizzative:

Devono essere forniti al lavoratore adeguati dispositivi di protezione individuale: **a)** casco; **b)** guanti; **c)** occhiali protettivi; **d)** calzature di sicurezza con suola antisdrucciolo e imperforabile; **e)** mascherina antipolvere; **f)** otoprotettori.

Rischi a cui è esposto il lavoratore:

a) Scivolamenti, cadute a livello;
b) Seppellimento, sprofondamento;

Attrezzi utilizzati dal lavoratore:

a) Attrezzi manuali;
b) Andatoie e Passerelle;
c) Scala semplice;

Rischi generati dall'uso degli attrezzi:

Punture, tagli, abrasioni; Urti, colpi, impatti, compressioni; Caduta dall'alto; Caduta di materiale dall'alto o a livello.

Rinfianco con sabbia eseguito a macchina (sottofase)

Rinfianco con sabbia di tubazioni, pozzi o pozzetti eseguito a macchina con successiva compattazione del materiale con piastre vibranti.

Macchine utilizzate:

1) Escavatore mini.

Rischi generati dall'uso delle macchine:

Cesoiamenti, stritolamenti; Inalazione polveri, fibre; Incendi, esplosioni; Investimento, ribaltamento; Scivolamenti, cadute a livello; Vibrazioni per "Operatore escavatore"; Rumore per "Operatore escavatore".

Lavoratori impegnati:

1) Addetto al rinfianco con sabbia eseguito a macchina;

Addetto al rinfianco con sabbia di tubazioni, pozzi o pozzetti eseguito a macchina con successiva compattazione del materiale con piastre vibranti.

Misure Preventive e Protettive, aggiuntive a quelle riportate nell'apposito successivo capitolo:

a) DPI: addetto al rinfianco con sabbia eseguito a macchina;

Prescrizioni Organizzative:

Devono essere forniti al lavoratore adeguati dispositivi di protezione individuale: **a)** casco; **b)** guanti antivibrazioni; **c)** occhiali protettivi; **d)** calzature di sicurezza con suola antisdrucciolo e imperforabile; **e)** mascherina antipolvere; **f)** otoprotettori.

Rischi a cui è esposto il lavoratore:

a) Rumore;
b) Scivolamenti, cadute a livello;
c) Seppellimento, sprofondamento;
d) Vibrazioni;

Attrezzi utilizzati dal lavoratore:

a) Attrezzi manuali;
b) Andatoie e Passerelle;
c) Compattatore a piatto vibrante;

Rischi generati dall'uso degli attrezzi:

Punture, tagli, abrasioni; Urti, colpi, impatti, compressioni; Caduta dall'alto; Caduta di materiale dall'alto o a livello; Inalazione fumi, gas, vapori; Incendi, esplosioni.

Posa di conduttura fognaria in materie plastiche (sottofase)

Posa di conduttura fognaria , con guarnizioni a profilo divergente, in scavo a sezione obbligata, precedentemente eseguito, previa sistemazione del letto di posa con attrezzi manuali e attrezzature meccaniche.

Macchine utilizzate:

1) Autocarro con gru.

Rischi generati dall'uso delle macchine:

Cesoiamenti, stritolamenti; Elettrocuzione; Getti, schizzi; Inalazione polveri, fibre; Incendi, esplosioni; Investimento, ribaltamento; Urti, colpi, impatti, compressioni; Rumore per "Operatore autocarro"; Vibrazioni per "Operatore autocarro".

Lavoratori impegnati:

1) Addetto alla posa di conduttura fognaria in ghisa;

Addetto alla posa di conduttura fognaria in ghisa, con guarnizioni a profilo divergente, in scavo a sezione obbligata, precedentemente eseguito, previa sistemazione del letto di posa con attrezzi manuali e attrezzature meccaniche.

Misure Preventive e Protettive, aggiuntive a quelle riportate nell'apposito successivo capitolo:

a) DPI: addetto alla posa di conduttura fognaria in ghisa;

Prescrizioni Organizzative:

Devono essere forniti al lavoratore adeguati dispositivi di protezione individuale: **a)** casco; **b)** guanti; **c)** occhiali protettivi; **d)** calzature di sicurezza; **e)** mascherina antipolvere.

Rischi a cui è esposto il lavoratore:

a) Caduta di materiale dall'alto o a livello;
b) Scivolamenti, cadute a livello;

Attrezzi utilizzati dal lavoratore:

a) Attrezzi manuali;
b) Scala semplice;

Rischi generati dall'uso degli attrezzi:

Punture, tagli, abrasioni; Urti, colpi, impatti, compressioni; Caduta dall'alto.

Rinterro di scavo (sottofase)

Rinterro e compattazione di scavi precedentemente eseguiti, a mano e/o con l'ausilio di mezzi meccanici.

Macchine utilizzate:

1) Escavatore mini.

Rischi generati dall'uso delle macchine:

Cesoiamenti, stritolamenti; Inalazione polveri, fibre; Incendi, esplosioni; Investimento, ribaltamento; Scivolamenti, cadute a livello; Vibrazioni per "Operatore escavatore"; Rumore per "Operatore escavatore".

Lavoratori impegnati:

1) Addetto al rinterro di scavo;

Addetto al rinterro e compattazione di scavi precedentemente eseguiti, a mano e/o con l'ausilio di mezzi meccanici.

Misure Preventive e Protettive, aggiuntive a quelle riportate nell'apposito successivo capitolo:

a) DPI: addetto al rinterro di scavo;

Prescrizioni Organizzative:

Devono essere forniti al lavoratore adeguati dispositivi di protezione individuale: **a)** casco; **b)** guanti; **c)** occhiali protettivi; **d)** calzature di sicurezza con suola antisdrucciolo e imperforabile; **e)** mascherina antipolvere; **f)** otoprotettori.

Rischi a cui è esposto il lavoratore:

a) Scivolamenti, cadute a livello;
b) Seppellimento, sprofondamento;

Attrezzi utilizzati dal lavoratore:

a) Attrezzi manuali;
b) Andatoie e Passerelle;

Rischi generati dall'uso degli attrezzi:

Punture, tagli, abrasioni; Urti, colpi, impatti, compressioni; Caduta dall'alto; Caduta di materiale dall'alto o a livello.

Formazione di fondazione stradale (sottofase)

Formazione per strati di fondazione stradale con pietrame calcareo informe e massicciata di pietrisco, compattazione eseguita con mezzi meccanici.

Macchine utilizzate:

1) Piastra Compattatrice.

Rischi generati dall'uso delle macchine:

Cesoiamenti, stritolamenti; Inalazione fumi, gas, vapori; Inalazione polveri, fibre; Incendi, esplosioni; Rumore per "Operatore Piastra compattatrice"; Vibrazioni per "Operatore piastra compattatrice".

Lavoratori impegnati:

1) Addetto alla formazione di fondazione stradale;

Addetto alla formazione per strati di fondazione stradale con pietrame calcareo informe e massicciata di pietrisco, compattazione eseguita con mezzi meccanici.

Misure Preventive e Protettive, aggiuntive a quelle riportate nell'apposito successivo capitolo:

a) DPI: addetto alla formazione di fondazione stradale;

Prescrizioni Organizzative:

Devono essere forniti al lavoratore adeguati dispositivi di protezione individuale: **a)** casco; **b)** calzature di sicurezza; **c)** occhiali; **d)** guanti; **e)** maschera per la protezione delle vie respiratorie; **f)** otoprotettori; **g)** indumenti protettivi; **h)** indumenti ad alta visibilità.

Rischi a cui è esposto il lavoratore:

a) Investimento, ribaltamento;
b) Rumore;

Attrezzi utilizzati dal lavoratore:

a) Attrezzi manuali;

Rischi generati dall'uso degli attrezzi:

Punture, tagli, abrasioni; Urti, colpi, impatti, compressioni.

Realizzazione di pavimentazione in cubetti di pietra lavica e/o porfido (sottofase)

Realizzazione di pavimentazione in cubetti di pietra lavica e/o porfido, riempimento parziale con sabbia e ghiaia, realizzazione di massetto e posa finale della pavimentazionone.

Macchine utilizzate:

1) Dumper.

Rischi generati dall'uso delle macchine:

Cesoiamenti, stritolamenti; Inalazione polveri, fibre; Incendi, esplosioni; Investimento, ribaltamento; Rumore per "Operatore dumper"; Vibrazioni per "Operatore dumper".

Lavoratori impegnati:

1) Addetto alla posa di cubetti di pietra lavica e/o porfido;

Addetto alla realizzazione di marciapiede, eseguito mediante la preventiva posa in opera di cordoli in calcestruzzo prefabbricato, riempimento parziale con sabbia e ghiaia, realizzazione di massetto e posa finale della pavimentazione.

Misure Preventive e Protettive, aggiuntive a quelle riportate nell'apposito successivo capitolo:

a) DPI: addetto alla realizzazione di marciapiedi;

Prescrizioni Organizzative:

Devono essere forniti al lavoratore adeguati dispositivi di protezione individuale: **a)** casco; **b)** calzature di sicurezza; **c)** occhiali; **d)** guanti; **e)** maschera per la protezione delle vie respiratorie; **f)** otoprotettori; **g)** indumenti protettivi; **h)** indumenti ad alta visibilità.

Rischi a cui è esposto il lavoratore:
a) Investimento, ribaltamento;
b) Vibrazioni;
c) Chimico;
d) M.M.C. (sollevamento e trasporto);
e) Rumore;

Attrezzi utilizzati dal lavoratore:
a) Attrezzi manuali;

Rischi generati dall'uso degli attrezzi:
Punture, tagli, abrasioni; Urti, colpi, impatti, compressioni.

Smobilizzo del cantiere (sottofase)

Smobilizzo del cantiere realizzato attraverso lo smontaggio delle postazioni di lavoro fisse, di tutti gli impianti di cantiere, delle opere provvisionali e di protezione e della recinzione posta in opera all'insediamento del cantiere stesso.

Macchine utilizzate:
1) Autocarro con gru.

Rischi generati dall'uso delle macchine:
Cesoiamenti, stritolamenti; Elettrocuzione; Getti, schizzi; Inalazione polveri, fibre; Incendi, esplosioni; Investimento, ribaltamento; Urti, colpi, impatti, compressioni; Rumore per "Operatore autocarro"; Vibrazioni per "Operatore autocarro".

Lavoratori impegnati:
1) Addetto allo smobilizzo del cantiere;
Addetto allo smobilizzo del cantiere realizzato attraverso lo smontaggio delle postazioni di lavoro fisse, di tutti gli impianti di cantiere, delle opere provvisionali e di protezione e della recinzione posta in opera all'insediamento del cantiere stesso.

Misure Preventive e Protettive, aggiuntive a quelle riportate nell'apposito successivo capitolo:
a) DPI: addetto allo smobilizzo del cantiere;

Prescrizioni Organizzative:

Devono essere forniti ai lavoratori adeguati dispositivi di protezione individuale: **a)** casco; **b)** guanti; **c)** calzature di sicurezza con suola antisdrucciolo e imperforabile; **d)** occhiali di sicurezza.

Rischi a cui è esposto il lavoratore:
a) Caduta di materiale dall'alto o a livello;

Attrezzi utilizzati dal lavoratore:
a) Attrezzi manuali;
b) Scala doppia;
c) Scala semplice;
d) Smerigliatrice angolare (flessibile);
e) Trapano elettrico;

Rischi generati dall'uso degli attrezzi:
Punture, tagli, abrasioni; Urti, colpi, impatti, compressioni; Caduta dall'alto; Cesoiamenti, stritolamenti; Elettrocuzione; Inalazione polveri, fibre.

Con Pozzetto (sottofase)

Allestimento di cantiere temporaneo su strada (sottofase)

Allestimento di un cantiere temporaneo lungo una strada carrabile.

Macchine utilizzate:
1) Autocarro con gru.

Rischi generati dall'uso delle macchine:
Cesoiamenti, stritolamenti; Elettrocuzione; Getti, schizzi; Inalazione polveri, fibre; Incendi, esplosioni; Investimento, ribaltamento; Urti, colpi, impatti, compressioni; Rumore per "Operatore autocarro"; Vibrazioni per "Operatore autocarro".

Lavoratori impegnati:
1) Addetto all'allestimento di cantiere temporaneo su strada;
Addetto all'allestimento di un cantiere temporaneo lungo una strada carrabile senza interruzione del servizio.

Misure Preventive e Protettive, aggiuntive a quelle riportate nell'apposito successivo capitolo:
a) DPI: addetto all'allestimento di cantiere temporaneo su strada;

Prescrizioni Organizzative:

Devono essere forniti al lavoratore adeguati dispositivi di protezione individuale: **a)** casco; **b)** guanti; **c)** occhiali a

tenuta; **d)** mascherina antipolvere; **e)** indumenti ad alta visibilità; **f)** calzature di sicurezza con suola imperforabile.

Rischi a cui è esposto il lavoratore:

a) Investimento, ribaltamento;
b) Rumore;

Attrezzi utilizzati dal lavoratore:

a) Attrezzi manuali;
b) Scala semplice;
c) Sega circolare;
d) Smerigliatrice angolare (flessibile);
e) Trapano elettrico;

Rischi generati dall'uso degli attrezzi:

Punture, tagli, abrasioni; Urti, colpi, impatti, compressioni; Caduta dall'alto; Movimentazione manuale dei carichi; Elettrocuzione; Inalazione polveri, fibre; Scivolamenti, cadute a livello; Ustioni.

Allestimento di servizi sanitari del cantiere (sottofase)

Allestimento di servizi sanitari costituiti dai locali necessari all'attività di primo soccorso in cantiere.

Macchine utilizzate:

1) Autocarro con gru.

Rischi generati dall'uso delle macchine:

Cesoiamenti, stritolamenti; Elettrocuzione; Getti, schizzi; Inalazione polveri, fibre; Incendi, esplosioni; Investimento, ribaltamento; Urti, colpi, impatti, compressioni; Rumore per "Operatore autocarro"; Vibrazioni per "Operatore autocarro".

Lavoratori impegnati:

1) Addetto all'allestimento di servizi sanitari del cantiere;

Addetto all'allestimento di servizi sanitari costituiti dai locali necessari all'attività di primo soccorso in cantiere.

Misure Preventive e Protettive, aggiuntive a quelle riportate nell'apposito successivo capitolo:

a) DPI: addetto all'allestimento di servizi sanitari del cantiere;

Prescrizioni Organizzative:

Devono essere forniti ai lavoratori adeguati dispositivi di protezione individuale: **a)** casco; **b)** guanti; **c)** calzature di sicurezza con suola antisdrucciolo e imperforabile; **d)** occhiali di sicurezza.

Rischi a cui è esposto il lavoratore:

a) Caduta di materiale dall'alto o a livello;

Attrezzi utilizzati dal lavoratore:

a) Attrezzi manuali;
b) Scala semplice;
c) Sega circolare;
d) Smerigliatrice angolare (flessibile);
e) Trapano elettrico;

Rischi generati dall'uso degli attrezzi:

Punture, tagli, abrasioni; Urti, colpi, impatti, compressioni; Caduta dall'alto; Elettrocuzione; Inalazione polveri, fibre; Scivolamenti, cadute a livello.

Rimozione di pavimentazione in cubetti di pietra lavica e/o porfido (sottofase)

Rimozione di pavimentazione in cubetti di pietra lavica e/o porfido. Durante la fase lavorativa si prevede il trasporto del materiale di risulta, la cernita e l'accatastamento dei materiali eventualmente recuperabili.

Macchine utilizzate:

1) Autocarro.

Rischi generati dall'uso delle macchine:

Cesoiamenti, stritolamenti; Getti, schizzi; Inalazione polveri, fibre; Incendi, esplosioni; Investimento, ribaltamento; Urti, colpi, impatti, compressioni; Rumore per "Operatore autocarro"; Vibrazioni per "Operatore autocarro".

Lavoratori impegnati:

1) Addetto alla rimozione di pavimenti esterni;

Addetto alla rimozione di pavimenti esterni. Durante la fase lavorativa si prevede il trasporto del materiale di risulta, la cernita e l'accatastamento dei materiali eventualmente recuperabili.

Misure Preventive e Protettive, aggiuntive a quelle riportate nell'apposito successivo capitolo:

a) DPI: addetto alla rimozione di pavimenti esterni;

Prescrizioni Organizzative:

Devono essere forniti al lavoratore adeguati dispositivi di protezione individuale: **a)** guanti; **b)** casco; **c)** calzature di

sicurezza con suola antiscivolo ed imperforabile; **d)** occhiali; **e)** otoprotettori.

Rischi a cui è esposto il lavoratore:

a) Caduta di materiale dall'alto o a livello;
b) Vibrazioni;
c) M.M.C. (sollevamento e trasporto);
d) Rumore;

Attrezzi utilizzati dal lavoratore:

a) Attrezzi manuali;
b) Martello demolitore elettrico;

Rischi generati dall'uso degli attrezzi:

Punture, tagli, abrasioni; Urti, colpi, impatti, compressioni; Elettrocuzione; Inalazione polveri, fibre.

Demolizione fondazione stradale (sottofase)

Demolizione di fondazione stradale. Durante la fase lavorativa si prevede il trasporto del materiale di risulta, la cernita e l'accatastamento dei materiali eventualmente recuperabili.

Macchine utilizzate:

1) Autocarro;
2) Dumper;
3) Pala meccanica.

Rischi generati dall'uso delle macchine:

Cesoiamenti, stritolamenti; Getti, schizzi; Inalazione polveri, fibre; Incendi, esplosioni; Investimento, ribaltamento; Urti, colpi, impatti, compressioni; Rumore per "Operatore autocarro"; Vibrazioni per "Operatore autocarro"; Scivolamenti, cadute a livello.

Lavoratori impegnati:

1) Addetto alla demolizione di fondazione stradale;

Addetto alla demolizione generale di tompagnature. Durante la fase lavorativa si prevede il trasporto del materiale di risulta, la cernita e l'accatastamento dei materiali eventualmente recuperabili.

Misure Preventive e Protettive, aggiuntive a quelle riportate nell'apposito successivo capitolo:

a) DPI: addetto alla demolizione generale di tompagnature;

Prescrizioni Organizzative:

Devono essere forniti al lavoratore adeguati dispositivi di protezione individuale: **a)** guanti; **b)** casco; **c)** calzature di sicurezza con suola antiscivolo ed imperforabile; **d)** occhiali; **e)** otoprotettori.

Rischi a cui è esposto il lavoratore:

a) Caduta dall'alto;
b) Inalazione polveri, fibre;
c) Vibrazioni;
d) M.M.C. (sollevamento e trasporto);
e) Rumore;

Attrezzi utilizzati dal lavoratore:

a) Argano a bandiera;
b) Argano a cavalletto;
c) Attrezzi manuali;
d) Martello demolitore elettrico;
e) Ponteggio metallico fisso;
f) Scala semplice;

Rischi generati dall'uso degli attrezzi:

Caduta dall'alto; Caduta di materiale dall'alto o a livello; Punture, tagli, abrasioni; Urti, colpi, impatti, compressioni; Elettrocuzione; Inalazione polveri, fibre; Scivolamenti, cadute a livello.

Scavo a sezione obbligata (sottofase)

Scavi a sezione obbligata, eseguiti a cielo aperto o all'interno di edifici con mezzi meccanici.

Macchine utilizzate:

1) Escavatore.

Rischi generati dall'uso delle macchine:

Cesoiamenti, stritolamenti; Elettrocuzione; Inalazione polveri, fibre; Incendi, esplosioni; Investimento, ribaltamento; Scivolamenti, cadute a livello; Vibrazioni per "Operatore escavatore"; Rumore per "Operatore escavatore".

Lavoratori impegnati:

1) Addetto allo scavo a sezione obbligata;

Addetto alla esecuzione di scavi a sezione obbligata, eseguiti a cielo aperto o all'interno di edifici con mezzi meccanici.

Misure Preventive e Protettive, aggiuntive a quelle riportate nell'apposito successivo capitolo:

a) DPI: addetto allo scavo a sezione obbligata;

Prescrizioni Organizzative:

Devono essere forniti al lavoratore adeguati dispositivi di protezione individuale: **a)** casco; **b)** guanti; **c)** occhiali protettivi; **d)** calzature di sicurezza con suola antisdrucciolo e imperforabile; **e)** mascherina antipolvere; **f)** otoprotettori.

Rischi a cui è esposto il lavoratore:

a) Scivolamenti, cadute a livello;
b) Seppellimento, sprofondamento;

Attrezzi utilizzati dal lavoratore:

a) Attrezzi manuali;
b) Andatoie e Passerelle;
c) Scala semplice;

Rischi generati dall'uso degli attrezzi:

Punture, tagli, abrasioni; Urti, colpi, impatti, compressioni; Caduta dall'alto; Caduta di materiale dall'alto o a livello.

Getto in calcestruzzo per opere non strutturali (sottofase)

Esecuzione di getti in calcestruzzo per la realizzazione di opere non strutturali.

Lavoratori impegnati:

1) Addetto al getto in calcestruzzo per opere non strutturali;

Addetto all'esecuzione di getti in calcestruzzo per la realizzazione di opere non strutturali.

Misure Preventive e Protettive, aggiuntive a quelle riportate nell'apposito successivo capitolo:

a) DPI: addetto al getto in calcestruzzo per opere non strutturali;

Prescrizioni Organizzative:

Devono essere forniti al lavoratore adeguati dispositivi di protezione individuale: **a)** guanti; **b)** casco; **c)** stivali di sicurezza; **d)** cinture di sicurezza; **e)** indumenti protettivi (tute).

Rischi a cui è esposto il lavoratore:

a) M.M.C. (sollevamento e trasporto);
b) Chimico;
c) Rumore;

Attrezzi utilizzati dal lavoratore:

a) Andatoie e Passerelle;
b) Attrezzi manuali;
c) Betoniera a bicchiere;

Rischi generati dall'uso degli attrezzi:

Caduta dall'alto; Caduta di materiale dall'alto o a livello; Punture, tagli, abrasioni; Urti, colpi, impatti, compressioni; Cesoiamenti, stritolamenti; Elettrocuzione; Getti, schizzi; Inalazione polveri, fibre.

Posa di pozzetto di ispezione (sottofase)

Posa e messa in esercizio di pozzetto di ispezione compreso il collegamento idraulico per l'adduzione e l'allontanamento delle acque fino al pozzetto di deviazione.

Macchine utilizzate:

1) Autocarro con gru.

Rischi generati dall'uso delle macchine:

Cesoiamenti, stritolamenti; Elettrocuzione; Getti, schizzi; Inalazione polveri, fibre; Incendi, esplosioni; Investimento, ribaltamento; Urti, colpi, impatti, compressioni; Rumore per "Operatore autocarro"; Vibrazioni per "Operatore autocarro".

Lavoratori impegnati:

1) Addetto alla posa di pozzetti prefabbricati;

Posa e messa in esercizio di vasca settica interrata di tipo Imhoff, compreso il collegamento idraulico per l'adduzione e l'allontanamento delle acque fino al pozzetto di deviazione.

Misure Preventive e Protettive, aggiuntive a quelle riportate nell'apposito successivo capitolo:

a) DPI: addetto alla posa di fossa biologica prefabbricata;

Prescrizioni Organizzative:

Devono essere forniti al lavoratore adeguati dispositivi di protezione individuale: **a)** casco; **b)** guanti; **c)** occhiali protettivi; **d)** calzature di sicurezza con suola antisdrucciolo e imperforabile; **e)** occhiali o visiera di sicurezza; **f)** otoprotettori.

Rischi a cui è esposto il lavoratore:

a) Caduta di materiale dall'alto o a livello;

Attrezzi utilizzati dal lavoratore:

a) Attrezzi manuali;
b) Scala semplice;

Rischi generati dall'uso degli attrezzi:

Punture, tagli, abrasioni; Urti, colpi, impatti, compressioni; Caduta dall'alto.

Rinfianco con sabbia eseguito a macchina (sottofase)

Rinfianco con sabbia di tubazioni, pozzi o pozzetti eseguito a macchina con successiva compattazione del materiale con piastre vibranti.

Macchine utilizzate:

1) Escavatore mini.

Rischi generati dall'uso delle macchine:

Cesoiamenti, stritolamenti; Inalazione polveri, fibre; Incendi, esplosioni; Investimento, ribaltamento; Scivolamenti, cadute a livello; Vibrazioni per "Operatore escavatore"; Rumore per "Operatore escavatore".

Lavoratori impegnati:

1) Addetto al rinfianco con sabbia eseguito a macchina;

Addetto al rinfianco con sabbia di tubazioni, pozzi o pozzetti eseguito a macchina con successiva compattazione del materiale con piastre vibranti.

Misure Preventive e Protettive, aggiuntive a quelle riportate nell'apposito successivo capitolo:

a) DPI: addetto al rinfianco con sabbia eseguito a macchina;

Prescrizioni Organizzative:

Devono essere forniti al lavoratore adeguati dispositivi di protezione individuale: **a)** casco; **b)** guanti antivibrazioni; **c)** occhiali protettivi; **d)** calzature di sicurezza con suola antisdrucciolo e imperforabile; **e)** mascherina antipolvere; **f)** otoprotettori.

Rischi a cui è esposto il lavoratore:

a) Rumore;
b) Scivolamenti, cadute a livello;
c) Seppellimento, sprofondamento;
d) Vibrazioni;

Attrezzi utilizzati dal lavoratore:

a) Attrezzi manuali;
b) Andatoie e Passerelle;
c) Compattatore a piatto vibrante;

Rischi generati dall'uso degli attrezzi:

Punture, tagli, abrasioni; Urti, colpi, impatti, compressioni; Caduta dall'alto; Caduta di materiale dall'alto o a livello; Inalazione fumi, gas, vapori; Incendi, esplosioni.

Posa di conduttura fognaria in materie plastiche (sottofase)

Posa di conduttura fognaria , con guarnizioni a profilo divergente, in scavo a sezione obbligata, precedentemente eseguito, previa sistemazione del letto di posa con attrezzi manuali e attrezzature meccaniche.

Macchine utilizzate:

1) Autocarro con gru.

Rischi generati dall'uso delle macchine:

Cesoiamenti, stritolamenti; Elettrocuzione; Getti, schizzi; Inalazione polveri, fibre; Incendi, esplosioni; Investimento, ribaltamento; Urti, colpi, impatti, compressioni; Rumore per "Operatore autocarro"; Vibrazioni per "Operatore autocarro".

Lavoratori impegnati:

1) Addetto alla posa di conduttura fognaria in ghisa;

Addetto alla posa di conduttura fognaria in ghisa, con guarnizioni a profilo divergente, in scavo a sezione obbligata, precedentemente eseguito, previa sistemazione del letto di posa con attrezzi manuali e attrezzature meccaniche.

Misure Preventive e Protettive, aggiuntive a quelle riportate nell'apposito successivo capitolo:

a) DPI: addetto alla posa di conduttura fognaria in ghisa;

Prescrizioni Organizzative:

Devono essere forniti al lavoratore adeguati dispositivi di protezione individuale: **a)** casco; **b)** guanti; **c)** occhiali protettivi; **d)** calzature di sicurezza; **e)** mascherina antipolvere.

Rischi a cui è esposto il lavoratore:

a) Caduta di materiale dall'alto o a livello;
b) Scivolamenti, cadute a livello;

Attrezzi utilizzati dal lavoratore:

a) Attrezzi manuali;

b) Scala semplice;

Rischi generati dall'uso degli attrezzi:

Punture, tagli, abrasioni; Urti, colpi, impatti, compressioni; Caduta dall'alto.

Rinterro di scavo (sottofase)

Rinterro e compattazione di scavi precedentemente eseguiti, a mano e/o con l'ausilio di mezzi meccanici.

Macchine utilizzate:

1) Escavatore mini.

Rischi generati dall'uso delle macchine:

Cesoiamenti, stritolamenti; Inalazione polveri, fibre; Incendi, esplosioni; Investimento, ribaltamento; Scivolamenti, cadute a livello; Vibrazioni per "Operatore escavatore"; Rumore per "Operatore escavatore".

Lavoratori impegnati:

1) Addetto al rinterro di scavo;

Addetto al rinterro e compattazione di scavi precedentemente eseguiti, a mano e/o con l'ausilio di mezzi meccanici.

Misure Preventive e Protettive, aggiuntive a quelle riportate nell'apposito successivo capitolo:

a) DPI: addetto al rinterro di scavo;

Prescrizioni Organizzative:

Devono essere forniti al lavoratore adeguati dispositivi di protezione individuale: **a)** casco; **b)** guanti; **c)** occhiali protettivi; **d)** calzature di sicurezza con suola antisdrucciolo e imperforabile; **e)** mascherina antipolvere; **f)** otoprotettori.

Rischi a cui è esposto il lavoratore:

a) Scivolamenti, cadute a livello;
b) Seppellimento, sprofondamento;

Attrezzi utilizzati dal lavoratore:

a) Attrezzi manuali;
b) Andatoie e Passerelle;

Rischi generati dall'uso degli attrezzi:

Punture, tagli, abrasioni; Urti, colpi, impatti, compressioni; Caduta dall'alto; Caduta di materiale dall'alto o a livello.

Formazione di fondazione stradale (sottofase)

Formazione per strati di fondazione stradale con pietrame calcareo informe e massicciata di pietrisco, compattazione eseguita con mezzi meccanici.

Macchine utilizzate:

1) Piastra Compattatrice.

Rischi generati dall'uso delle macchine:

Cesoiamenti, stritolamenti; Inalazione fumi, gas, vapori; Inalazione polveri, fibre; Incendi, esplosioni; Rumore per "Operatore Piastra compattatrice"; Vibrazioni per "Operatore piastra compattatrice".

Lavoratori impegnati:

1) Addetto alla formazione di fondazione stradale;

Addetto alla formazione per strati di fondazione stradale con pietrame calcareo informe e massicciata di pietrisco, compattazione eseguita con mezzi meccanici.

Misure Preventive e Protettive, aggiuntive a quelle riportate nell'apposito successivo capitolo:

a) DPI: addetto alla formazione di fondazione stradale;

Prescrizioni Organizzative:

Devono essere forniti al lavoratore adeguati dispositivi di protezione individuale: **a)** casco; **b)** calzature di sicurezza; **c)** occhiali; **d)** guanti; **e)** maschera per la protezione delle vie respiratorie; **f)** otoprotettori; **g)** indumenti protettivi; **h)** indumenti ad alta visibilità.

Rischi a cui è esposto il lavoratore:

a) Investimento, ribaltamento;
b) Rumore;

Attrezzi utilizzati dal lavoratore:

a) Attrezzi manuali;

Rischi generati dall'uso degli attrezzi:

Punture, tagli, abrasioni; Urti, colpi, impatti, compressioni.

Realizzazione di pavimentazione in cubetti di pietra lavica e/o

porfido (sottofase)

Realizzazione di pavimentazione in cubetti di pietra lavica e/o porfido, riempimento parziale con sabbia e ghiaia, realizzazione di massetto e posa finale della pavimentazionone.

Macchine utilizzate:

1) Dumper.

Rischi generati dall'uso delle macchine:

Cesoiamenti, stritolamenti; Inalazione polveri, fibre; Incendi, esplosioni; Investimento, ribaltamento; Rumore per "Operatore dumper"; Vibrazioni per "Operatore dumper".

Lavoratori impegnati:

1) Addetto alla posa di cubetti di pietra lavica e/o porfido;

Addetto alla realizzazione di marciapiede, eseguito mediante la preventiva posa in opera di cordoli in calcestruzzo prefabbricato, riempimento parziale con sabbia e ghiaia, realizzazione di massetto e posa finale della pavimentazione.

Misure Preventive e Protettive, aggiuntive a quelle riportate nell'apposito successivo capitolo:

a) DPI: addetto alla realizzazione di marciapiedi;

Prescrizioni Organizzative:

Devono essere forniti al lavoratore adeguati dispositivi di protezione individuale: **a)** casco; **b)** calzature di sicurezza; **c)** occhiali; **d)** guanti; **e)** maschera per la protezione delle vie respiratorie; **f)** otoprotettori; **g)** indumenti protettivi; **h)** indumenti ad alta visibilità.

Rischi a cui è esposto il lavoratore:

a) Investimento, ribaltamento;
b) Vibrazioni;
c) Chimico;
d) M.M.C. (sollevamento e trasporto);
e) Rumore;

Attrezzi utilizzati dal lavoratore:

a) Attrezzi manuali;

Rischi generati dall'uso degli attrezzi:

Punture, tagli, abrasioni; Urti, colpi, impatti, compressioni.

Smobilizzo del cantiere (sottofase)

Smobilizzo del cantiere realizzato attraverso lo smontaggio delle postazioni di lavoro fisse, di tutti gli impianti di cantiere, delle opere provvisionali e di protezione e della recinzione posta in opera all'insediamento del cantiere stesso.

Macchine utilizzate:

1) Autocarro con gru.

Rischi generati dall'uso delle macchine:

Cesoiamenti, stritolamenti; Elettrocuzione; Getti, schizzi; Inalazione polveri, fibre; Incendi, esplosioni; Investimento, ribaltamento; Urti, colpi, impatti, compressioni; Rumore per "Operatore autocarro"; Vibrazioni per "Operatore autocarro".

Lavoratori impegnati:

1) Addetto allo smobilizzo del cantiere;

Addetto allo smobilizzo del cantiere realizzato attraverso lo smontaggio delle postazioni di lavoro fisse, di tutti gli impianti di cantiere, delle opere provvisionali e di protezione e della recinzione posta in opera all'insediamento del cantiere stesso.

Misure Preventive e Protettive, aggiuntive a quelle riportate nell'apposito successivo capitolo:

a) DPI: addetto allo smobilizzo del cantiere;

Prescrizioni Organizzative:

Devono essere forniti ai lavoratori adeguati dispositivi di protezione individuale: **a)** casco; **b)** guanti; **c)** calzature di sicurezza con suola antisdrucciolo e imperforabile; **d)** occhiali di sicurezza.

Rischi a cui è esposto il lavoratore:

a) Caduta di materiale dall'alto o a livello;

Attrezzi utilizzati dal lavoratore:

a) Attrezzi manuali;
b) Scala doppia;
c) Scala semplice;
d) Smerigliatrice angolare (flessibile);
e) Trapano elettrico;

Rischi generati dall'uso degli attrezzi:

Punture, tagli, abrasioni; Urti, colpi, impatti, compressioni; Caduta dall'alto; Cesoiamenti, stritolamenti; Elettrocuzione; Inalazione polveri, fibre.

Allaccio Idrico

La Lavorazione è suddivisa nelle seguenti Fasi e Sottofasi:

Pavimentazione in Conglomerato Bituminoso
- Allestimento di cantiere temporaneo su strada
- Allestimento di servizi sanitari del cantiere
- Tracciamento dell'asse di scavo
- Taglio di asfalto di carreggiata stradale
- Asportazione di strato di usura e collegamento
- Demolizione fondazione stradale
- Scavo a sezione obbligata
- Rinfianco con sabbia eseguito a macchina
- Posa di conduttura idrica in materie plastiche
- Posa di organi di intercettazione e regolazione
- Rinterro di scavo
- Formazione di fondazione stradale
- Formazione di manto di usura e collegamento
- Smobilizzo del cantiere

Pavimentazione in Basolato
- Allestimento di cantiere temporaneo su strada
- Allestimento di servizi sanitari del cantiere
- Rimozione di pavimentazione in basoli
- Demolizione fondazione stradale
- Scavo a sezione obbligata
- Rinfianco con sabbia eseguito a macchina
- Posa di conduttura idrica in materie plastiche
- Posa di organi di intercettazione e regolazione
- Rinterro di scavo
- Formazione di fondazione stradale
- Realizzazione di pavimentazione in basolato
- Smobilizzo del cantiere

Pavimentazione in Cubetti
- Allestimento di cantiere temporaneo su strada
- Allestimento di servizi sanitari del cantiere
- Rimozione di pavimentazione in cubetti di pietra lavica e/o porfido
- Demolizione fondazione stradale
- Scavo a sezione obbligata
- Rinfianco con sabbia eseguito a macchina
- Posa di conduttura idrica in materie plastiche
- Posa di organi di intercettazione e regolazione
- Rinterro di scavo
- Formazione di fondazione stradale
- Realizzazione di pavimentazione in cubetti di pietra lavica e/o porfido
- Smobilizzo del cantiere

Pavimentazione in Conglomerato Bituminoso (fase)

Allestimento di cantiere temporaneo su strada (sottofase)

Allestimento di un cantiere temporaneo lungo una strada carrabile.

Macchine utilizzate:

1) Autocarro con gru.

Rischi generati dall'uso delle macchine:

Cesoiamenti, stritolamenti; Elettrocuzione; Getti, schizzi; Inalazione polveri, fibre; Incendi, esplosioni; Investimento, ribaltamento; Urti, colpi, impatti, compressioni; Rumore per "Operatore autocarro"; Vibrazioni per "Operatore autocarro".

Lavoratori impegnati:

1) Addetto all'allestimento di cantiere temporaneo su strada;
   Addetto all'allestimento di un cantiere temporaneo lungo una strada carrabile senza interruzione del servizio.
   Misure Preventive e Protettive, aggiuntive a quelle riportate nell'apposito successivo capitolo:
   a) DPI: addetto all'allestimento di cantiere temporaneo su strada;

Prescrizioni Organizzative:

Devono essere forniti al lavoratore adeguati dispositivi di protezione individuale: **a)** casco; **b)** guanti; **c)** occhiali a tenuta; **d)** mascherina antipolvere; **e)** indumenti ad alta visibilità; **f)** calzature di sicurezza con suola imperforabile.

Rischi a cui è esposto il lavoratore:

a) Investimento, ribaltamento;
b) Rumore;

Attrezzi utilizzati dal lavoratore:

a) Attrezzi manuali;
b) Scala semplice;
c) Sega circolare;
d) Smerigliatrice angolare (flessibile);
e) Trapano elettrico;

Rischi generati dall'uso degli attrezzi:

Punture, tagli, abrasioni; Urti, colpi, impatti, compressioni; Caduta dall'alto; Movimentazione manuale dei carichi; Elettrocuzione; Inalazione polveri, fibre; Scivolamenti, cadute a livello; Ustioni.

Allestimento di servizi sanitari del cantiere (sottofase)

Allestimento di servizi sanitari costituiti dai locali necessari all'attività di primo soccorso in cantiere.

Macchine utilizzate:

1) Autocarro con gru.
   Rischi generati dall'uso delle macchine:
   Cesoiamenti, stritolamenti; Elettrocuzione; Getti, schizzi; Inalazione polveri, fibre; Incendi, esplosioni; Investimento, ribaltamento; Urti, colpi, impatti, compressioni; Rumore per "Operatore autocarro"; Vibrazioni per "Operatore autocarro".

Lavoratori impegnati:

1) Addetto all'allestimento di servizi sanitari del cantiere;
   Addetto all'allestimento di servizi sanitari costituiti dai locali necessari all'attività di primo soccorso in cantiere.
   Misure Preventive e Protettive, aggiuntive a quelle riportate nell'apposito successivo capitolo:
   a) DPI: addetto all'allestimento di servizi sanitari del cantiere;

Prescrizioni Organizzative:

Devono essere forniti ai lavoratori adeguati dispositivi di protezione individuale: **a)** casco; **b)** guanti; **c)** calzature di sicurezza con suola antisdrucciolo e imperforabile; **d)** occhiali di sicurezza.

Rischi a cui è esposto il lavoratore:

a) Caduta di materiale dall'alto o a livello;

Attrezzi utilizzati dal lavoratore:

a) Attrezzi manuali;
b) Scala semplice;
c) Sega circolare;
d) Smerigliatrice angolare (flessibile);
e) Trapano elettrico;

Rischi generati dall'uso degli attrezzi:

Punture, tagli, abrasioni; Urti, colpi, impatti, compressioni; Caduta dall'alto; Elettrocuzione; Inalazione polveri, fibre; Scivolamenti, cadute a livello.

Tracciamento dell'asse di scavo (sottofase)

Il tracciamento dell'asse di scavo avviene tracciando sul terreno una serie di punti fissi di direzione, che si trovavano esattamente sulla direttrice di avanzamento.

Lavoratori impegnati:

1) Addetto al tracciamento dell'asse di scavo;
   Addetto al tracciamento dell'asse di scavo. Il tracciamento dell'asse di scavo avviene tracciando sul terreno una serie di punti fissi di direzione, che si trovavano esattamente sulla direttrice di avanzamento.
   Misure Preventive e Protettive, aggiuntive a quelle riportate nell'apposito successivo capitolo:
   a) DPI: addetto al tracciamento dell'asse di scavo;

Prescrizioni Organizzative:

Devono essere forniti al lavoratore adeguati dispositivi di protezione individuale: **a)** casco; **b)** guanti; **c)** occhiali protettivi; **d)** calzature di sicurezza con suola antisdrucciolo e imperforabile; **e)** mascherina antipolvere; **f)** otoprotettori.

Rischi a cui è esposto il lavoratore:

a) Scivolamenti, cadute a livello;

Attrezzi utilizzati dal lavoratore:

a) Attrezzi manuali;

Rischi generati dall'uso degli attrezzi:

Punture, tagli, abrasioni; Urti, colpi, impatti, compressioni.

Taglio di asfalto di carreggiata stradale (sottofase)

Taglio dell'asfalto della carreggiata stradale eseguito con l'ausilio di attrezzi meccanici.

Macchine utilizzate:

1) Autocarro;
2) Escavatore.

Rischi generati dall'uso delle macchine:

Cesoiamenti, stritolamenti; Getti, schizzi; Inalazione polveri, fibre; Incendi, esplosioni; Investimento, ribaltamento; Urti, colpi, impatti, compressioni; Rumore per "Operatore autocarro"; Vibrazioni per "Operatore autocarro"; Elettrocuzione; Scivolamenti, cadute a livello.

Lavoratori impegnati:

1) Addetto al taglio di asfalto di carreggiata stradale;

Addetto al taglio dell'asfalto della carreggiata stradale eseguito con l'ausilio di attrezzi meccanici.

Misure Preventive e Protettive, aggiuntive a quelle riportate nell'apposito successivo capitolo:

a) DPI: addetto al taglio di asfalto di carreggiata stradale;

Prescrizioni Organizzative:

Devono essere forniti al lavoratore adeguati dispositivi di protezione individuale: **a)** guanti; **b)** casco; **c)** occhiali o schermi facciali protettivi; **d)** calzature di sicurezza con suola antisdrucciolo e imperforabile e puntale d'acciaio; **e)** otoprotettori.

Rischi a cui è esposto il lavoratore:

a) Investimento, ribaltamento;
b) Rumore;
c) Vibrazioni;

Attrezzi utilizzati dal lavoratore:

a) Attrezzi manuali;
b) Tagliasfalto a disco;

Rischi generati dall'uso degli attrezzi:

Punture, tagli, abrasioni; Urti, colpi, impatti, compressioni; Getti, schizzi; Incendi, esplosioni; Investimento, ribaltamento; Scivolamenti, cadute a livello.

Asportazione di strato di usura e collegamento (sottofase)

Asportazione dello strato d'usura e collegamento mediante mezzi meccanici ed allontanamento dei materiali di risulta.

Macchine utilizzate:

1) Scarificatrice;
2) Autocarro.

Rischi generati dall'uso delle macchine:

Cesoiamenti, stritolamenti; Inalazione fumi, gas, vapori; Incendi, esplosioni; Investimento, ribaltamento; Urti, colpi, impatti, compressioni; Rumore per "Addetto scarificatrice (fresa)"; Vibrazioni per "Addetto scarificatrice (fresa)"; Getti, schizzi; Inalazione polveri, fibre.

Lavoratori impegnati:

1) Addetto all'asportazione di strato di usura e collegamento;

Addetto all'asportazione dello strato d'usura e collegamento mediante mezzi meccanici ed allontanamento dei materiali di risulta.

Misure Preventive e Protettive, aggiuntive a quelle riportate nell'apposito successivo capitolo:

a) DPI: addetto all'asportazione di strato di usura e collegamento;

Prescrizioni Organizzative:

Devono essere forniti al lavoratore adeguati dispositivi di protezione individuale: **a)** casco; **b)** calzature di sicurezza; **c)** occhiali; **d)** guanti; **e)** maschera per la protezione delle vie respiratorie; **f)** otoprotettori; **g)** indumenti protettivi; **h)** indumenti ad alta visibilità.

Rischi a cui è esposto il lavoratore:
a) Investimento, ribaltamento;
b) Vibrazioni;
c) Rumore;

Attrezzi utilizzati dal lavoratore:
a) Attrezzi manuali;

Rischi generati dall'uso degli attrezzi:
Punture, tagli, abrasioni; Urti, colpi, impatti, compressioni.

Demolizione fondazione stradale (sottofase)

Demolizione di fondazione stradale. Durante la fase lavorativa si prevede il trasporto del materiale di risulta, la cernita e l'accatastamento dei materiali eventualmente recuperabili.

Macchine utilizzate:
1) Autocarro;
2) Dumper;
3) Pala meccanica.

Rischi generati dall'uso delle macchine:
Cesoiamenti, stritolamenti; Getti, schizzi; Inalazione polveri, fibre; Incendi, esplosioni; Investimento, ribaltamento; Urti, colpi, impatti, compressioni; Rumore per "Operatore autocarro"; Vibrazioni per "Operatore autocarro"; Scivolamenti, cadute a livello.

Lavoratori impegnati:
1) Addetto alla demolizione di fondazione stradale;
Addetto alla demolizione generale di tompagnature. Durante la fase lavorativa si prevede il trasporto del materiale di risulta, la cernita e l'accatastamento dei materiali eventualmente recuperabili.

Misure Preventive e Protettive, aggiuntive a quelle riportate nell'apposito successivo capitolo:
a) DPI: addetto alla demolizione generale di tompagnature;

Prescrizioni Organizzative:

Devono essere forniti al lavoratore adeguati dispositivi di protezione individuale: **a)** guanti; **b)** casco; **c)** calzature di sicurezza con suola antiscivolo ed imperforabile; **d)** occhiali; **e)** otoprotettori.

Rischi a cui è esposto il lavoratore:
a) Caduta dall'alto;
b) Inalazione polveri, fibre;
c) Vibrazioni;
d) M.M.C. (sollevamento e trasporto);
e) Rumore;

Attrezzi utilizzati dal lavoratore:
a) Argano a bandiera;
b) Argano a cavalletto;
c) Attrezzi manuali;
d) Martello demolitore elettrico;
e) Ponteggio metallico fisso;
f) Scala semplice;

Rischi generati dall'uso degli attrezzi:
Caduta dall'alto; Caduta di materiale dall'alto o a livello; Punture, tagli, abrasioni; Urti, colpi, impatti, compressioni; Elettrocuzione; Inalazione polveri, fibre; Scivolamenti, cadute a livello.

Scavo a sezione obbligata (sottofase)

Scavi a sezione obbligata, eseguiti a cielo aperto o all'interno di edifici con mezzi meccanici.

Macchine utilizzate:
1) Escavatore.

Rischi generati dall'uso delle macchine:
Cesoiamenti, stritolamenti; Elettrocuzione; Inalazione polveri, fibre; Incendi, esplosioni; Investimento, ribaltamento; Scivolamenti, cadute a livello; Vibrazioni per "Operatore escavatore"; Rumore per "Operatore escavatore".

Lavoratori impegnati:
1) Addetto allo scavo a sezione obbligata;
Addetto alla esecuzione di scavi a sezione obbligata, eseguiti a cielo aperto o all'interno di edifici con mezzi meccanici.

Misure Preventive e Protettive, aggiuntive a quelle riportate nell'apposito successivo capitolo:
a) DPI: addetto allo scavo a sezione obbligata;

Prescrizioni Organizzative:

Devono essere forniti al lavoratore adeguati dispositivi di protezione individuale: **a)** casco; **b)** guanti; **c)** occhiali protettivi; **d)** calzature di sicurezza con suola antisdrucciolo e imperforabile; **e)** mascherina antipolvere; **f)** otoprotettori.

Rischi a cui è esposto il lavoratore:

a) Scivolamenti, cadute a livello;
b) Seppellimento, sprofondamento;

Attrezzi utilizzati dal lavoratore:

a) Attrezzi manuali;
b) Andatoie e Passerelle;
c) Scala semplice;

Rischi generati dall'uso degli attrezzi:

Punture, tagli, abrasioni; Urti, colpi, impatti, compressioni; Caduta dall'alto; Caduta di materiale dall'alto o a livello.

Rinfianco con sabbia eseguito a macchina (sottofase)

Rinfianco con sabbia di tubazioni, pozzi o pozzetti eseguito a macchina con successiva compattazione del materiale con piastre vibranti.

Macchine utilizzate:

1) Escavatore mini.

Rischi generati dall'uso delle macchine:

Cesoiamenti, stritolamenti; Inalazione polveri, fibre; Incendi, esplosioni; Investimento, ribaltamento; Scivolamenti, cadute a livello; Vibrazioni per "Operatore escavatore"; Rumore per "Operatore escavatore".

Lavoratori impegnati:

1) Addetto al rinfianco con sabbia eseguito a macchina;

Addetto al rinfianco con sabbia di tubazioni, pozzi o pozzetti eseguito a macchina con successiva compattazione del materiale con piastre vibranti.

Misure Preventive e Protettive, aggiuntive a quelle riportate nell'apposito successivo capitolo:

a) DPI: addetto al rinfianco con sabbia eseguito a macchina;

Prescrizioni Organizzative:

Devono essere forniti al lavoratore adeguati dispositivi di protezione individuale: **a)** casco; **b)** guanti antivibrazioni; **c)** occhiali protettivi; **d)** calzature di sicurezza con suola antisdrucciolo e imperforabile; **e)** mascherina antipolvere; **f)** otoprotettori.

Rischi a cui è esposto il lavoratore:

a) Rumore;
b) Scivolamenti, cadute a livello;
c) Seppellimento, sprofondamento;
d) Vibrazioni;

Attrezzi utilizzati dal lavoratore:

a) Attrezzi manuali;
b) Andatoie e Passerelle;
c) Compattatore a piatto vibrante;

Rischi generati dall'uso degli attrezzi:

Punture, tagli, abrasioni; Urti, colpi, impatti, compressioni; Caduta dall'alto; Caduta di materiale dall'alto o a livello; Inalazione fumi, gas, vapori; Incendi, esplosioni.

Posa di conduttura idrica in materie plastiche (sottofase)

Posa di condutture in materie plastiche, giuntate mediante saldatura per polifusione, destinate alla distribuzione dell'acqua potabile in scavo a sezione obbligata, precedentemente eseguito, previa sistemazione del letto di posa con attrezzi manuali e attrezzature meccaniche.

Macchine utilizzate:

1) Autocarro.

Rischi generati dall'uso delle macchine:

Cesoiamenti, stritolamenti; Getti, schizzi; Inalazione polveri, fibre; Incendi, esplosioni; Investimento, ribaltamento; Urti, colpi, impatti, compressioni; Rumore per "Operatore autocarro"; Vibrazioni per "Operatore autocarro".

Lavoratori impegnati:

1) Addetto alla posa di conduttura idrica in materie plastiche;

Addetto alla posa di condutture in materie plastiche, giuntate mediante saldatura per polifusione, destinate alla distribuzione dell'acqua potabile in scavo a sezione obbligata, precedentemente eseguito, previa sistemazione del letto di posa con attrezzi manuali e attrezzature meccaniche.

Misure Preventive e Protettive, aggiuntive a quelle riportate nell'apposito successivo capitolo:

a) DPI: addetto alla posa di conduttura idrica in materie plastiche;

Prescrizioni Organizzative:

Devono essere forniti al lavoratore adeguati dispositivi di protezione individuale: **a)** casco; **b)** guanti; **c)** occhiali protettivi; **d)** calzature di sicurezza; **e)** mascherina antipolvere.

Rischi a cui è esposto il lavoratore:

a) Caduta di materiale dall'alto o a livello;
b) Scivolamenti, cadute a livello;

Attrezzi utilizzati dal lavoratore:

a) Attrezzi manuali;
b) Saldatrice polifusione;
c) Scala semplice;

Rischi generati dall'uso degli attrezzi:

Punture, tagli, abrasioni; Urti, colpi, impatti, compressioni; Cesoiamenti, stritolamenti; Elettrocuzione; Inalazione fumi, gas, vapori; Caduta dall'alto.

Posa di organi di intercettazione e regolazione (sottofase)

Posa di organi di manovra, destinati alla distribuzione dell'acqua potabile in scavo a sezione obbligata, precedentemente eseguito, previa sistemazione del letto di posa con attrezzi manuali e attrezzature meccaniche.

Macchine utilizzate:

1) Autocarro con gru.

Rischi generati dall'uso delle macchine:

Cesoiamenti, stritolamenti; Elettrocuzione; Getti, schizzi; Inalazione polveri, fibre; Incendi, esplosioni; Investimento, ribaltamento; Urti, colpi, impatti, compressioni; Rumore per "Operatore autocarro"; Vibrazioni per "Operatore autocarro".

Lavoratori impegnati:

1) Addetto alla posa di conduttura idrica ;

Addetto alla posa di condutture in vetroresina, con sistema di giunzione Maschio/Bicchiere con doppio O-ring di tenuta, destinate alla distribuzione dell'acqua potabile in scavo a sezione obbligata, precedentemente eseguito, previa sistemazione del letto di posa con attrezzi manuali e attrezzature meccaniche.

Misure Preventive e Protettive, aggiuntive a quelle riportate nell'apposito successivo capitolo:

a) DPI: addetto alla posa di conduttura idrica in vetroresina;

Prescrizioni Organizzative:

Devono essere forniti al lavoratore adeguati dispositivi di protezione individuale: **a)** casco; **b)** guanti; **c)** occhiali protettivi; **d)** calzature di sicurezza; **e)** mascherina antipolvere.

Rischi a cui è esposto il lavoratore:

a) Caduta di materiale dall'alto o a livello;
b) Scivolamenti, cadute a livello;

Attrezzi utilizzati dal lavoratore:

a) Attrezzi manuali;
b) Scala semplice;

Rischi generati dall'uso degli attrezzi:

Punture, tagli, abrasioni; Urti, colpi, impatti, compressioni; Caduta dall'alto.

Rinterro di scavo (sottofase)

Rinterro e compattazione di scavi precedentemente eseguiti, a mano e/o con l'ausilio di mezzi meccanici.

Macchine utilizzate:

1) Escavatore mini.

Rischi generati dall'uso delle macchine:

Cesoiamenti, stritolamenti; Inalazione polveri, fibre; Incendi, esplosioni; Investimento, ribaltamento; Scivolamenti, cadute a livello; Vibrazioni per "Operatore escavatore"; Rumore per "Operatore escavatore".

Lavoratori impegnati:

1) Addetto al rinterro di scavo;

Addetto al rinterro e compattazione di scavi precedentemente eseguiti, a mano e/o con l'ausilio di mezzi meccanici.

Misure Preventive e Protettive, aggiuntive a quelle riportate nell'apposito successivo capitolo:

a) DPI: addetto al rinterro di scavo;

Prescrizioni Organizzative:

Devono essere forniti al lavoratore adeguati dispositivi di protezione individuale: **a)** casco; **b)** guanti; **c)** occhiali protettivi; **d)** calzature di sicurezza con suola antisdrucciolo e imperforabile; **e)** mascherina antipolvere; **f)** otoprotettori.

Rischi a cui è esposto il lavoratore:
a) Scivolamenti, cadute a livello;
b) Seppellimento, sprofondamento;
Attrezzi utilizzati dal lavoratore:
a) Attrezzi manuali;
b) Andatoie e Passerelle;
Rischi generati dall'uso degli attrezzi:
Punture, tagli, abrasioni; Urti, colpi, impatti, compressioni; Caduta dall'alto; Caduta di materiale dall'alto o a livello.

Formazione di fondazione stradale (sottofase)

Formazione per strati di fondazione stradale con pietrame calcareo informe e massicciata di pietrisco, compattazione eseguita con mezzi meccanici.

Macchine utilizzate:
1) Piastra Compattatrice.
Rischi generati dall'uso delle macchine:
Cesoiamenti, stritolamenti; Inalazione fumi, gas, vapori; Inalazione polveri, fibre; Incendi, esplosioni; Rumore per "Operatore Piastra compattatrice"; Vibrazioni per "Operatore piastra compattatrice".

Lavoratori impegnati:
1) Addetto alla formazione di fondazione stradale;
Addetto alla formazione per strati di fondazione stradale con pietrame calcareo informe e massicciata di pietrisco, compattazione eseguita con mezzi meccanici.
Misure Preventive e Protettive, aggiuntive a quelle riportate nell'apposito successivo capitolo:
a) DPI: addetto alla formazione di fondazione stradale;

Prescrizioni Organizzative:

Devono essere forniti al lavoratore adeguati dispositivi di protezione individuale: **a)** casco; **b)** calzature di sicurezza; **c)** occhiali; **d)** guanti; **e)** maschera per la protezione delle vie respiratorie; **f)** otoprotettori; **g)** indumenti protettivi; **h)** indumenti ad alta visibilità.
Rischi a cui è esposto il lavoratore:
a) Investimento, ribaltamento;
b) Rumore;
Attrezzi utilizzati dal lavoratore:
a) Attrezzi manuali;
Rischi generati dall'uso degli attrezzi:
Punture, tagli, abrasioni; Urti, colpi, impatti, compressioni.

Formazione di manto di usura e collegamento (sottofase)

Formazione di manto stradale in conglomerato bituminoso mediante esecuzione di strato/i di collegamento e strato di usura, stesi e compattati con mezzi meccanici.

Macchine utilizzate:
1) Rullo compressore;
2) Finitrice.
Rischi generati dall'uso delle macchine:
Cesoiamenti, stritolamenti; Inalazione fumi, gas, vapori; Inalazione polveri, fibre; Incendi, esplosioni; Investimento, ribaltamento; Rumore per "Operatore rullo compressore"; Vibrazioni per "Operatore rullo compressore"; Scivolamenti, cadute a livello.

Lavoratori impegnati:
1) Addetto alla formazione di manto di usura e collegamento;
Addetto alla formazione di manto stradale in conglomerato bituminoso mediante esecuzione di strato/i di collegamento e strato di usura, stesi e compattiti con mezzi meccanici.
Misure Preventive e Protettive, aggiuntive a quelle riportate nell'apposito successivo capitolo:
a) DPI: addetto alla formazione di manto di usura e collegamento;

Prescrizioni Organizzative:

Devono essere forniti al lavoratore adeguati dispositivi di protezione individuale: **a)** casco; **b)** calzature di sicurezza; **c)** occhiali; **d)** guanti; **e)** maschera per la protezione delle vie respiratorie; **f)** otoprotettori; **g)** indumenti protettivi; **h)** indumenti ad alta visibilità.
Rischi a cui è esposto il lavoratore:
a) Investimento, ribaltamento;
b) Ustioni;
c) Cancerogeno e mutageno;

Attrezzi utilizzati dal lavoratore:
a) Attrezzi manuali;
Rischi generati dall'uso degli attrezzi:
Punture, tagli, abrasioni; Urti, colpi, impatti, compressioni.

Smobilizzo del cantiere (sottofase)

Smobilizzo del cantiere realizzato attraverso lo smontaggio delle postazioni di lavoro fisse, di tutti gli impianti di cantiere, delle opere provvisionali e di protezione e della recinzione posta in opera all'insediamento del cantiere stesso.

Macchine utilizzate:
1) Autocarro con gru.
Rischi generati dall'uso delle macchine:
Cesoiamenti, stritolamenti; Elettrocuzione; Getti, schizzi; Inalazione polveri, fibre; Incendi, esplosioni; Investimento, ribaltamento; Urti, colpi, impatti, compressioni; Rumore per "Operatore autocarro"; Vibrazioni per "Operatore autocarro".

Lavoratori impegnati:
1) Addetto allo smobilizzo del cantiere;
Addetto allo smobilizzo del cantiere realizzato attraverso lo smontaggio delle postazioni di lavoro fisse, di tutti gli impianti di cantiere, delle opere provvisionali e di protezione e della recinzione posta in opera all'insediamento del cantiere stesso.
Misure Preventive e Protettive, aggiuntive a quelle riportate nell'apposito successivo capitolo:
a) DPI: addetto allo smobilizzo del cantiere;

Prescrizioni Organizzative:

Devono essere forniti ai lavoratori adeguati dispositivi di protezione individuale: **a)** casco; **b)** guanti; **c)** calzature di sicurezza con suola antisdrucciolo e imperforabile; **d)** occhiali di sicurezza.

Rischi a cui è esposto il lavoratore:
a) Caduta di materiale dall'alto o a livello;
Attrezzi utilizzati dal lavoratore:
a) Attrezzi manuali;
b) Scala doppia;
c) Scala semplice;
d) Smerigliatrice angolare (flessibile);
e) Trapano elettrico;
Rischi generati dall'uso degli attrezzi:
Punture, tagli, abrasioni; Urti, colpi, impatti, compressioni; Caduta dall'alto; Cesoiamenti, stritolamenti; Elettrocuzione; Inalazione polveri, fibre.

Pavimentazione in Basolato (fase)

Allestimento di cantiere temporaneo su strada (sottofase)

Allestimento di un cantiere temporaneo lungo una strada carrabile.

Macchine utilizzate:
1) Autocarro con gru.
Rischi generati dall'uso delle macchine:
Cesoiamenti, stritolamenti; Elettrocuzione; Getti, schizzi; Inalazione polveri, fibre; Incendi, esplosioni; Investimento, ribaltamento; Urti, colpi, impatti, compressioni; Rumore per "Operatore autocarro"; Vibrazioni per "Operatore autocarro".

Lavoratori impegnati:
1) Addetto all'allestimento di cantiere temporaneo su strada;
Addetto all'allestimento di un cantiere temporaneo lungo una strada carrabile senza interruzione del servizio.
Misure Preventive e Protettive, aggiuntive a quelle riportate nell'apposito successivo capitolo:
a) DPI: addetto all'allestimento di cantiere temporaneo su strada;

Prescrizioni Organizzative:

Devono essere forniti al lavoratore adeguati dispositivi di protezione individuale: **a)** casco; **b)** guanti; **c)** occhiali a tenuta; **d)** mascherina antipolvere; **e)** indumenti ad alta visibilità; **f)** calzature di sicurezza con suola imperforabile.

Rischi a cui è esposto il lavoratore:
a) Investimento, ribaltamento;
b) Rumore;
Attrezzi utilizzati dal lavoratore:
a) Attrezzi manuali;

b) Scala semplice;
c) Sega circolare;
d) Smerigliatrice angolare (flessibile);
e) Trapano elettrico;

Rischi generati dall'uso degli attrezzi:
Punture, tagli, abrasioni; Urti, colpi, impatti, compressioni; Caduta dall'alto; Movimentazione manuale dei carichi; Elettrocuzione; Inalazione polveri, fibre; Scivolamenti, cadute a livello; Ustioni.

Allestimento di servizi sanitari del cantiere (sottofase)

Allestimento di servizi sanitari costituiti dai locali necessari all'attività di primo soccorso in cantiere.

Macchine utilizzate:

1) Autocarro con gru.

Rischi generati dall'uso delle macchine:
Cesoiamenti, stritolamenti; Elettrocuzione; Getti, schizzi; Inalazione polveri, fibre; Incendi, esplosioni; Investimento, ribaltamento; Urti, colpi, impatti, compressioni; Rumore per "Operatore autocarro"; Vibrazioni per "Operatore autocarro".

Lavoratori impegnati:

1) Addetto all'allestimento di servizi sanitari del cantiere;
Addetto all'allestimento di servizi sanitari costituiti dai locali necessari all'attività di primo soccorso in cantiere.

Misure Preventive e Protettive, aggiuntive a quelle riportate nell'apposito successivo capitolo:

a) DPI: addetto all'allestimento di servizi sanitari del cantiere;

Prescrizioni Organizzative:

Devono essere forniti ai lavoratori adeguati dispositivi di protezione individuale: **a)** casco; **b)** guanti; **c)** calzature di sicurezza con suola antisdrucciolo e imperforabile; **d)** occhiali di sicurezza.

Rischi a cui è esposto il lavoratore:

a) Caduta di materiale dall'alto o a livello;

Attrezzi utilizzati dal lavoratore:

a) Attrezzi manuali;
b) Scala semplice;
c) Sega circolare;
d) Smerigliatrice angolare (flessibile);
e) Trapano elettrico;

Rischi generati dall'uso degli attrezzi:
Punture, tagli, abrasioni; Urti, colpi, impatti, compressioni; Caduta dall'alto; Elettrocuzione; Inalazione polveri, fibre; Scivolamenti, cadute a livello.

Rimozione di pavimentazione in basoli (sottofase)

Rimozione di pavimentazione in basoli. Durante la fase lavorativa si prevede il trasporto del materiale di risulta, la cernita e l'accatastamento dei materiali eventualmente recuperabili.

Macchine utilizzate:

1) Autocarro.

Rischi generati dall'uso delle macchine:
Cesoiamenti, stritolamenti; Getti, schizzi; Inalazione polveri, fibre; Incendi, esplosioni; Investimento, ribaltamento; Urti, colpi, impatti, compressioni; Rumore per "Operatore autocarro"; Vibrazioni per "Operatore autocarro".

Lavoratori impegnati:

1) Addetto alla rimozione di pavimenti esterni;
Addetto alla rimozione di pavimenti esterni. Durante la fase lavorativa si prevede il trasporto del materiale di risulta, la cernita e l'accatastamento dei materiali eventualmente recuperabili.

Misure Preventive e Protettive, aggiuntive a quelle riportate nell'apposito successivo capitolo:

a) DPI: addetto alla rimozione di pavimenti esterni;

Prescrizioni Organizzative:

Devono essere forniti al lavoratore adeguati dispositivi di protezione individuale: **a)** guanti; **b)** casco; **c)** calzature di sicurezza con suola antiscivolo ed imperforabile; **d)** occhiali; **e)** otoprotettori.

Rischi a cui è esposto il lavoratore:

a) Caduta di materiale dall'alto o a livello;
b) Vibrazioni;
c) M.M.C. (sollevamento e trasporto);
d) Rumore;

Attrezzi utilizzati dal lavoratore:

a) Attrezzi manuali;
b) Martello demolitore elettrico;

Rischi generati dall'uso degli attrezzi:

Punture, tagli, abrasioni; Urti, colpi, impatti, compressioni; Elettrocuzione; Inalazione polveri, fibre.

Demolizione fondazione stradale (sottofase)

Demolizione di fondazione stradale. Durante la fase lavorativa si prevede il trasporto del materiale di risulta, la cernita e l'accatastamento dei materiali eventualmente recuperabili.

Macchine utilizzate:

1) Autocarro;
2) Dumper;
3) Pala meccanica.

Rischi generati dall'uso delle macchine:

Cesoiamenti, stritolamenti; Getti, schizzi; Inalazione polveri, fibre; Incendi, esplosioni; Investimento, ribaltamento; Urti, colpi, impatti, compressioni; Rumore per "Operatore autocarro"; Vibrazioni per "Operatore autocarro"; Scivolamenti, cadute a livello.

Lavoratori impegnati:

1) Addetto alla demolizione di fondazione stradale;

Addetto alla demolizione generale di tompagnature. Durante la fase lavorativa si prevede il trasporto del materiale di risulta, la cernita e l'accatastamento dei materiali eventualmente recuperabili.

Misure Preventive e Protettive, aggiuntive a quelle riportate nell'apposito successivo capitolo:

a) DPI: addetto alla demolizione generale di tompagnature;

Prescrizioni Organizzative:

Devono essere forniti al lavoratore adeguati dispositivi di protezione individuale: **a)** guanti; **b)** casco; **c)** calzature di sicurezza con suola antiscivolo ed imperforabile; **d)** occhiali; **e)** otoprotettori.

Rischi a cui è esposto il lavoratore:

a) Caduta dall'alto;
b) Inalazione polveri, fibre;
c) Vibrazioni;
d) M.M.C. (sollevamento e trasporto);
e) Rumore;

Attrezzi utilizzati dal lavoratore:

a) Argano a bandiera;
b) Argano a cavalletto;
c) Attrezzi manuali;
d) Martello demolitore elettrico;
e) Ponteggio metallico fisso;
f) Scala semplice;

Rischi generati dall'uso degli attrezzi:

Caduta dall'alto; Caduta di materiale dall'alto o a livello; Punture, tagli, abrasioni; Urti, colpi, impatti, compressioni; Elettrocuzione; Inalazione polveri, fibre; Scivolamenti, cadute a livello.

Scavo a sezione obbligata (sottofase)

Scavi a sezione obbligata, eseguiti a cielo aperto o all'interno di edifici con mezzi meccanici.

Macchine utilizzate:

1) Escavatore.

Rischi generati dall'uso delle macchine:

Cesoiamenti, stritolamenti; Elettrocuzione; Inalazione polveri, fibre; Incendi, esplosioni; Investimento, ribaltamento; Scivolamenti, cadute a livello; Vibrazioni per "Operatore escavatore"; Rumore per "Operatore escavatore".

Lavoratori impegnati:

1) Addetto allo scavo a sezione obbligata;

Addetto alla esecuzione di scavi a sezione obbligata, eseguiti a cielo aperto o all'interno di edifici con mezzi meccanici.

Misure Preventive e Protettive, aggiuntive a quelle riportate nell'apposito successivo capitolo:

a) DPI: addetto allo scavo a sezione obbligata;

Prescrizioni Organizzative:

Devono essere forniti al lavoratore adeguati dispositivi di protezione individuale: **a)** casco; **b)** guanti; **c)** occhiali protettivi; **d)** calzature di sicurezza con suola antisdrucciolo e imperforabile; **e)** mascherina antipolvere; **f)** otoprotettori.

Rischi a cui è esposto il lavoratore:

a) Scivolamenti, cadute a livello;
b) Seppellimento, sprofondamento;

Attrezzi utilizzati dal lavoratore:

a) Attrezzi manuali;
b) Andatoie e Passerelle;
c) Scala semplice;

Rischi generati dall'uso degli attrezzi:

Punture, tagli, abrasioni; Urti, colpi, impatti, compressioni; Caduta dall'alto; Caduta di materiale dall'alto o a livello.

Rinfianco con sabbia eseguito a macchina (sottofase)

Rinfianco con sabbia di tubazioni, pozzi o pozzetti eseguito a macchina con successiva compattazione del materiale con piastre vibranti.

Macchine utilizzate:

1) Escavatore mini.

Rischi generati dall'uso delle macchine:

Cesoiamenti, stritolamenti; Inalazione polveri, fibre; Incendi, esplosioni; Investimento, ribaltamento; Scivolamenti, cadute a livello; Vibrazioni per "Operatore escavatore"; Rumore per "Operatore escavatore".

Lavoratori impegnati:

1) Addetto al rinfianco con sabbia eseguito a macchina;

Addetto al rinfianco con sabbia di tubazioni, pozzi o pozzetti eseguito a macchina con successiva compattazione del materiale con piastre vibranti.

Misure Preventive e Protettive, aggiuntive a quelle riportate nell'apposito successivo capitolo:

a) DPI: addetto al rinfianco con sabbia eseguito a macchina;

Prescrizioni Organizzative:

Devono essere forniti al lavoratore adeguati dispositivi di protezione individuale: **a)** casco; **b)** guanti antivibrazioni; **c)** occhiali protettivi; **d)** calzature di sicurezza con suola antisdrucciolo e imperforabile; **e)** mascherina antipolvere; **f)** otoprotettori.

Rischi a cui è esposto il lavoratore:

a) Rumore;
b) Scivolamenti, cadute a livello;
c) Seppellimento, sprofondamento;
d) Vibrazioni;

Attrezzi utilizzati dal lavoratore:

a) Attrezzi manuali;
b) Andatoie e Passerelle;
c) Compattatore a piatto vibrante;

Rischi generati dall'uso degli attrezzi:

Punture, tagli, abrasioni; Urti, colpi, impatti, compressioni; Caduta dall'alto; Caduta di materiale dall'alto o a livello; Inalazione fumi, gas, vapori; Incendi, esplosioni.

Posa di conduttura idrica in materie plastiche (sottofase)

Posa di condutture in materie plastiche, giuntate mediante saldatura per polifusione, destinate alla distribuzione dell'acqua potabile in scavo a sezione obbligata, precedentemente eseguito, previa sistemazione del letto di posa con attrezzi manuali e attrezzature meccaniche.

Macchine utilizzate:

1) Autocarro.

Rischi generati dall'uso delle macchine:

Cesoiamenti, stritolamenti; Getti, schizzi; Inalazione polveri, fibre; Incendi, esplosioni; Investimento, ribaltamento; Urti, colpi, impatti, compressioni; Rumore per "Operatore autocarro"; Vibrazioni per "Operatore autocarro".

Lavoratori impegnati:

1) Addetto alla posa di conduttura idrica in materie plastiche;

Addetto alla posa di condutture in materie plastiche, giuntate mediante saldatura per polifusione, destinate alla distribuzione dell'acqua potabile in scavo a sezione obbligata, precedentemente eseguito, previa sistemazione del letto di posa con attrezzi manuali e attrezzature meccaniche.

Misure Preventive e Protettive, aggiuntive a quelle riportate nell'apposito successivo capitolo:

a) DPI: addetto alla posa di conduttura idrica in materie plastiche;

Prescrizioni Organizzative:

Devono essere forniti al lavoratore adeguati dispositivi di protezione individuale: **a)** casco; **b)** guanti; **c)** occhiali protettivi; **d)** calzature di sicurezza; **e)** mascherina antipolvere.

Rischi a cui è esposto il lavoratore:

a) Caduta di materiale dall'alto o a livello;
b) Scivolamenti, cadute a livello;

Attrezzi utilizzati dal lavoratore:

a) Attrezzi manuali;
b) Saldatrice polifusione;
c) Scala semplice;

Rischi generati dall'uso degli attrezzi:

Punture, tagli, abrasioni; Urti, colpi, impatti, compressioni; Cesoiamenti, stritolamenti; Elettrocuzione; Inalazione fumi, gas, vapori; Caduta dall'alto.

Posa di organi di intercettazione e regolazione (sottofase)

Posa di organi di manovra, destinati alla distribuzione dell'acqua potabile in scavo a sezione obbligata, precedentemente eseguito, previa sistemazione del letto di posa con attrezzi manuali e attrezzature meccaniche.

Macchine utilizzate:

1) Autocarro con gru.

Rischi generati dall'uso delle macchine:

Cesoiamenti, stritolamenti; Elettrocuzione; Getti, schizzi; Inalazione polveri, fibre; Incendi, esplosioni; Investimento, ribaltamento; Urti, colpi, impatti, compressioni; Rumore per "Operatore autocarro"; Vibrazioni per "Operatore autocarro".

Lavoratori impegnati:

1) Addetto alla posa di conduttura idrica ;

Addetto alla posa di condutture in vetroresina, con sistema di giunzione Maschio/Bicchiere con doppio O-ring di tenuta, destinate alla distribuzione dell'acqua potabile in scavo a sezione obbligata, precedentemente eseguito, previa sistemazione del letto di posa con attrezzi manuali e attrezzature meccaniche.

Misure Preventive e Protettive, aggiuntive a quelle riportate nell'apposito successivo capitolo:

a) DPI: addetto alla posa di conduttura idrica in vetroresina;

Prescrizioni Organizzative:

Devono essere forniti al lavoratore adeguati dispositivi di protezione individuale: **a)** casco; **b)** guanti; **c)** occhiali protettivi; **d)** calzature di sicurezza; **e)** mascherina antipolvere.

Rischi a cui è esposto il lavoratore:

a) Caduta di materiale dall'alto o a livello;
b) Scivolamenti, cadute a livello;

Attrezzi utilizzati dal lavoratore:

a) Attrezzi manuali;
b) Scala semplice;

Rischi generati dall'uso degli attrezzi:

Punture, tagli, abrasioni; Urti, colpi, impatti, compressioni; Caduta dall'alto.

Rinterro di scavo (sottofase)

Rinterro e compattazione di scavi precedentemente eseguiti, a mano e/o con l'ausilio di mezzi meccanici.

Macchine utilizzate:

1) Escavatore mini.

Rischi generati dall'uso delle macchine:

Cesoiamenti, stritolamenti; Inalazione polveri, fibre; Incendi, esplosioni; Investimento, ribaltamento; Scivolamenti, cadute a livello; Vibrazioni per "Operatore escavatore"; Rumore per "Operatore escavatore".

Lavoratori impegnati:

1) Addetto al rinterro di scavo;

Addetto al rinterro e compattazione di scavi precedentemente eseguiti, a mano e/o con l'ausilio di mezzi meccanici.

Misure Preventive e Protettive, aggiuntive a quelle riportate nell'apposito successivo capitolo:

a) DPI: addetto al rinterro di scavo;

Prescrizioni Organizzative:

Devono essere forniti al lavoratore adeguati dispositivi di protezione individuale: **a)** casco; **b)** guanti; **c)** occhiali protettivi; **d)** calzature di sicurezza con suola antisdrucciolo e imperforabile; **e)** mascherina antipolvere; **f)** otoprotettori.

Rischi a cui è esposto il lavoratore:

a) Scivolamenti, cadute a livello;
b) Seppellimento, sprofondamento;

Attrezzi utilizzati dal lavoratore:

a) Attrezzi manuali;
b) Andatoie e Passerelle;

Rischi generati dall'uso degli attrezzi:

Punture, tagli, abrasioni; Urti, colpi, impatti, compressioni; Caduta dall'alto; Caduta di materiale dall'alto o a livello.

Formazione di fondazione stradale (sottofase)

Formazione per strati di fondazione stradale con pietrame calcareo informe e massicciata di pietrisco, compattazione eseguita con mezzi meccanici.

Macchine utilizzate:

1) Piastra Compattatrice.

Rischi generati dall'uso delle macchine:

Cesoiamenti, stritolamenti; Inalazione fumi, gas, vapori; Inalazione polveri, fibre; Incendi, esplosioni; Rumore per "Operatore Piastra compattatrice"; Vibrazioni per "Operatore piastra compattatrice".

Lavoratori impegnati:

1) Addetto alla formazione di fondazione stradale;

Addetto alla formazione per strati di fondazione stradale con pietrame calcareo informe e massicciata di pietrisco, compattazione eseguita con mezzi meccanici.

Misure Preventive e Protettive, aggiuntive a quelle riportate nell'apposito successivo capitolo:

a) DPI: addetto alla formazione di fondazione stradale;

Prescrizioni Organizzative:

Devono essere forniti al lavoratore adeguati dispositivi di protezione individuale: **a)** casco; **b)** calzature di sicurezza; **c)** occhiali; **d)** guanti; **e)** maschera per la protezione delle vie respiratorie; **f)** otoprotettori; **g)** indumenti protettivi; **h)** indumenti ad alta visibilità.

Rischi a cui è esposto il lavoratore:

a) Investimento, ribaltamento;
b) Rumore;

Attrezzi utilizzati dal lavoratore:

a) Attrezzi manuali;

Rischi generati dall'uso degli attrezzi:

Punture, tagli, abrasioni; Urti, colpi, impatti, compressioni.

Realizzazione di pavimentazione in basolato (sottofase)

Realizzazione di pavimentazione in cubetti di pietra lavica e/o porfido, riempimento parziale con sabbia e ghiaia, realizzazione di massetto e posa finale della pavimentazionone.

Macchine utilizzate:

1) Dumper.

Rischi generati dall'uso delle macchine:

Cesoiamenti, stritolamenti; Inalazione polveri, fibre; Incendi, esplosioni; Investimento, ribaltamento; Rumore per "Operatore dumper"; Vibrazioni per "Operatore dumper".

Lavoratori impegnati:

1) Addetto alla posa di pavimentazione in basolato;

Addetto alla realizzazione di marciapiede, eseguito mediante la preventiva posa in opera di cordoli in calcestruzzo prefabbricato, riempimento parziale con sabbia e ghiaia, realizzazione di massetto e posa finale della pavimentazione.

Misure Preventive e Protettive, aggiuntive a quelle riportate nell'apposito successivo capitolo:

a) DPI: addetto alla realizzazione di marciapiedi;

Prescrizioni Organizzative:

Devono essere forniti al lavoratore adeguati dispositivi di protezione individuale: **a)** casco; **b)** calzature di sicurezza; **c)** occhiali; **d)** guanti; **e)** maschera per la protezione delle vie respiratorie; **f)** otoprotettori; **g)** indumenti protettivi; **h)** indumenti ad alta visibilità.

Rischi a cui è esposto il lavoratore:

a) Investimento, ribaltamento;
b) Vibrazioni;
c) Chimico;
d) M.M.C. (sollevamento e trasporto);
e) Rumore;

Attrezzi utilizzati dal lavoratore:

a) Attrezzi manuali;

Rischi generati dall'uso degli attrezzi:

Punture, tagli, abrasioni; Urti, colpi, impatti, compressioni.

Smobilizzo del cantiere (sottofase)

Smobilizzo del cantiere realizzato attraverso lo smontaggio delle postazioni di lavoro fisse, di tutti gli impianti di cantiere, delle opere provvisionali e di protezione e della recinzione posta in opera all'insediamento del cantiere stesso.

Macchine utilizzate:

1) Autocarro con gru.

Rischi generati dall'uso delle macchine:

Cesoiamenti, stritolamenti; Elettrocuzione; Getti, schizzi; Inalazione polveri, fibre; Incendi, esplosioni; Investimento, ribaltamento; Urti, colpi, impatti, compressioni; Rumore per "Operatore autocarro"; Vibrazioni per "Operatore autocarro".

Lavoratori impegnati:

1) Addetto allo smobilizzo del cantiere;

Addetto allo smobilizzo del cantiere realizzato attraverso lo smontaggio delle postazioni di lavoro fisse, di tutti gli impianti di cantiere, delle opere provvisionali e di protezione e della recinzione posta in opera all'insediamento del cantiere stesso.

Misure Preventive e Protettive, aggiuntive a quelle riportate nell'apposito successivo capitolo:

a) DPI: addetto allo smobilizzo del cantiere;

Prescrizioni Organizzative:

Devono essere forniti ai lavoratori adeguati dispositivi di protezione individuale: **a)** casco; **b)** guanti; **c)** calzature di sicurezza con suola antisdrucciolo e imperforabile; **d)** occhiali di sicurezza.

Rischi a cui è esposto il lavoratore:

a) Caduta di materiale dall'alto o a livello;

Attrezzi utilizzati dal lavoratore:

a) Attrezzi manuali;
b) Scala doppia;
c) Scala semplice;
d) Smerigliatrice angolare (flessibile);
e) Trapano elettrico;

Rischi generati dall'uso degli attrezzi:

Punture, tagli, abrasioni; Urti, colpi, impatti, compressioni; Caduta dall'alto; Cesoiamenti, stritolamenti; Elettrocuzione; Inalazione polveri, fibre.

Pavimentazione in Cubetti (fase)

Allestimento di cantiere temporaneo su strada (sottofase)

Allestimento di un cantiere temporaneo lungo una strada carrabile.

Macchine utilizzate:

1) Autocarro con gru.

Rischi generati dall'uso delle macchine:

Cesoiamenti, stritolamenti; Elettrocuzione; Getti, schizzi; Inalazione polveri, fibre; Incendi, esplosioni; Investimento, ribaltamento; Urti, colpi, impatti, compressioni; Rumore per "Operatore autocarro"; Vibrazioni per "Operatore autocarro".

Lavoratori impegnati:

1) Addetto all'allestimento di cantiere temporaneo su strada;

Addetto all'allestimento di un cantiere temporaneo lungo una strada carrabile senza interruzione del servizio.

Misure Preventive e Protettive, aggiuntive a quelle riportate nell'apposito successivo capitolo:

a) DPI: addetto all'allestimento di cantiere temporaneo su strada;

Prescrizioni Organizzative:

Devono essere forniti al lavoratore adeguati dispositivi di protezione individuale: **a)** casco; **b)** guanti; **c)** occhiali a tenuta; **d)** mascherina antipolvere; **e)** indumenti ad alta visibilità; **f)** calzature di sicurezza con suola imperforabile.

Rischi a cui è esposto il lavoratore:

a) Investimento, ribaltamento;
b) Rumore;

Attrezzi utilizzati dal lavoratore:

a) Attrezzi manuali;
b) Scala semplice;
c) Sega circolare;
d) Smerigliatrice angolare (flessibile);
e) Trapano elettrico;

Rischi generati dall'uso degli attrezzi:
Punture, tagli, abrasioni; Urti, colpi, impatti, compressioni; Caduta dall'alto; Movimentazione manuale dei carichi; Elettrocuzione; Inalazione polveri, fibre; Scivolamenti, cadute a livello; Ustioni.

Allestimento di servizi sanitari del cantiere (sottofase)

Allestimento di servizi sanitari costituiti dai locali necessari all'attività di primo soccorso in cantiere.

Macchine utilizzate:
1) Autocarro con gru.

Rischi generati dall'uso delle macchine:
Cesoiamenti, stritolamenti; Elettrocuzione; Getti, schizzi; Inalazione polveri, fibre; Incendi, esplosioni; Investimento, ribaltamento; Urti, colpi, impatti, compressioni; Rumore per "Operatore autocarro"; Vibrazioni per "Operatore autocarro".

Lavoratori impegnati:
1) Addetto all'allestimento di servizi sanitari del cantiere;
Addetto all'allestimento di servizi sanitari costituiti dai locali necessari all'attività di primo soccorso in cantiere.

Misure Preventive e Protettive, aggiuntive a quelle riportate nell'apposito successivo capitolo:
a) DPI: addetto all'allestimento di servizi sanitari del cantiere;

Prescrizioni Organizzative:

Devono essere forniti ai lavoratori adeguati dispositivi di protezione individuale: **a)** casco; **b)** guanti; **c)** calzature di sicurezza con suola antisdrucciolo e imperforabile; **d)** occhiali di sicurezza.

Rischi a cui è esposto il lavoratore:
a) Caduta di materiale dall'alto o a livello;

Attrezzi utilizzati dal lavoratore:
a) Attrezzi manuali;
b) Scala semplice;
c) Sega circolare;
d) Smerigliatrice angolare (flessibile);
e) Trapano elettrico;

Rischi generati dall'uso degli attrezzi:
Punture, tagli, abrasioni; Urti, colpi, impatti, compressioni; Caduta dall'alto; Elettrocuzione; Inalazione polveri, fibre; Scivolamenti, cadute a livello.

Rimozione di pavimentazione in cubetti di pietra lavica e/o porfido (sottofase)

Rimozione di pavimentazione in cubetti di pietra lavica e/o porfido. Durante la fase lavorativa si prevede il trasporto del materiale di risulta, la cernita e l'accatastamento dei materiali eventualmente recuperabili.

Macchine utilizzate:
1) Autocarro.

Rischi generati dall'uso delle macchine:
Cesoiamenti, stritolamenti; Getti, schizzi; Inalazione polveri, fibre; Incendi, esplosioni; Investimento, ribaltamento; Urti, colpi, impatti, compressioni; Rumore per "Operatore autocarro"; Vibrazioni per "Operatore autocarro".

Lavoratori impegnati:
1) Addetto alla rimozione di pavimenti esterni;
Addetto alla rimozione di pavimenti esterni. Durante la fase lavorativa si prevede il trasporto del materiale di risulta, la cernita e l'accatastamento dei materiali eventualmente recuperabili.

Misure Preventive e Protettive, aggiuntive a quelle riportate nell'apposito successivo capitolo:
a) DPI: addetto alla rimozione di pavimenti esterni;

Prescrizioni Organizzative:

Devono essere forniti al lavoratore adeguati dispositivi di protezione individuale: **a)** guanti; **b)** casco; **c)** calzature di sicurezza con suola antiscivolo ed imperforabile; **d)** occhiali; **e)** otoprotettori.

Rischi a cui è esposto il lavoratore:
a) Caduta di materiale dall'alto o a livello;
b) Vibrazioni;
c) M.M.C. (sollevamento e trasporto);
d) Rumore;

Attrezzi utilizzati dal lavoratore:
a) Attrezzi manuali;
b) Martello demolitore elettrico;

Rischi generati dall'uso degli attrezzi:

Punture, tagli, abrasioni; Urti, colpi, impatti, compressioni; Elettrocuzione; Inalazione polveri, fibre.

Demolizione fondazione stradale (sottofase)

Demolizione di fondazione stradale. Durante la fase lavorativa si prevede il trasporto del materiale di risulta, la cernita e l'accatastamento dei materiali eventualmente recuperabili.

Macchine utilizzate:

1) Autocarro;
2) Dumper;
3) Pala meccanica.

Rischi generati dall'uso delle macchine:

Cesoiamenti, stritolamenti; Getti, schizzi; Inalazione polveri, fibre; Incendi, esplosioni; Investimento, ribaltamento; Urti, colpi, impatti, compressioni; Rumore per "Operatore autocarro"; Vibrazioni per "Operatore autocarro"; Scivolamenti, cadute a livello.

Lavoratori impegnati:

1) Addetto alla demolizione di fondazione stradale;

Addetto alla demolizione generale di tompagnature. Durante la fase lavorativa si prevede il trasporto del materiale di risulta, la cernita e l'accatastamento dei materiali eventualmente recuperabili.

Misure Preventive e Protettive, aggiuntive a quelle riportate nell'apposito successivo capitolo:

a) DPI: addetto alla demolizione generale di tompagnature;

Prescrizioni Organizzative:

Devono essere forniti al lavoratore adeguati dispositivi di protezione individuale: **a)** guanti; **b)** casco; **c)** calzature di sicurezza con suola antiscivolo ed imperforabile; **d)** occhiali; **e)** otoprotettori.

Rischi a cui è esposto il lavoratore:

a) Caduta dall'alto;
b) Inalazione polveri, fibre;
c) Vibrazioni;
d) M.M.C. (sollevamento e trasporto);
e) Rumore;

Attrezzi utilizzati dal lavoratore:

a) Argano a bandiera;
b) Argano a cavalletto;
c) Attrezzi manuali;
d) Martello demolitore elettrico;
e) Ponteggio metallico fisso;
f) Scala semplice;

Rischi generati dall'uso degli attrezzi:

Caduta dall'alto; Caduta di materiale dall'alto o a livello; Punture, tagli, abrasioni; Urti, colpi, impatti, compressioni; Elettrocuzione; Inalazione polveri, fibre; Scivolamenti, cadute a livello.

Scavo a sezione obbligata (sottofase)

Scavi a sezione obbligata, eseguiti a cielo aperto o all'interno di edifici con mezzi meccanici.

Macchine utilizzate:

1) Escavatore.

Rischi generati dall'uso delle macchine:

Cesoiamenti, stritolamenti; Elettrocuzione; Inalazione polveri, fibre; Incendi, esplosioni; Investimento, ribaltamento; Scivolamenti, cadute a livello; Vibrazioni per "Operatore escavatore"; Rumore per "Operatore escavatore".

Lavoratori impegnati:

1) Addetto allo scavo a sezione obbligata;

Addetto alla esecuzione di scavi a sezione obbligata, eseguiti a cielo aperto o all'interno di edifici con mezzi meccanici.

Misure Preventive e Protettive, aggiuntive a quelle riportate nell'apposito successivo capitolo:

a) DPI: addetto allo scavo a sezione obbligata;

Prescrizioni Organizzative:

Devono essere forniti al lavoratore adeguati dispositivi di protezione individuale: **a)** casco; **b)** guanti; **c)** occhiali protettivi; **d)** calzature di sicurezza con suola antisdrucciolo e imperforabile; **e)** mascherina antipolvere; **f)** otoprotettori.

Rischi a cui è esposto il lavoratore:

a) Scivolamenti, cadute a livello;
b) Seppellimento, sprofondamento;

Attrezzi utilizzati dal lavoratore:

a) Attrezzi manuali;
b) Andatoie e Passerelle;
c) Scala semplice;

Rischi generati dall'uso degli attrezzi:

Punture, tagli, abrasioni; Urti, colpi, impatti, compressioni; Caduta dall'alto; Caduta di materiale dall'alto o a livello.

Rinfianco con sabbia eseguito a macchina (sottofase)

Rinfianco con sabbia di tubazioni, pozzi o pozzetti eseguito a macchina con successiva compattazione del materiale con piastre vibranti.

Macchine utilizzate:

1) Escavatore mini.

Rischi generati dall'uso delle macchine:

Cesoiamenti, stritolamenti; Inalazione polveri, fibre; Incendi, esplosioni; Investimento, ribaltamento; Scivolamenti, cadute a livello; Vibrazioni per "Operatore escavatore"; Rumore per "Operatore escavatore".

Lavoratori impegnati:

1) Addetto al rinfianco con sabbia eseguito a macchina;

Addetto al rinfianco con sabbia di tubazioni, pozzi o pozzetti eseguito a macchina con successiva compattazione del materiale con piastre vibranti.

Misure Preventive e Protettive, aggiuntive a quelle riportate nell'apposito successivo capitolo:

a) DPI: addetto al rinfianco con sabbia eseguito a macchina;

Prescrizioni Organizzative:

Devono essere forniti al lavoratore adeguati dispositivi di protezione individuale: **a)** casco; **b)** guanti antivibrazioni; **c)** occhiali protettivi; **d)** calzature di sicurezza con suola antisdrucciolo e imperforabile; **e)** mascherina antipolvere; **f)** otoprotettori.

Rischi a cui è esposto il lavoratore:

a) Rumore;
b) Scivolamenti, cadute a livello;
c) Seppellimento, sprofondamento;
d) Vibrazioni;

Attrezzi utilizzati dal lavoratore:

a) Attrezzi manuali;
b) Andatoie e Passerelle;
c) Compattatore a piatto vibrante;

Rischi generati dall'uso degli attrezzi:

Punture, tagli, abrasioni; Urti, colpi, impatti, compressioni; Caduta dall'alto; Caduta di materiale dall'alto o a livello; Inalazione fumi, gas, vapori; Incendi, esplosioni.

Posa di conduttura idrica in materie plastiche (sottofase)

Posa di condutture in materie plastiche, giuntate mediante saldatura per polifusione, destinate alla distribuzione dell'acqua potabile in scavo a sezione obbligata, precedentemente eseguito, previa sistemazione del letto di posa con attrezzi manuali e attrezzature meccaniche.

Macchine utilizzate:

1) Autocarro.

Rischi generati dall'uso delle macchine:

Cesoiamenti, stritolamenti; Getti, schizzi; Inalazione polveri, fibre; Incendi, esplosioni; Investimento, ribaltamento; Urti, colpi, impatti, compressioni; Rumore per "Operatore autocarro"; Vibrazioni per "Operatore autocarro".

Lavoratori impegnati:

1) Addetto alla posa di conduttura idrica in materie plastiche;

Addetto alla posa di condutture in materie plastiche, giuntate mediante saldatura per polifusione, destinate alla distribuzione dell'acqua potabile in scavo a sezione obbligata, precedentemente eseguito, previa sistemazione del letto di posa con attrezzi manuali e attrezzature meccaniche.

Misure Preventive e Protettive, aggiuntive a quelle riportate nell'apposito successivo capitolo:

a) DPI: addetto alla posa di conduttura idrica in materie plastiche;

Prescrizioni Organizzative:

Devono essere forniti al lavoratore adeguati dispositivi di protezione individuale: **a)** casco; **b)** guanti; **c)** occhiali protettivi; **d)** calzature di sicurezza; **e)** mascherina antipolvere.

Rischi a cui è esposto il lavoratore:

a) Caduta di materiale dall'alto o a livello;
b) Scivolamenti, cadute a livello;

Attrezzi utilizzati dal lavoratore:

a) Attrezzi manuali;
b) Saldatrice polifusione;
c) Scala semplice;

Rischi generati dall'uso degli attrezzi:

Punture, tagli, abrasioni; Urti, colpi, impatti, compressioni; Cesoiamenti, stritolamenti; Elettrocuzione; Inalazione fumi, gas, vapori; Caduta dall'alto.

Posa di organi di intercettazione e regolazione (sottofase)

Posa di organi di manovra, destinati alla distribuzione dell'acqua potabile in scavo a sezione obbligata, precedentemente eseguito, previa sistemazione del letto di posa con attrezzi manuali e attrezzature meccaniche.

Macchine utilizzate:

1) Autocarro con gru.

Rischi generati dall'uso delle macchine:

Cesoiamenti, stritolamenti; Elettrocuzione; Getti, schizzi; Inalazione polveri, fibre; Incendi, esplosioni; Investimento, ribaltamento; Urti, colpi, impatti, compressioni; Rumore per "Operatore autocarro"; Vibrazioni per "Operatore autocarro".

Lavoratori impegnati:

1) Addetto alla posa di conduttura idrica ;

Addetto alla posa di condutture in vetroresina, con sistema di giunzione Maschio/Bicchiere con doppio O-ring di tenuta, destinate alla distribuzione dell'acqua potabile in scavo a sezione obbligata, precedentemente eseguito, previa sistemazione del letto di posa con attrezzi manuali e attrezzature meccaniche.

Misure Preventive e Protettive, aggiuntive a quelle riportate nell'apposito successivo capitolo:

a) DPI: addetto alla posa di conduttura idrica in vetroresina;

Prescrizioni Organizzative:

Devono essere forniti al lavoratore adeguati dispositivi di protezione individuale: **a)** casco; **b)** guanti; **c)** occhiali protettivi; **d)** calzature di sicurezza; **e)** mascherina antipolvere.

Rischi a cui è esposto il lavoratore:

a) Caduta di materiale dall'alto o a livello;
b) Scivolamenti, cadute a livello;

Attrezzi utilizzati dal lavoratore:

a) Attrezzi manuali;
b) Scala semplice;

Rischi generati dall'uso degli attrezzi:

Punture, tagli, abrasioni; Urti, colpi, impatti, compressioni; Caduta dall'alto.

Rinterro di scavo (sottofase)

Rinterro e compattazione di scavi precedentemente eseguiti, a mano e/o con l'ausilio di mezzi meccanici.

Macchine utilizzate:

1) Escavatore mini.

Rischi generati dall'uso delle macchine:

Cesoiamenti, stritolamenti; Inalazione polveri, fibre; Incendi, esplosioni; Investimento, ribaltamento; Scivolamenti, cadute a livello; Vibrazioni per "Operatore escavatore"; Rumore per "Operatore escavatore".

Lavoratori impegnati:

1) Addetto al rinterro di scavo;

Addetto al rinterro e compattazione di scavi precedentemente eseguiti, a mano e/o con l'ausilio di mezzi meccanici.

Misure Preventive e Protettive, aggiuntive a quelle riportate nell'apposito successivo capitolo:

a) DPI: addetto al rinterro di scavo;

Prescrizioni Organizzative:

Devono essere forniti al lavoratore adeguati dispositivi di protezione individuale: **a)** casco; **b)** guanti; **c)** occhiali protettivi; **d)** calzature di sicurezza con suola antisdrucciolo e imperforabile; **e)** mascherina antipolvere; **f)** otoprotettori.

Rischi a cui è esposto il lavoratore:

a) Scivolamenti, cadute a livello;
b) Seppellimento, sprofondamento;

Attrezzi utilizzati dal lavoratore:

a) Attrezzi manuali;
b) Andatoie e Passerelle;

Rischi generati dall'uso degli attrezzi:

Punture, tagli, abrasioni; Urti, colpi, impatti, compressioni; Caduta dall'alto; Caduta di materiale dall'alto o a livello.

Formazione di fondazione stradale (sottofase)

Formazione per strati di fondazione stradale con pietrame calcareo informe e massicciata di pietrisco, compattazione eseguita con mezzi meccanici.

Macchine utilizzate:

1) Piastra Compattatrice.

Rischi generati dall'uso delle macchine:

Cesoiamenti, stritolamenti; Inalazione fumi, gas, vapori; Inalazione polveri, fibre; Incendi, esplosioni; Rumore per "Operatore Piastra compattatrice"; Vibrazioni per "Operatore piastra compattatrice".

Lavoratori impegnati:

1) Addetto alla formazione di fondazione stradale;

Addetto alla formazione per strati di fondazione stradale con pietrame calcareo informe e massicciata di pietrisco, compattazione eseguita con mezzi meccanici.

Misure Preventive e Protettive, aggiuntive a quelle riportate nell'apposito successivo capitolo:

a) DPI: addetto alla formazione di fondazione stradale;

Prescrizioni Organizzative:

Devono essere forniti al lavoratore adeguati dispositivi di protezione individuale: **a)** casco; **b)** calzature di sicurezza; **c)** occhiali; **d)** guanti; **e)** maschera per la protezione delle vie respiratorie; **f)** otoprotettori; **g)** indumenti protettivi; **h)** indumenti ad alta visibilità.

Rischi a cui è esposto il lavoratore:

a) Investimento, ribaltamento;
b) Rumore;

Attrezzi utilizzati dal lavoratore:

a) Attrezzi manuali;

Rischi generati dall'uso degli attrezzi:

Punture, tagli, abrasioni; Urti, colpi, impatti, compressioni.

Realizzazione di pavimentazione in cubetti di pietra lavica e/o porfido (sottofase)

Realizzazione di pavimentazione in cubetti di pietra lavica e/o porfido, riempimento parziale con sabbia e ghiaia, realizzazione di massetto e posa finale della pavimentazionone.

Macchine utilizzate:

1) Dumper.

Rischi generati dall'uso delle macchine:

Cesoiamenti, stritolamenti; Inalazione polveri, fibre; Incendi, esplosioni; Investimento, ribaltamento; Rumore per "Operatore dumper"; Vibrazioni per "Operatore dumper".

Lavoratori impegnati:

1) Addetto alla posa di cubetti di pietra lavica e/o porfido;

Addetto alla realizzazione di marciapiede, eseguito mediante la preventiva posa in opera di cordoli in calcestruzzo prefabbricato, riempimento parziale con sabbia e ghiaia, realizzazione di massetto e posa finale della pavimentazione.

Misure Preventive e Protettive, aggiuntive a quelle riportate nell'apposito successivo capitolo:

a) DPI: addetto alla realizzazione di marciapiedi;

Prescrizioni Organizzative:

Devono essere forniti al lavoratore adeguati dispositivi di protezione individuale: **a)** casco; **b)** calzature di sicurezza; **c)** occhiali; **d)** guanti; **e)** maschera per la protezione delle vie respiratorie; **f)** otoprotettori; **g)** indumenti protettivi; **h)** indumenti ad alta visibilità.

Rischi a cui è esposto il lavoratore:

a) Investimento, ribaltamento;
b) Vibrazioni;
c) Chimico;
d) M.M.C. (sollevamento e trasporto);
e) Rumore;

Attrezzi utilizzati dal lavoratore:

a) Attrezzi manuali;

Rischi generati dall'uso degli attrezzi:

Punture, tagli, abrasioni; Urti, colpi, impatti, compressioni.

Smobilizzo del cantiere (sottofase)

Smobilizzo del cantiere realizzato attraverso lo smontaggio delle postazioni di lavoro fisse, di tutti gli impianti di cantiere, delle opere provvisionali e di protezione e della recinzione posta in opera all'insediamento del cantiere stesso.

Macchine utilizzate:

1) Autocarro con gru.

Rischi generati dall'uso delle macchine:

Cesoiamenti, stritolamenti; Elettrocuzione; Getti, schizzi; Inalazione polveri, fibre; Incendi, esplosioni; Investimento, ribaltamento; Urti, colpi, impatti, compressioni; Rumore per "Operatore autocarro"; Vibrazioni per "Operatore autocarro".

Lavoratori impegnati:

1) Addetto allo smobilizzo del cantiere;

Addetto allo smobilizzo del cantiere realizzato attraverso lo smontaggio delle postazioni di lavoro fisse, di tutti gli impianti di cantiere, delle opere provvisionali e di protezione e della recinzione posta in opera all'insediamento del cantiere stesso.

Misure Preventive e Protettive, aggiuntive a quelle riportate nell'apposito successivo capitolo:

a) DPI: addetto allo smobilizzo del cantiere;

Prescrizioni Organizzative:

Devono essere forniti ai lavoratori adeguati dispositivi di protezione individuale: **a)** casco; **b)** guanti; **c)** calzature di sicurezza con suola antisdrucciolo e imperforabile; **d)** occhiali di sicurezza.

Rischi a cui è esposto il lavoratore:

a) Caduta di materiale dall'alto o a livello;

Attrezzi utilizzati dal lavoratore:

a) Attrezzi manuali;
b) Scala doppia;
c) Scala semplice;
d) Smerigliatrice angolare (flessibile);
e) Trapano elettrico;

Rischi generati dall'uso degli attrezzi:

Punture, tagli, abrasioni; Urti, colpi, impatti, compressioni; Caduta dall'alto; Cesoiamenti, stritolamenti; Elettrocuzione; Inalazione polveri, fibre.

Posa Condotta Fognaria

La Lavorazione è suddivisa nelle seguenti Fasi e Sottofasi:

Pavimentazione in Conglomerato Bituminoso

Allestimento di cantiere temporaneo su strada
Allestimento di servizi sanitari del cantiere
Tracciamento dell'asse di scavo
Taglio di asfalto di carreggiata stradale
Asportazione di strato di usura e collegamento
Demolizione fondazione stradale
Cordoli, zanelle e opere d'arte
Tracciamento dell'asse di scavo
Scavo a sezione obbligata
Scavo eseguito a mano
Scavo eseguito a mano in profondità
Scavo eseguito con martello demolitore
Scavo a sezione ristretta
Drenaggio del terreno di scavo
Protezione delle pareti di scavo
Getto in calcestruzzo per opere non strutturali
Posa di pozzetto di ispezione
By-pass provvisorio di collettore fognario
Rinfianco con sabbia eseguito a macchina
Rinfianco con sabbia eseguito a mano
Posa di conduttura fognaria in materie plastiche
Posa di conduttura fognaria in vetroresina

Posa di conduttura fognaria in ghisa
Demolizione generale di strutture in c.a. eseguita con impiego di mezzi meccanici
Demolizione di strutture in c.a.
Demolizione generale di strutture in c.a. eseguita con impiego di mezzi meccanici
Rinterro di scavo
Formazione di fondazione stradale
Formazione di rilevato stradale
Formazione di manto di usura e collegamento
Smobilizzo del cantiere

Pavimentazione in Basolato

Allestimento di cantiere temporaneo su strada
Allestimento di servizi sanitari del cantiere
Rimozione di pavimentazione in basoli
Demolizione fondazione stradale
Cordoli, zanelle e opere d'arte
Tracciamento dell'asse di scavo
Scavo a sezione obbligata
Scavo eseguito a mano
Scavo eseguito a mano in profondità
Scavo eseguito con martello demolitore
Scavo a sezione ristretta
Drenaggio del terreno di scavo
Protezione delle pareti di scavo
Getto in calcestruzzo per opere non strutturali
Posa di pozzetto di ispezione
Ispezione interna di collettore fognario
By-pass provvisorio di collettore fognario
Rinfianco con sabbia eseguito a macchina
Rinfianco con sabbia eseguito a mano
Posa di conduttura fognaria in materie plastiche
Posa di conduttura fognaria in vetroresina
Posa di conduttura fognaria in ghisa
Demolizione generale di strutture in c.a. eseguita con impiego di mezzi meccanici
Demolizione di strutture in c.a.
Rinterro di scavo
Formazione di fondazione stradale
Realizzazione di pavimentazione in basolato
Smobilizzo del cantiere

Pavimentazione in Cubetti

Allestimento di cantiere temporaneo su strada
Allestimento di servizi sanitari del cantiere
Rimozione di pavimentazione in cubetti di pietra lavica e/o porfido
Demolizione fondazione stradale
Cordoli, zanelle e opere d'arte
Tracciamento dell'asse di scavo
Scavo a sezione obbligata
Scavo eseguito a mano
Scavo eseguito a mano in profondità
Scavo eseguito con martello demolitore
Scavo a sezione ristretta
Drenaggio del terreno di scavo
Protezione delle pareti di scavo
Getto in calcestruzzo per opere non strutturali
Posa di pozzetto di ispezione
By-pass provvisorio di collettore fognario
Rinfianco con sabbia eseguito a macchina
Rinfianco con sabbia eseguito a mano
Posa di conduttura fognaria in materie plastiche
Posa di conduttura fognaria in vetroresina

Posa di conduttura fognaria in ghisa
Demolizione generale di strutture in c.a. eseguita con impiego di mezzi meccanici
Demolizione di strutture in c.a.
Rinterro di scavo
Formazione di fondazione stradale
Realizzazione di pavimentazione in cubetti di pietra lavica e/o porfido
Smobilizzo del cantiere

Pavimentazione in Conglomerato Bituminoso (fase)

Allestimento di cantiere temporaneo su strada (sottofase)

Allestimento di un cantiere temporaneo lungo una strada carrabile.

Macchine utilizzate:

1) Autocarro con gru.

Rischi generati dall'uso delle macchine:

Cesoiamenti, stritolamenti; Elettrocuzione; Getti, schizzi; Inalazione polveri, fibre; Incendi, esplosioni; Investimento, ribaltamento; Urti, colpi, impatti, compressioni; Rumore per "Operatore autocarro"; Vibrazioni per "Operatore autocarro".

Lavoratori impegnati:

1) Addetto all'allestimento di cantiere temporaneo su strada;

Addetto all'allestimento di un cantiere temporaneo lungo una strada carrabile senza interruzione del servizio.

Misure Preventive e Protettive, aggiuntive a quelle riportate nell'apposito successivo capitolo:

a) DPI: addetto all'allestimento di cantiere temporaneo su strada;

Prescrizioni Organizzative:

Devono essere forniti al lavoratore adeguati dispositivi di protezione individuale: **a)** casco; **b)** guanti; **c)** occhiali a tenuta; **d)** mascherina antipolvere; **e)** indumenti ad alta visibilità; **f)** calzature di sicurezza con suola imperforabile.

Rischi a cui è esposto il lavoratore:

a) Investimento, ribaltamento;
b) Rumore;

Attrezzi utilizzati dal lavoratore:

a) Attrezzi manuali;
b) Scala semplice;
c) Sega circolare;
d) Smerigliatrice angolare (flessibile);
e) Trapano elettrico;

Rischi generati dall'uso degli attrezzi:

Punture, tagli, abrasioni; Urti, colpi, impatti, compressioni; Caduta dall'alto; Movimentazione manuale dei carichi; Elettrocuzione; Inalazione polveri, fibre; Scivolamenti, cadute a livello; Ustioni.

Allestimento di servizi sanitari del cantiere (sottofase)

Allestimento di servizi sanitari costituiti dai locali necessari all'attività di primo soccorso in cantiere.

Macchine utilizzate:

1) Autocarro con gru.

Rischi generati dall'uso delle macchine:

Cesoiamenti, stritolamenti; Elettrocuzione; Getti, schizzi; Inalazione polveri, fibre; Incendi, esplosioni; Investimento, ribaltamento; Urti, colpi, impatti, compressioni; Rumore per "Operatore autocarro"; Vibrazioni per "Operatore autocarro".

Lavoratori impegnati:

1) Addetto all'allestimento di servizi sanitari del cantiere;

Addetto all'allestimento di servizi sanitari costituiti dai locali necessari all'attività di primo soccorso in cantiere.

Misure Preventive e Protettive, aggiuntive a quelle riportate nell'apposito successivo capitolo:

a) DPI: addetto all'allestimento di servizi sanitari del cantiere;

Prescrizioni Organizzative:

Devono essere forniti ai lavoratori adeguati dispositivi di protezione individuale: **a)** casco; **b)** guanti; **c)** calzature di sicurezza con suola antisdrucciolo e imperforabile; **d)** occhiali di sicurezza.

Rischi a cui è esposto il lavoratore:

a) Caduta di materiale dall'alto o a livello;

Attrezzi utilizzati dal lavoratore:
a) Attrezzi manuali;
b) Scala semplice;
c) Sega circolare;
d) Smerigliatrice angolare (flessibile);
e) Trapano elettrico;

Rischi generati dall'uso degli attrezzi:
Punture, tagli, abrasioni; Urti, colpi, impatti, compressioni; Caduta dall'alto; Elettrocuzione; Inalazione polveri, fibre; Scivolamenti, cadute a livello.

Tracciamento dell'asse di scavo (sottofase)

Il tracciamento dell'asse di scavo avviene tracciando sul terreno una serie di punti fissi di direzione, che si trovavano esattamente sulla direttrice di avanzamento.

Lavoratori impegnati:
1) Addetto al tracciamento dell'asse di scavo;
Addetto al tracciamento dell'asse di scavo. Il tracciamento dell'asse di scavo avviene tracciando sul terreno una serie di punti fissi di direzione, che si trovavano esattamente sulla direttrice di avanzamento.

Misure Preventive e Protettive, aggiuntive a quelle riportate nell'apposito successivo capitolo:
a) DPI: addetto al tracciamento dell'asse di scavo;

Prescrizioni Organizzative:

Devono essere forniti al lavoratore adeguati dispositivi di protezione individuale: **a)** casco; **b)** guanti; **c)** occhiali protettivi; **d)** calzature di sicurezza con suola antisdrucciolo e imperforabile; **e)** mascherina antipolvere; **f)** otoprotettori.

Rischi a cui è esposto il lavoratore:
a) Scivolamenti, cadute a livello;

Attrezzi utilizzati dal lavoratore:
a) Attrezzi manuali;

Rischi generati dall'uso degli attrezzi:
Punture, tagli, abrasioni; Urti, colpi, impatti, compressioni.

Taglio di asfalto di carreggiata stradale (sottofase)

Taglio dell'asfalto della carreggiata stradale eseguito con l'ausilio di attrezzi meccanici.

Macchine utilizzate:
1) Autocarro;
2) Escavatore.

Rischi generati dall'uso delle macchine:
Cesoiamenti, stritolamenti; Getti, schizzi; Inalazione polveri, fibre; Incendi, esplosioni; Investimento, ribaltamento; Urti, colpi, impatti, compressioni; Rumore per "Operatore autocarro"; Vibrazioni per "Operatore autocarro"; Elettrocuzione; Scivolamenti, cadute a livello.

Lavoratori impegnati:
1) Addetto al taglio di asfalto di carreggiata stradale;
Addetto al taglio dell'asfalto della carreggiata stradale eseguito con l'ausilio di attrezzi meccanici.

Misure Preventive e Protettive, aggiuntive a quelle riportate nell'apposito successivo capitolo:
a) DPI: addetto al taglio di asfalto di carreggiata stradale;

Prescrizioni Organizzative:

Devono essere forniti al lavoratore adeguati dispositivi di protezione individuale: **a)** guanti; **b)** casco; **c)** occhiali o schermi facciali protettivi; **d)** calzature di sicurezza con suola antisdrucciolo e imperforabile e puntale d'acciaio; **e)** otoprotettori.

Rischi a cui è esposto il lavoratore:
a) Investimento, ribaltamento;
b) Rumore;
c) Vibrazioni;

Attrezzi utilizzati dal lavoratore:
a) Attrezzi manuali;
b) Tagliasfalto a disco;

Rischi generati dall'uso degli attrezzi:
Punture, tagli, abrasioni; Urti, colpi, impatti, compressioni; Getti, schizzi; Incendi, esplosioni; Investimento, ribaltamento; Scivolamenti, cadute a livello.

Asportazione di strato di usura e collegamento (sottofase)

Asportazione dello strato d'usura e collegamento mediante mezzi meccanici ed allontanamento dei materiali di risulta.

Macchine utilizzate:

1) Scarificatrice;
2) Autocarro.

Rischi generati dall'uso delle macchine:

Cesoiamenti, stritolamenti; Inalazione fumi, gas, vapori; Incendi, esplosioni; Investimento, ribaltamento; Urti, colpi, impatti, compressioni; Rumore per "Addetto scarificatrice (fresa)"; Vibrazioni per "Addetto scarificatrice (fresa)"; Getti, schizzi; Inalazione polveri, fibre.

Lavoratori impegnati:

1) Addetto all'asportazione di strato di usura e collegamento;

Addetto all'asportazione dello strato d'usura e collegamento mediante mezzi meccanici ed allontanamento dei materiali di risulta.

Misure Preventive e Protettive, aggiuntive a quelle riportate nell'apposito successivo capitolo:

a) DPI: addetto all'asportazione di strato di usura e collegamento;

Prescrizioni Organizzative:

Devono essere forniti al lavoratore adeguati dispositivi di protezione individuale: **a)** casco; **b)** calzature di sicurezza; **c)** occhiali; **d)** guanti; **e)** maschera per la protezione delle vie respiratorie; **f)** otoprotettori; **g)** indumenti protettivi; **h)** indumenti ad alta visibilità.

Rischi a cui è esposto il lavoratore:

a) Investimento, ribaltamento;
b) Vibrazioni;
c) Rumore;

Attrezzi utilizzati dal lavoratore:

a) Attrezzi manuali;

Rischi generati dall'uso degli attrezzi:

Punture, tagli, abrasioni; Urti, colpi, impatti, compressioni.

Demolizione fondazione stradale (sottofase)

Demolizione di fondazione stradale. Durante la fase lavorativa si prevede il trasporto del materiale di risulta, la cernita e l'accatastamento dei materiali eventualmente recuperabili.

Macchine utilizzate:

1) Autocarro;
2) Dumper;
3) Pala meccanica.

Rischi generati dall'uso delle macchine:

Cesoiamenti, stritolamenti; Getti, schizzi; Inalazione polveri, fibre; Incendi, esplosioni; Investimento, ribaltamento; Urti, colpi, impatti, compressioni; Rumore per "Operatore autocarro"; Vibrazioni per "Operatore autocarro"; Scivolamenti, cadute a livello.

Lavoratori impegnati:

1) Addetto alla demolizione di fondazione stradale;

Addetto alla demolizione generale di tompagnature. Durante la fase lavorativa si prevede il trasporto del materiale di risulta, la cernita e l'accatastamento dei materiali eventualmente recuperabili.

Misure Preventive e Protettive, aggiuntive a quelle riportate nell'apposito successivo capitolo:

a) DPI: addetto alla demolizione generale di tompagnature;

Prescrizioni Organizzative:

Devono essere forniti al lavoratore adeguati dispositivi di protezione individuale: **a)** guanti; **b)** casco; **c)** calzature di sicurezza con suola antiscivolo ed imperforabile; **d)** occhiali; **e)** otoprotettori.

Rischi a cui è esposto il lavoratore:

a) Caduta dall'alto;
b) Inalazione polveri, fibre;
c) Vibrazioni;
d) M.M.C. (sollevamento e trasporto);
e) Rumore;

Attrezzi utilizzati dal lavoratore:

a) Argano a bandiera;
b) Argano a cavalletto;
c) Attrezzi manuali;
d) Martello demolitore elettrico;
e) Ponteggio metallico fisso;

f) Scala semplice;

Rischi generati dall'uso degli attrezzi:

Caduta dall'alto; Caduta di materiale dall'alto o a livello; Punture, tagli, abrasioni; Urti, colpi, impatti, compressioni; Elettrocuzione; Inalazione polveri, fibre; Scivolamenti, cadute a livello.

Cordoli, zanelle e opere d'arte (sottofase)

Posa in opera si cordoli e zanelle stradali prefabbricati.

Macchine utilizzate:

1) Dumper.

Rischi generati dall'uso delle macchine:

Cesoiamenti, stritolamenti; Inalazione polveri, fibre; Incendi, esplosioni; Investimento, ribaltamento; Rumore per "Operatore dumper"; Vibrazioni per "Operatore dumper".

Lavoratori impegnati:

1) Addetto alla posa cordoli, zanelle e opere d'arte;

Addettto alla posa in opera si cordoli e zanelle stradali prefabbricati.

Misure Preventive e Protettive, aggiuntive a quelle riportate nell'apposito successivo capitolo:

a) DPI: addetto alla posa cordoli, zanelle e opere d'arte;

Prescrizioni Organizzative:

Devono essere forniti al lavoratore adeguati dispositivi di protezione individuale: **a)** casco; **b)** calzature di sicurezza; **c)** occhiali; **d)** guanti; **e)** maschera per la protezione delle vie respiratorie; **f)** otoprotettori; **g)** indumenti protettivi; **h)** indumenti ad alta visibilità.

Rischi a cui è esposto il lavoratore:

a) Investimento, ribaltamento;
b) Rumore;
c) M.M.C. (sollevamento e trasporto);

Attrezzi utilizzati dal lavoratore:

a) Attrezzi manuali;

Rischi generati dall'uso degli attrezzi:

Punture, tagli, abrasioni; Urti, colpi, impatti, compressioni.

Tracciamento dell'asse di scavo (sottofase)

Il tracciamento dell'asse di scavo avviene tracciando sul terreno una serie di punti fissi di direzione, che si trovavano esattamente sulla direttrice di avanzamento.

Lavoratori impegnati:

1) Addetto al tracciamento dell'asse di scavo;

Addetto al tracciamento dell'asse di scavo. Il tracciamento dell'asse di scavo avviene tracciando sul terreno una serie di punti fissi di direzione, che si trovavano esattamente sulla direttrice di avanzamento.

Misure Preventive e Protettive, aggiuntive a quelle riportate nell'apposito successivo capitolo:

a) DPI: addetto al tracciamento dell'asse di scavo;

Prescrizioni Organizzative:

Devono essere forniti al lavoratore adeguati dispositivi di protezione individuale: **a)** casco; **b)** guanti; **c)** occhiali protettivi; **d)** calzature di sicurezza con suola antisdrucciolo e imperforabile; **e)** mascherina antipolvere; **f)** otoprotettori.

Rischi a cui è esposto il lavoratore:

a) Scivolamenti, cadute a livello;

Attrezzi utilizzati dal lavoratore:

a) Attrezzi manuali;

Rischi generati dall'uso degli attrezzi:

Punture, tagli, abrasioni; Urti, colpi, impatti, compressioni.

Scavo a sezione obbligata (sottofase)

Scavi a sezione obbligata, eseguiti a cielo aperto o all'interno di edifici con mezzi meccanici.

Macchine utilizzate:

1) Escavatore.

Rischi generati dall'uso delle macchine:

Cesoiamenti, stritolamenti; Elettrocuzione; Inalazione polveri, fibre; Incendi, esplosioni; Investimento, ribaltamento; Scivolamenti, cadute a livello; Vibrazioni per "Operatore escavatore"; Rumore per "Operatore escavatore".

Lavoratori impegnati:

1) Addetto allo scavo a sezione obbligata;

Addetto alla esecuzione di scavi a sezione obbligata, eseguiti a cielo aperto o all'interno di edifici con mezzi meccanici.

Misure Preventive e Protettive, aggiuntive a quelle riportate nell'apposito successivo capitolo:

a) DPI: addetto allo scavo a sezione obbligata;

Prescrizioni Organizzative:

Devono essere forniti al lavoratore adeguati dispositivi di protezione individuale: **a)** casco; **b)** guanti; **c)** occhiali protettivi; **d)** calzature di sicurezza con suola antisdrucciolo e imperforabile; **e)** mascherina antipolvere; **f)** otoprotettori.

Rischi a cui è esposto il lavoratore:

a) Scivolamenti, cadute a livello;
b) Seppellimento, sprofondamento;

Attrezzi utilizzati dal lavoratore:

a) Attrezzi manuali;
b) Andatoie e Passerelle;
c) Scala semplice;

Rischi generati dall'uso degli attrezzi:

Punture, tagli, abrasioni; Urti, colpi, impatti, compressioni; Caduta dall'alto; Caduta di materiale dall'alto o a livello.

Scavo eseguito a mano (sottofase)

Scavi eseguiti a mano a cielo aperto o all'interno di edifici.

Macchine utilizzate:

1) Dumper.

Rischi generati dall'uso delle macchine:

Cesoiamenti, stritolamenti; Inalazione polveri, fibre; Incendi, esplosioni; Investimento, ribaltamento; Rumore per "Operatore dumper"; Vibrazioni per "Operatore dumper".

Lavoratori impegnati:

1) Addetto allo scavo eseguito a mano;

Addetto all'esecuzione di scavi eseguiti a mano a cielo aperto o all'interno di edifici.

Misure Preventive e Protettive, aggiuntive a quelle riportate nell'apposito successivo capitolo:

a) DPI: addetto allo scavo eseguito a mano;

Prescrizioni Organizzative:

Devono essere forniti al lavoratore adeguati dispositivi di protezione individuale: **a)** casco; **b)** guanti; **c)** occhiali protettivi; **d)** calzature di sicurezza con suola antisdrucciolo e imperforabile; **e)** mascherina antipolvere; **f)** otoprotettori.

Rischi a cui è esposto il lavoratore:

a) Seppellimento, sprofondamento;
b) Scivolamenti, cadute a livello;
c) M.M.C. (sollevamento e trasporto);

Attrezzi utilizzati dal lavoratore:

a) Attrezzi manuali;
b) Andatoie e Passerelle;
c) Scala semplice;

Rischi generati dall'uso degli attrezzi:

Punture, tagli, abrasioni; Urti, colpi, impatti, compressioni; Caduta dall'alto; Caduta di materiale dall'alto o a livello.

Scavo eseguito a mano in profondità (sottofase)

Scavo a sezione obbligata eseguito a mano in profondità.

Macchine utilizzate:

1) Dumper.

Rischi generati dall'uso delle macchine:

Cesoiamenti, stritolamenti; Inalazione polveri, fibre; Incendi, esplosioni; Investimento, ribaltamento; Rumore per "Operatore dumper"; Vibrazioni per "Operatore dumper".

Lavoratori impegnati:

1) Addetto allo scavo eseguito a mano in profondità;

Addetto allo scavo a sezione obbligata eseguito a mano in profondità.

Misure Preventive e Protettive, aggiuntive a quelle riportate nell'apposito successivo capitolo:

a) DPI: addetto allo scavo eseguito a mano in profondità;

Prescrizioni Organizzative:

Devono essere forniti al lavoratore adeguati dispositivi di protezione individuale: **a)** casco; **b)** guanti; **c)** occhiali protettivi; **d)** calzature di sicurezza con suola antisdrucciolo e imperforabile; **e)** mascherina antipolvere; **f)** otoprotettori.

Rischi a cui è esposto il lavoratore:

a) M.M.C. (sollevamento e trasporto);
b) Seppellimento, sprofondamento;
c) Scivolamenti, cadute a livello;

Attrezzi utilizzati dal lavoratore:

a) Attrezzi manuali;
b) Andatoie e Passerelle;
c) Argano a cavalletto;
d) Scala semplice;

Rischi generati dall'uso degli attrezzi:

Punture, tagli, abrasioni; Urti, colpi, impatti, compressioni; Caduta dall'alto; Caduta di materiale dall'alto o a livello.

Scavo eseguito con martello demolitore (sottofase)

Scavo a sezione obbligata eseguito con martello demolitore in superficie.

Lavoratori impegnati:

1) Addetto allo scavo eseguito con martello demolitore;
Addetto allo scavo a sezione obbligata eseguito con martello demolitore in superficie.

Misure Preventive e Protettive, aggiuntive a quelle riportate nell'apposito successivo capitolo:

a) DPI: addetto allo scavo eseguito con martello demolitore;

Prescrizioni Organizzative:

Devono essere forniti al lavoratore adeguati dispositivi di protezione individuale: **a)** casco; **b)** guanti; **c)** occhiali protettivi; **d)** calzature di sicurezza con suola antisdrucciolo e imperforabile; **e)** mascherina antipolvere; **f)** otoprotettori.

Rischi a cui è esposto il lavoratore:

a) M.M.C. (sollevamento e trasporto);
b) Rumore;
c) Scivolamenti, cadute a livello;

Attrezzi utilizzati dal lavoratore:

a) Attrezzi manuali;
b) Andatoie e Passerelle;
c) Compressore con motore endotermico;
d) Martello demolitore pneumatico;

Rischi generati dall'uso degli attrezzi:

Punture, tagli, abrasioni; Urti, colpi, impatti, compressioni; Caduta dall'alto; Caduta di materiale dall'alto o a livello; Inalazione fumi, gas, vapori; Incendi, esplosioni; Scoppio; Inalazione polveri, fibre; Scivolamenti, cadute a livello.

Scavo a sezione ristretta (sottofase)

Scavi a sezione ristretta, eseguiti a cielo aperto o all'interno di edifici con mezzi meccanici.

Macchine utilizzate:

1) Autocarro;
2) Escavatore;
3) Pala meccanica.

Rischi generati dall'uso delle macchine:

Cesoiamenti, stritolamenti; Getti, schizzi; Inalazione polveri, fibre; Incendi, esplosioni; Investimento, ribaltamento; Urti, colpi, impatti, compressioni; Rumore per "Operatore autocarro"; Vibrazioni per "Operatore autocarro"; Elettrocuzione; Scivolamenti, cadute a livello.

Lavoratori impegnati:

1) Addetto allo scavo a sezione ristretta;
Addetto all'esecuzione di scavi a sezione ristretta, eseguiti a cielo aperto o all'interno di edifici con mezzi meccanici.

Misure Preventive e Protettive, aggiuntive a quelle riportate nell'apposito successivo capitolo:

a) DPI: addetto allo scavo a sezione ristretta;

Prescrizioni Organizzative:

Devono essere forniti al lavoratore adeguati dispositivi di protezione individuale: **a)** casco; **b)** guanti; **c)** occhiali protettivi; **d)** calzature di sicurezza con suola antisdrucciolo e imperforabile; **e)** mascherina antipolvere; **f)**

otoprotettori.

Rischi a cui è esposto il lavoratore:
a) Seppellimento, sprofondamento;
b) Scivolamenti, cadute a livello;

Attrezzi utilizzati dal lavoratore:
a) Attrezzi manuali;
b) Andatoie e Passerelle;
c) Scala semplice;

Rischi generati dall'uso degli attrezzi:
Punture, tagli, abrasioni; Urti, colpi, impatti, compressioni; Caduta dall'alto; Caduta di materiale dall'alto o a livello.

Drenaggio del terreno di scavo (sottofase)

L'attività consiste nel: verificare le condizioni del terreno prima e durante lo scavo, effettuare correttamente tutte le connessioni delle aste filtranti con le tubazioni di raccordo al fine di garantire l'uniformità del prosciugamento e scaricare, infine, le acque del prosciugamento in aree autorizzate precedentemente individuate al di fuori di quelle di lavoro.

Lavoratori impegnati:
1) Addetto al drenaggio dello scavo;
Addetto alla realizzazione del drenaggio dello scavo con utilizzo di aste filtranti da connettere con le tubazioni di raccordo al fine di garantire l'uniformità del prosciugamento e scaricare le acque del prosciugamento in aree autorizzate.

Misure Preventive e Protettive, aggiuntive a quelle riportate nell'apposito successivo capitolo:
a) DPI: addetto al drenaggio dello scavo;

Prescrizioni Organizzative:

Devono essere forniti, al lavoratore, adeguati dispositivi di protezione individuale: **a)** casco; **b)** guanti; **c)** occhiali protettivi; **d)** calzature di sicurezza con suola antisdrucciolo e imperforabile e puntale d'acciaio; **e)** otoprotettori.

Rischi a cui è esposto il lavoratore:
a) Seppellimento, sprofondamento;
b) Scivolamenti, cadute a livello;
c) M.M.C. (sollevamento e trasporto);

Attrezzi utilizzati dal lavoratore:
a) Attrezzi manuali;
b) Scala semplice;

Rischi generati dall'uso degli attrezzi:
Punture, tagli, abrasioni; Urti, colpi, impatti, compressioni; Caduta dall'alto.

Protezione delle pareti di scavo (sottofase)

Protezione delle pareti di scavo mediante carpenteria in legno.

Lavoratori impegnati:
1) Addetto alla protezione delle pareti di scavo;
Addetto alla protezione delle pareti di scavo mediante carpenteria in legno.

Misure Preventive e Protettive, aggiuntive a quelle riportate nell'apposito successivo capitolo:
a) DPI: addetto alla protezione delle pareti di scavo;

Prescrizioni Organizzative:

Devono essere forniti al lavoratore adeguati dispositivi di protezione individuale: **a)** guanti; **b)** casco; **c)** stivali di sicurezza; **d)** cinture di sicurezza; **e)** indumenti protettivi (tute).

Rischi a cui è esposto il lavoratore:
a) Scivolamenti, cadute a livello;
b) Rumore;

Attrezzi utilizzati dal lavoratore:
a) Andatoie e Passerelle;
b) Attrezzi manuali;
c) Scala semplice;
d) Sega circolare;

Rischi generati dall'uso degli attrezzi:
Caduta dall'alto; Caduta di materiale dall'alto o a livello; Punture, tagli, abrasioni; Urti, colpi, impatti, compressioni; Elettrocuzione; Inalazione polveri, fibre; Scivolamenti, cadute a livello.

Getto in calcestruzzo per opere non strutturali (sottofase)

Esecuzione di getti in calcestruzzo per la realizzazione di opere non strutturali.

Lavoratori impegnati:

1) Addetto al getto in calcestruzzo per opere non strutturali;
Addetto all'esecuzione di getti in calcestruzzo per la realizzazione di opere non strutturali.

Misure Preventive e Protettive, aggiuntive a quelle riportate nell'apposito successivo capitolo:

a) DPI: addetto al getto in calcestruzzo per opere non strutturali;

Prescrizioni Organizzative:

Devono essere forniti al lavoratore adeguati dispositivi di protezione individuale: **a)** guanti; **b)** casco; **c)** stivali di sicurezza; **d)** cinture di sicurezza; **e)** indumenti protettivi (tute).

Rischi a cui è esposto il lavoratore:

a) M.M.C. (sollevamento e trasporto);
b) Chimico;
c) Rumore;

Attrezzi utilizzati dal lavoratore:

a) Andatoie e Passerelle;
b) Attrezzi manuali;
c) Betoniera a bicchiere;

Rischi generati dall'uso degli attrezzi:

Caduta dall'alto; Caduta di materiale dall'alto o a livello; Punture, tagli, abrasioni; Urti, colpi, impatti, compressioni; Cesoiamenti, stritolamenti; Elettrocuzione; Getti, schizzi; Inalazione polveri, fibre.

Posa di pozzetto di ispezione (sottofase)

Posa e messa in esercizio di pozzetto di ispezione compreso il collegamento idraulico per l'adduzione e l'allontanamento delle acque fino al pozzetto di deviazione.

Macchine utilizzate:

1) Autocarro con gru.

Rischi generati dall'uso delle macchine:

Cesoiamenti, stritolamenti; Elettrocuzione; Getti, schizzi; Inalazione polveri, fibre; Incendi, esplosioni; Investimento, ribaltamento; Urti, colpi, impatti, compressioni; Rumore per "Operatore autocarro"; Vibrazioni per "Operatore autocarro".

Lavoratori impegnati:

1) Addetto alla posa di pozzetti prefabbricati;
Posa e messa in esercizio di vasca settica interrata di tipo Imhoff, compreso il collegamento idraulico per l'adduzione e l'allontanamento delle acque fino al pozzetto di deviazione.

Misure Preventive e Protettive, aggiuntive a quelle riportate nell'apposito successivo capitolo:

a) DPI: addetto alla posa di fossa biologica prefabbricata;

Prescrizioni Organizzative:

Devono essere forniti al lavoratore adeguati dispositivi di protezione individuale: **a)** casco; **b)** guanti; **c)** occhiali protettivi; **d)** calzature di sicurezza con suola antisdrucciolo e imperforabile; **e)** occhiali o visiera di sicurezza; **f)** otoprotettori.

Rischi a cui è esposto il lavoratore:

a) Caduta di materiale dall'alto o a livello;

Attrezzi utilizzati dal lavoratore:

a) Attrezzi manuali;
b) Scala semplice;

Rischi generati dall'uso degli attrezzi:

Punture, tagli, abrasioni; Urti, colpi, impatti, compressioni; Caduta dall'alto.

By-pass provvisorio di collettore fognario (sottofase)

Durante la fase lavorativa si prevede: istallazione di pompe di sollevamento autoaddescanti nei pozzetti di intercetazione e tubazioni di capacità adeguata a mantenere in esercizio la fognatura per tutta la durata dell'intervento, dismissione del by-pass. Il sistema di aspirazione deve essere doppio per sopperire all'eventuale avaria di una pompa.

Macchine utilizzate:

1) Autocarro con gru.

Rischi generati dall'uso delle macchine:

Cesoiamenti, stritolamenti; Elettrocuzione; Getti, schizzi; Inalazione polveri, fibre; Incendi, esplosioni; Investimento, ribaltamento; Urti, colpi, impatti, compressioni; Rumore per "Operatore autocarro"; Vibrazioni per "Operatore autocarro".

Lavoratori impegnati:

1) Addetto alla realizzazione di by-pass provvisorio di collettore fognario;
Addetto alla realizzazione di by-pass provvisorio di collettore fognario: operai qualificati per lavori in ambienti sospetti di inquinamento o confinati, informati e formati sulle procedure di lavoro e di emergenza.

Misure Preventive e Protettive, aggiuntive a quelle riportate nell'apposito successivo capitolo:

a) DPI: addetto alla realizzazione di by-pass provvisorio di collettore fognario;

Prescrizioni Organizzative:

Devono essere forniti al lavoratore adeguati dispositivi di protezione individuale: **a)** maschere con filtro o respiratori isolanti; **b)** casco; **c)** imbragatura di sicurezza; **d)** guanti di protezione; **e)** occhiali o maschere; **f)** calzature di sicurezza con suola antisdrucciolo e imperforabile; **g)** indumenti di protezione.

Rischi a cui è esposto il lavoratore:

a) Ambienti confinati;
b) Caduta dall'alto;
c) Biologico;

Attrezzi utilizzati dal lavoratore:

a) Scala semplice;
b) Argano su cavalletto trepiedi;
c) Gruppo elettrogeno;
d) Saldatrice polifusione;

Rischi generati dall'uso degli attrezzi:

Caduta dall'alto; Urti, colpi, impatti, compressioni; Caduta di materiale dall'alto o a livello; Punture, tagli, abrasioni; Elettrocuzione; Inalazione fumi, gas, vapori; Incendi, esplosioni; Cesoiamenti, stritolamenti.

Rinfianco con sabbia eseguito a macchina (sottofase)

Rinfianco con sabbia di tubazioni, pozzi o pozzetti eseguito a macchina con successiva compattazione del materiale con piastre vibranti.

Macchine utilizzate:

1) Escavatore mini.

Rischi generati dall'uso delle macchine:

Cesoiamenti, stritolamenti; Inalazione polveri, fibre; Incendi, esplosioni; Investimento, ribaltamento; Scivolamenti, cadute a livello; Vibrazioni per "Operatore escavatore"; Rumore per "Operatore escavatore".

Lavoratori impegnati:

1) Addetto al rinfianco con sabbia eseguito a macchina;

Addetto al rinfianco con sabbia di tubazioni, pozzi o pozzetti eseguito a macchina con successiva compattazione del materiale con piastre vibranti.

Misure Preventive e Protettive, aggiuntive a quelle riportate nell'apposito successivo capitolo:

a) DPI: addetto al rinfianco con sabbia eseguito a macchina;

Prescrizioni Organizzative:

Devono essere forniti al lavoratore adeguati dispositivi di protezione individuale: **a)** casco; **b)** guanti antivibrazioni; **c)** occhiali protettivi; **d)** calzature di sicurezza con suola antisdrucciolo e imperforabile; **e)** mascherina antipolvere; **f)** otoprotettori.

Rischi a cui è esposto il lavoratore:

a) Rumore;
b) Scivolamenti, cadute a livello;
c) Seppellimento, sprofondamento;
d) Vibrazioni;

Attrezzi utilizzati dal lavoratore:

a) Attrezzi manuali;
b) Andatoie e Passerelle;
c) Compattatore a piatto vibrante;

Rischi generati dall'uso degli attrezzi:

Punture, tagli, abrasioni; Urti, colpi, impatti, compressioni; Caduta dall'alto; Caduta di materiale dall'alto o a livello; Inalazione fumi, gas, vapori; Incendi, esplosioni.

Rinfianco con sabbia eseguito a mano (sottofase)

Rinfianco con sabbia di tubazioni, pozzi o pozzetti eseguito a mano con successiva compattazione del materiale con piastre vibranti.

Macchine utilizzate:

1) Autocarro.

Rischi generati dall'uso delle macchine:

Cesoiamenti, stritolamenti; Getti, schizzi; Inalazione polveri, fibre; Incendi, esplosioni; Investimento, ribaltamento; Urti, colpi, impatti, compressioni; Rumore per "Operatore autocarro"; Vibrazioni per "Operatore autocarro".

Lavoratori impegnati:

1) Addetto al rinfianco con sabbia eseguito a mano;

Addetto al rinfianco con sabbia di tubazioni, pozzi o pozzetti eseguito a mano con successiva compattazione del materiale con piastre vibranti.

Misure Preventive e Protettive, aggiuntive a quelle riportate nell'apposito successivo capitolo:

a) DPI: addetto al rinfianco con sabbia eseguito a mano;

Prescrizioni Organizzative:

Devono essere forniti al lavoratore adeguati dispositivi di protezione individuale: **a)** casco; **b)** guanti antivibrazioni; **c)** occhiali protettivi; **d)** calzature di sicurezza con suola antisdrucciolo e imperforabile; **e)** mascherina antipolvere; **f)** otoprotettori.

Rischi a cui è esposto il lavoratore:

a) Rumore;
b) Scivolamenti, cadute a livello;
c) Seppellimento, sprofondamento;
d) Vibrazioni;

Attrezzi utilizzati dal lavoratore:

a) Attrezzi manuali;
b) Andatoie e Passerelle;
c) Compattatore a piatto vibrante;

Rischi generati dall'uso degli attrezzi:

Punture, tagli, abrasioni; Urti, colpi, impatti, compressioni; Caduta dall'alto; Caduta di materiale dall'alto o a livello; Inalazione fumi, gas, vapori; Incendi, esplosioni.

Posa di conduttura fognaria in materie plastiche (sottofase)

Posa di conduttura fognaria , con guarnizioni a profilo divergente, in scavo a sezione obbligata, precedentemente eseguito, previa sistemazione del letto di posa con attrezzi manuali e attrezzature meccaniche.

Macchine utilizzate:

1) Autocarro con gru.

Rischi generati dall'uso delle macchine:

Cesoiamenti, stritolamenti; Elettrocuzione; Getti, schizzi; Inalazione polveri, fibre; Incendi, esplosioni; Investimento, ribaltamento; Urti, colpi, impatti, compressioni; Rumore per "Operatore autocarro"; Vibrazioni per "Operatore autocarro".

Lavoratori impegnati:

1) Addetto alla posa di conduttura fognaria in ghisa;

Addetto alla posa di conduttura fognaria in ghisa, con guarnizioni a profilo divergente, in scavo a sezione obbligata, precedentemente eseguito, previa sistemazione del letto di posa con attrezzi manuali e attrezzature meccaniche.

Misure Preventive e Protettive, aggiuntive a quelle riportate nell'apposito successivo capitolo:

a) DPI: addetto alla posa di conduttura fognaria in ghisa;

Prescrizioni Organizzative:

Devono essere forniti al lavoratore adeguati dispositivi di protezione individuale: **a)** casco; **b)** guanti; **c)** occhiali protettivi; **d)** calzature di sicurezza; **e)** mascherina antipolvere.

Rischi a cui è esposto il lavoratore:

a) Caduta di materiale dall'alto o a livello;
b) Scivolamenti, cadute a livello;

Attrezzi utilizzati dal lavoratore:

a) Attrezzi manuali;
b) Scala semplice;

Rischi generati dall'uso degli attrezzi:

Punture, tagli, abrasioni; Urti, colpi, impatti, compressioni; Caduta dall'alto.

Posa di conduttura fognaria in vetroresina (sottofase)

Posa di conduttura fognaria in ghisa, con guarnizioni a profilo divergente, in scavo a sezione obbligata, precedentemente eseguito, previa sistemazione del letto di posa con attrezzi manuali e attrezzature meccaniche.

Macchine utilizzate:

1) Autocarro con gru.

Rischi generati dall'uso delle macchine:

Cesoiamenti, stritolamenti; Elettrocuzione; Getti, schizzi; Inalazione polveri, fibre; Incendi, esplosioni; Investimento, ribaltamento; Urti, colpi, impatti, compressioni; Rumore per "Operatore autocarro"; Vibrazioni per "Operatore autocarro".

Lavoratori impegnati:

1) Addetto alla posa di conduttura fognaria in ghisa;

Addetto alla posa di conduttura fognaria in ghisa, con guarnizioni a profilo divergente, in scavo a sezione obbligata,

precedentemente eseguito, previa sistemazione del letto di posa con attrezzi manuali e attrezzature meccaniche.

Misure Preventive e Protettive, aggiuntive a quelle riportate nell'apposito successivo capitolo:

a) DPI: addetto alla posa di conduttura fognaria in ghisa;

Prescrizioni Organizzative:

Devono essere forniti al lavoratore adeguati dispositivi di protezione individuale: **a)** casco; **b)** guanti; **c)** occhiali protettivi; **d)** calzature di sicurezza; **e)** mascherina antipolvere.

Rischi a cui è esposto il lavoratore:

a) Caduta di materiale dall'alto o a livello;
b) Scivolamenti, cadute a livello;

Attrezzi utilizzati dal lavoratore:

a) Attrezzi manuali;
b) Scala semplice;

Rischi generati dall'uso degli attrezzi:

Punture, tagli, abrasioni; Urti, colpi, impatti, compressioni; Caduta dall'alto.

Posa di conduttura fognaria in ghisa (sottofase)

Posa di conduttura fognaria in ghisa, con guarnizioni a profilo divergente, in scavo a sezione obbligata, precedentemente eseguito, previa sistemazione del letto di posa con attrezzi manuali e attrezzature meccaniche.

Macchine utilizzate:

1) Autocarro con gru.

Rischi generati dall'uso delle macchine:

Cesoiamenti, stritolamenti; Elettrocuzione; Getti, schizzi; Inalazione polveri, fibre; Incendi, esplosioni; Investimento, ribaltamento; Urti, colpi, impatti, compressioni; Rumore per "Operatore autocarro"; Vibrazioni per "Operatore autocarro".

Lavoratori impegnati:

1) Addetto alla posa di conduttura fognaria in ghisa;

Addetto alla posa di conduttura fognaria in ghisa, con guarnizioni a profilo divergente, in scavo a sezione obbligata, precedentemente eseguito, previa sistemazione del letto di posa con attrezzi manuali e attrezzature meccaniche.

Misure Preventive e Protettive, aggiuntive a quelle riportate nell'apposito successivo capitolo:

a) DPI: addetto alla posa di conduttura fognaria in ghisa;

Prescrizioni Organizzative:

Devono essere forniti al lavoratore adeguati dispositivi di protezione individuale: **a)** casco; **b)** guanti; **c)** occhiali protettivi; **d)** calzature di sicurezza; **e)** mascherina antipolvere.

Rischi a cui è esposto il lavoratore:

a) Caduta di materiale dall'alto o a livello;
b) Scivolamenti, cadute a livello;

Attrezzi utilizzati dal lavoratore:

a) Attrezzi manuali;
b) Scala semplice;

Rischi generati dall'uso degli attrezzi:

Punture, tagli, abrasioni; Urti, colpi, impatti, compressioni; Caduta dall'alto.

Demolizione generale di strutture in c.a. eseguita con impiego di mezzi meccanici (sottofase)

Demolizione di strutture in c.a. eseguita con mezzi meccanici con o senza preventiva riduzione delle iperstatiche della struttura. Durante la fase lavorativa si prevede il trasporto del materiale di risulta, la cernita e l'accatastamento dei materiali eventualmente recuperabili.

Macchine utilizzate:

1) Autocarro;
2) Dumper;
3) Pala meccanica;
4) Escavatore con martello demolitore.

Rischi generati dall'uso delle macchine:

Cesoiamenti, stritolamenti; Getti, schizzi; Inalazione polveri, fibre; Incendi, esplosioni; Investimento, ribaltamento; Urti, colpi, impatti, compressioni; Rumore per "Operatore autocarro"; Vibrazioni per "Operatore autocarro"; Scivolamenti, cadute a livello; Caduta di materiale dall'alto o a livello; Elettrocuzione.

Lavoratori impegnati:

1) Addetto alla demolizione generale di strutture in c.a. eseguita con impiego di mezzi meccanici;

Addetto alla demolizione di strutture in c.a. eseguita con mezzi meccanici con o senza preventiva riduzione delle iperstatiche

della struttura.

Misure Preventive e Protettive, aggiuntive a quelle riportate nell'apposito successivo capitolo:

a) DPI: addetto alla demolizione generale di strutture in c.a. eseguita con impiego di mezzi meccanici;

Prescrizioni Organizzative:

Devono essere forniti al lavoratore adeguati dispositivi di protezione individuale: **a)** guanti; **b)** casco; **c)** calzature di sicurezza con suola antiscivolo ed imperforabile; **d)** occhiali; **e)** otoprotettori.

Rischi a cui è esposto il lavoratore:

a) Seppellimento, sprofondamento;
b) Inalazione polveri, fibre;
c) Vibrazioni;
d) M.M.C. (sollevamento e trasporto);
e) Rumore;

Attrezzi utilizzati dal lavoratore:

a) Attrezzi manuali;
b) Centralina idraulica a motore;
c) Cesoie pneumatiche;
d) Compressore con motore endotermico;
e) Martello demolitore pneumatico;
f) Smerigliatrice angolare (flessibile);

Rischi generati dall'uso degli attrezzi:

Punture, tagli, abrasioni; Urti, colpi, impatti, compressioni; Cesoiamenti, stritolamenti; Inalazione fumi, gas, vapori; Scoppio; Incendi, esplosioni; Inalazione polveri, fibre; Scivolamenti, cadute a livello; Elettrocuzione.

Demolizione di strutture in c.a. (sottofase)

Demolizione di strutture in c.a.. Durante la fase lavorativa si prevede il trasporto del materiale di risulta, la cernita e l'accatastamento dei materiali eventualmente recuperabili.

Macchine utilizzate:

1) Autocarro.

Rischi generati dall'uso delle macchine:

Cesoiamenti, stritolamenti; Getti, schizzi; Inalazione polveri, fibre; Incendi, esplosioni; Investimento, ribaltamento; Urti, colpi, impatti, compressioni; Rumore per "Operatore autocarro"; Vibrazioni per "Operatore autocarro".

Lavoratori impegnati:

1) Addetto alla demolizione di strutture in c.a.;

Addetto alla demolizione di strutture in c.a.. Durante la fase lavorativa si prevede il trasporto del materiale di risulta, la cernita e l'accatastamento dei materiali eventualmente recuperabili.

Misure Preventive e Protettive, aggiuntive a quelle riportate nell'apposito successivo capitolo:

a) DPI: addetto alla demolizione di strutture in c.a.;

Prescrizioni Organizzative:

Devono essere forniti al lavoratore adeguati dispositivi di protezione individuale: **a)** guanti; **b)** casco; **c)** calzature di sicurezza con suola antiscivolo ed imperforabile; **d)** occhiali; **e)** otoprotettori.

Rischi a cui è esposto il lavoratore:

a) Seppellimento, sprofondamento;
b) Inalazione polveri, fibre;
c) Vibrazioni;
d) M.M.C. (sollevamento e trasporto);
e) Rumore;

Attrezzi utilizzati dal lavoratore:

a) Argano a bandiera;
b) Argano a cavalletto;
c) Attrezzi manuali;
d) Compressore con motore endotermico;
e) Martello demolitore pneumatico;
f) Smerigliatrice angolare (flessibile);

Rischi generati dall'uso degli attrezzi:

Caduta dall'alto; Caduta di materiale dall'alto o a livello; Punture, tagli, abrasioni; Urti, colpi, impatti, compressioni; Inalazione fumi, gas, vapori; Incendi, esplosioni; Scoppio; Inalazione polveri, fibre; Scivolamenti, cadute a livello; Elettrocuzione.

Demolizione generale di strutture in c.a. eseguita con impiego di mezzi meccanici (sottofase)

Demolizione di strutture in c.a. eseguita con mezzi meccanici con o senza preventiva riduzione delle iperstatiche della struttura.

Durante la fase lavorativa si prevede il trasporto del materiale di risulta, la cernita e l'accatastamento dei materiali eventualmente recuperabili.

Macchine utilizzate:

1) Autocarro;
2) Dumper;
3) Pala meccanica;
4) Escavatore con martello demolitore.

Rischi generati dall'uso delle macchine:

Cesoiamenti, stritolamenti; Getti, schizzi; Inalazione polveri, fibre; Incendi, esplosioni; Investimento, ribaltamento; Urti, colpi, impatti, compressioni; Rumore per "Operatore autocarro"; Vibrazioni per "Operatore autocarro"; Scivolamenti, cadute a livello; Caduta di materiale dall'alto o a livello; Elettrocuzione.

Lavoratori impegnati:

1) Addetto alla demolizione generale di strutture in c.a. eseguita con impiego di mezzi meccanici;

Addetto alla demolizione di strutture in c.a. eseguita con mezzi meccanici con o senza preventiva riduzione delle iperstatiche della struttura.

Misure Preventive e Protettive, aggiuntive a quelle riportate nell'apposito successivo capitolo:

a) DPI: addetto alla demolizione generale di strutture in c.a. eseguita con impiego di mezzi meccanici;

Prescrizioni Organizzative:

Devono essere forniti al lavoratore adeguati dispositivi di protezione individuale: **a)** guanti; **b)** casco; **c)** calzature di sicurezza con suola antiscivolo ed imperforabile; **d)** occhiali; **e)** otoprotettori.

Rischi a cui è esposto il lavoratore:

a) Seppellimento, sprofondamento;
b) Inalazione polveri, fibre;
c) Vibrazioni;
d) M.M.C. (sollevamento e trasporto);
e) Rumore;

Attrezzi utilizzati dal lavoratore:

a) Attrezzi manuali;
b) Centralina idraulica a motore;
c) Cesoie pneumatiche;
d) Compressore con motore endotermico;
e) Martello demolitore pneumatico;
f) Smerigliatrice angolare (flessibile);

Rischi generati dall'uso degli attrezzi:

Punture, tagli, abrasioni; Urti, colpi, impatti, compressioni; Cesoiamenti, stritolamenti; Inalazione fumi, gas, vapori; Scoppio; Incendi, esplosioni; Inalazione polveri, fibre; Scivolamenti, cadute a livello; Elettrocuzione.

Rinterro di scavo (sottofase)

Rinterro e compattazione di scavi precedentemente eseguiti, a mano e/o con l'ausilio di mezzi meccanici.

Macchine utilizzate:

1) Escavatore mini.

Rischi generati dall'uso delle macchine:

Cesoiamenti, stritolamenti; Inalazione polveri, fibre; Incendi, esplosioni; Investimento, ribaltamento; Scivolamenti, cadute a livello; Vibrazioni per "Operatore escavatore"; Rumore per "Operatore escavatore".

Lavoratori impegnati:

1) Addetto al rinterro di scavo;

Addetto al rinterro e compattazione di scavi precedentemente eseguiti, a mano e/o con l'ausilio di mezzi meccanici.

Misure Preventive e Protettive, aggiuntive a quelle riportate nell'apposito successivo capitolo:

a) DPI: addetto al rinterro di scavo;

Prescrizioni Organizzative:

Devono essere forniti al lavoratore adeguati dispositivi di protezione individuale: **a)** casco; **b)** guanti; **c)** occhiali protettivi; **d)** calzature di sicurezza con suola antisdrucciolo e imperforabile; **e)** mascherina antipolvere; **f)** otoprotettori.

Rischi a cui è esposto il lavoratore:

a) Scivolamenti, cadute a livello;
b) Seppellimento, sprofondamento;

Attrezzi utilizzati dal lavoratore:

a) Attrezzi manuali;
b) Andatoie e Passerelle;

Rischi generati dall'uso degli attrezzi:
Punture, tagli, abrasioni; Urti, colpi, impatti, compressioni; Caduta dall'alto; Caduta di materiale dall'alto o a livello.

Formazione di fondazione stradale (sottofase)

Formazione per strati di fondazione stradale con pietrame calcareo informe e massicciata di pietrisco, compattazione eseguita con mezzi meccanici.

Macchine utilizzate:

1) Piastra Compattatrice.

Rischi generati dall'uso delle macchine:
Cesoiamenti, stritolamenti; Inalazione fumi, gas, vapori; Inalazione polveri, fibre; Incendi, esplosioni; Rumore per "Operatore Piastra compattatrice"; Vibrazioni per "Operatore piastra compattatrice".

Lavoratori impegnati:

1) Addetto alla formazione di fondazione stradale;
Addetto alla formazione per strati di fondazione stradale con pietrame calcareo informe e massicciata di pietrisco, compattazione eseguita con mezzi meccanici.

Misure Preventive e Protettive, aggiuntive a quelle riportate nell'apposito successivo capitolo:

a) DPI: addetto alla formazione di fondazione stradale;

Prescrizioni Organizzative:

Devono essere forniti al lavoratore adeguati dispositivi di protezione individuale: **a)** casco; **b)** calzature di sicurezza; **c)** occhiali; **d)** guanti; **e)** maschera per la protezione delle vie respiratorie; **f)** otoprotettori; **g)** indumenti protettivi; **h)** indumenti ad alta visibilità.

Rischi a cui è esposto il lavoratore:

a) Investimento, ribaltamento;
b) Rumore;

Attrezzi utilizzati dal lavoratore:

a) Attrezzi manuali;

Rischi generati dall'uso degli attrezzi:
Punture, tagli, abrasioni; Urti, colpi, impatti, compressioni.

Formazione di rilevato stradale (sottofase)

Formazione per strati di rilevato stradale con materiale proveniente da cave, preparazione del piano di posa, compattazione eseguita con mezzi meccanici.

Macchine utilizzate:

1) Pala meccanica;
2) Rullo compressore.

Rischi generati dall'uso delle macchine:
Cesoiamenti, stritolamenti; Inalazione polveri, fibre; Incendi, esplosioni; Investimento, ribaltamento; Scivolamenti, cadute a livello; Rumore per "Operatore pala meccanica"; Vibrazioni per "Operatore pala meccanica"; Inalazione fumi, gas, vapori.

Lavoratori impegnati:

1) Addetto alla formazione di rilevato stradale;
Addetto alla formazione per strati di rilevato stradale con materiale proveniente da cave, preparazione del piano di posa, compattazione eseguita con mezzi meccanici.

Misure Preventive e Protettive, aggiuntive a quelle riportate nell'apposito successivo capitolo:

a) DPI: addetto alla formazione di rilevato stradale;

Prescrizioni Organizzative:

Devono essere forniti al lavoratore adeguati dispositivi di protezione individuale: **a)** casco; **b)** calzature di sicurezza; **c)** occhiali; **d)** guanti; **e)** maschera per la protezione delle vie respiratorie; **f)** otoprotettori; **g)** indumenti protettivi; **h)** indumenti ad alta visibilità.

Rischi a cui è esposto il lavoratore:

a) Investimento, ribaltamento;

Attrezzi utilizzati dal lavoratore:

a) Attrezzi manuali;

Rischi generati dall'uso degli attrezzi:
Punture, tagli, abrasioni; Urti, colpi, impatti, compressioni.

Formazione di manto di usura e collegamento (sottofase)

Formazione di manto stradale in conglomerato bituminoso mediante esecuzione di strato/i di collegamento e strato di usura, stesi e compattati con mezzi meccanici.

Macchine utilizzate:

1) Rullo compressore;
2) Finitrice.

Rischi generati dall'uso delle macchine:

Cesoiamenti, stritolamenti; Inalazione fumi, gas, vapori; Inalazione polveri, fibre; Incendi, esplosioni; Investimento, ribaltamento; Rumore per "Operatore rullo compressore"; Vibrazioni per "Operatore rullo compressore"; Scivolamenti, cadute a livello.

Lavoratori impegnati:

1) Addetto alla formazione di manto di usura e collegamento;

Addetto alla formazione di manto stradale in conglomerato bituminoso mediante esecuzione di strato/i di collegamento e strato di usura, stesi e compattiti con mezzi meccanici.

Misure Preventive e Protettive, aggiuntive a quelle riportate nell'apposito successivo capitolo:

a) DPI: addetto alla formazione di manto di usura e collegamento;

Prescrizioni Organizzative:

Devono essere forniti al lavoratore adeguati dispositivi di protezione individuale: **a)** casco; **b)** calzature di sicurezza; **c)** occhiali; **d)** guanti; **e)** maschera per la protezione delle vie respiratorie; **f)** otoprotettori; **g)** indumenti protettivi; **h)** indumenti ad alta visibilità.

Rischi a cui è esposto il lavoratore:

a) Investimento, ribaltamento;
b) Ustioni;
c) Cancerogeno e mutageno;

Attrezzi utilizzati dal lavoratore:

a) Attrezzi manuali;

Rischi generati dall'uso degli attrezzi:

Punture, tagli, abrasioni; Urti, colpi, impatti, compressioni.

Smobilizzo del cantiere (sottofase)

Smobilizzo del cantiere realizzato attraverso lo smontaggio delle postazioni di lavoro fisse, di tutti gli impianti di cantiere, delle opere provvisionali e di protezione e della recinzione posta in opera all'insediamento del cantiere stesso.

Macchine utilizzate:

1) Autocarro con gru.

Rischi generati dall'uso delle macchine:

Cesoiamenti, stritolamenti; Elettrocuzione; Getti, schizzi; Inalazione polveri, fibre; Incendi, esplosioni; Investimento, ribaltamento; Urti, colpi, impatti, compressioni; Rumore per "Operatore autocarro"; Vibrazioni per "Operatore autocarro".

Lavoratori impegnati:

1) Addetto allo smobilizzo del cantiere;

Addetto allo smobilizzo del cantiere realizzato attraverso lo smontaggio delle postazioni di lavoro fisse, di tutti gli impianti di cantiere, delle opere provvisionali e di protezione e della recinzione posta in opera all'insediamento del cantiere stesso.

Misure Preventive e Protettive, aggiuntive a quelle riportate nell'apposito successivo capitolo:

a) DPI: addetto allo smobilizzo del cantiere;

Prescrizioni Organizzative:

Devono essere forniti ai lavoratori adeguati dispositivi di protezione individuale: **a)** casco; **b)** guanti; **c)** calzature di sicurezza con suola antisdrucciolo e imperforabile; **d)** occhiali di sicurezza.

Rischi a cui è esposto il lavoratore:

a) Caduta di materiale dall'alto o a livello;

Attrezzi utilizzati dal lavoratore:

a) Attrezzi manuali;
b) Scala doppia;
c) Scala semplice;
d) Smerigliatrice angolare (flessibile);
e) Trapano elettrico;

Rischi generati dall'uso degli attrezzi:

Punture, tagli, abrasioni; Urti, colpi, impatti, compressioni; Caduta dall'alto; Cesoiamenti, stritolamenti; Elettrocuzione; Inalazione polveri, fibre.

Pavimentazione in Basolato (fase)

Allestimento di cantiere temporaneo su strada (sottofase)

Allestimento di un cantiere temporaneo lungo una strada carrabile.

Macchine utilizzate:

1) Autocarro con gru.

Rischi generati dall'uso delle macchine:

Cesoiamenti, stritolamenti; Elettrocuzione; Getti, schizzi; Inalazione polveri, fibre; Incendi, esplosioni; Investimento, ribaltamento; Urti, colpi, impatti, compressioni; Rumore per "Operatore autocarro"; Vibrazioni per "Operatore autocarro".

Lavoratori impegnati:

1) Addetto all'allestimento di cantiere temporaneo su strada;

Addetto all'allestimento di un cantiere temporaneo lungo una strada carrabile senza interruzione del servizio.

Misure Preventive e Protettive, aggiuntive a quelle riportate nell'apposito successivo capitolo:

a) DPI: addetto all'allestimento di cantiere temporaneo su strada;

Prescrizioni Organizzative:

Devono essere forniti al lavoratore adeguati dispositivi di protezione individuale: **a)** casco; **b)** guanti; **c)** occhiali a tenuta; **d)** mascherina antipolvere; **e)** indumenti ad alta visibilità; **f)** calzature di sicurezza con suola imperforabile.

Rischi a cui è esposto il lavoratore:

a) Investimento, ribaltamento;
b) Rumore;

Attrezzi utilizzati dal lavoratore:

a) Attrezzi manuali;
b) Scala semplice;
c) Sega circolare;
d) Smerigliatrice angolare (flessibile);
e) Trapano elettrico;

Rischi generati dall'uso degli attrezzi:

Punture, tagli, abrasioni; Urti, colpi, impatti, compressioni; Caduta dall'alto; Movimentazione manuale dei carichi; Elettrocuzione; Inalazione polveri, fibre; Scivolamenti, cadute a livello; Ustioni.

Allestimento di servizi sanitari del cantiere (sottofase)

Allestimento di servizi sanitari costituiti dai locali necessari all'attività di primo soccorso in cantiere.

Macchine utilizzate:

1) Autocarro con gru.

Rischi generati dall'uso delle macchine:

Cesoiamenti, stritolamenti; Elettrocuzione; Getti, schizzi; Inalazione polveri, fibre; Incendi, esplosioni; Investimento, ribaltamento; Urti, colpi, impatti, compressioni; Rumore per "Operatore autocarro"; Vibrazioni per "Operatore autocarro".

Lavoratori impegnati:

1) Addetto all'allestimento di servizi sanitari del cantiere;

Addetto all'allestimento di servizi sanitari costituiti dai locali necessari all'attività di primo soccorso in cantiere.

Misure Preventive e Protettive, aggiuntive a quelle riportate nell'apposito successivo capitolo:

a) DPI: addetto all'allestimento di servizi sanitari del cantiere;

Prescrizioni Organizzative:

Devono essere forniti ai lavoratori adeguati dispositivi di protezione individuale: **a)** casco; **b)** guanti; **c)** calzature di sicurezza con suola antisdrucciolo e imperforabile; **d)** occhiali di sicurezza.

Rischi a cui è esposto il lavoratore:

a) Caduta di materiale dall'alto o a livello;

Attrezzi utilizzati dal lavoratore:

a) Attrezzi manuali;
b) Scala semplice;
c) Sega circolare;
d) Smerigliatrice angolare (flessibile);
e) Trapano elettrico;

Rischi generati dall'uso degli attrezzi:

Punture, tagli, abrasioni; Urti, colpi, impatti, compressioni; Caduta dall'alto; Elettrocuzione; Inalazione polveri, fibre; Scivolamenti, cadute a livello.

Rimozione di pavimentazione in basoli (sottofase)

Rimozione di pavimentazione in basoli. Durante la fase lavorativa si prevede il trasporto del materiale di risulta, la cernita e l'accatastamento dei materiali eventualmente recuperabili.

Macchine utilizzate:

1) Autocarro.

Rischi generati dall'uso delle macchine:

Cesoiamenti, stritolamenti; Getti, schizzi; Inalazione polveri, fibre; Incendi, esplosioni; Investimento, ribaltamento; Urti, colpi, impatti, compressioni; Rumore per "Operatore autocarro"; Vibrazioni per "Operatore autocarro".

Lavoratori impegnati:

1) Addetto alla rimozione di pavimenti esterni;

Addetto alla rimozione di pavimenti esterni. Durante la fase lavorativa si prevede il trasporto del materiale di risulta, la cernita e l'accatastamento dei materiali eventualmente recuperabili.

Misure Preventive e Protettive, aggiuntive a quelle riportate nell'apposito successivo capitolo:

a) DPI: addetto alla rimozione di pavimenti esterni;

Prescrizioni Organizzative:

Devono essere forniti al lavoratore adeguati dispositivi di protezione individuale: **a)** guanti; **b)** casco; **c)** calzature di sicurezza con suola antiscivolo ed imperforabile; **d)** occhiali; **e)** otoprotettori.

Rischi a cui è esposto il lavoratore:

a) Caduta di materiale dall'alto o a livello;
b) Vibrazioni;
c) M.M.C. (sollevamento e trasporto);
d) Rumore;

Attrezzi utilizzati dal lavoratore:

a) Attrezzi manuali;
b) Martello demolitore elettrico;

Rischi generati dall'uso degli attrezzi:

Punture, tagli, abrasioni; Urti, colpi, impatti, compressioni; Elettrocuzione; Inalazione polveri, fibre.

Demolizione fondazione stradale (sottofase)

Demolizione di fondazione stradale. Durante la fase lavorativa si prevede il trasporto del materiale di risulta, la cernita e l'accatastamento dei materiali eventualmente recuperabili.

Macchine utilizzate:

1) Autocarro;
2) Dumper;
3) Pala meccanica.

Rischi generati dall'uso delle macchine:

Cesoiamenti, stritolamenti; Getti, schizzi; Inalazione polveri, fibre; Incendi, esplosioni; Investimento, ribaltamento; Urti, colpi, impatti, compressioni; Rumore per "Operatore autocarro"; Vibrazioni per "Operatore autocarro"; Scivolamenti, cadute a livello.

Lavoratori impegnati:

1) Addetto alla demolizione di fondazione stradale;

Addetto alla demolizione generale di tompagnature. Durante la fase lavorativa si prevede il trasporto del materiale di risulta, la cernita e l'accatastamento dei materiali eventualmente recuperabili.

Misure Preventive e Protettive, aggiuntive a quelle riportate nell'apposito successivo capitolo:

a) DPI: addetto alla demolizione generale di tompagnature;

Prescrizioni Organizzative:

Devono essere forniti al lavoratore adeguati dispositivi di protezione individuale: **a)** guanti; **b)** casco; **c)** calzature di sicurezza con suola antiscivolo ed imperforabile; **d)** occhiali; **e)** otoprotettori.

Rischi a cui è esposto il lavoratore:

a) Caduta dall'alto;
b) Inalazione polveri, fibre;
c) Vibrazioni;
d) M.M.C. (sollevamento e trasporto);
e) Rumore;

Attrezzi utilizzati dal lavoratore:

a) Argano a bandiera;
b) Argano a cavalletto;
c) Attrezzi manuali;
d) Martello demolitore elettrico;

e) Ponteggio metallico fisso;
f) Scala semplice;

Rischi generati dall'uso degli attrezzi:

Caduta dall'alto; Caduta di materiale dall'alto o a livello; Punture, tagli, abrasioni; Urti, colpi, impatti, compressioni; Elettrocuzione; Inalazione polveri, fibre; Scivolamenti, cadute a livello.

Cordoli, zanelle e opere d'arte (sottofase)

Posa in opera si cordoli e zanelle stradali prefabbricati.

Macchine utilizzate:

1) Dumper.

Rischi generati dall'uso delle macchine:

Cesoiamenti, stritolamenti; Inalazione polveri, fibre; Incendi, esplosioni; Investimento, ribaltamento; Rumore per "Operatore dumper"; Vibrazioni per "Operatore dumper".

Lavoratori impegnati:

1) Addetto alla posa cordoli, zanelle e opere d'arte;

Addettto alla posa in opera si cordoli e zanelle stradali prefabbricati.

Misure Preventive e Protettive, aggiuntive a quelle riportate nell'apposito successivo capitolo:

a) DPI: addetto alla posa cordoli, zanelle e opere d'arte;

Prescrizioni Organizzative:

Devono essere forniti al lavoratore adeguati dispositivi di protezione individuale: **a)** casco; **b)** calzature di sicurezza; **c)** occhiali; **d)** guanti; **e)** maschera per la protezione delle vie respiratorie; **f)** otoprotettori; **g)** indumenti protettivi; **h)** indumenti ad alta visibilità.

Rischi a cui è esposto il lavoratore:

a) Investimento, ribaltamento;
b) Rumore;
c) M.M.C. (sollevamento e trasporto);

Attrezzi utilizzati dal lavoratore:

a) Attrezzi manuali;

Rischi generati dall'uso degli attrezzi:

Punture, tagli, abrasioni; Urti, colpi, impatti, compressioni.

Tracciamento dell'asse di scavo (sottofase)

Il tracciamento dell'asse di scavo avviene tracciando sul terreno una serie di punti fissi di direzione, che si trovavano esattamente sulla direttrice di avanzamento.

Lavoratori impegnati:

1) Addetto al tracciamento dell'asse di scavo;

Addetto al tracciamento dell'asse di scavo. Il tracciamento dell'asse di scavo avviene tracciando sul terreno una serie di punti fissi di direzione, che si trovavano esattamente sulla direttrice di avanzamento.

Misure Preventive e Protettive, aggiuntive a quelle riportate nell'apposito successivo capitolo:

a) DPI: addetto al tracciamento dell'asse di scavo;

Prescrizioni Organizzative:

Devono essere forniti al lavoratore adeguati dispositivi di protezione individuale: **a)** casco; **b)** guanti; **c)** occhiali protettivi; **d)** calzature di sicurezza con suola antisdrucciolo e imperforabile; **e)** mascherina antipolvere; **f)** otoprotettori.

Rischi a cui è esposto il lavoratore:

a) Scivolamenti, cadute a livello;

Attrezzi utilizzati dal lavoratore:

a) Attrezzi manuali;

Rischi generati dall'uso degli attrezzi:

Punture, tagli, abrasioni; Urti, colpi, impatti, compressioni.

Scavo a sezione obbligata (sottofase)

Scavi a sezione obbligata, eseguiti a cielo aperto o all'interno di edifici con mezzi meccanici.

Macchine utilizzate:

1) Escavatore.

Rischi generati dall'uso delle macchine:

Cesoiamenti, stritolamenti; Elettrocuzione; Inalazione polveri, fibre; Incendi, esplosioni; Investimento, ribaltamento;

Scivolamenti, cadute a livello; Vibrazioni per "Operatore escavatore"; Rumore per "Operatore escavatore".

Lavoratori impegnati:

1) Addetto allo scavo a sezione obbligata;
Addetto alla esecuzione di scavi a sezione obbligata, eseguiti a cielo aperto o all'interno di edifici con mezzi meccanici.

Misure Preventive e Protettive, aggiuntive a quelle riportate nell'apposito successivo capitolo:

a) DPI: addetto allo scavo a sezione obbligata;

Prescrizioni Organizzative:

Devono essere forniti al lavoratore adeguati dispositivi di protezione individuale: **a)** casco; **b)** guanti; **c)** occhiali protettivi; **d)** calzature di sicurezza con suola antisdrucciolo e imperforabile; **e)** mascherina antipolvere; **f)** otoprotettori.

Rischi a cui è esposto il lavoratore:

a) Scivolamenti, cadute a livello;
b) Seppellimento, sprofondamento;

Attrezzi utilizzati dal lavoratore:

a) Attrezzi manuali;
b) Andatoie e Passerelle;
c) Scala semplice;

Rischi generati dall'uso degli attrezzi:

Punture, tagli, abrasioni; Urti, colpi, impatti, compressioni; Caduta dall'alto; Caduta di materiale dall'alto o a livello.

Scavo eseguito a mano (sottofase)

Scavi eseguiti a mano a cielo aperto o all'interno di edifici.

Macchine utilizzate:

1) Dumper.

Rischi generati dall'uso delle macchine:

Cesoiamenti, stritolamenti; Inalazione polveri, fibre; Incendi, esplosioni; Investimento, ribaltamento; Rumore per "Operatore dumper"; Vibrazioni per "Operatore dumper".

Lavoratori impegnati:

1) Addetto allo scavo eseguito a mano;
Addetto all'esecuzione di scavi eseguiti a mano a cielo aperto o all'interno di edifici.

Misure Preventive e Protettive, aggiuntive a quelle riportate nell'apposito successivo capitolo:

a) DPI: addetto allo scavo eseguito a mano;

Prescrizioni Organizzative:

Devono essere forniti al lavoratore adeguati dispositivi di protezione individuale: **a)** casco; **b)** guanti; **c)** occhiali protettivi; **d)** calzature di sicurezza con suola antisdrucciolo e imperforabile; **e)** mascherina antipolvere; **f)** otoprotettori.

Rischi a cui è esposto il lavoratore:

a) Seppellimento, sprofondamento;
b) Scivolamenti, cadute a livello;
c) M.M.C. (sollevamento e trasporto);

Attrezzi utilizzati dal lavoratore:

a) Attrezzi manuali;
b) Andatoie e Passerelle;
c) Scala semplice;

Rischi generati dall'uso degli attrezzi:

Punture, tagli, abrasioni; Urti, colpi, impatti, compressioni; Caduta dall'alto; Caduta di materiale dall'alto o a livello.

Scavo eseguito a mano in profondità (sottofase)

Scavo a sezione obbligata eseguito a mano in profondità.

Macchine utilizzate:

1) Dumper.

Rischi generati dall'uso delle macchine:

Cesoiamenti, stritolamenti; Inalazione polveri, fibre; Incendi, esplosioni; Investimento, ribaltamento; Rumore per "Operatore dumper"; Vibrazioni per "Operatore dumper".

Lavoratori impegnati:

1) Addetto allo scavo eseguito a mano in profondità;
Addetto allo scavo a sezione obbligata eseguito a mano in profondità.

Misure Preventive e Protettive, aggiuntive a quelle riportate nell'apposito successivo capitolo:

a) DPI: addetto allo scavo eseguito a mano in profondità;

Prescrizioni Organizzative:

Devono essere forniti al lavoratore adeguati dispositivi di protezione individuale: **a)** casco; **b)** guanti; **c)** occhiali protettivi; **d)** calzature di sicurezza con suola antisdrucciolo e imperforabile; **e)** mascherina antipolvere; **f)** otoprotettori.

Rischi a cui è esposto il lavoratore:

a) M.M.C. (sollevamento e trasporto);
b) Seppellimento, sprofondamento;
c) Scivolamenti, cadute a livello;

Attrezzi utilizzati dal lavoratore:

a) Attrezzi manuali;
b) Andatoie e Passerelle;
c) Argano a cavalletto;
d) Scala semplice;

Rischi generati dall'uso degli attrezzi:

Punture, tagli, abrasioni; Urti, colpi, impatti, compressioni; Caduta dall'alto; Caduta di materiale dall'alto o a livello.

Scavo eseguito con martello demolitore (sottofase)

Scavo a sezione obbligata eseguito con martello demolitore in superficie.

Lavoratori impegnati:

1) Addetto allo scavo eseguito con martello demolitore;
Addetto allo scavo a sezione obbligata eseguito con martello demolitore in superficie.

Misure Preventive e Protettive, aggiuntive a quelle riportate nell'apposito successivo capitolo:

a) DPI: addetto allo scavo eseguito con martello demolitore;

Prescrizioni Organizzative:

Devono essere forniti al lavoratore adeguati dispositivi di protezione individuale: **a)** casco; **b)** guanti; **c)** occhiali protettivi; **d)** calzature di sicurezza con suola antisdrucciolo e imperforabile; **e)** mascherina antipolvere; **f)** otoprotettori.

Rischi a cui è esposto il lavoratore:

a) M.M.C. (sollevamento e trasporto);
b) Rumore;
c) Scivolamenti, cadute a livello;

Attrezzi utilizzati dal lavoratore:

a) Attrezzi manuali;
b) Andatoie e Passerelle;
c) Compressore con motore endotermico;
d) Martello demolitore pneumatico;

Rischi generati dall'uso degli attrezzi:

Punture, tagli, abrasioni; Urti, colpi, impatti, compressioni; Caduta dall'alto; Caduta di materiale dall'alto o a livello; Inalazione fumi, gas, vapori; Incendi, esplosioni; Scoppio; Inalazione polveri, fibre; Scivolamenti, cadute a livello.

Scavo a sezione ristretta (sottofase)

Scavi a sezione ristretta, eseguiti a cielo aperto o all'interno di edifici con mezzi meccanici.

Macchine utilizzate:

1) Autocarro;
2) Escavatore;
3) Pala meccanica.

Rischi generati dall'uso delle macchine:

Cesoiamenti, stritolamenti; Getti, schizzi; Inalazione polveri, fibre; Incendi, esplosioni; Investimento, ribaltamento; Urti, colpi, impatti, compressioni; Rumore per "Operatore autocarro"; Vibrazioni per "Operatore autocarro"; Elettrocuzione; Scivolamenti, cadute a livello.

Lavoratori impegnati:

1) Addetto allo scavo a sezione ristretta;
Addetto all'esecuzione di scavi a sezione ristretta, eseguiti a cielo aperto o all'interno di edifici con mezzi meccanici.

Misure Preventive e Protettive, aggiuntive a quelle riportate nell'apposito successivo capitolo:

a) DPI: addetto allo scavo a sezione ristretta;

Prescrizioni Organizzative:

Devono essere forniti al lavoratore adeguati dispositivi di protezione individuale: **a)** casco; **b)** guanti; **c)** occhiali

protettivi; **d)** calzature di sicurezza con suola antisdrucciolo e imperforabile; **e)** mascherina antipolvere; **f)** otoprotettori.

Rischi a cui è esposto il lavoratore:
a) Seppellimento, sprofondamento;
b) Scivolamenti, cadute a livello;

Attrezzi utilizzati dal lavoratore:
a) Attrezzi manuali;
b) Andatoie e Passerelle;
c) Scala semplice;

Rischi generati dall'uso degli attrezzi:
Punture, tagli, abrasioni; Urti, colpi, impatti, compressioni; Caduta dall'alto; Caduta di materiale dall'alto o a livello.

Drenaggio del terreno di scavo (sottofase)

L'attività consiste nel: verificare le condizioni del terreno prima e durante lo scavo, effettuare correttamente tutte le connessioni delle aste filtranti con le tubazioni di raccordo al fine di garantire l'uniformità del prosciugamento e scaricare, infine, le acque del prosciugamento in aree autorizzate precedentemente individuate al di fuori di quelle di lavoro.

Lavoratori impegnati:
1) Addetto al drenaggio dello scavo;
Addetto alla realizzazione del drenaggio dello scavo con utilizzo di aste filtranti da connettere con le tubazioni di raccordo al fine di garantire l'uniformità del prosciugamento e scaricare le acque del prosciugamento in aree autorizzate.

Misure Preventive e Protettive, aggiuntive a quelle riportate nell'apposito successivo capitolo:
a) DPI: addetto al drenaggio dello scavo;

Prescrizioni Organizzative:

Devono essere forniti, al lavoratore, adeguati dispositivi di protezione individuale: **a)** casco; **b)** guanti; **c)** occhiali protettivi; **d)** calzature di sicurezza con suola antisdrucciolo e imperforabile e puntale d'acciaio; **e)** otoprotettori.

Rischi a cui è esposto il lavoratore:
a) Seppellimento, sprofondamento;
b) Scivolamenti, cadute a livello;
c) M.M.C. (sollevamento e trasporto);

Attrezzi utilizzati dal lavoratore:
a) Attrezzi manuali;
b) Scala semplice;

Rischi generati dall'uso degli attrezzi:
Punture, tagli, abrasioni; Urti, colpi, impatti, compressioni; Caduta dall'alto.

Protezione delle pareti di scavo (sottofase)

Protezione delle pareti di scavo mediante carpenteria in legno.

Lavoratori impegnati:
1) Addetto alla protezione delle pareti di scavo;
Addetto alla protezione delle pareti di scavo mediante carpenteria in legno.

Misure Preventive e Protettive, aggiuntive a quelle riportate nell'apposito successivo capitolo:
a) DPI: addetto alla protezione delle pareti di scavo;

Prescrizioni Organizzative:

Devono essere forniti al lavoratore adeguati dispositivi di protezione individuale: **a)** guanti; **b)** casco; **c)** stivali di sicurezza; **d)** cinture di sicurezza; **e)** indumenti protettivi (tute).

Rischi a cui è esposto il lavoratore:
a) Scivolamenti, cadute a livello;
b) Rumore;

Attrezzi utilizzati dal lavoratore:
a) Andatoie e Passerelle;
b) Attrezzi manuali;
c) Scala semplice;
d) Sega circolare;

Rischi generati dall'uso degli attrezzi:
Caduta dall'alto; Caduta di materiale dall'alto o a livello; Punture, tagli, abrasioni; Urti, colpi, impatti, compressioni; Elettrocuzione; Inalazione polveri, fibre; Scivolamenti, cadute a livello.

Getto in calcestruzzo per opere non strutturali (sottofase)

Esecuzione di getti in calcestruzzo per la realizzazione di opere non strutturali.

Lavoratori impegnati:

1) Addetto al getto in calcestruzzo per opere non strutturali;
   Addetto all'esecuzione di getti in calcestruzzo per la realizzazione di opere non strutturali.

   Misure Preventive e Protettive, aggiuntive a quelle riportate nell'apposito successivo capitolo:

   a) DPI: addetto al getto in calcestruzzo per opere non strutturali;

   Prescrizioni Organizzative:

   Devono essere forniti al lavoratore adeguati dispositivi di protezione individuale: **a)** guanti; **b)** casco; **c)** stivali di sicurezza; **d)** cinture di sicurezza; **e)** indumenti protettivi (tute).

   Rischi a cui è esposto il lavoratore:

   a) M.M.C. (sollevamento e trasporto);
   b) Chimico;
   c) Rumore;

   Attrezzi utilizzati dal lavoratore:

   a) Andatoie e Passerelle;
   b) Attrezzi manuali;
   c) Betoniera a bicchiere;

   Rischi generati dall'uso degli attrezzi:

   Caduta dall'alto; Caduta di materiale dall'alto o a livello; Punture, tagli, abrasioni; Urti, colpi, impatti, compressioni; Cesoiamenti, stritolamenti; Elettrocuzione; Getti, schizzi; Inalazione polveri, fibre.

Posa di pozzetto di ispezione (sottofase)

Posa e messa in esercizio di pozzetto di ispezione compreso il collegamento idraulico per l'adduzione e l'allontanamento delle acque fino al pozzetto di deviazione.

Macchine utilizzate:

1) Autocarro con gru.

   Rischi generati dall'uso delle macchine:

   Cesoiamenti, stritolamenti; Elettrocuzione; Getti, schizzi; Inalazione polveri, fibre; Incendi, esplosioni; Investimento, ribaltamento; Urti, colpi, impatti, compressioni; Rumore per "Operatore autocarro"; Vibrazioni per "Operatore autocarro".

Lavoratori impegnati:

1) Addetto alla posa di pozzetti prefabbricati;
   Posa e messa in esercizio di vasca settica interrata di tipo Imhoff, compreso il collegamento idraulico per l'adduzione e l'allontanamento delle acque fino al pozzetto di deviazione.

   Misure Preventive e Protettive, aggiuntive a quelle riportate nell'apposito successivo capitolo:

   a) DPI: addetto alla posa di fossa biologica prefabbricata;

   Prescrizioni Organizzative:

   Devono essere forniti al lavoratore adeguati dispositivi di protezione individuale: **a)** casco; **b)** guanti; **c)** occhiali protettivi; **d)** calzature di sicurezza con suola antisdrucciolo e imperforabile; **e)** occhiali o visiera di sicurezza; **f)** otoprotettori.

   Rischi a cui è esposto il lavoratore:

   a) Caduta di materiale dall'alto o a livello;

   Attrezzi utilizzati dal lavoratore:

   a) Attrezzi manuali;
   b) Scala semplice;

   Rischi generati dall'uso degli attrezzi:

   Punture, tagli, abrasioni; Urti, colpi, impatti, compressioni; Caduta dall'alto.

Ispezione interna di collettore fognario (sottofase)

Attività di ispezione all'interno dei collettori eseguita mediante l'impiego di una squadra di operai qualificati dotati di completa attrezzatura in materia di sicurezza ed igiene del lavoro come previsto dalla normativa vigente.

Lavoratori impegnati:

1) Addetto all'ispezione interna di collettore fognario ;
   Addetto alla verifica di intergrità strutturale di serbatoio: operai qualificati per lavori in ambienti sospetti di inquinamento o confinati, informati e formati sulle procedure di lavoro e di emergenza.

   Misure Preventive e Protettive, aggiuntive a quelle riportate nell'apposito successivo capitolo:

   a) DPI: addetto all'ispezione interna di collettore fognario;

   Prescrizioni Organizzative:

   Devono essere forniti al lavoratore adeguati dispositivi di protezione individuale: **a)** maschere con filtro o respiratori isolanti; **b)** casco; **c)** imbragatura di sicurezza; **d)** guanti di protezione; **e)** occhiali o maschere; **f)** calzature di sicurezza con suola antisdrucciolo e imperforabile; **g)** indumenti di protezione.

   Rischi a cui è esposto il lavoratore:

a) Ambienti confinati;
b) Caduta dall'alto;
c) Biologico;

Attrezzi utilizzati dal lavoratore:

a) Scala semplice;
b) Argano su cavalletto trepiedi;

Rischi generati dall'uso degli attrezzi:

Caduta dall'alto; Urti, colpi, impatti, compressioni; Caduta di materiale dall'alto o a livello; Punture, tagli, abrasioni.

By-pass provvisorio di collettore fognario (sottofase)

Durante la fase lavorativa si prevede: istallazione di pompe di sollevamento autoaddescanti nei pozzetti di intercetazione e tubazioni di capacità adeguata a mantenere in esercizio la fognatura per tutta la durata dell'intervento, dismissione del by-pass. Il sistema di aspirazione deve essere doppio per sopperire all'eventuale avaria di una pompa.

Macchine utilizzate:

1) Autocarro con gru.

Rischi generati dall'uso delle macchine:

Cesoiamenti, stritolamenti; Elettrocuzione; Getti, schizzi; Inalazione polveri, fibre; Incendi, esplosioni; Investimento, ribaltamento; Urti, colpi, impatti, compressioni; Rumore per "Operatore autocarro"; Vibrazioni per "Operatore autocarro".

Lavoratori impegnati:

1) Addetto alla realizzazione di by-pass provvisorio di collettore fognario;

Addetto alla realizzazione di by-pass provvisorio di collettore fognario: operai qualificati per lavori in ambienti sospetti di inquinamento o confinati, informati e formati sulle procedure di lavoro e di emergenza.

Misure Preventive e Protettive, aggiuntive a quelle riportate nell'apposito successivo capitolo:

a) DPI: addetto alla realizzazione di by-pass provvisorio di collettore fognario;

Prescrizioni Organizzative:

Devono essere forniti al lavoratore adeguati dispositivi di protezione individuale: **a)** maschere con filtro o respiratori isolanti; **b)** casco; **c)** imbragatura di sicurezza; **d)** guanti di protezione; **e)** occhiali o maschere; **f)** calzature di sicurezza con suola antisdrucciolo e imperforabile; **g)** indumenti di protezione.

Rischi a cui è esposto il lavoratore:

a) Ambienti confinati;
b) Caduta dall'alto;
c) Biologico;

Attrezzi utilizzati dal lavoratore:

a) Scala semplice;
b) Argano su cavalletto trepiedi;
c) Gruppo elettrogeno;
d) Saldatrice polifusione;

Rischi generati dall'uso degli attrezzi:

Caduta dall'alto; Urti, colpi, impatti, compressioni; Caduta di materiale dall'alto o a livello; Punture, tagli, abrasioni; Elettrocuzione; Inalazione fumi, gas, vapori; Incendi, esplosioni; Cesoiamenti, stritolamenti.

Rinfianco con sabbia eseguito a macchina (sottofase)

Rinfianco con sabbia di tubazioni, pozzi o pozzetti eseguito a macchina con successiva compattazione del materiale con piastre vibranti.

Macchine utilizzate:

1) Escavatore mini.

Rischi generati dall'uso delle macchine:

Cesoiamenti, stritolamenti; Inalazione polveri, fibre; Incendi, esplosioni; Investimento, ribaltamento; Scivolamenti, cadute a livello; Vibrazioni per "Operatore escavatore"; Rumore per "Operatore escavatore".

Lavoratori impegnati:

1) Addetto al rinfianco con sabbia eseguito a macchina;

Addetto al rinfianco con sabbia di tubazioni, pozzi o pozzetti eseguito a macchina con successiva compattazione del materiale con piastre vibranti.

Misure Preventive e Protettive, aggiuntive a quelle riportate nell'apposito successivo capitolo:

a) DPI: addetto al rinfianco con sabbia eseguito a macchina;

Prescrizioni Organizzative:

Devono essere forniti al lavoratore adeguati dispositivi di protezione individuale: **a)** casco; **b)** guanti antivibrazioni; **c)** occhiali protettivi; **d)** calzature di sicurezza con suola antisdrucciolo e imperforabile; **e)** mascherina antipolvere; **f)** otoprotettori.

Rischi a cui è esposto il lavoratore:
a) Rumore;
b) Scivolamenti, cadute a livello;
c) Seppellimento, sprofondamento;
d) Vibrazioni;

Attrezzi utilizzati dal lavoratore:
a) Attrezzi manuali;
b) Andatoie e Passerelle;
c) Compattatore a piatto vibrante;

Rischi generati dall'uso degli attrezzi:
Punture, tagli, abrasioni; Urti, colpi, impatti, compressioni; Caduta dall'alto; Caduta di materiale dall'alto o a livello; Inalazione fumi, gas, vapori; Incendi, esplosioni.

Rinfianco con sabbia eseguito a mano (sottofase)

Rinfianco con sabbia di tubazioni, pozzi o pozzetti eseguito a mano con successiva compattazione del materiale con piastre vibranti.

Macchine utilizzate:
1) Autocarro.

Rischi generati dall'uso delle macchine:
Cesoiamenti, stritolamenti; Getti, schizzi; Inalazione polveri, fibre; Incendi, esplosioni; Investimento, ribaltamento; Urti, colpi, impatti, compressioni; Rumore per "Operatore autocarro"; Vibrazioni per "Operatore autocarro".

Lavoratori impegnati:
1) Addetto al rinfianco con sabbia eseguito a mano;
Addetto al rinfianco con sabbia di tubazioni, pozzi o pozzetti eseguito a mano con successiva compattazione del materiale con piastre vibranti.

Misure Preventive e Protettive, aggiuntive a quelle riportate nell'apposito successivo capitolo:
a) DPI: addetto al rinfianco con sabbia eseguito a mano;

Prescrizioni Organizzative:

Devono essere forniti al lavoratore adeguati dispositivi di protezione individuale: **a)** casco; **b)** guanti antivibrazioni; **c)** occhiali protettivi; **d)** calzature di sicurezza con suola antisdrucciolo e imperforabile; **e)** mascherina antipolvere; **f)** otoprotettori.

Rischi a cui è esposto il lavoratore:
a) Rumore;
b) Scivolamenti, cadute a livello;
c) Seppellimento, sprofondamento;
d) Vibrazioni;

Attrezzi utilizzati dal lavoratore:
a) Attrezzi manuali;
b) Andatoie e Passerelle;
c) Compattatore a piatto vibrante;

Rischi generati dall'uso degli attrezzi:
Punture, tagli, abrasioni; Urti, colpi, impatti, compressioni; Caduta dall'alto; Caduta di materiale dall'alto o a livello; Inalazione fumi, gas, vapori; Incendi, esplosioni.

Posa di conduttura fognaria in materie plastiche (sottofase)

Posa di conduttura fognaria , con guarnizioni a profilo divergente, in scavo a sezione obbligata, precedentemente eseguito, previa sistemazione del letto di posa con attrezzi manuali e attrezzature meccaniche.

Macchine utilizzate:
1) Autocarro con gru.

Rischi generati dall'uso delle macchine:
Cesoiamenti, stritolamenti; Elettrocuzione; Getti, schizzi; Inalazione polveri, fibre; Incendi, esplosioni; Investimento, ribaltamento; Urti, colpi, impatti, compressioni; Rumore per "Operatore autocarro"; Vibrazioni per "Operatore autocarro".

Lavoratori impegnati:
1) Addetto alla posa di conduttura fognaria in ghisa;
Addetto alla posa di conduttura fognaria in ghisa, con guarnizioni a profilo divergente, in scavo a sezione obbligata, precedentemente eseguito, previa sistemazione del letto di posa con attrezzi manuali e attrezzature meccaniche.

Misure Preventive e Protettive, aggiuntive a quelle riportate nell'apposito successivo capitolo:
a) DPI: addetto alla posa di conduttura fognaria in ghisa;

Prescrizioni Organizzative:

Devono essere forniti al lavoratore adeguati dispositivi di protezione individuale: **a)** casco; **b)** guanti; **c)** occhiali protettivi; **d)** calzature di sicurezza; **e)** mascherina antipolvere.

Rischi a cui è esposto il lavoratore:

a) Caduta di materiale dall'alto o a livello;
b) Scivolamenti, cadute a livello;

Attrezzi utilizzati dal lavoratore:

a) Attrezzi manuali;
b) Scala semplice;

Rischi generati dall'uso degli attrezzi:

Punture, tagli, abrasioni; Urti, colpi, impatti, compressioni; Caduta dall'alto.

Posa di conduttura fognaria in vetroresina (sottofase)

Posa di conduttura fognaria in ghisa, con guarnizioni a profilo divergente, in scavo a sezione obbligata, precedentemente eseguito, previa sistemazione del letto di posa con attrezzi manuali e attrezzature meccaniche.

Macchine utilizzate:

1) Autocarro con gru.

Rischi generati dall'uso delle macchine:

Cesoiamenti, stritolamenti; Elettrocuzione; Getti, schizzi; Inalazione polveri, fibre; Incendi, esplosioni; Investimento, ribaltamento; Urti, colpi, impatti, compressioni; Rumore per "Operatore autocarro"; Vibrazioni per "Operatore autocarro".

Lavoratori impegnati:

1) Addetto alla posa di conduttura fognaria in ghisa;

Addetto alla posa di conduttura fognaria in ghisa, con guarnizioni a profilo divergente, in scavo a sezione obbligata, precedentemente eseguito, previa sistemazione del letto di posa con attrezzi manuali e attrezzature meccaniche.

Misure Preventive e Protettive, aggiuntive a quelle riportate nell'apposito successivo capitolo:

a) DPI: addetto alla posa di conduttura fognaria in ghisa;

Prescrizioni Organizzative:

Devono essere forniti al lavoratore adeguati dispositivi di protezione individuale: **a)** casco; **b)** guanti; **c)** occhiali protettivi; **d)** calzature di sicurezza; **e)** mascherina antipolvere.

Rischi a cui è esposto il lavoratore:

a) Caduta di materiale dall'alto o a livello;
b) Scivolamenti, cadute a livello;

Attrezzi utilizzati dal lavoratore:

a) Attrezzi manuali;
b) Scala semplice;

Rischi generati dall'uso degli attrezzi:

Punture, tagli, abrasioni; Urti, colpi, impatti, compressioni; Caduta dall'alto.

Posa di conduttura fognaria in ghisa (sottofase)

Posa di conduttura fognaria in ghisa, con guarnizioni a profilo divergente, in scavo a sezione obbligata, precedentemente eseguito, previa sistemazione del letto di posa con attrezzi manuali e attrezzature meccaniche.

Macchine utilizzate:

1) Autocarro con gru.

Rischi generati dall'uso delle macchine:

Cesoiamenti, stritolamenti; Elettrocuzione; Getti, schizzi; Inalazione polveri, fibre; Incendi, esplosioni; Investimento, ribaltamento; Urti, colpi, impatti, compressioni; Rumore per "Operatore autocarro"; Vibrazioni per "Operatore autocarro".

Lavoratori impegnati:

1) Addetto alla posa di conduttura fognaria in ghisa;

Addetto alla posa di conduttura fognaria in ghisa, con guarnizioni a profilo divergente, in scavo a sezione obbligata, precedentemente eseguito, previa sistemazione del letto di posa con attrezzi manuali e attrezzature meccaniche.

Misure Preventive e Protettive, aggiuntive a quelle riportate nell'apposito successivo capitolo:

a) DPI: addetto alla posa di conduttura fognaria in ghisa;

Prescrizioni Organizzative:

Devono essere forniti al lavoratore adeguati dispositivi di protezione individuale: **a)** casco; **b)** guanti; **c)** occhiali protettivi; **d)** calzature di sicurezza; **e)** mascherina antipolvere.

Rischi a cui è esposto il lavoratore:

a) Caduta di materiale dall'alto o a livello;
b) Scivolamenti, cadute a livello;

Attrezzi utilizzati dal lavoratore:
a) Attrezzi manuali;
b) Scala semplice;

Rischi generati dall'uso degli attrezzi:
Punture, tagli, abrasioni; Urti, colpi, impatti, compressioni; Caduta dall'alto.

Demolizione generale di strutture in c.a. eseguita con impiego di mezzi meccanici (sottofase)

Demolizione di strutture in c.a. eseguita con mezzi meccanici con o senza preventiva riduzione delle iperstatiche della struttura. Durante la fase lavorativa si prevede il trasporto del materiale di risulta, la cernita e l'accatastamento dei materiali eventualmente recuperabili.

Macchine utilizzate:
1) Autocarro;
2) Dumper;
3) Pala meccanica;
4) Escavatore con martello demolitore.

Rischi generati dall'uso delle macchine:
Cesoiamenti, stritolamenti; Getti, schizzi; Inalazione polveri, fibre; Incendi, esplosioni; Investimento, ribaltamento; Urti, colpi, impatti, compressioni; Rumore per "Operatore autocarro"; Vibrazioni per "Operatore autocarro"; Scivolamenti, cadute a livello; Caduta di materiale dall'alto o a livello; Elettrocuzione.

Lavoratori impegnati:
1) Addetto alla demolizione generale di strutture in c.a. eseguita con impiego di mezzi meccanici;
Addetto alla demolizione di strutture in c.a. eseguita con mezzi meccanici con o senza preventiva riduzione delle iperstatiche della struttura.

Misure Preventive e Protettive, aggiuntive a quelle riportate nell'apposito successivo capitolo:
a) DPI: addetto alla demolizione generale di strutture in c.a. eseguita con impiego di mezzi meccanici;

Prescrizioni Organizzative:

Devono essere forniti al lavoratore adeguati dispositivi di protezione individuale: **a)** guanti; **b)** casco; **c)** calzature di sicurezza con suola antiscivolo ed imperforabile; **d)** occhiali; **e)** otoprotettori.

Rischi a cui è esposto il lavoratore:
a) Seppellimento, sprofondamento;
b) Inalazione polveri, fibre;
c) Vibrazioni;
d) M.M.C. (sollevamento e trasporto);
e) Rumore;

Attrezzi utilizzati dal lavoratore:
a) Attrezzi manuali;
b) Centralina idraulica a motore;
c) Cesoie pneumatiche;
d) Compressore con motore endotermico;
e) Martello demolitore pneumatico;
f) Smerigliatrice angolare (flessibile);

Rischi generati dall'uso degli attrezzi:
Punture, tagli, abrasioni; Urti, colpi, impatti, compressioni; Cesoiamenti, stritolamenti; Inalazione fumi, gas, vapori; Scoppio; Incendi, esplosioni; Inalazione polveri, fibre; Scivolamenti, cadute a livello; Elettrocuzione.

Demolizione di strutture in c.a. (sottofase)

Demolizione di strutture in c.a.. Durante la fase lavorativa si prevede il trasporto del materiale di risulta, la cernita e l'accatastamento dei materiali eventualmente recuperabili.

Macchine utilizzate:
1) Autocarro.

Rischi generati dall'uso delle macchine:
Cesoiamenti, stritolamenti; Getti, schizzi; Inalazione polveri, fibre; Incendi, esplosioni; Investimento, ribaltamento; Urti, colpi, impatti, compressioni; Rumore per "Operatore autocarro"; Vibrazioni per "Operatore autocarro".

Lavoratori impegnati:
1) Addetto alla demolizione di strutture in c.a.;
Addetto alla demolizione di strutture in c.a.. Durante la fase lavorativa si prevede il trasporto del materiale di risulta, la cernita e l'accatastamento dei materiali eventualmente recuperabili.

Misure Preventive e Protettive, aggiuntive a quelle riportate nell'apposito successivo capitolo:

a) DPI: addetto alla demolizione di strutture in c.a.;

Prescrizioni Organizzative:

Devono essere forniti al lavoratore adeguati dispositivi di protezione individuale: **a)** guanti; **b)** casco; **c)** calzature di sicurezza con suola antiscivolo ed imperforabile; **d)** occhiali; **e)** otoprotettori.

Rischi a cui è esposto il lavoratore:

a) Seppellimento, sprofondamento;
b) Inalazione polveri, fibre;
c) Vibrazioni;
d) M.M.C. (sollevamento e trasporto);
e) Rumore;

Attrezzi utilizzati dal lavoratore:

a) Argano a bandiera;
b) Argano a cavalletto;
c) Attrezzi manuali;
d) Compressore con motore endotermico;
e) Martello demolitore pneumatico;
f) Smerigliatrice angolare (flessibile);

Rischi generati dall'uso degli attrezzi:

Caduta dall'alto; Caduta di materiale dall'alto o a livello; Punture, tagli, abrasioni; Urti, colpi, impatti, compressioni; Inalazione fumi, gas, vapori; Incendi, esplosioni; Scoppio; Inalazione polveri, fibre; Scivolamenti, cadute a livello; Elettrocuzione.

Rinterro di scavo (sottofase)

Rinterro e compattazione di scavi precedentemente eseguiti, a mano e/o con l'ausilio di mezzi meccanici.

Macchine utilizzate:

1) Escavatore mini.

Rischi generati dall'uso delle macchine:

Cesoiamenti, stritolamenti; Inalazione polveri, fibre; Incendi, esplosioni; Investimento, ribaltamento; Scivolamenti, cadute a livello; Vibrazioni per "Operatore escavatore"; Rumore per "Operatore escavatore".

Lavoratori impegnati:

1) Addetto al rinterro di scavo;

Addetto al rinterro e compattazione di scavi precedentemente eseguiti, a mano e/o con l'ausilio di mezzi meccanici.

Misure Preventive e Protettive, aggiuntive a quelle riportate nell'apposito successivo capitolo:

a) DPI: addetto al rinterro di scavo;

Prescrizioni Organizzative:

Devono essere forniti al lavoratore adeguati dispositivi di protezione individuale: **a)** casco; **b)** guanti; **c)** occhiali protettivi; **d)** calzature di sicurezza con suola antisdrucciolo e imperforabile; **e)** mascherina antipolvere; **f)** otoprotettori.

Rischi a cui è esposto il lavoratore:

a) Scivolamenti, cadute a livello;
b) Seppellimento, sprofondamento;

Attrezzi utilizzati dal lavoratore:

a) Attrezzi manuali;
b) Andatoie e Passerelle;

Rischi generati dall'uso degli attrezzi:

Punture, tagli, abrasioni; Urti, colpi, impatti, compressioni; Caduta dall'alto; Caduta di materiale dall'alto o a livello.

Formazione di fondazione stradale (sottofase)

Formazione per strati di fondazione stradale con pietrame calcareo informe e massicciata di pietrisco, compattazione eseguita con mezzi meccanici.

Macchine utilizzate:

1) Piastra Compattatrice.

Rischi generati dall'uso delle macchine:

Cesoiamenti, stritolamenti; Inalazione fumi, gas, vapori; Inalazione polveri, fibre; Incendi, esplosioni; Rumore per "Operatore Piastra compattatrice"; Vibrazioni per "Operatore piastra compattatrice".

Lavoratori impegnati:

1) Addetto alla formazione di fondazione stradale;

Addetto alla formazione per strati di fondazione stradale con pietrame calcareo informe e massicciata di pietrisco,

compattazione eseguita con mezzi meccanici.

Misure Preventive e Protettive, aggiuntive a quelle riportate nell'apposito successivo capitolo:

a) DPI: addetto alla formazione di fondazione stradale;

Prescrizioni Organizzative:

Devono essere forniti al lavoratore adeguati dispositivi di protezione individuale: **a)** casco; **b)** calzature di sicurezza; **c)** occhiali; **d)** guanti; **e)** maschera per la protezione delle vie respiratorie; **f)** otoprotettori; **g)** indumenti protettivi; **h)** indumenti ad alta visibilità.

Rischi a cui è esposto il lavoratore:

a) Investimento, ribaltamento;
b) Rumore;

Attrezzi utilizzati dal lavoratore:

a) Attrezzi manuali;

Rischi generati dall'uso degli attrezzi:

Punture, tagli, abrasioni; Urti, colpi, impatti, compressioni.

Realizzazione di pavimentazione in basolato (sottofase)

Realizzazione di pavimentazione in cubetti di pietra lavica e/o porfido, riempimento parziale con sabbia e ghiaia, realizzazione di massetto e posa finale della pavimentazionone.

Macchine utilizzate:

1) Dumper.

Rischi generati dall'uso delle macchine:

Cesoiamenti, stritolamenti; Inalazione polveri, fibre; Incendi, esplosioni; Investimento, ribaltamento; Rumore per "Operatore dumper"; Vibrazioni per "Operatore dumper".

Lavoratori impegnati:

1) Addetto alla posa di pavimentazione in basolato;

Addetto alla realizzazione di marciapiede, eseguito mediante la preventiva posa in opera di cordoli in calcestruzzo prefabbricato, riempimento parziale con sabbia e ghiaia, realizzazione di massetto e posa finale della pavimentazione.

Misure Preventive e Protettive, aggiuntive a quelle riportate nell'apposito successivo capitolo:

a) DPI: addetto alla realizzazione di marciapiedi;

Prescrizioni Organizzative:

Devono essere forniti al lavoratore adeguati dispositivi di protezione individuale: **a)** casco; **b)** calzature di sicurezza; **c)** occhiali; **d)** guanti; **e)** maschera per la protezione delle vie respiratorie; **f)** otoprotettori; **g)** indumenti protettivi; **h)** indumenti ad alta visibilità.

Rischi a cui è esposto il lavoratore:

a) Investimento, ribaltamento;
b) Vibrazioni;
c) Chimico;
d) M.M.C. (sollevamento e trasporto);
e) Rumore;

Attrezzi utilizzati dal lavoratore:

a) Attrezzi manuali;

Rischi generati dall'uso degli attrezzi:

Punture, tagli, abrasioni; Urti, colpi, impatti, compressioni.

Smobilizzo del cantiere (sottofase)

Smobilizzo del cantiere realizzato attraverso lo smontaggio delle postazioni di lavoro fisse, di tutti gli impianti di cantiere, delle opere provvisionali e di protezione e della recinzione posta in opera all'insediamento del cantiere stesso.

Macchine utilizzate:

1) Autocarro con gru.

Rischi generati dall'uso delle macchine:

Cesoiamenti, stritolamenti; Elettrocuzione; Getti, schizzi; Inalazione polveri, fibre; Incendi, esplosioni; Investimento, ribaltamento; Urti, colpi, impatti, compressioni; Rumore per "Operatore autocarro"; Vibrazioni per "Operatore autocarro".

Lavoratori impegnati:

1) Addetto allo smobilizzo del cantiere;

Addetto allo smobilizzo del cantiere realizzato attraverso lo smontaggio delle postazioni di lavoro fisse, di tutti gli impianti di cantiere, delle opere provvisionali e di protezione e della recinzione posta in opera all'insediamento del cantiere stesso.

Misure Preventive e Protettive, aggiuntive a quelle riportate nell'apposito successivo capitolo:

a) DPI: addetto allo smobilizzo del cantiere;

Prescrizioni Organizzative:

Devono essere forniti ai lavoratori adeguati dispositivi di protezione individuale: **a)** casco; **b)** guanti; **c)** calzature di sicurezza con suola antisdrucciolo e imperforabile; **d)** occhiali di sicurezza.

Rischi a cui è esposto il lavoratore:

a) Caduta di materiale dall'alto o a livello;

Attrezzi utilizzati dal lavoratore:

a) Attrezzi manuali;
b) Scala doppia;
c) Scala semplice;
d) Smerigliatrice angolare (flessibile);
e) Trapano elettrico;

Rischi generati dall'uso degli attrezzi:

Punture, tagli, abrasioni; Urti, colpi, impatti, compressioni; Caduta dall'alto; Cesoiamenti, stritolamenti; Elettrocuzione; Inalazione polveri, fibre.

Pavimentazione in Cubetti (fase)

Allestimento di cantiere temporaneo su strada (sottofase)

Allestimento di un cantiere temporaneo lungo una strada carrabile.

Macchine utilizzate:

1) Autocarro con gru.

Rischi generati dall'uso delle macchine:

Cesoiamenti, stritolamenti; Elettrocuzione; Getti, schizzi; Inalazione polveri, fibre; Incendi, esplosioni; Investimento, ribaltamento; Urti, colpi, impatti, compressioni; Rumore per "Operatore autocarro"; Vibrazioni per "Operatore autocarro".

Lavoratori impegnati:

1) Addetto all'allestimento di cantiere temporaneo su strada;

Addetto all'allestimento di un cantiere temporaneo lungo una strada carrabile senza interruzione del servizio.

Misure Preventive e Protettive, aggiuntive a quelle riportate nell'apposito successivo capitolo:

a) DPI: addetto all'allestimento di cantiere temporaneo su strada;

Prescrizioni Organizzative:

Devono essere forniti al lavoratore adeguati dispositivi di protezione individuale: **a)** casco; **b)** guanti; **c)** occhiali a tenuta; **d)** mascherina antipolvere; **e)** indumenti ad alta visibilità; **f)** calzature di sicurezza con suola imperforabile.

Rischi a cui è esposto il lavoratore:

a) Investimento, ribaltamento;
b) Rumore;

Attrezzi utilizzati dal lavoratore:

a) Attrezzi manuali;
b) Scala semplice;
c) Sega circolare;
d) Smerigliatrice angolare (flessibile);
e) Trapano elettrico;

Rischi generati dall'uso degli attrezzi:

Punture, tagli, abrasioni; Urti, colpi, impatti, compressioni; Caduta dall'alto; Movimentazione manuale dei carichi; Elettrocuzione; Inalazione polveri, fibre; Scivolamenti, cadute a livello; Ustioni.

Allestimento di servizi sanitari del cantiere (sottofase)

Allestimento di servizi sanitari costituiti dai locali necessari all'attività di primo soccorso in cantiere.

Macchine utilizzate:

1) Autocarro con gru.

Rischi generati dall'uso delle macchine:

Cesoiamenti, stritolamenti; Elettrocuzione; Getti, schizzi; Inalazione polveri, fibre; Incendi, esplosioni; Investimento, ribaltamento; Urti, colpi, impatti, compressioni; Rumore per "Operatore autocarro"; Vibrazioni per "Operatore autocarro".

Lavoratori impegnati:

1) Addetto all'allestimento di servizi sanitari del cantiere;

Addetto all'allestimento di servizi sanitari costituiti dai locali necessari all'attività di primo soccorso in cantiere.

Misure Preventive e Protettive, aggiuntive a quelle riportate nell'apposito successivo capitolo:

a) DPI: addetto all'allestimento di servizi sanitari del cantiere;

Prescrizioni Organizzative:

Devono essere forniti ai lavoratori adeguati dispositivi di protezione individuale: **a)** casco; **b)** guanti; **c)** calzature di sicurezza con suola antisdrucciolo e imperforabile; **d)** occhiali di sicurezza.

Rischi a cui è esposto il lavoratore:

a) Caduta di materiale dall'alto o a livello;

Attrezzi utilizzati dal lavoratore:

a) Attrezzi manuali;
b) Scala semplice;
c) Sega circolare;
d) Smerigliatrice angolare (flessibile);
e) Trapano elettrico;

Rischi generati dall'uso degli attrezzi:

Punture, tagli, abrasioni; Urti, colpi, impatti, compressioni; Caduta dall'alto; Elettrocuzione; Inalazione polveri, fibre; Scivolamenti, cadute a livello.

Rimozione di pavimentazione in cubetti di pietra lavica e/o porfido (sottofase)

Rimozione di pavimentazione in cubetti di pietra lavica e/o porfido. Durante la fase lavorativa si prevede il trasporto del materiale di risulta, la cernita e l'accatastamento dei materiali eventualmente recuperabili.

Macchine utilizzate:

1) Autocarro.

Rischi generati dall'uso delle macchine:

Cesoiamenti, stritolamenti; Getti, schizzi; Inalazione polveri, fibre; Incendi, esplosioni; Investimento, ribaltamento; Urti, colpi, impatti, compressioni; Rumore per "Operatore autocarro"; Vibrazioni per "Operatore autocarro".

Lavoratori impegnati:

1) Addetto alla rimozione di pavimenti esterni;

Addetto alla rimozione di pavimenti esterni. Durante la fase lavorativa si prevede il trasporto del materiale di risulta, la cernita e l'accatastamento dei materiali eventualmente recuperabili.

Misure Preventive e Protettive, aggiuntive a quelle riportate nell'apposito successivo capitolo:

a) DPI: addetto alla rimozione di pavimenti esterni;

Prescrizioni Organizzative:

Devono essere forniti al lavoratore adeguati dispositivi di protezione individuale: **a)** guanti; **b)** casco; **c)** calzature di sicurezza con suola antiscivolo ed imperforabile; **d)** occhiali; **e)** otoprotettori.

Rischi a cui è esposto il lavoratore:

a) Caduta di materiale dall'alto o a livello;
b) Vibrazioni;
c) M.M.C. (sollevamento e trasporto);
d) Rumore;

Attrezzi utilizzati dal lavoratore:

a) Attrezzi manuali;
b) Martello demolitore elettrico;

Rischi generati dall'uso degli attrezzi:

Punture, tagli, abrasioni; Urti, colpi, impatti, compressioni; Elettrocuzione; Inalazione polveri, fibre.

Demolizione fondazione stradale (sottofase)

Demolizione di fondazione stradale. Durante la fase lavorativa si prevede il trasporto del materiale di risulta, la cernita e l'accatastamento dei materiali eventualmente recuperabili.

Macchine utilizzate:

1) Autocarro;
2) Dumper;
3) Pala meccanica.

Rischi generati dall'uso delle macchine:

Cesoiamenti, stritolamenti; Getti, schizzi; Inalazione polveri, fibre; Incendi, esplosioni; Investimento, ribaltamento; Urti, colpi, impatti, compressioni; Rumore per "Operatore autocarro"; Vibrazioni per "Operatore autocarro"; Scivolamenti, cadute a livello.

Lavoratori impegnati:

1) Addetto alla demolizione di fondazione stradale;

Addetto alla demolizione generale di tompagnature. Durante la fase lavorativa si prevede il trasporto del materiale di risulta, la cernita e l'accatastamento dei materiali eventualmente recuperabili.

Misure Preventive e Protettive, aggiuntive a quelle riportate nell'apposito successivo capitolo:

a) DPI: addetto alla demolizione generale di tompagnature;

Prescrizioni Organizzative:

Devono essere forniti al lavoratore adeguati dispositivi di protezione individuale: **a)** guanti; **b)** casco; **c)** calzature di sicurezza con suola antiscivolo ed imperforabile; **d)** occhiali; **e)** otoprotettori.

Rischi a cui è esposto il lavoratore:

a) Caduta dall'alto;
b) Inalazione polveri, fibre;
c) Vibrazioni;
d) M.M.C. (sollevamento e trasporto);
e) Rumore;

Attrezzi utilizzati dal lavoratore:

a) Argano a bandiera;
b) Argano a cavalletto;
c) Attrezzi manuali;
d) Martello demolitore elettrico;
e) Ponteggio metallico fisso;
f) Scala semplice;

Rischi generati dall'uso degli attrezzi:

Caduta dall'alto; Caduta di materiale dall'alto o a livello; Punture, tagli, abrasioni; Urti, colpi, impatti, compressioni; Elettrocuzione; Inalazione polveri, fibre; Scivolamenti, cadute a livello.

Cordoli, zanelle e opere d'arte (sottofase)

Posa in opera si cordoli e zanelle stradali prefabbricati.

Macchine utilizzate:

1) Dumper.

Rischi generati dall'uso delle macchine:

Cesoiamenti, stritolamenti; Inalazione polveri, fibre; Incendi, esplosioni; Investimento, ribaltamento; Rumore per "Operatore dumper"; Vibrazioni per "Operatore dumper".

Lavoratori impegnati:

1) Addetto alla posa cordoli, zanelle e opere d'arte;

Addettto alla posa in opera si cordoli e zanelle stradali prefabbricati.

Misure Preventive e Protettive, aggiuntive a quelle riportate nell'apposito successivo capitolo:

a) DPI: addetto alla posa cordoli, zanelle e opere d'arte;

Prescrizioni Organizzative:

Devono essere forniti al lavoratore adeguati dispositivi di protezione individuale: **a)** casco; **b)** calzature di sicurezza; **c)** occhiali; **d)** guanti; **e)** maschera per la protezione delle vie respiratorie; **f)** otoprotettori; **g)** indumenti protettivi; **h)** indumenti ad alta visibilità.

Rischi a cui è esposto il lavoratore:

a) Investimento, ribaltamento;
b) Rumore;
c) M.M.C. (sollevamento e trasporto);

Attrezzi utilizzati dal lavoratore:

a) Attrezzi manuali;

Rischi generati dall'uso degli attrezzi:

Punture, tagli, abrasioni; Urti, colpi, impatti, compressioni.

Tracciamento dell'asse di scavo (sottofase)

Il tracciamento dell'asse di scavo avviene tracciando sul terreno una serie di punti fissi di direzione, che si trovavano esattamente sulla direttrice di avanzamento.

Lavoratori impegnati:

1) Addetto al tracciamento dell'asse di scavo;

Addetto al tracciamento dell'asse di scavo. Il tracciamento dell'asse di scavo avviene tracciando sul terreno una serie di punti fissi di direzione, che si trovavano esattamente sulla direttrice di avanzamento.

Misure Preventive e Protettive, aggiuntive a quelle riportate nell'apposito successivo capitolo:

a) DPI: addetto al tracciamento dell'asse di scavo;

Prescrizioni Organizzative:

Devono essere forniti al lavoratore adeguati dispositivi di protezione individuale: **a)** casco; **b)** guanti; **c)** occhiali protettivi; **d)** calzature di sicurezza con suola antisdrucciolo e imperforabile; **e)** mascherina antipolvere; **f)** otoprotettori.

Rischi a cui è esposto il lavoratore:
a) Scivolamenti, cadute a livello;
Attrezzi utilizzati dal lavoratore:
a) Attrezzi manuali;
Rischi generati dall'uso degli attrezzi:
Punture, tagli, abrasioni; Urti, colpi, impatti, compressioni.

Scavo a sezione obbligata (sottofase)

Scavi a sezione obbligata, eseguiti a cielo aperto o all'interno di edifici con mezzi meccanici.

Macchine utilizzate:
1) Escavatore.
Rischi generati dall'uso delle macchine:
Cesoiamenti, stritolamenti; Elettrocuzione; Inalazione polveri, fibre; Incendi, esplosioni; Investimento, ribaltamento; Scivolamenti, cadute a livello; Vibrazioni per "Operatore escavatore"; Rumore per "Operatore escavatore".

Lavoratori impegnati:
1) Addetto allo scavo a sezione obbligata;
Addetto alla esecuzione di scavi a sezione obbligata, eseguiti a cielo aperto o all'interno di edifici con mezzi meccanici.
Misure Preventive e Protettive, aggiuntive a quelle riportate nell'apposito successivo capitolo:
a) DPI: addetto allo scavo a sezione obbligata;

Prescrizioni Organizzative:

Devono essere forniti al lavoratore adeguati dispositivi di protezione individuale: **a)** casco; **b)** guanti; **c)** occhiali protettivi; **d)** calzature di sicurezza con suola antisdrucciolo e imperforabile; **e)** mascherina antipolvere; **f)** otoprotettori.

Rischi a cui è esposto il lavoratore:
a) Scivolamenti, cadute a livello;
b) Seppellimento, sprofondamento;
Attrezzi utilizzati dal lavoratore:
a) Attrezzi manuali;
b) Andatoie e Passerelle;
c) Scala semplice;
Rischi generati dall'uso degli attrezzi:
Punture, tagli, abrasioni; Urti, colpi, impatti, compressioni; Caduta dall'alto; Caduta di materiale dall'alto o a livello.

Scavo eseguito a mano (sottofase)

Scavi eseguiti a mano a cielo aperto o all'interno di edifici.

Macchine utilizzate:
1) Dumper.
Rischi generati dall'uso delle macchine:
Cesoiamenti, stritolamenti; Inalazione polveri, fibre; Incendi, esplosioni; Investimento, ribaltamento; Rumore per "Operatore dumper"; Vibrazioni per "Operatore dumper".

Lavoratori impegnati:
1) Addetto allo scavo eseguito a mano;
Addetto all'esecuzione di scavi eseguiti a mano a cielo aperto o all'interno di edifici.
Misure Preventive e Protettive, aggiuntive a quelle riportate nell'apposito successivo capitolo:
a) DPI: addetto allo scavo eseguito a mano;

Prescrizioni Organizzative:

Devono essere forniti al lavoratore adeguati dispositivi di protezione individuale: **a)** casco; **b)** guanti; **c)** occhiali protettivi; **d)** calzature di sicurezza con suola antisdrucciolo e imperforabile; **e)** mascherina antipolvere; **f)** otoprotettori.

Rischi a cui è esposto il lavoratore:
a) Seppellimento, sprofondamento;
b) Scivolamenti, cadute a livello;
c) M.M.C. (sollevamento e trasporto);
Attrezzi utilizzati dal lavoratore:
a) Attrezzi manuali;
b) Andatoie e Passerelle;

c) Scala semplice;

Rischi generati dall'uso degli attrezzi:

Punture, tagli, abrasioni; Urti, colpi, impatti, compressioni; Caduta dall'alto; Caduta di materiale dall'alto o a livello.

Scavo eseguito a mano in profondità (sottofase)

Scavo a sezione obbligata eseguito a mano in profondità.

Macchine utilizzate:

1) Dumper.

Rischi generati dall'uso delle macchine:

Cesoiamenti, stritolamenti; Inalazione polveri, fibre; Incendi, esplosioni; Investimento, ribaltamento; Rumore per "Operatore dumper"; Vibrazioni per "Operatore dumper".

Lavoratori impegnati:

1) Addetto allo scavo eseguito a mano in profondità;

Addetto allo scavo a sezione obbligata eseguito a mano in profondità.

Misure Preventive e Protettive, aggiuntive a quelle riportate nell'apposito successivo capitolo:

a) DPI: addetto allo scavo eseguito a mano in profondità;

Prescrizioni Organizzative:

Devono essere forniti al lavoratore adeguati dispositivi di protezione individuale: **a)** casco; **b)** guanti; **c)** occhiali protettivi; **d)** calzature di sicurezza con suola antisdrucciolo e imperforabile; **e)** mascherina antipolvere; **f)** otoprotettori.

Rischi a cui è esposto il lavoratore:

a) M.M.C. (sollevamento e trasporto);
b) Seppellimento, sprofondamento;
c) Scivolamenti, cadute a livello;

Attrezzi utilizzati dal lavoratore:

a) Attrezzi manuali;
b) Andatoie e Passerelle;
c) Argano a cavalletto;
d) Scala semplice;

Rischi generati dall'uso degli attrezzi:

Punture, tagli, abrasioni; Urti, colpi, impatti, compressioni; Caduta dall'alto; Caduta di materiale dall'alto o a livello.

Scavo eseguito con martello demolitore (sottofase)

Scavo a sezione obbligata eseguito con martello demolitore in superficie.

Lavoratori impegnati:

1) Addetto allo scavo eseguito con martello demolitore;

Addetto allo scavo a sezione obbligata eseguito con martello demolitore in superficie.

Misure Preventive e Protettive, aggiuntive a quelle riportate nell'apposito successivo capitolo:

a) DPI: addetto allo scavo eseguito con martello demolitore;

Prescrizioni Organizzative:

Devono essere forniti al lavoratore adeguati dispositivi di protezione individuale: **a)** casco; **b)** guanti; **c)** occhiali protettivi; **d)** calzature di sicurezza con suola antisdrucciolo e imperforabile; **e)** mascherina antipolvere; **f)** otoprotettori.

Rischi a cui è esposto il lavoratore:

a) M.M.C. (sollevamento e trasporto);
b) Rumore;
c) Scivolamenti, cadute a livello;

Attrezzi utilizzati dal lavoratore:

a) Attrezzi manuali;
b) Andatoie e Passerelle;
c) Compressore con motore endotermico;
d) Martello demolitore pneumatico;

Rischi generati dall'uso degli attrezzi:

Punture, tagli, abrasioni; Urti, colpi, impatti, compressioni; Caduta dall'alto; Caduta di materiale dall'alto o a livello; Inalazione fumi, gas, vapori; Incendi, esplosioni; Scoppio; Inalazione polveri, fibre; Scivolamenti, cadute a livello.

Scavo a sezione ristretta (sottofase)

Scavi a sezione ristretta, eseguiti a cielo aperto o all'interno di edifici con mezzi meccanici.

Macchine utilizzate:

1) Autocarro;
2) Escavatore;
3) Pala meccanica.

Rischi generati dall'uso delle macchine:

Cesoiamenti, stritolamenti; Getti, schizzi; Inalazione polveri, fibre; Incendi, esplosioni; Investimento, ribaltamento; Urti, colpi, impatti, compressioni; Rumore per "Operatore autocarro"; Vibrazioni per "Operatore autocarro"; Elettrocuzione; Scivolamenti, cadute a livello.

Lavoratori impegnati:

1) Addetto allo scavo a sezione ristretta;

Addetto all'esecuzione di scavi a sezione ristretta, eseguiti a cielo aperto o all'interno di edifici con mezzi meccanici.

Misure Preventive e Protettive, aggiuntive a quelle riportate nell'apposito successivo capitolo:

a) DPI: addetto allo scavo a sezione ristretta;

Prescrizioni Organizzative:

Devono essere forniti al lavoratore adeguati dispositivi di protezione individuale: **a)** casco; **b)** guanti; **c)** occhiali protettivi; **d)** calzature di sicurezza con suola antisdrucciolo e imperforabile; **e)** mascherina antipolvere; **f)** otoprotettori.

Rischi a cui è esposto il lavoratore:

a) Seppellimento, sprofondamento;
b) Scivolamenti, cadute a livello;

Attrezzi utilizzati dal lavoratore:

a) Attrezzi manuali;
b) Andatoie e Passerelle;
c) Scala semplice;

Rischi generati dall'uso degli attrezzi:

Punture, tagli, abrasioni; Urti, colpi, impatti, compressioni; Caduta dall'alto; Caduta di materiale dall'alto o a livello.

Drenaggio del terreno di scavo (sottofase)

L'attività consiste nel: verificare le condizioni del terreno prima e durante lo scavo, effettuare correttamente tutte le connessioni delle aste filtranti con le tubazioni di raccordo al fine di garantire l'uniformità del prosciugamento e scaricare, infine, le acque del prosciugamento in aree autorizzate precedentemente individuate al di fuori di quelle di lavoro.

Lavoratori impegnati:

1) Addetto al drenaggio dello scavo;

Addetto alla realizzazione del drenaggio dello scavo con utilizzo di aste filtranti da connettere con le tubazioni di raccordo al fine di garantire l'uniformità del prosciugamento e scaricare le acque del prosciugamento in aree autorizzate.

Misure Preventive e Protettive, aggiuntive a quelle riportate nell'apposito successivo capitolo:

a) DPI: addetto al drenaggio dello scavo;

Prescrizioni Organizzative:

Devono essere forniti, al lavoratore, adeguati dispositivi di protezione individuale: **a)** casco; **b)** guanti; **c)** occhiali protettivi; **d)** calzature di sicurezza con suola antisdrucciolo e imperforabile e puntale d'acciaio; **e)** otoprotettori.

Rischi a cui è esposto il lavoratore:

a) Seppellimento, sprofondamento;
b) Scivolamenti, cadute a livello;
c) M.M.C. (sollevamento e trasporto);

Attrezzi utilizzati dal lavoratore:

a) Attrezzi manuali;
b) Scala semplice;

Rischi generati dall'uso degli attrezzi:

Punture, tagli, abrasioni; Urti, colpi, impatti, compressioni; Caduta dall'alto.

Protezione delle pareti di scavo (sottofase)

Protezione delle pareti di scavo mediante carpenteria in legno.

Lavoratori impegnati:

1) Addetto alla protezione delle pareti di scavo;

Addetto alla protezione delle pareti di scavo mediante carpenteria in legno.

Misure Preventive e Protettive, aggiuntive a quelle riportate nell'apposito successivo capitolo:

a) DPI: addetto alla protezione delle pareti di scavo;

Prescrizioni Organizzative:

Devono essere forniti al lavoratore adeguati dispositivi di protezione individuale: **a)** guanti; **b)** casco; **c)** stivali di

sicurezza; **d)** cinture di sicurezza; **e)** indumenti protettivi (tute).

Rischi a cui è esposto il lavoratore:

a) Scivolamenti, cadute a livello;
b) Rumore;

Attrezzi utilizzati dal lavoratore:

a) Andatoie e Passerelle;
b) Attrezzi manuali;
c) Scala semplice;
d) Sega circolare;

Rischi generati dall'uso degli attrezzi:

Caduta dall'alto; Caduta di materiale dall'alto o a livello; Punture, tagli, abrasioni; Urti, colpi, impatti, compressioni; Elettrocuzione; Inalazione polveri, fibre; Scivolamenti, cadute a livello.

Getto in calcestruzzo per opere non strutturali (sottofase)

Esecuzione di getti in calcestruzzo per la realizzazione di opere non strutturali.

Lavoratori impegnati:

1) Addetto al getto in calcestruzzo per opere non strutturali;

Addetto all'esecuzione di getti in calcestruzzo per la realizzazione di opere non strutturali.

Misure Preventive e Protettive, aggiuntive a quelle riportate nell'apposito successivo capitolo:

a) DPI: addetto al getto in calcestruzzo per opere non strutturali;

Prescrizioni Organizzative:

Devono essere forniti al lavoratore adeguati dispositivi di protezione individuale: **a)** guanti; **b)** casco; **c)** stivali di sicurezza; **d)** cinture di sicurezza; **e)** indumenti protettivi (tute).

Rischi a cui è esposto il lavoratore:

a) M.M.C. (sollevamento e trasporto);
b) Chimico;
c) Rumore;

Attrezzi utilizzati dal lavoratore:

a) Andatoie e Passerelle;
b) Attrezzi manuali;
c) Betoniera a bicchiere;

Rischi generati dall'uso degli attrezzi:

Caduta dall'alto; Caduta di materiale dall'alto o a livello; Punture, tagli, abrasioni; Urti, colpi, impatti, compressioni; Cesoiamenti, stritolamenti; Elettrocuzione; Getti, schizzi; Inalazione polveri, fibre.

Posa di pozzetto di ispezione (sottofase)

Posa e messa in esercizio di pozzetto di ispezione compreso il collegamento idraulico per l'adduzione e l'allontanamento delle acque fino al pozzetto di deviazione.

Macchine utilizzate:

1) Autocarro con gru.

Rischi generati dall'uso delle macchine:

Cesoiamenti, stritolamenti; Elettrocuzione; Getti, schizzi; Inalazione polveri, fibre; Incendi, esplosioni; Investimento, ribaltamento; Urti, colpi, impatti, compressioni; Rumore per "Operatore autocarro"; Vibrazioni per "Operatore autocarro".

Lavoratori impegnati:

1) Addetto alla posa di pozzetti prefabbricati;

Posa e messa in esercizio di vasca settica interrata di tipo Imhoff, compreso il collegamento idraulico per l'adduzione e l'allontanamento delle acque fino al pozzetto di deviazione.

Misure Preventive e Protettive, aggiuntive a quelle riportate nell'apposito successivo capitolo:

a) DPI: addetto alla posa di fossa biologica prefabbricata;

Prescrizioni Organizzative:

Devono essere forniti al lavoratore adeguati dispositivi di protezione individuale: **a)** casco; **b)** guanti; **c)** occhiali protettivi; **d)** calzature di sicurezza con suola antisdrucciolo e imperforabile; **e)** occhiali o visiera di sicurezza; **f)** otoprotettori.

Rischi a cui è esposto il lavoratore:

a) Caduta di materiale dall'alto o a livello;

Attrezzi utilizzati dal lavoratore:

a) Attrezzi manuali;
b) Scala semplice;

Rischi generati dall'uso degli attrezzi:

Punture, tagli, abrasioni; Urti, colpi, impatti, compressioni; Caduta dall'alto.

By-pass provvisorio di collettore fognario (sottofase)

Durante la fase lavorativa si prevede: istallazione di pompe di sollevamento autoaddescanti nei pozzetti di intercetazione e tubazioni di capacità adeguata a mantenere in esercizio la fognatura per tutta la durata dell'intervento, dismissione del by-pass. Il sistema di aspirazione deve essere doppio per sopperire all'eventuale avaria di una pompa.

Macchine utilizzate:

1) Autocarro con gru.

Rischi generati dall'uso delle macchine:

Cesoiamenti, stritolamenti; Elettrocuzione; Getti, schizzi; Inalazione polveri, fibre; Incendi, esplosioni; Investimento, ribaltamento; Urti, colpi, impatti, compressioni; Rumore per "Operatore autocarro"; Vibrazioni per "Operatore autocarro".

Lavoratori impegnati:

1) Addetto alla realizzazione di by-pass provvisorio di collettore fognario;

Addetto alla realizzazione di by-pass provvisorio di collettore fognario: operai qualificati per lavori in ambienti sospetti di inquinamento o confinati, informati e formati sulle procedure di lavoro e di emergenza.

Misure Preventive e Protettive, aggiuntive a quelle riportate nell'apposito successivo capitolo:

a) DPI: addetto alla realizzazione di by-pass provvisorio di collettore fognario;

Prescrizioni Organizzative:

Devono essere forniti al lavoratore adeguati dispositivi di protezione individuale: **a)** maschere con filtro o respiratori isolanti; **b)** casco; **c)** imbragatura di sicurezza; **d)** guanti di protezione; **e)** occhiali o maschere; **f)** calzature di sicurezza con suola antisdrucciolo e imperforabile; **g)** indumenti di protezione.

Rischi a cui è esposto il lavoratore:

a) Ambienti confinati;
b) Caduta dall'alto;
c) Biologico;

Attrezzi utilizzati dal lavoratore:

a) Scala semplice;
b) Argano su cavalletto trepiedi;
c) Gruppo elettrogeno;
d) Saldatrice polifusione;

Rischi generati dall'uso degli attrezzi:

Caduta dall'alto; Urti, colpi, impatti, compressioni; Caduta di materiale dall'alto o a livello; Punture, tagli, abrasioni; Elettrocuzione; Inalazione fumi, gas, vapori; Incendi, esplosioni; Cesoiamenti, stritolamenti.

Rinfianco con sabbia eseguito a macchina (sottofase)

Rinfianco con sabbia di tubazioni, pozzi o pozzetti eseguito a macchina con successiva compattazione del materiale con piastre vibranti.

Macchine utilizzate:

1) Escavatore mini.

Rischi generati dall'uso delle macchine:

Cesoiamenti, stritolamenti; Inalazione polveri, fibre; Incendi, esplosioni; Investimento, ribaltamento; Scivolamenti, cadute a livello; Vibrazioni per "Operatore escavatore"; Rumore per "Operatore escavatore".

Lavoratori impegnati:

1) Addetto al rinfianco con sabbia eseguito a macchina;

Addetto al rinfianco con sabbia di tubazioni, pozzi o pozzetti eseguito a macchina con successiva compattazione del materiale con piastre vibranti.

Misure Preventive e Protettive, aggiuntive a quelle riportate nell'apposito successivo capitolo:

a) DPI: addetto al rinfianco con sabbia eseguito a macchina;

Prescrizioni Organizzative:

Devono essere forniti al lavoratore adeguati dispositivi di protezione individuale: **a)** casco; **b)** guanti antivibrazioni; **c)** occhiali protettivi; **d)** calzature di sicurezza con suola antisdrucciolo e imperforabile; **e)** mascherina antipolvere; **f)** otoprotettori.

Rischi a cui è esposto il lavoratore:

a) Rumore;
b) Scivolamenti, cadute a livello;
c) Seppellimento, sprofondamento;
d) Vibrazioni;

Attrezzi utilizzati dal lavoratore:

a) Attrezzi manuali;

b) Andatoie e Passerelle;
c) Compattatore a piatto vibrante;

Rischi generati dall'uso degli attrezzi:

Punture, tagli, abrasioni; Urti, colpi, impatti, compressioni; Caduta dall'alto; Caduta di materiale dall'alto o a livello; Inalazione fumi, gas, vapori; Incendi, esplosioni.

Rinfianco con sabbia eseguito a mano (sottofase)

Rinfianco con sabbia di tubazioni, pozzi o pozzetti eseguito a mano con successiva compattazione del materiale con piastre vibranti.

Macchine utilizzate:

1) Autocarro.

Rischi generati dall'uso delle macchine:

Cesoiamenti, stritolamenti; Getti, schizzi; Inalazione polveri, fibre; Incendi, esplosioni; Investimento, ribaltamento; Urti, colpi, impatti, compressioni; Rumore per "Operatore autocarro"; Vibrazioni per "Operatore autocarro".

Lavoratori impegnati:

1) Addetto al rinfianco con sabbia eseguito a mano;

Addetto al rinfianco con sabbia di tubazioni, pozzi o pozzetti eseguito a mano con successiva compattazione del materiale con piastre vibranti.

Misure Preventive e Protettive, aggiuntive a quelle riportate nell'apposito successivo capitolo:

a) DPI: addetto al rinfianco con sabbia eseguito a mano;

Prescrizioni Organizzative:

Devono essere forniti al lavoratore adeguati dispositivi di protezione individuale: **a)** casco; **b)** guanti antivibrazioni; **c)** occhiali protettivi; **d)** calzature di sicurezza con suola antisdrucciolo e imperforabile; **e)** mascherina antipolvere; **f)** otoprotettori.

Rischi a cui è esposto il lavoratore:

a) Rumore;
b) Scivolamenti, cadute a livello;
c) Seppellimento, sprofondamento;
d) Vibrazioni;

Attrezzi utilizzati dal lavoratore:

a) Attrezzi manuali;
b) Andatoie e Passerelle;
c) Compattatore a piatto vibrante;

Rischi generati dall'uso degli attrezzi:

Punture, tagli, abrasioni; Urti, colpi, impatti, compressioni; Caduta dall'alto; Caduta di materiale dall'alto o a livello; Inalazione fumi, gas, vapori; Incendi, esplosioni.

Posa di conduttura fognaria in materie plastiche (sottofase)

Posa di conduttura fognaria , con guarnizioni a profilo divergente, in scavo a sezione obbligata, precedentemente eseguito, previa sistemazione del letto di posa con attrezzi manuali e attrezzature meccaniche.

Macchine utilizzate:

1) Autocarro con gru.

Rischi generati dall'uso delle macchine:

Cesoiamenti, stritolamenti; Elettrocuzione; Getti, schizzi; Inalazione polveri, fibre; Incendi, esplosioni; Investimento, ribaltamento; Urti, colpi, impatti, compressioni; Rumore per "Operatore autocarro"; Vibrazioni per "Operatore autocarro".

Lavoratori impegnati:

1) Addetto alla posa di conduttura fognaria in ghisa;

Addetto alla posa di conduttura fognaria in ghisa, con guarnizioni a profilo divergente, in scavo a sezione obbligata, precedentemente eseguito, previa sistemazione del letto di posa con attrezzi manuali e attrezzature meccaniche.

Misure Preventive e Protettive, aggiuntive a quelle riportate nell'apposito successivo capitolo:

a) DPI: addetto alla posa di conduttura fognaria in ghisa;

Prescrizioni Organizzative:

Devono essere forniti al lavoratore adeguati dispositivi di protezione individuale: **a)** casco; **b)** guanti; **c)** occhiali protettivi; **d)** calzature di sicurezza; **e)** mascherina antipolvere.

Rischi a cui è esposto il lavoratore:

a) Caduta di materiale dall'alto o a livello;
b) Scivolamenti, cadute a livello;

Attrezzi utilizzati dal lavoratore:

a) Attrezzi manuali;

b) Scala semplice;

Rischi generati dall'uso degli attrezzi:

Punture, tagli, abrasioni; Urti, colpi, impatti, compressioni; Caduta dall'alto.

Posa di conduttura fognaria in vetroresina (sottofase)

Posa di conduttura fognaria in ghisa, con guarnizioni a profilo divergente, in scavo a sezione obbligata, precedentemente eseguito, previa sistemazione del letto di posa con attrezzi manuali e attrezzature meccaniche.

Macchine utilizzate:

1) Autocarro con gru.

Rischi generati dall'uso delle macchine:

Cesoiamenti, stritolamenti; Elettrocuzione; Getti, schizzi; Inalazione polveri, fibre; Incendi, esplosioni; Investimento, ribaltamento; Urti, colpi, impatti, compressioni; Rumore per "Operatore autocarro"; Vibrazioni per "Operatore autocarro".

Lavoratori impegnati:

1) Addetto alla posa di conduttura fognaria in ghisa;

Addetto alla posa di conduttura fognaria in ghisa, con guarnizioni a profilo divergente, in scavo a sezione obbligata, precedentemente eseguito, previa sistemazione del letto di posa con attrezzi manuali e attrezzature meccaniche.

Misure Preventive e Protettive, aggiuntive a quelle riportate nell'apposito successivo capitolo:

a) DPI: addetto alla posa di conduttura fognaria in ghisa;

Prescrizioni Organizzative:

Devono essere forniti al lavoratore adeguati dispositivi di protezione individuale: **a)** casco; **b)** guanti; **c)** occhiali protettivi; **d)** calzature di sicurezza; **e)** mascherina antipolvere.

Rischi a cui è esposto il lavoratore:

a) Caduta di materiale dall'alto o a livello;
b) Scivolamenti, cadute a livello;

Attrezzi utilizzati dal lavoratore:

a) Attrezzi manuali;
b) Scala semplice;

Rischi generati dall'uso degli attrezzi:

Punture, tagli, abrasioni; Urti, colpi, impatti, compressioni; Caduta dall'alto.

Posa di conduttura fognaria in ghisa (sottofase)

Posa di conduttura fognaria in ghisa, con guarnizioni a profilo divergente, in scavo a sezione obbligata, precedentemente eseguito, previa sistemazione del letto di posa con attrezzi manuali e attrezzature meccaniche.

Macchine utilizzate:

1) Autocarro con gru.

Rischi generati dall'uso delle macchine:

Cesoiamenti, stritolamenti; Elettrocuzione; Getti, schizzi; Inalazione polveri, fibre; Incendi, esplosioni; Investimento, ribaltamento; Urti, colpi, impatti, compressioni; Rumore per "Operatore autocarro"; Vibrazioni per "Operatore autocarro".

Lavoratori impegnati:

1) Addetto alla posa di conduttura fognaria in ghisa;

Addetto alla posa di conduttura fognaria in ghisa, con guarnizioni a profilo divergente, in scavo a sezione obbligata, precedentemente eseguito, previa sistemazione del letto di posa con attrezzi manuali e attrezzature meccaniche.

Misure Preventive e Protettive, aggiuntive a quelle riportate nell'apposito successivo capitolo:

a) DPI: addetto alla posa di conduttura fognaria in ghisa;

Prescrizioni Organizzative:

Devono essere forniti al lavoratore adeguati dispositivi di protezione individuale: **a)** casco; **b)** guanti; **c)** occhiali protettivi; **d)** calzature di sicurezza; **e)** mascherina antipolvere.

Rischi a cui è esposto il lavoratore:

a) Caduta di materiale dall'alto o a livello;
b) Scivolamenti, cadute a livello;

Attrezzi utilizzati dal lavoratore:

a) Attrezzi manuali;
b) Scala semplice;

Rischi generati dall'uso degli attrezzi:

Punture, tagli, abrasioni; Urti, colpi, impatti, compressioni; Caduta dall'alto.

Demolizione generale di strutture in c.a. eseguita con impiego di

mezzi meccanici (sottofase)

Demolizione di strutture in c.a. eseguita con mezzi meccanici con o senza preventiva riduzione delle iperstatiche della struttura. Durante la fase lavorativa si prevede il trasporto del materiale di risulta, la cernita e l'accatastamento dei materiali eventualmente recuperabili.

Macchine utilizzate:

1) Autocarro;
2) Dumper;
3) Pala meccanica;
4) Escavatore con martello demolitore.

Rischi generati dall'uso delle macchine:

Cesoiamenti, stritolamenti; Getti, schizzi; Inalazione polveri, fibre; Incendi, esplosioni; Investimento, ribaltamento; Urti, colpi, impatti, compressioni; Rumore per "Operatore autocarro"; Vibrazioni per "Operatore autocarro"; Scivolamenti, cadute a livello; Caduta di materiale dall'alto o a livello; Elettrocuzione.

Lavoratori impegnati:

1) Addetto alla demolizione generale di strutture in c.a. eseguita con impiego di mezzi meccanici;

Addetto alla demolizione di strutture in c.a. eseguita con mezzi meccanici con o senza preventiva riduzione delle iperstatiche della struttura.

Misure Preventive e Protettive, aggiuntive a quelle riportate nell'apposito successivo capitolo:

a) DPI: addetto alla demolizione generale di strutture in c.a. eseguita con impiego di mezzi meccanici;

Prescrizioni Organizzative:

Devono essere forniti al lavoratore adeguati dispositivi di protezione individuale: **a)** guanti; **b)** casco; **c)** calzature di sicurezza con suola antiscivolo ed imperforabile; **d)** occhiali; **e)** otoprotettori.

Rischi a cui è esposto il lavoratore:

a) Seppellimento, sprofondamento;
b) Inalazione polveri, fibre;
c) Vibrazioni;
d) M.M.C. (sollevamento e trasporto);
e) Rumore;

Attrezzi utilizzati dal lavoratore:

a) Attrezzi manuali;
b) Centralina idraulica a motore;
c) Cesoie pneumatiche;
d) Compressore con motore endotermico;
e) Martello demolitore pneumatico;
f) Smerigliatrice angolare (flessibile);

Rischi generati dall'uso degli attrezzi:

Punture, tagli, abrasioni; Urti, colpi, impatti, compressioni; Cesoiamenti, stritolamenti; Inalazione fumi, gas, vapori; Scoppio; Incendi, esplosioni; Inalazione polveri, fibre; Scivolamenti, cadute a livello; Elettrocuzione.

Demolizione di strutture in c.a. (sottofase)

Demolizione di strutture in c.a.. Durante la fase lavorativa si prevede il trasporto del materiale di risulta, la cernita e l'accatastamento dei materiali eventualmente recuperabili.

Macchine utilizzate:

1) Autocarro.

Rischi generati dall'uso delle macchine:

Cesoiamenti, stritolamenti; Getti, schizzi; Inalazione polveri, fibre; Incendi, esplosioni; Investimento, ribaltamento; Urti, colpi, impatti, compressioni; Rumore per "Operatore autocarro"; Vibrazioni per "Operatore autocarro".

Lavoratori impegnati:

1) Addetto alla demolizione di strutture in c.a.;

Addetto alla demolizione di strutture in c.a.. Durante la fase lavorativa si prevede il trasporto del materiale di risulta, la cernita e l'accatastamento dei materiali eventualmente recuperabili.

Misure Preventive e Protettive, aggiuntive a quelle riportate nell'apposito successivo capitolo:

a) DPI: addetto alla demolizione di strutture in c.a.;

Prescrizioni Organizzative:

Devono essere forniti al lavoratore adeguati dispositivi di protezione individuale: **a)** guanti; **b)** casco; **c)** calzature di sicurezza con suola antiscivolo ed imperforabile; **d)** occhiali; **e)** otoprotettori.

Rischi a cui è esposto il lavoratore:

a) Seppellimento, sprofondamento;
b) Inalazione polveri, fibre;
c) Vibrazioni;

d) M.M.C. (sollevamento e trasporto);
e) Rumore;

Attrezzi utilizzati dal lavoratore:

a) Argano a bandiera;
b) Argano a cavalletto;
c) Attrezzi manuali;
d) Compressore con motore endotermico;
e) Martello demolitore pneumatico;
f) Smerigliatrice angolare (flessibile);

Rischi generati dall'uso degli attrezzi:

Caduta dall'alto; Caduta di materiale dall'alto o a livello; Punture, tagli, abrasioni; Urti, colpi, impatti, compressioni; Inalazione fumi, gas, vapori; Incendi, esplosioni; Scoppio; Inalazione polveri, fibre; Scivolamenti, cadute a livello; Elettrocuzione.

Rinterro di scavo (sottofase)

Rinterro e compattazione di scavi precedentemente eseguiti, a mano e/o con l'ausilio di mezzi meccanici.

Macchine utilizzate:

1) Escavatore mini.

Rischi generati dall'uso delle macchine:

Cesoiamenti, stritolamenti; Inalazione polveri, fibre; Incendi, esplosioni; Investimento, ribaltamento; Scivolamenti, cadute a livello; Vibrazioni per "Operatore escavatore"; Rumore per "Operatore escavatore".

Lavoratori impegnati:

1) Addetto al rinterro di scavo;

Addetto al rinterro e compattazione di scavi precedentemente eseguiti, a mano e/o con l'ausilio di mezzi meccanici.

Misure Preventive e Protettive, aggiuntive a quelle riportate nell'apposito successivo capitolo:

a) DPI: addetto al rinterro di scavo;

Prescrizioni Organizzative:

Devono essere forniti al lavoratore adeguati dispositivi di protezione individuale: **a)** casco; **b)** guanti; **c)** occhiali protettivi; **d)** calzature di sicurezza con suola antisdrucciolo e imperforabile; **e)** mascherina antipolvere; **f)** otoprotettori.

Rischi a cui è esposto il lavoratore:

a) Scivolamenti, cadute a livello;
b) Seppellimento, sprofondamento;

Attrezzi utilizzati dal lavoratore:

a) Attrezzi manuali;
b) Andatoie e Passerelle;

Rischi generati dall'uso degli attrezzi:

Punture, tagli, abrasioni; Urti, colpi, impatti, compressioni; Caduta dall'alto; Caduta di materiale dall'alto o a livello.

Formazione di fondazione stradale (sottofase)

Formazione per strati di fondazione stradale con pietrame calcareo informe e massicciata di pietrisco, compattazione eseguita con mezzi meccanici.

Macchine utilizzate:

1) Piastra Compattatrice.

Rischi generati dall'uso delle macchine:

Cesoiamenti, stritolamenti; Inalazione fumi, gas, vapori; Inalazione polveri, fibre; Incendi, esplosioni; Rumore per "Operatore Piastra compattatrice"; Vibrazioni per "Operatore piastra compattatrice".

Lavoratori impegnati:

1) Addetto alla formazione di fondazione stradale;

Addetto alla formazione per strati di fondazione stradale con pietrame calcareo informe e massicciata di pietrisco, compattazione eseguita con mezzi meccanici.

Misure Preventive e Protettive, aggiuntive a quelle riportate nell'apposito successivo capitolo:

a) DPI: addetto alla formazione di fondazione stradale;

Prescrizioni Organizzative:

Devono essere forniti al lavoratore adeguati dispositivi di protezione individuale: **a)** casco; **b)** calzature di sicurezza; **c)** occhiali; **d)** guanti; **e)** maschera per la protezione delle vie respiratorie; **f)** otoprotettori; **g)** indumenti protettivi; **h)** indumenti ad alta visibilità.

Rischi a cui è esposto il lavoratore:

a) Investimento, ribaltamento;
b) Rumore;

Attrezzi utilizzati dal lavoratore:

a) Attrezzi manuali;

Rischi generati dall'uso degli attrezzi:

Punture, tagli, abrasioni; Urti, colpi, impatti, compressioni.

Realizzazione di pavimentazione in cubetti di pietra lavica e/o porfido (sottofase)

Realizzazione di pavimentazione in cubetti di pietra lavica e/o porfido, riempimento parziale con sabbia e ghiaia, realizzazione di massetto e posa finale della pavimentazionone.

Macchine utilizzate:

1) Dumper.

Rischi generati dall'uso delle macchine:

Cesoiamenti, stritolamenti; Inalazione polveri, fibre; Incendi, esplosioni; Investimento, ribaltamento; Rumore per "Operatore dumper"; Vibrazioni per "Operatore dumper".

Lavoratori impegnati:

1) Addetto alla posa di cubetti di pietra lavica e/o porfido;

Addetto alla realizzazione di marciapiede, eseguito mediante la preventiva posa in opera di cordoli in calcestruzzo prefabbricato, riempimento parziale con sabbia e ghiaia, realizzazione di massetto e posa finale della pavimentazione.

Misure Preventive e Protettive, aggiuntive a quelle riportate nell'apposito successivo capitolo:

a) DPI: addetto alla realizzazione di marciapiedi;

Prescrizioni Organizzative:

Devono essere forniti al lavoratore adeguati dispositivi di protezione individuale: **a)** casco; **b)** calzature di sicurezza; **c)** occhiali; **d)** guanti; **e)** maschera per la protezione delle vie respiratorie; **f)** otoprotettori; **g)** indumenti protettivi; **h)** indumenti ad alta visibilità.

Rischi a cui è esposto il lavoratore:

a) Investimento, ribaltamento;
b) Vibrazioni;
c) Chimico;
d) M.M.C. (sollevamento e trasporto);
e) Rumore;

Attrezzi utilizzati dal lavoratore:

a) Attrezzi manuali;

Rischi generati dall'uso degli attrezzi:

Punture, tagli, abrasioni; Urti, colpi, impatti, compressioni.

Smobilizzo del cantiere (sottofase)

Smobilizzo del cantiere realizzato attraverso lo smontaggio delle postazioni di lavoro fisse, di tutti gli impianti di cantiere, delle opere provvisionali e di protezione e della recinzione posta in opera all'insediamento del cantiere stesso.

Macchine utilizzate:

1) Autocarro con gru.

Rischi generati dall'uso delle macchine:

Cesoiamenti, stritolamenti; Elettrocuzione; Getti, schizzi; Inalazione polveri, fibre; Incendi, esplosioni; Investimento, ribaltamento; Urti, colpi, impatti, compressioni; Rumore per "Operatore autocarro"; Vibrazioni per "Operatore autocarro".

Lavoratori impegnati:

1) Addetto allo smobilizzo del cantiere;

Addetto allo smobilizzo del cantiere realizzato attraverso lo smontaggio delle postazioni di lavoro fisse, di tutti gli impianti di cantiere, delle opere provvisionali e di protezione e della recinzione posta in opera all'insediamento del cantiere stesso.

Misure Preventive e Protettive, aggiuntive a quelle riportate nell'apposito successivo capitolo:

a) DPI: addetto allo smobilizzo del cantiere;

Prescrizioni Organizzative:

Devono essere forniti ai lavoratori adeguati dispositivi di protezione individuale: **a)** casco; **b)** guanti; **c)** calzature di sicurezza con suola antisdrucciolo e imperforabile; **d)** occhiali di sicurezza.

Rischi a cui è esposto il lavoratore:

a) Caduta di materiale dall'alto o a livello;

Attrezzi utilizzati dal lavoratore:

a) Attrezzi manuali;

b) Scala doppia;
c) Scala semplice;
d) Smerigliatrice angolare (flessibile);
e) Trapano elettrico;

Rischi generati dall'uso degli attrezzi:

Punture, tagli, abrasioni; Urti, colpi, impatti, compressioni; Caduta dall'alto; Cesoiamenti, stritolamenti; Elettrocuzione; Inalazione polveri, fibre.

Posa Condotta Idrica

La Lavorazione è suddivisa nelle seguenti Fasi e Sottofasi:

Pavimentazione in Conglomerato Bituminoso
- Allestimento di cantiere temporaneo su strada
- Allestimento di servizi sanitari del cantiere
- Tracciamento dell'asse di scavo
- Taglio di asfalto di carreggiata stradale
- Asportazione di strato di usura e collegamento
- Demolizione fondazione stradale
- Cordoli, zanelle e opere d'arte
- Tracciamento dell'asse di scavo
- Scavo a sezione obbligata
- Scavo eseguito a mano
- Scavo eseguito a mano in profondità
- Scavo eseguito con martello demolitore
- Scavo a sezione ristretta
- Drenaggio del terreno di scavo
- Protezione delle pareti di scavo
- Getto in calcestruzzo per opere non strutturali
- Posa di pozzetto di ispezione
- Pozzetti di ispezione e opere d'arte
- Posa di organi di intercettazione e regolazione
- Posa di conduttura idrica in ghisa
- Posa di conduttura idrica in materie plastiche
- Rinfianco con sabbia eseguito a macchina
- Rinfianco con sabbia eseguito a mano
- Demolizione generale di strutture in c.a. eseguita con impiego di mezzi meccanici
- Demolizione di strutture in c.a.
- Demolizione generale di strutture in c.a. eseguita con impiego di mezzi meccanici
- Rinterro di scavo
- Formazione di fondazione stradale
- Formazione di rilevato stradale
- Formazione di manto di usura e collegamento
- Smobilizzo del cantiere

Pavimentazione in Basolato
- Allestimento di servizi sanitari del cantiere
- Allestimento di cantiere temporaneo su strada
- Rimozione di pavimentazione in basoli
- Demolizione fondazione stradale
- Cordoli, zanelle e opere d'arte
- Tracciamento dell'asse di scavo
- Scavo a sezione obbligata
- Scavo eseguito a mano
- Scavo eseguito a mano in profondità
- Scavo eseguito con martello demolitore
- Scavo a sezione ristretta
- Drenaggio del terreno di scavo
- Protezione delle pareti di scavo

Getto in calcestruzzo per opere non strutturali
Posa di pozzetto di ispezione
Pozzetti di ispezione e opere d'arte
Posa di organi di intercettazione e regolazione
Posa di conduttura idrica in ghisa
Posa di conduttura idrica in materie plastiche
Rinfianco con sabbia eseguito a macchina
Rinfianco con sabbia eseguito a mano
Demolizione generale di strutture in c.a. eseguita con impiego di mezzi meccanici
Demolizione di strutture in c.a.
Demolizione generale di strutture in c.a. eseguita con impiego di mezzi meccanici
Rinterro di scavo
Formazione di fondazione stradale
Realizzazione di pavimentazione in basolato
Smobilizzo del cantiere

Pavimentazione in Cubetti

Rimozione di pavimentazione in cubetti di pietra lavica e/o porfido
Demolizione fondazione stradale
Cordoli, zanelle e opere d'arte
Tracciamento dell'asse di scavo
Scavo a sezione obbligata
Scavo eseguito a mano
Scavo eseguito a mano in profondità
Scavo eseguito con martello demolitore
Scavo a sezione ristretta
Drenaggio del terreno di scavo
Protezione delle pareti di scavo
Getto in calcestruzzo per opere non strutturali
Posa di pozzetto di ispezione
Pozzetti di ispezione e opere d'arte
Posa di organi di intercettazione e regolazione
Posa di conduttura idrica in ghisa
Posa di conduttura idrica in materie plastiche
Rinfianco con sabbia eseguito a macchina
Rinfianco con sabbia eseguito a mano
Demolizione generale di strutture in c.a. eseguita con impiego di mezzi meccanici
Demolizione di strutture in c.a.
Demolizione generale di strutture in c.a. eseguita con impiego di mezzi meccanici
Rinterro di scavo
Formazione di fondazione stradale
Realizzazione di pavimentazione in basolato
Realizzazione di pavimentazione in cubetti di pietra lavica e/o porfido

Pavimentazione in Conglomerato Bituminoso (fase)

Allestimento di cantiere temporaneo su strada (sottofase)

Allestimento di un cantiere temporaneo lungo una strada carrabile.

Macchine utilizzate:

1) Autocarro con gru.

Rischi generati dall'uso delle macchine:

Cesoiamenti, stritolamenti; Elettrocuzione; Getti, schizzi; Inalazione polveri, fibre; Incendi, esplosioni; Investimento, ribaltamento; Urti, colpi, impatti, compressioni; Rumore per "Operatore autocarro"; Vibrazioni per "Operatore autocarro".

Lavoratori impegnati:

1) Addetto all'allestimento di cantiere temporaneo su strada;

Addetto all'allestimento di un cantiere temporaneo lungo una strada carrabile senza interruzione del servizio.

Misure Preventive e Protettive, aggiuntive a quelle riportate nell'apposito successivo capitolo:

a) DPI: addetto all'allestimento di cantiere temporaneo su strada;

Prescrizioni Organizzative:

Devono essere forniti al lavoratore adeguati dispositivi di protezione individuale: **a)** casco; **b)** guanti; **c)** occhiali a tenuta; **d)** mascherina antipolvere; **e)** indumenti ad alta visibilità; **f)** calzature di sicurezza con suola imperforabile.

Rischi a cui è esposto il lavoratore:

a) Investimento, ribaltamento;
b) Rumore;

Attrezzi utilizzati dal lavoratore:

a) Attrezzi manuali;
b) Scala semplice;
c) Sega circolare;
d) Smerigliatrice angolare (flessibile);
e) Trapano elettrico;

Rischi generati dall'uso degli attrezzi:

Punture, tagli, abrasioni; Urti, colpi, impatti, compressioni; Caduta dall'alto; Movimentazione manuale dei carichi; Elettrocuzione; Inalazione polveri, fibre; Scivolamenti, cadute a livello; Ustioni.

Allestimento di servizi sanitari del cantiere (sottofase)

Allestimento di servizi sanitari costituiti dai locali necessari all'attività di primo soccorso in cantiere.

Macchine utilizzate:

1) Autocarro con gru.

Rischi generati dall'uso delle macchine:

Cesoiamenti, stritolamenti; Elettrocuzione; Getti, schizzi; Inalazione polveri, fibre; Incendi, esplosioni; Investimento, ribaltamento; Urti, colpi, impatti, compressioni; Rumore per "Operatore autocarro"; Vibrazioni per "Operatore autocarro".

Lavoratori impegnati:

1) Addetto all'allestimento di servizi sanitari del cantiere;

Addetto all'allestimento di servizi sanitari costituiti dai locali necessari all'attività di primo soccorso in cantiere.

Misure Preventive e Protettive, aggiuntive a quelle riportate nell'apposito successivo capitolo:

a) DPI: addetto all'allestimento di servizi sanitari del cantiere;

Prescrizioni Organizzative:

Devono essere forniti ai lavoratori adeguati dispositivi di protezione individuale: **a)** casco; **b)** guanti; **c)** calzature di sicurezza con suola antisdrucciolo e imperforabile; **d)** occhiali di sicurezza.

Rischi a cui è esposto il lavoratore:

a) Caduta di materiale dall'alto o a livello;

Attrezzi utilizzati dal lavoratore:

a) Attrezzi manuali;
b) Scala semplice;
c) Sega circolare;
d) Smerigliatrice angolare (flessibile);
e) Trapano elettrico;

Rischi generati dall'uso degli attrezzi:

Punture, tagli, abrasioni; Urti, colpi, impatti, compressioni; Caduta dall'alto; Elettrocuzione; Inalazione polveri, fibre; Scivolamenti, cadute a livello.

Tracciamento dell'asse di scavo (sottofase)

Il tracciamento dell'asse di scavo avviene tracciando sul terreno una serie di punti fissi di direzione, che si trovavano esattamente sulla direttrice di avanzamento.

Lavoratori impegnati:

1) Addetto al tracciamento dell'asse di scavo;

Addetto al tracciamento dell'asse di scavo. Il tracciamento dell'asse di scavo avviene tracciando sul terreno una serie di punti fissi di direzione, che si trovavano esattamente sulla direttrice di avanzamento.

Misure Preventive e Protettive, aggiuntive a quelle riportate nell'apposito successivo capitolo:

a) DPI: addetto al tracciamento dell'asse di scavo;

Prescrizioni Organizzative:

Devono essere forniti al lavoratore adeguati dispositivi di protezione individuale: **a)** casco; **b)** guanti; **c)** occhiali protettivi; **d)** calzature di sicurezza con suola antisdrucciolo e imperforabile; **e)** mascherina antipolvere; **f)** otoprotettori.

Rischi a cui è esposto il lavoratore:

a) Scivolamenti, cadute a livello;

Attrezzi utilizzati dal lavoratore:

a) Attrezzi manuali;

Rischi generati dall'uso degli attrezzi:

Punture, tagli, abrasioni; Urti, colpi, impatti, compressioni.

Taglio di asfalto di carreggiata stradale (sottofase)

Taglio dell'asfalto della carreggiata stradale eseguito con l'ausilio di attrezzi meccanici.

Macchine utilizzate:

1) Autocarro;
2) Escavatore.

Rischi generati dall'uso delle macchine:

Cesoiamenti, stritolamenti; Getti, schizzi; Inalazione polveri, fibre; Incendi, esplosioni; Investimento, ribaltamento; Urti, colpi, impatti, compressioni; Rumore per "Operatore autocarro"; Vibrazioni per "Operatore autocarro"; Elettrocuzione; Scivolamenti, cadute a livello.

Lavoratori impegnati:

1) Addetto al taglio di asfalto di carreggiata stradale;

Addetto al taglio dell'asfalto della carreggiata stradale eseguito con l'ausilio di attrezzi meccanici.

Misure Preventive e Protettive, aggiuntive a quelle riportate nell'apposito successivo capitolo:

a) DPI: addetto al taglio di asfalto di carreggiata stradale;

Prescrizioni Organizzative:

Devono essere forniti al lavoratore adeguati dispositivi di protezione individuale: **a)** guanti; **b)** casco; **c)** occhiali o schermi facciali protettivi; **d)** calzature di sicurezza con suola antisdrucciolo e imperforabile e puntale d'acciaio; **e)** otoprotettori.

Rischi a cui è esposto il lavoratore:

a) Investimento, ribaltamento;
b) Rumore;
c) Vibrazioni;

Attrezzi utilizzati dal lavoratore:

a) Attrezzi manuali;
b) Tagliasfalto a disco;

Rischi generati dall'uso degli attrezzi:

Punture, tagli, abrasioni; Urti, colpi, impatti, compressioni; Getti, schizzi; Incendi, esplosioni; Investimento, ribaltamento; Scivolamenti, cadute a livello.

Asportazione di strato di usura e collegamento (sottofase)

Asportazione dello strato d'usura e collegamento mediante mezzi meccanici ed allontanamento dei materiali di risulta.

Macchine utilizzate:

1) Scarificatrice;
2) Autocarro.

Rischi generati dall'uso delle macchine:

Cesoiamenti, stritolamenti; Inalazione fumi, gas, vapori; Incendi, esplosioni; Investimento, ribaltamento; Urti, colpi, impatti, compressioni; Rumore per "Addetto scarificatrice (fresa)"; Vibrazioni per "Addetto scarificatrice (fresa)"; Getti, schizzi; Inalazione polveri, fibre.

Lavoratori impegnati:

1) Addetto all'asportazione di strato di usura e collegamento;

Addetto all'asportazione dello strato d'usura e collegamento mediante mezzi meccanici ed allontanamento dei materiali di risulta.

Misure Preventive e Protettive, aggiuntive a quelle riportate nell'apposito successivo capitolo:

a) DPI: addetto all'asportazione di strato di usura e collegamento;

Prescrizioni Organizzative:

Devono essere forniti al lavoratore adeguati dispositivi di protezione individuale: **a)** casco; **b)** calzature di sicurezza; **c)** occhiali; **d)** guanti; **e)** maschera per la protezione delle vie respiratorie; **f)** otoprotettori; **g)** indumenti protettivi; **h)** indumenti ad alta visibilità.

Rischi a cui è esposto il lavoratore:

a) Investimento, ribaltamento;
b) Vibrazioni;
c) Rumore;

Attrezzi utilizzati dal lavoratore:

a) Attrezzi manuali;

Rischi generati dall'uso degli attrezzi:

Punture, tagli, abrasioni; Urti, colpi, impatti, compressioni.

Demolizione fondazione stradale (sottofase)

Demolizione di fondazione stradale. Durante la fase lavorativa si prevede il trasporto del materiale di risulta, la cernita e l'accatastamento dei materiali eventualmente recuperabili.

Macchine utilizzate:

1) Autocarro;
2) Dumper;
3) Pala meccanica.

Rischi generati dall'uso delle macchine:

Cesoiamenti, stritolamenti; Getti, schizzi; Inalazione polveri, fibre; Incendi, esplosioni; Investimento, ribaltamento; Urti, colpi, impatti, compressioni; Rumore per "Operatore autocarro"; Vibrazioni per "Operatore autocarro"; Scivolamenti, cadute a livello.

Lavoratori impegnati:

1) Addetto alla demolizione di fondazione stradale;

Addetto alla demolizione generale di tompagnature. Durante la fase lavorativa si prevede il trasporto del materiale di risulta, la cernita e l'accatastamento dei materiali eventualmente recuperabili.

Misure Preventive e Protettive, aggiuntive a quelle riportate nell'apposito successivo capitolo:

a) DPI: addetto alla demolizione generale di tompagnature;

Prescrizioni Organizzative:

Devono essere forniti al lavoratore adeguati dispositivi di protezione individuale: **a)** guanti; **b)** casco; **c)** calzature di sicurezza con suola antiscivolo ed imperforabile; **d)** occhiali; **e)** otoprotettori.

Rischi a cui è esposto il lavoratore:

a) Caduta dall'alto;
b) Inalazione polveri, fibre;
c) Vibrazioni;
d) M.M.C. (sollevamento e trasporto);
e) Rumore;

Attrezzi utilizzati dal lavoratore:

a) Argano a bandiera;
b) Argano a cavalletto;
c) Attrezzi manuali;
d) Martello demolitore elettrico;
e) Ponteggio metallico fisso;
f) Scala semplice;

Rischi generati dall'uso degli attrezzi:

Caduta dall'alto; Caduta di materiale dall'alto o a livello; Punture, tagli, abrasioni; Urti, colpi, impatti, compressioni; Elettrocuzione; Inalazione polveri, fibre; Scivolamenti, cadute a livello.

Cordoli, zanelle e opere d'arte (sottofase)

Posa in opera si cordoli e zanelle stradali prefabbricati.

Macchine utilizzate:

1) Dumper.

Rischi generati dall'uso delle macchine:

Cesoiamenti, stritolamenti; Inalazione polveri, fibre; Incendi, esplosioni; Investimento, ribaltamento; Rumore per "Operatore dumper"; Vibrazioni per "Operatore dumper".

Lavoratori impegnati:

1) Addetto alla posa cordoli, zanelle e opere d'arte;

Addettto alla posa in opera si cordoli e zanelle stradali prefabbricati.

Misure Preventive e Protettive, aggiuntive a quelle riportate nell'apposito successivo capitolo:

a) DPI: addetto alla posa cordoli, zanelle e opere d'arte;

Prescrizioni Organizzative:

Devono essere forniti al lavoratore adeguati dispositivi di protezione individuale: **a)** casco; **b)** calzature di sicurezza; **c)** occhiali; **d)** guanti; **e)** maschera per la protezione delle vie respiratorie; **f)** otoprotettori; **g)** indumenti protettivi; **h)** indumenti ad alta visibilità.

Rischi a cui è esposto il lavoratore:

a) Investimento, ribaltamento;
b) Rumore;

c) M.M.C. (sollevamento e trasporto);

Attrezzi utilizzati dal lavoratore:

a) Attrezzi manuali;

Rischi generati dall'uso degli attrezzi:

Punture, tagli, abrasioni; Urti, colpi, impatti, compressioni.

Tracciamento dell'asse di scavo (sottofase)

Il tracciamento dell'asse di scavo avviene tracciando sul terreno una serie di punti fissi di direzione, che si trovavano esattamente sulla direttrice di avanzamento.

Lavoratori impegnati:

1) Addetto al tracciamento dell'asse di scavo;

Addetto al tracciamento dell'asse di scavo. Il tracciamento dell'asse di scavo avviene tracciando sul terreno una serie di punti fissi di direzione, che si trovavano esattamente sulla direttrice di avanzamento.

Misure Preventive e Protettive, aggiuntive a quelle riportate nell'apposito successivo capitolo:

a) DPI: addetto al tracciamento dell'asse di scavo;

Prescrizioni Organizzative:

Devono essere forniti al lavoratore adeguati dispositivi di protezione individuale: **a)** casco; **b)** guanti; **c)** occhiali protettivi; **d)** calzature di sicurezza con suola antisdrucciolo e imperforabile; **e)** mascherina antipolvere; **f)** otoprotettori.

Rischi a cui è esposto il lavoratore:

a) Scivolamenti, cadute a livello;

Attrezzi utilizzati dal lavoratore:

a) Attrezzi manuali;

Rischi generati dall'uso degli attrezzi:

Punture, tagli, abrasioni; Urti, colpi, impatti, compressioni.

Scavo a sezione obbligata (sottofase)

Scavi a sezione obbligata, eseguiti a cielo aperto o all'interno di edifici con mezzi meccanici.

Macchine utilizzate:

1) Escavatore.

Rischi generati dall'uso delle macchine:

Cesoiamenti, stritolamenti; Elettrocuzione; Inalazione polveri, fibre; Incendi, esplosioni; Investimento, ribaltamento; Scivolamenti, cadute a livello; Vibrazioni per "Operatore escavatore"; Rumore per "Operatore escavatore".

Lavoratori impegnati:

1) Addetto allo scavo a sezione obbligata;

Addetto alla esecuzione di scavi a sezione obbligata, eseguiti a cielo aperto o all'interno di edifici con mezzi meccanici.

Misure Preventive e Protettive, aggiuntive a quelle riportate nell'apposito successivo capitolo:

a) DPI: addetto allo scavo a sezione obbligata;

Prescrizioni Organizzative:

Devono essere forniti al lavoratore adeguati dispositivi di protezione individuale: **a)** casco; **b)** guanti; **c)** occhiali protettivi; **d)** calzature di sicurezza con suola antisdrucciolo e imperforabile; **e)** mascherina antipolvere; **f)** otoprotettori.

Rischi a cui è esposto il lavoratore:

a) Scivolamenti, cadute a livello;
b) Seppellimento, sprofondamento;

Attrezzi utilizzati dal lavoratore:

a) Attrezzi manuali;
b) Andatoie e Passerelle;
c) Scala semplice;

Rischi generati dall'uso degli attrezzi:

Punture, tagli, abrasioni; Urti, colpi, impatti, compressioni; Caduta dall'alto; Caduta di materiale dall'alto o a livello.

Scavo eseguito a mano (sottofase)

Scavi eseguiti a mano a cielo aperto o all'interno di edifici.

Macchine utilizzate:

1) Dumper.

Rischi generati dall'uso delle macchine:
Cesoiamenti, stritolamenti; Inalazione polveri, fibre; Incendi, esplosioni; Investimento, ribaltamento; Rumore per "Operatore dumper"; Vibrazioni per "Operatore dumper".

Lavoratori impegnati:
1) Addetto allo scavo eseguito a mano;
Addetto all'esecuzione di scavi eseguiti a mano a cielo aperto o all'interno di edifici.
Misure Preventive e Protettive, aggiuntive a quelle riportate nell'apposito successivo capitolo:
a) DPI: addetto allo scavo eseguito a mano;

Prescrizioni Organizzative:

Devono essere forniti al lavoratore adeguati dispositivi di protezione individuale: **a)** casco; **b)** guanti; **c)** occhiali protettivi; **d)** calzature di sicurezza con suola antisdrucciolo e imperforabile; **e)** mascherina antipolvere; **f)** otoprotettori.

Rischi a cui è esposto il lavoratore:
a) Seppellimento, sprofondamento;
b) Scivolamenti, cadute a livello;
c) M.M.C. (sollevamento e trasporto);
Attrezzi utilizzati dal lavoratore:
a) Attrezzi manuali;
b) Andatoie e Passerelle;
c) Scala semplice;
Rischi generati dall'uso degli attrezzi:
Punture, tagli, abrasioni; Urti, colpi, impatti, compressioni; Caduta dall'alto; Caduta di materiale dall'alto o a livello.

Scavo eseguito a mano in profondità (sottofase)

Scavo a sezione obbligata eseguito a mano in profondità.

Macchine utilizzate:
1) Dumper.
Rischi generati dall'uso delle macchine:
Cesoiamenti, stritolamenti; Inalazione polveri, fibre; Incendi, esplosioni; Investimento, ribaltamento; Rumore per "Operatore dumper"; Vibrazioni per "Operatore dumper".

Lavoratori impegnati:
1) Addetto allo scavo eseguito a mano in profondità;
Addetto allo scavo a sezione obbligata eseguito a mano in profondità.
Misure Preventive e Protettive, aggiuntive a quelle riportate nell'apposito successivo capitolo:
a) DPI: addetto allo scavo eseguito a mano in profondità;

Prescrizioni Organizzative:

Devono essere forniti al lavoratore adeguati dispositivi di protezione individuale: **a)** casco; **b)** guanti; **c)** occhiali protettivi; **d)** calzature di sicurezza con suola antisdrucciolo e imperforabile; **e)** mascherina antipolvere; **f)** otoprotettori.

Rischi a cui è esposto il lavoratore:
a) M.M.C. (sollevamento e trasporto);
b) Seppellimento, sprofondamento;
c) Scivolamenti, cadute a livello;
Attrezzi utilizzati dal lavoratore:
a) Attrezzi manuali;
b) Andatoie e Passerelle;
c) Argano a cavalletto;
d) Scala semplice;
Rischi generati dall'uso degli attrezzi:
Punture, tagli, abrasioni; Urti, colpi, impatti, compressioni; Caduta dall'alto; Caduta di materiale dall'alto o a livello.

Scavo eseguito con martello demolitore (sottofase)

Scavo a sezione obbligata eseguito con martello demolitore in superficie.

Lavoratori impegnati:
1) Addetto allo scavo eseguito con martello demolitore;
Addetto allo scavo a sezione obbligata eseguito con martello demolitore in superficie.
Misure Preventive e Protettive, aggiuntive a quelle riportate nell'apposito successivo capitolo:
a) DPI: addetto allo scavo eseguito con martello demolitore;

Prescrizioni Organizzative:

Devono essere forniti al lavoratore adeguati dispositivi di protezione individuale: **a)** casco; **b)** guanti; **c)** occhiali protettivi; **d)** calzature di sicurezza con suola antisdrucciolo e imperforabile; **e)** mascherina antipolvere; **f)** otoprotettori.

Rischi a cui è esposto il lavoratore:

a) M.M.C. (sollevamento e trasporto);
b) Rumore;
c) Scivolamenti, cadute a livello;

Attrezzi utilizzati dal lavoratore:

a) Attrezzi manuali;
b) Andatoie e Passerelle;
c) Compressore con motore endotermico;
d) Martello demolitore pneumatico;

Rischi generati dall'uso degli attrezzi:

Punture, tagli, abrasioni; Urti, colpi, impatti, compressioni; Caduta dall'alto; Caduta di materiale dall'alto o a livello; Inalazione fumi, gas, vapori; Incendi, esplosioni; Scoppio; Inalazione polveri, fibre; Scivolamenti, cadute a livello.

Scavo a sezione ristretta (sottofase)

Scavi a sezione ristretta, eseguiti a cielo aperto o all'interno di edifici con mezzi meccanici.

Macchine utilizzate:

1) Autocarro;
2) Escavatore;
3) Pala meccanica.

Rischi generati dall'uso delle macchine:

Cesoiamenti, stritolamenti; Getti, schizzi; Inalazione polveri, fibre; Incendi, esplosioni; Investimento, ribaltamento; Urti, colpi, impatti, compressioni; Rumore per "Operatore autocarro"; Vibrazioni per "Operatore autocarro"; Elettrocuzione; Scivolamenti, cadute a livello.

Lavoratori impegnati:

1) Addetto allo scavo a sezione ristretta;

Addetto all'esecuzione di scavi a sezione ristretta, eseguiti a cielo aperto o all'interno di edifici con mezzi meccanici.

Misure Preventive e Protettive, aggiuntive a quelle riportate nell'apposito successivo capitolo:

a) DPI: addetto allo scavo a sezione ristretta;

Prescrizioni Organizzative:

Devono essere forniti al lavoratore adeguati dispositivi di protezione individuale: **a)** casco; **b)** guanti; **c)** occhiali protettivi; **d)** calzature di sicurezza con suola antisdrucciolo e imperforabile; **e)** mascherina antipolvere; **f)** otoprotettori.

Rischi a cui è esposto il lavoratore:

a) Seppellimento, sprofondamento;
b) Scivolamenti, cadute a livello;

Attrezzi utilizzati dal lavoratore:

a) Attrezzi manuali;
b) Andatoie e Passerelle;
c) Scala semplice;

Rischi generati dall'uso degli attrezzi:

Punture, tagli, abrasioni; Urti, colpi, impatti, compressioni; Caduta dall'alto; Caduta di materiale dall'alto o a livello.

Drenaggio del terreno di scavo (sottofase)

L'attività consiste nel: verificare le condizioni del terreno prima e durante lo scavo, effettuare correttamente tutte le connessioni delle aste filtranti con le tubazioni di raccordo al fine di garantire l'uniformità del prosciugamento e scaricare, infine, le acque del prosciugamento in aree autorizzate precedentemente individuate al di fuori di quelle di lavoro.

Lavoratori impegnati:

1) Addetto al drenaggio dello scavo;

Addetto alla realizzazione del drenaggio dello scavo con utilizzo di aste filtranti da connettere con le tubazioni di raccordo al fine di garantire l'uniformità del prosciugamento e scaricare le acque del prosciugamento in aree autorizzate.

Misure Preventive e Protettive, aggiuntive a quelle riportate nell'apposito successivo capitolo:

a) DPI: addetto al drenaggio dello scavo;

Prescrizioni Organizzative:

Devono essere forniti, al lavoratore, adeguati dispositivi di protezione individuale: **a)** casco; **b)** guanti; **c)** occhiali protettivi; **d)** calzature di sicurezza con suola antisdrucciolo e imperforabile e puntale d'acciaio; **e)** otoprotettori.

Rischi a cui è esposto il lavoratore:
a) Seppellimento, sprofondamento;
b) Scivolamenti, cadute a livello;
c) M.M.C. (sollevamento e trasporto);

Attrezzi utilizzati dal lavoratore:
a) Attrezzi manuali;
b) Scala semplice;

Rischi generati dall'uso degli attrezzi:
Punture, tagli, abrasioni; Urti, colpi, impatti, compressioni; Caduta dall'alto.

Protezione delle pareti di scavo (sottofase)

Protezione delle pareti di scavo mediante carpenteria in legno.

Lavoratori impegnati:
1) Addetto alla protezione delle pareti di scavo;
Addetto alla protezione delle pareti di scavo mediante carpenteria in legno.

Misure Preventive e Protettive, aggiuntive a quelle riportate nell'apposito successivo capitolo:
a) DPI: addetto alla protezione delle pareti di scavo;

Prescrizioni Organizzative:

Devono essere forniti al lavoratore adeguati dispositivi di protezione individuale: **a)** guanti; **b)** casco; **c)** stivali di sicurezza; **d)** cinture di sicurezza; **e)** indumenti protettivi (tute).

Rischi a cui è esposto il lavoratore:
a) Scivolamenti, cadute a livello;
b) Rumore;

Attrezzi utilizzati dal lavoratore:
a) Andatoie e Passerelle;
b) Attrezzi manuali;
c) Scala semplice;
d) Sega circolare;

Rischi generati dall'uso degli attrezzi:
Caduta dall'alto; Caduta di materiale dall'alto o a livello; Punture, tagli, abrasioni; Urti, colpi, impatti, compressioni; Elettrocuzione; Inalazione polveri, fibre; Scivolamenti, cadute a livello.

Getto in calcestruzzo per opere non strutturali (sottofase)

Esecuzione di getti in calcestruzzo per la realizzazione di opere non strutturali.

Lavoratori impegnati:
1) Addetto al getto in calcestruzzo per opere non strutturali;
Addetto all'esecuzione di getti in calcestruzzo per la realizzazione di opere non strutturali.

Misure Preventive e Protettive, aggiuntive a quelle riportate nell'apposito successivo capitolo:
a) DPI: addetto al getto in calcestruzzo per opere non strutturali;

Prescrizioni Organizzative:

Devono essere forniti al lavoratore adeguati dispositivi di protezione individuale: **a)** guanti; **b)** casco; **c)** stivali di sicurezza; **d)** cinture di sicurezza; **e)** indumenti protettivi (tute).

Rischi a cui è esposto il lavoratore:
a) M.M.C. (sollevamento e trasporto);
b) Chimico;
c) Rumore;

Attrezzi utilizzati dal lavoratore:
a) Andatoie e Passerelle;
b) Attrezzi manuali;
c) Betoniera a bicchiere;

Rischi generati dall'uso degli attrezzi:
Caduta dall'alto; Caduta di materiale dall'alto o a livello; Punture, tagli, abrasioni; Urti, colpi, impatti, compressioni; Cesoiamenti, stritolamenti; Elettrocuzione; Getti, schizzi; Inalazione polveri, fibre.

Posa di pozzetto di ispezione (sottofase)

Posa e messa in esercizio di pozzetto di ispezione compreso il collegamento idraulico per l'adduzione e l'allontanamento delle acque fino al pozzetto di deviazione.

Macchine utilizzate:
1) Autocarro con gru.

Rischi generati dall'uso delle macchine:
Cesoiamenti, stritolamenti; Elettrocuzione; Getti, schizzi; Inalazione polveri, fibre; Incendi, esplosioni; Investimento, ribaltamento; Urti, colpi, impatti, compressioni; Rumore per "Operatore autocarro"; Vibrazioni per "Operatore autocarro".

Lavoratori impegnati:
1) Addetto alla posa di pozzetti prefabbricati;
Posa e messa in esercizio di vasca settica interrata di tipo Imhoff, compreso il collegamento idraulico per l'adduzione e l'allontanamento delle acque fino al pozzetto di deviazione.
Misure Preventive e Protettive, aggiuntive a quelle riportate nell'apposito successivo capitolo:
a) DPI: addetto alla posa di fossa biologica prefabbricata;

Prescrizioni Organizzative:

Devono essere forniti al lavoratore adeguati dispositivi di protezione individuale: **a)** casco; **b)** guanti; **c)** occhiali protettivi; **d)** calzature di sicurezza con suola antisdrucciolo e imperforabile; **e)** occhiali o visiera di sicurezza; **f)** otoprotettori.
Rischi a cui è esposto il lavoratore:
a) Caduta di materiale dall'alto o a livello;
Attrezzi utilizzati dal lavoratore:
a) Attrezzi manuali;
b) Scala semplice;
Rischi generati dall'uso degli attrezzi:
Punture, tagli, abrasioni; Urti, colpi, impatti, compressioni; Caduta dall'alto.

Pozzetti di ispezione e opere d'arte (sottofase)

Posa di pozzetti di ispezione prefabbricati.

Macchine utilizzate:
1) Dumper.
Rischi generati dall'uso delle macchine:
Cesoiamenti, stritolamenti; Inalazione polveri, fibre; Incendi, esplosioni; Investimento, ribaltamento; Rumore per "Operatore dumper"; Vibrazioni per "Operatore dumper".

Lavoratori impegnati:
1) Addetto alla posa pozzetti di ispezione e opere d'arte;
Addetto alla posa di pozzetti di ispezione prefabbricati.
Misure Preventive e Protettive, aggiuntive a quelle riportate nell'apposito successivo capitolo:
a) DPI: addetto alla posa pozzetti di ispezione e opere d'arte;

Prescrizioni Organizzative:

Devono essere forniti al lavoratore adeguati dispositivi di protezione individuale: **a)** casco; **b)** guanti; **c)** occhiali protettivi; **d)** calzature di sicurezza con suola antisdrucciolo e imperforabile; **e)** occhiali o visiera di sicurezza; **f)** otoprotettori.
Rischi a cui è esposto il lavoratore:
a) Caduta di materiale dall'alto o a livello;
b) Scivolamenti, cadute a livello;
Attrezzi utilizzati dal lavoratore:
a) Attrezzi manuali;
b) Scala semplice;
Rischi generati dall'uso degli attrezzi:
Punture, tagli, abrasioni; Urti, colpi, impatti, compressioni; Caduta dall'alto.

Posa di organi di intercettazione e regolazione (sottofase)

Posa di condutture in vetroresina, con sistema di giunzione Maschio/Bicchiere con doppio O-ring di tenuta, destinate alla distribuzione dell'acqua potabile in scavo a sezione obbligata, precedentemente eseguito, previa sistemazione del letto di posa con attrezzi manuali e attrezzature meccaniche.

Macchine utilizzate:
1) Autocarro con gru.
Rischi generati dall'uso delle macchine:
Cesoiamenti, stritolamenti; Elettrocuzione; Getti, schizzi; Inalazione polveri, fibre; Incendi, esplosioni; Investimento, ribaltamento; Urti, colpi, impatti, compressioni; Rumore per "Operatore autocarro"; Vibrazioni per "Operatore autocarro".

Lavoratori impegnati:

1) Addetto alla posa di conduttura idrica in vetroresina;
Addetto alla posa di condutture in vetroresina, con sistema di giunzione Maschio/Bicchiere con doppio O-ring di tenuta, destinate alla distribuzione dell'acqua potabile in scavo a sezione obbligata, precedentemente eseguito, previa sistemazione del letto di posa con attrezzi manuali e attrezzature meccaniche.

Misure Preventive e Protettive, aggiuntive a quelle riportate nell'apposito successivo capitolo:

a) DPI: addetto alla posa di conduttura idrica in vetroresina;

Prescrizioni Organizzative:

Devono essere forniti al lavoratore adeguati dispositivi di protezione individuale: **a)** casco; **b)** guanti; **c)** occhiali protettivi; **d)** calzature di sicurezza; **e)** mascherina antipolvere.

Rischi a cui è esposto il lavoratore:

a) Caduta di materiale dall'alto o a livello;
b) Scivolamenti, cadute a livello;

Attrezzi utilizzati dal lavoratore:

a) Attrezzi manuali;
b) Scala semplice;

Rischi generati dall'uso degli attrezzi:

Punture, tagli, abrasioni; Urti, colpi, impatti, compressioni; Caduta dall'alto.

Posa di conduttura idrica in ghisa (sottofase)

Posa di condutture in ghisa, con sistema di giunzione di tipo elastico automatico, destinate alla distribuzione dell'acqua potabile in scavo a sezione obbligata, precedentemente eseguito, previa sistemazione del letto di posa con attrezzi manuali e attrezzature meccaniche.

Macchine utilizzate:

1) Autocarro con gru.

Rischi generati dall'uso delle macchine:

Cesoiamenti, stritolamenti; Elettrocuzione; Getti, schizzi; Inalazione polveri, fibre; Incendi, esplosioni; Investimento, ribaltamento; Urti, colpi, impatti, compressioni; Rumore per "Operatore autocarro"; Vibrazioni per "Operatore autocarro".

Lavoratori impegnati:

1) Addetto alla posa di conduttura idrica in ghisa;
Addetto alla posa di condutture in ghisa, con sistema di giunzione di tipo elastico automatico, destinate alla distribuzione dell'acqua potabile in scavo a sezione obbligata, precedentemente eseguito, previa sistemazione del letto di posa con attrezzi manuali e attrezzature meccaniche.

Misure Preventive e Protettive, aggiuntive a quelle riportate nell'apposito successivo capitolo:

a) DPI: addetto alla posa di conduttura idrica in ghisa;

Prescrizioni Organizzative:

Devono essere forniti al lavoratore adeguati dispositivi di protezione individuale: **a)** casco; **b)** guanti; **c)** occhiali protettivi; **d)** calzature di sicurezza; **e)** mascherina antipolvere.

Rischi a cui è esposto il lavoratore:

a) Caduta di materiale dall'alto o a livello;
b) Scivolamenti, cadute a livello;

Attrezzi utilizzati dal lavoratore:

a) Attrezzi manuali;
b) Scala semplice;

Rischi generati dall'uso degli attrezzi:

Punture, tagli, abrasioni; Urti, colpi, impatti, compressioni; Caduta dall'alto.

Posa di conduttura idrica in materie plastiche (sottofase)

Posa di condutture in materie plastiche, giuntate mediante saldatura per polifusione, destinate alla distribuzione dell'acqua potabile in scavo a sezione obbligata, precedentemente eseguito, previa sistemazione del letto di posa con attrezzi manuali e attrezzature meccaniche.

Macchine utilizzate:

1) Autocarro con gru.

Rischi generati dall'uso delle macchine:

Cesoiamenti, stritolamenti; Elettrocuzione; Getti, schizzi; Inalazione polveri, fibre; Incendi, esplosioni; Investimento, ribaltamento; Urti, colpi, impatti, compressioni; Rumore per "Operatore autocarro"; Vibrazioni per "Operatore autocarro".

Lavoratori impegnati:

1) Addetto alla posa di conduttura idrica in materie plastiche;
Addetto alla posa di condutture in materie plastiche, giuntate mediante saldatura per polifusione, destinate alla distribuzione

dell'acqua potabile in scavo a sezione obbligata, precedentemente eseguito, previa sistemazione del letto di posa con attrezzi manuali e attrezzature meccaniche.

Misure Preventive e Protettive, aggiuntive a quelle riportate nell'apposito successivo capitolo:

a) DPI: addetto alla posa di conduttura idrica in materie plastiche;

Prescrizioni Organizzative:

Devono essere forniti al lavoratore adeguati dispositivi di protezione individuale: **a)** casco; **b)** guanti; **c)** occhiali protettivi; **d)** calzature di sicurezza; **e)** mascherina antipolvere.

Rischi a cui è esposto il lavoratore:

a) Caduta di materiale dall'alto o a livello;
b) Scivolamenti, cadute a livello;

Attrezzi utilizzati dal lavoratore:

a) Attrezzi manuali;
b) Saldatrice polifusione;
c) Scala semplice;

Rischi generati dall'uso degli attrezzi:

Punture, tagli, abrasioni; Urti, colpi, impatti, compressioni; Cesoiamenti, stritolamenti; Elettrocuzione; Inalazione fumi, gas, vapori; Caduta dall'alto.

Rinfianco con sabbia eseguito a macchina (sottofase)

Rinfianco con sabbia di tubazioni, pozzi o pozzetti eseguito a macchina con successiva compattazione del materiale con piastre vibranti.

Macchine utilizzate:

1) Escavatore mini.

Rischi generati dall'uso delle macchine:

Cesoiamenti, stritolamenti; Inalazione polveri, fibre; Incendi, esplosioni; Investimento, ribaltamento; Scivolamenti, cadute a livello; Vibrazioni per "Operatore escavatore"; Rumore per "Operatore escavatore".

Lavoratori impegnati:

1) Addetto al rinfianco con sabbia eseguito a macchina;

Addetto al rinfianco con sabbia di tubazioni, pozzi o pozzetti eseguito a macchina con successiva compattazione del materiale con piastre vibranti.

Misure Preventive e Protettive, aggiuntive a quelle riportate nell'apposito successivo capitolo:

a) DPI: addetto al rinfianco con sabbia eseguito a macchina;

Prescrizioni Organizzative:

Devono essere forniti al lavoratore adeguati dispositivi di protezione individuale: **a)** casco; **b)** guanti antivibrazioni; **c)** occhiali protettivi; **d)** calzature di sicurezza con suola antisdrucciolo e imperforabile; **e)** mascherina antipolvere; **f)** otoprotettori.

Rischi a cui è esposto il lavoratore:

a) Rumore;
b) Scivolamenti, cadute a livello;
c) Seppellimento, sprofondamento;
d) Vibrazioni;

Attrezzi utilizzati dal lavoratore:

a) Attrezzi manuali;
b) Andatoie e Passerelle;
c) Compattatore a piatto vibrante;

Rischi generati dall'uso degli attrezzi:

Punture, tagli, abrasioni; Urti, colpi, impatti, compressioni; Caduta dall'alto; Caduta di materiale dall'alto o a livello; Inalazione fumi, gas, vapori; Incendi, esplosioni.

Rinfianco con sabbia eseguito a mano (sottofase)

Rinfianco con sabbia di tubazioni, pozzi o pozzetti eseguito a mano con successiva compattazione del materiale con piastre vibranti.

Macchine utilizzate:

1) Autocarro.

Rischi generati dall'uso delle macchine:

Cesoiamenti, stritolamenti; Getti, schizzi; Inalazione polveri, fibre; Incendi, esplosioni; Investimento, ribaltamento; Urti, colpi, impatti, compressioni; Rumore per "Operatore autocarro"; Vibrazioni per "Operatore autocarro".

Lavoratori impegnati:

1) Addetto al rinfianco con sabbia eseguito a mano;

Addetto al rinfianco con sabbia di tubazioni, pozzi o pozzetti eseguito a mano con successiva compattazione del materiale con piastre vibranti.

Misure Preventive e Protettive, aggiuntive a quelle riportate nell'apposito successivo capitolo:

a) DPI: addetto al rinfianco con sabbia eseguito a mano;

Prescrizioni Organizzative:

Devono essere forniti al lavoratore adeguati dispositivi di protezione individuale: **a)** casco; **b)** guanti antivibrazioni; **c)** occhiali protettivi; **d)** calzature di sicurezza con suola antisdrucciolo e imperforabile; **e)** mascherina antipolvere; **f)** otoprotettori.

Rischi a cui è esposto il lavoratore:

a) Rumore;
b) Scivolamenti, cadute a livello;
c) Seppellimento, sprofondamento;
d) Vibrazioni;

Attrezzi utilizzati dal lavoratore:

a) Attrezzi manuali;
b) Andatoie e Passerelle;
c) Compattatore a piatto vibrante;

Rischi generati dall'uso degli attrezzi:

Punture, tagli, abrasioni; Urti, colpi, impatti, compressioni; Caduta dall'alto; Caduta di materiale dall'alto o a livello; Inalazione fumi, gas, vapori; Incendi, esplosioni.

Demolizione generale di strutture in c.a. eseguita con impiego di mezzi meccanici (sottofase)

Demolizione di strutture in c.a. eseguita con mezzi meccanici con o senza preventiva riduzione delle iperstatiche della struttura. Durante la fase lavorativa si prevede il trasporto del materiale di risulta, la cernita e l'accatastamento dei materiali eventualmente recuperabili.

Macchine utilizzate:

1) Autocarro;
2) Dumper;
3) Pala meccanica;
4) Escavatore con martello demolitore.

Rischi generati dall'uso delle macchine:

Cesoiamenti, stritolamenti; Getti, schizzi; Inalazione polveri, fibre; Incendi, esplosioni; Investimento, ribaltamento; Urti, colpi, impatti, compressioni; Rumore per "Operatore autocarro"; Vibrazioni per "Operatore autocarro"; Scivolamenti, cadute a livello; Caduta di materiale dall'alto o a livello; Elettrocuzione.

Lavoratori impegnati:

1) Addetto alla demolizione generale di strutture in c.a. eseguita con impiego di mezzi meccanici;

Addetto alla demolizione di strutture in c.a. eseguita con mezzi meccanici con o senza preventiva riduzione delle iperstatiche della struttura.

Misure Preventive e Protettive, aggiuntive a quelle riportate nell'apposito successivo capitolo:

a) DPI: addetto alla demolizione generale di strutture in c.a. eseguita con impiego di mezzi meccanici;

Prescrizioni Organizzative:

Devono essere forniti al lavoratore adeguati dispositivi di protezione individuale: **a)** guanti; **b)** casco; **c)** calzature di sicurezza con suola antiscivolo ed imperforabile; **d)** occhiali; **e)** otoprotettori.

Rischi a cui è esposto il lavoratore:

a) Seppellimento, sprofondamento;
b) Inalazione polveri, fibre;
c) Vibrazioni;
d) M.M.C. (sollevamento e trasporto);
e) Rumore;

Attrezzi utilizzati dal lavoratore:

a) Attrezzi manuali;
b) Centralina idraulica a motore;
c) Cesoie pneumatiche;
d) Compressore con motore endotermico;
e) Martello demolitore pneumatico;
f) Smerigliatrice angolare (flessibile);

Rischi generati dall'uso degli attrezzi:

Punture, tagli, abrasioni; Urti, colpi, impatti, compressioni; Cesoiamenti, stritolamenti; Inalazione fumi, gas, vapori; Scoppio; Incendi, esplosioni; Inalazione polveri, fibre; Scivolamenti, cadute a livello; Elettrocuzione.

Demolizione di strutture in c.a. (sottofase)

Demolizione di strutture in c.a.. Durante la fase lavorativa si prevede il trasporto del materiale di risulta, la cernita e l'accatastamento

dei materiali eventualmente recuperabili.

Macchine utilizzate:

1) Autocarro.

Rischi generati dall'uso delle macchine:

Cesoiamenti, stritolamenti; Getti, schizzi; Inalazione polveri, fibre; Incendi, esplosioni; Investimento, ribaltamento; Urti, colpi, impatti, compressioni; Rumore per "Operatore autocarro"; Vibrazioni per "Operatore autocarro".

Lavoratori impegnati:

1) Addetto alla demolizione di strutture in c.a.;

Addetto alla demolizione di strutture in c.a.. Durante la fase lavorativa si prevede il trasporto del materiale di risulta, la cernita e l'accatastamento dei materiali eventualmente recuperabili.

Misure Preventive e Protettive, aggiuntive a quelle riportate nell'apposito successivo capitolo:

a) DPI: addetto alla demolizione di strutture in c.a.;

Prescrizioni Organizzative:

Devono essere forniti al lavoratore adeguati dispositivi di protezione individuale: **a)** guanti; **b)** casco; **c)** calzature di sicurezza con suola antiscivolo ed imperforabile; **d)** occhiali; **e)** otoprotettori.

Rischi a cui è esposto il lavoratore:

a) Seppellimento, sprofondamento;
b) Inalazione polveri, fibre;
c) Vibrazioni;
d) M.M.C. (sollevamento e trasporto);
e) Rumore;

Attrezzi utilizzati dal lavoratore:

a) Argano a bandiera;
b) Argano a cavalletto;
c) Attrezzi manuali;
d) Compressore con motore endotermico;
e) Martello demolitore pneumatico;
f) Smerigliatrice angolare (flessibile);

Rischi generati dall'uso degli attrezzi:

Caduta dall'alto; Caduta di materiale dall'alto o a livello; Punture, tagli, abrasioni; Urti, colpi, impatti, compressioni; Inalazione fumi, gas, vapori; Incendi, esplosioni; Scoppio; Inalazione polveri, fibre; Scivolamenti, cadute a livello; Elettrocuzione.

Demolizione generale di strutture in c.a. eseguita con impiego di mezzi meccanici (sottofase)

Demolizione di strutture in c.a. eseguita con mezzi meccanici con o senza preventiva riduzione delle iperstatiche della struttura. Durante la fase lavorativa si prevede il trasporto del materiale di risulta, la cernita e l'accatastamento dei materiali eventualmente recuperabili.

Macchine utilizzate:

1) Autocarro;
2) Dumper;
3) Pala meccanica;
4) Escavatore con martello demolitore.

Rischi generati dall'uso delle macchine:

Cesoiamenti, stritolamenti; Getti, schizzi; Inalazione polveri, fibre; Incendi, esplosioni; Investimento, ribaltamento; Urti, colpi, impatti, compressioni; Rumore per "Operatore autocarro"; Vibrazioni per "Operatore autocarro"; Scivolamenti, cadute a livello; Caduta di materiale dall'alto o a livello; Elettrocuzione.

Lavoratori impegnati:

1) Addetto alla demolizione generale di strutture in c.a. eseguita con impiego di mezzi meccanici;

Addetto alla demolizione di strutture in c.a. eseguita con mezzi meccanici con o senza preventiva riduzione delle iperstatiche della struttura.

Misure Preventive e Protettive, aggiuntive a quelle riportate nell'apposito successivo capitolo:

a) DPI: addetto alla demolizione generale di strutture in c.a. eseguita con impiego di mezzi meccanici;

Prescrizioni Organizzative:

Devono essere forniti al lavoratore adeguati dispositivi di protezione individuale: **a)** guanti; **b)** casco; **c)** calzature di sicurezza con suola antiscivolo ed imperforabile; **d)** occhiali; **e)** otoprotettori.

Rischi a cui è esposto il lavoratore:

a) Seppellimento, sprofondamento;
b) Inalazione polveri, fibre;
c) Vibrazioni;

d) M.M.C. (sollevamento e trasporto);
e) Rumore;

Attrezzi utilizzati dal lavoratore:

a) Attrezzi manuali;
b) Centralina idraulica a motore;
c) Cesoie pneumatiche;
d) Compressore con motore endotermico;
e) Martello demolitore pneumatico;
f) Smerigliatrice angolare (flessibile);

Rischi generati dall'uso degli attrezzi:

Punture, tagli, abrasioni; Urti, colpi, impatti, compressioni; Cesoiamenti, stritolamenti; Inalazione fumi, gas, vapori; Scoppio; Incendi, esplosioni; Inalazione polveri, fibre; Scivolamenti, cadute a livello; Elettrocuzione.

Rinterro di scavo (sottofase)

Rinterro e compattazione di scavi precedentemente eseguiti, a mano e/o con l'ausilio di mezzi meccanici.

Macchine utilizzate:

1) Escavatore mini.

Rischi generati dall'uso delle macchine:

Cesoiamenti, stritolamenti; Inalazione polveri, fibre; Incendi, esplosioni; Investimento, ribaltamento; Scivolamenti, cadute a livello; Vibrazioni per "Operatore escavatore"; Rumore per "Operatore escavatore".

Lavoratori impegnati:

1) Addetto al rinterro di scavo;

Addetto al rinterro e compattazione di scavi precedentemente eseguiti, a mano e/o con l'ausilio di mezzi meccanici.

Misure Preventive e Protettive, aggiuntive a quelle riportate nell'apposito successivo capitolo:

a) DPI: addetto al rinterro di scavo;

Prescrizioni Organizzative:

Devono essere forniti al lavoratore adeguati dispositivi di protezione individuale: **a)** casco; **b)** guanti; **c)** occhiali protettivi; **d)** calzature di sicurezza con suola antisdrucciolo e imperforabile; **e)** mascherina antipolvere; **f)** otoprotettori.

Rischi a cui è esposto il lavoratore:

a) Scivolamenti, cadute a livello;
b) Seppellimento, sprofondamento;

Attrezzi utilizzati dal lavoratore:

a) Attrezzi manuali;
b) Andatoie e Passerelle;

Rischi generati dall'uso degli attrezzi:

Punture, tagli, abrasioni; Urti, colpi, impatti, compressioni; Caduta dall'alto; Caduta di materiale dall'alto o a livello.

Formazione di fondazione stradale (sottofase)

Formazione per strati di fondazione stradale con pietrame calcareo informe e massicciata di pietrisco, compattazione eseguita con mezzi meccanici.

Macchine utilizzate:

1) Piastra Compattatrice.

Rischi generati dall'uso delle macchine:

Cesoiamenti, stritolamenti; Inalazione fumi, gas, vapori; Inalazione polveri, fibre; Incendi, esplosioni; Rumore per "Operatore Piastra compattatrice"; Vibrazioni per "Operatore piastra compattatrice".

Lavoratori impegnati:

1) Addetto alla formazione di fondazione stradale;

Addetto alla formazione per strati di fondazione stradale con pietrame calcareo informe e massicciata di pietrisco, compattazione eseguita con mezzi meccanici.

Misure Preventive e Protettive, aggiuntive a quelle riportate nell'apposito successivo capitolo:

a) DPI: addetto alla formazione di fondazione stradale;

Prescrizioni Organizzative:

Devono essere forniti al lavoratore adeguati dispositivi di protezione individuale: **a)** casco; **b)** calzature di sicurezza; **c)** occhiali; **d)** guanti; **e)** maschera per la protezione delle vie respiratorie; **f)** otoprotettori; **g)** indumenti protettivi; **h)** indumenti ad alta visibilità.

Rischi a cui è esposto il lavoratore:

a) Investimento, ribaltamento;

b) Rumore;

Attrezzi utilizzati dal lavoratore:

a) Attrezzi manuali;

Rischi generati dall'uso degli attrezzi:

Punture, tagli, abrasioni; Urti, colpi, impatti, compressioni.

Formazione di rilevato stradale (sottofase)

Formazione per strati di rilevato stradale con materiale proveniente da cave, preparazione del piano di posa, compattazione eseguita con mezzi meccanici.

Macchine utilizzate:

1) Pala meccanica;
2) Rullo compressore.

Rischi generati dall'uso delle macchine:

Cesoiamenti, stritolamenti; Inalazione polveri, fibre; Incendi, esplosioni; Investimento, ribaltamento; Scivolamenti, cadute a livello; Rumore per "Operatore pala meccanica"; Vibrazioni per "Operatore pala meccanica"; Inalazione fumi, gas, vapori.

Lavoratori impegnati:

1) Addetto alla formazione di rilevato stradale;

Addetto alla formazione per strati di rilevato stradale con materiale proveniente da cave, preparazione del piano di posa, compattazione eseguita con mezzi meccanici.

Misure Preventive e Protettive, aggiuntive a quelle riportate nell'apposito successivo capitolo:

a) DPI: addetto alla formazione di rilevato stradale;

Prescrizioni Organizzative:

Devono essere forniti al lavoratore adeguati dispositivi di protezione individuale: **a)** casco; **b)** calzature di sicurezza; **c)** occhiali; **d)** guanti; **e)** maschera per la protezione delle vie respiratorie; **f)** otoprotettori; **g)** indumenti protettivi; **h)** indumenti ad alta visibilità.

Rischi a cui è esposto il lavoratore:

a) Investimento, ribaltamento;

Attrezzi utilizzati dal lavoratore:

a) Attrezzi manuali;

Rischi generati dall'uso degli attrezzi:

Punture, tagli, abrasioni; Urti, colpi, impatti, compressioni.

Formazione di manto di usura e collegamento (sottofase)

Formazione di manto stradale in conglomerato bituminoso mediante esecuzione di strato/i di collegamento e strato di usura, stesi e compattati con mezzi meccanici.

Macchine utilizzate:

1) Rullo compressore;
2) Finitrice.

Rischi generati dall'uso delle macchine:

Cesoiamenti, stritolamenti; Inalazione fumi, gas, vapori; Inalazione polveri, fibre; Incendi, esplosioni; Investimento, ribaltamento; Rumore per "Operatore rullo compressore"; Vibrazioni per "Operatore rullo compressore"; Scivolamenti, cadute a livello.

Lavoratori impegnati:

1) Addetto alla formazione di manto di usura e collegamento;

Addetto alla formazione di manto stradale in conglomerato bituminoso mediante esecuzione di strato/i di collegamento e strato di usura, stesi e compattiti con mezzi meccanici.

Misure Preventive e Protettive, aggiuntive a quelle riportate nell'apposito successivo capitolo:

a) DPI: addetto alla formazione di manto di usura e collegamento;

Prescrizioni Organizzative:

Devono essere forniti al lavoratore adeguati dispositivi di protezione individuale: **a)** casco; **b)** calzature di sicurezza; **c)** occhiali; **d)** guanti; **e)** maschera per la protezione delle vie respiratorie; **f)** otoprotettori; **g)** indumenti protettivi; **h)** indumenti ad alta visibilità.

Rischi a cui è esposto il lavoratore:

a) Investimento, ribaltamento;
b) Ustioni;
c) Cancerogeno e mutageno;

Attrezzi utilizzati dal lavoratore:

a) Attrezzi manuali;

Rischi generati dall'uso degli attrezzi:

Punture, tagli, abrasioni; Urti, colpi, impatti, compressioni.

Smobilizzo del cantiere (sottofase)

Smobilizzo del cantiere realizzato attraverso lo smontaggio delle postazioni di lavoro fisse, di tutti gli impianti di cantiere, delle opere provvisionali e di protezione e della recinzione posta in opera all'insediamento del cantiere stesso.

Macchine utilizzate:

1) Autocarro con gru.

Rischi generati dall'uso delle macchine:

Cesoiamenti, stritolamenti; Elettrocuzione; Getti, schizzi; Inalazione polveri, fibre; Incendi, esplosioni; Investimento, ribaltamento; Urti, colpi, impatti, compressioni; Rumore per "Operatore autocarro"; Vibrazioni per "Operatore autocarro".

Lavoratori impegnati:

1) Addetto allo smobilizzo del cantiere;

Addetto allo smobilizzo del cantiere realizzato attraverso lo smontaggio delle postazioni di lavoro fisse, di tutti gli impianti di cantiere, delle opere provvisionali e di protezione e della recinzione posta in opera all'insediamento del cantiere stesso.

Misure Preventive e Protettive, aggiuntive a quelle riportate nell'apposito successivo capitolo:

a) DPI: addetto allo smobilizzo del cantiere;

Prescrizioni Organizzative:

Devono essere forniti ai lavoratori adeguati dispositivi di protezione individuale: **a)** casco; **b)** guanti; **c)** calzature di sicurezza con suola antisdrucciolo e imperforabile; **d)** occhiali di sicurezza.

Rischi a cui è esposto il lavoratore:

a) Caduta di materiale dall'alto o a livello;

Attrezzi utilizzati dal lavoratore:

a) Attrezzi manuali;
b) Scala doppia;
c) Scala semplice;
d) Smerigliatrice angolare (flessibile);
e) Trapano elettrico;

Rischi generati dall'uso degli attrezzi:

Punture, tagli, abrasioni; Urti, colpi, impatti, compressioni; Caduta dall'alto; Cesoiamenti, stritolamenti; Elettrocuzione; Inalazione polveri, fibre.

Pavimentazione in Basolato (fase)

Allestimento di servizi sanitari del cantiere (sottofase)

Allestimento di servizi sanitari costituiti dai locali necessari all'attività di primo soccorso in cantiere.

Macchine utilizzate:

1) Autocarro con gru.

Rischi generati dall'uso delle macchine:

Cesoiamenti, stritolamenti; Elettrocuzione; Getti, schizzi; Inalazione polveri, fibre; Incendi, esplosioni; Investimento, ribaltamento; Urti, colpi, impatti, compressioni; Rumore per "Operatore autocarro"; Vibrazioni per "Operatore autocarro".

Lavoratori impegnati:

1) Addetto all'allestimento di servizi sanitari del cantiere;

Addetto all'allestimento di servizi sanitari costituiti dai locali necessari all'attività di primo soccorso in cantiere.

Misure Preventive e Protettive, aggiuntive a quelle riportate nell'apposito successivo capitolo:

a) DPI: addetto all'allestimento di servizi sanitari del cantiere;

Prescrizioni Organizzative:

Devono essere forniti ai lavoratori adeguati dispositivi di protezione individuale: **a)** casco; **b)** guanti; **c)** calzature di sicurezza con suola antisdrucciolo e imperforabile; **d)** occhiali di sicurezza.

Rischi a cui è esposto il lavoratore:

a) Caduta di materiale dall'alto o a livello;

Attrezzi utilizzati dal lavoratore:

a) Attrezzi manuali;
b) Scala semplice;
c) Sega circolare;

d) Smerigliatrice angolare (flessibile);
e) Trapano elettrico;

Rischi generati dall'uso degli attrezzi:

Punture, tagli, abrasioni; Urti, colpi, impatti, compressioni; Caduta dall'alto; Elettrocuzione; Inalazione polveri, fibre; Scivolamenti, cadute a livello.

Allestimento di cantiere temporaneo su strada (sottofase)

Allestimento di un cantiere temporaneo lungo una strada carrabile.

Macchine utilizzate:

1) Autocarro con gru.

Rischi generati dall'uso delle macchine:

Cesoiamenti, stritolamenti; Elettrocuzione; Getti, schizzi; Inalazione polveri, fibre; Incendi, esplosioni; Investimento, ribaltamento; Urti, colpi, impatti, compressioni; Rumore per "Operatore autocarro"; Vibrazioni per "Operatore autocarro".

Lavoratori impegnati:

1) Addetto all'allestimento di cantiere temporaneo su strada;

Addetto all'allestimento di un cantiere temporaneo lungo una strada carrabile senza interruzione del servizio.

Misure Preventive e Protettive, aggiuntive a quelle riportate nell'apposito successivo capitolo:

a) DPI: addetto all'allestimento di cantiere temporaneo su strada;

Prescrizioni Organizzative:

Devono essere forniti al lavoratore adeguati dispositivi di protezione individuale: **a)** casco; **b)** guanti; **c)** occhiali a tenuta; **d)** mascherina antipolvere; **e)** indumenti ad alta visibilità; **f)** calzature di sicurezza con suola imperforabile.

Rischi a cui è esposto il lavoratore:

a) Investimento, ribaltamento;
b) Rumore;

Attrezzi utilizzati dal lavoratore:

a) Attrezzi manuali;
b) Scala semplice;
c) Sega circolare;
d) Smerigliatrice angolare (flessibile);
e) Trapano elettrico;

Rischi generati dall'uso degli attrezzi:

Punture, tagli, abrasioni; Urti, colpi, impatti, compressioni; Caduta dall'alto; Movimentazione manuale dei carichi; Elettrocuzione; Inalazione polveri, fibre; Scivolamenti, cadute a livello; Ustioni.

Rimozione di pavimentazione in basoli (sottofase)

Rimozione di pavimentazione in basoli. Durante la fase lavorativa si prevede il trasporto del materiale di risulta, la cernita e l'accatastamento dei materiali eventualmente recuperabili.

Macchine utilizzate:

1) Autocarro.

Rischi generati dall'uso delle macchine:

Cesoiamenti, stritolamenti; Getti, schizzi; Inalazione polveri, fibre; Incendi, esplosioni; Investimento, ribaltamento; Urti, colpi, impatti, compressioni; Rumore per "Operatore autocarro"; Vibrazioni per "Operatore autocarro".

Lavoratori impegnati:

1) Addetto alla rimozione di pavimenti esterni;

Addetto alla rimozione di pavimenti esterni. Durante la fase lavorativa si prevede il trasporto del materiale di risulta, la cernita e l'accatastamento dei materiali eventualmente recuperabili.

Misure Preventive e Protettive, aggiuntive a quelle riportate nell'apposito successivo capitolo:

a) DPI: addetto alla rimozione di pavimenti esterni;

Prescrizioni Organizzative:

Devono essere forniti al lavoratore adeguati dispositivi di protezione individuale: **a)** guanti; **b)** casco; **c)** calzature di sicurezza con suola antiscivolo ed imperforabile; **d)** occhiali; **e)** otoprotettori.

Rischi a cui è esposto il lavoratore:

a) Caduta di materiale dall'alto o a livello;
b) Vibrazioni;
c) M.M.C. (sollevamento e trasporto);
d) Rumore;

Attrezzi utilizzati dal lavoratore:

a) Attrezzi manuali;

b) Martello demolitore elettrico;

Rischi generati dall'uso degli attrezzi:

Punture, tagli, abrasioni; Urti, colpi, impatti, compressioni; Elettrocuzione; Inalazione polveri, fibre.

Demolizione fondazione stradale (sottofase)

Demolizione di fondazione stradale. Durante la fase lavorativa si prevede il trasporto del materiale di risulta, la cernita e l'accatastamento dei materiali eventualmente recuperabili.

Macchine utilizzate:

1) Autocarro;
2) Dumper;
3) Pala meccanica.

Rischi generati dall'uso delle macchine:

Cesoiamenti, stritolamenti; Getti, schizzi; Inalazione polveri, fibre; Incendi, esplosioni; Investimento, ribaltamento; Urti, colpi, impatti, compressioni; Rumore per "Operatore autocarro"; Vibrazioni per "Operatore autocarro"; Scivolamenti, cadute a livello.

Lavoratori impegnati:

1) Addetto alla demolizione di fondazione stradale;

Addetto alla demolizione generale di tompagnature. Durante la fase lavorativa si prevede il trasporto del materiale di risulta, la cernita e l'accatastamento dei materiali eventualmente recuperabili.

Misure Preventive e Protettive, aggiuntive a quelle riportate nell'apposito successivo capitolo:

a) DPI: addetto alla demolizione generale di tompagnature;

Prescrizioni Organizzative:

Devono essere forniti al lavoratore adeguati dispositivi di protezione individuale: **a)** guanti; **b)** casco; **c)** calzature di sicurezza con suola antiscivolo ed imperforabile; **d)** occhiali; **e)** otoprotettori.

Rischi a cui è esposto il lavoratore:

a) Caduta dall'alto;
b) Inalazione polveri, fibre;
c) Vibrazioni;
d) M.M.C. (sollevamento e trasporto);
e) Rumore;

Attrezzi utilizzati dal lavoratore:

a) Argano a bandiera;
b) Argano a cavalletto;
c) Attrezzi manuali;
d) Martello demolitore elettrico;
e) Ponteggio metallico fisso;
f) Scala semplice;

Rischi generati dall'uso degli attrezzi:

Caduta dall'alto; Caduta di materiale dall'alto o a livello; Punture, tagli, abrasioni; Urti, colpi, impatti, compressioni; Elettrocuzione; Inalazione polveri, fibre; Scivolamenti, cadute a livello.

Cordoli, zanelle e opere d'arte (sottofase)

Posa in opera si cordoli e zanelle stradali prefabbricati.

Macchine utilizzate:

1) Dumper.

Rischi generati dall'uso delle macchine:

Cesoiamenti, stritolamenti; Inalazione polveri, fibre; Incendi, esplosioni; Investimento, ribaltamento; Rumore per "Operatore dumper"; Vibrazioni per "Operatore dumper".

Lavoratori impegnati:

1) Addetto alla posa cordoli, zanelle e opere d'arte;

Addettto alla posa in opera si cordoli e zanelle stradali prefabbricati.

Misure Preventive e Protettive, aggiuntive a quelle riportate nell'apposito successivo capitolo:

a) DPI: addetto alla posa cordoli, zanelle e opere d'arte;

Prescrizioni Organizzative:

Devono essere forniti al lavoratore adeguati dispositivi di protezione individuale: **a)** casco; **b)** calzature di sicurezza; **c)** occhiali; **d)** guanti; **e)** maschera per la protezione delle vie respiratorie; **f)** otoprotettori; **g)** indumenti protettivi; **h)** indumenti ad alta visibilità.

Rischi a cui è esposto il lavoratore:

a) Investimento, ribaltamento;
b) Rumore;

c) M.M.C. (sollevamento e trasporto);

Attrezzi utilizzati dal lavoratore:

a) Attrezzi manuali;

Rischi generati dall'uso degli attrezzi:

Punture, tagli, abrasioni; Urti, colpi, impatti, compressioni.

Tracciamento dell'asse di scavo (sottofase)

Il tracciamento dell'asse di scavo avviene tracciando sul terreno una serie di punti fissi di direzione, che si trovavano esattamente sulla direttrice di avanzamento.

Lavoratori impegnati:

1) Addetto al tracciamento dell'asse di scavo;

Addetto al tracciamento dell'asse di scavo. Il tracciamento dell'asse di scavo avviene tracciando sul terreno una serie di punti fissi di direzione, che si trovavano esattamente sulla direttrice di avanzamento.

Misure Preventive e Protettive, aggiuntive a quelle riportate nell'apposito successivo capitolo:

a) DPI: addetto al tracciamento dell'asse di scavo;

Prescrizioni Organizzative:

Devono essere forniti al lavoratore adeguati dispositivi di protezione individuale: **a)** casco; **b)** guanti; **c)** occhiali protettivi; **d)** calzature di sicurezza con suola antisdrucciolo e imperforabile; **e)** mascherina antipolvere; **f)** otoprotettori.

Rischi a cui è esposto il lavoratore:

a) Scivolamenti, cadute a livello;

Attrezzi utilizzati dal lavoratore:

a) Attrezzi manuali;

Rischi generati dall'uso degli attrezzi:

Punture, tagli, abrasioni; Urti, colpi, impatti, compressioni.

Scavo a sezione obbligata (sottofase)

Scavi a sezione obbligata, eseguiti a cielo aperto o all'interno di edifici con mezzi meccanici.

Macchine utilizzate:

1) Escavatore.

Rischi generati dall'uso delle macchine:

Cesoiamenti, stritolamenti; Elettrocuzione; Inalazione polveri, fibre; Incendi, esplosioni; Investimento, ribaltamento; Scivolamenti, cadute a livello; Vibrazioni per "Operatore escavatore"; Rumore per "Operatore escavatore".

Lavoratori impegnati:

1) Addetto allo scavo a sezione obbligata;

Addetto alla esecuzione di scavi a sezione obbligata, eseguiti a cielo aperto o all'interno di edifici con mezzi meccanici.

Misure Preventive e Protettive, aggiuntive a quelle riportate nell'apposito successivo capitolo:

a) DPI: addetto allo scavo a sezione obbligata;

Prescrizioni Organizzative:

Devono essere forniti al lavoratore adeguati dispositivi di protezione individuale: **a)** casco; **b)** guanti; **c)** occhiali protettivi; **d)** calzature di sicurezza con suola antisdrucciolo e imperforabile; **e)** mascherina antipolvere; **f)** otoprotettori.

Rischi a cui è esposto il lavoratore:

a) Scivolamenti, cadute a livello;
b) Seppellimento, sprofondamento;

Attrezzi utilizzati dal lavoratore:

a) Attrezzi manuali;
b) Andatoie e Passerelle;
c) Scala semplice;

Rischi generati dall'uso degli attrezzi:

Punture, tagli, abrasioni; Urti, colpi, impatti, compressioni; Caduta dall'alto; Caduta di materiale dall'alto o a livello.

Scavo eseguito a mano (sottofase)

Scavi eseguiti a mano a cielo aperto o all'interno di edifici.

Macchine utilizzate:

1) Dumper.

Rischi generati dall'uso delle macchine:
Cesoiamenti, stritolamenti; Inalazione polveri, fibre; Incendi, esplosioni; Investimento, ribaltamento; Rumore per "Operatore dumper"; Vibrazioni per "Operatore dumper".

Lavoratori impegnati:
1) Addetto allo scavo eseguito a mano;
Addetto all'esecuzione di scavi eseguiti a mano a cielo aperto o all'interno di edifici.
Misure Preventive e Protettive, aggiuntive a quelle riportate nell'apposito successivo capitolo:
a) DPI: addetto allo scavo eseguito a mano;

Prescrizioni Organizzative:

Devono essere forniti al lavoratore adeguati dispositivi di protezione individuale: **a)** casco; **b)** guanti; **c)** occhiali protettivi; **d)** calzature di sicurezza con suola antisdrucciolo e imperforabile; **e)** mascherina antipolvere; **f)** otoprotettori.

Rischi a cui è esposto il lavoratore:
a) Seppellimento, sprofondamento;
b) Scivolamenti, cadute a livello;
c) M.M.C. (sollevamento e trasporto);
Attrezzi utilizzati dal lavoratore:
a) Attrezzi manuali;
b) Andatoie e Passerelle;
c) Scala semplice;
Rischi generati dall'uso degli attrezzi:
Punture, tagli, abrasioni; Urti, colpi, impatti, compressioni; Caduta dall'alto; Caduta di materiale dall'alto o a livello.

Scavo eseguito a mano in profondità (sottofase)

Scavo a sezione obbligata eseguito a mano in profondità.

Macchine utilizzate:
1) Dumper.
Rischi generati dall'uso delle macchine:
Cesoiamenti, stritolamenti; Inalazione polveri, fibre; Incendi, esplosioni; Investimento, ribaltamento; Rumore per "Operatore dumper"; Vibrazioni per "Operatore dumper".

Lavoratori impegnati:
1) Addetto allo scavo eseguito a mano in profondità;
Addetto allo scavo a sezione obbligata eseguito a mano in profondità.
Misure Preventive e Protettive, aggiuntive a quelle riportate nell'apposito successivo capitolo:
a) DPI: addetto allo scavo eseguito a mano in profondità;

Prescrizioni Organizzative:

Devono essere forniti al lavoratore adeguati dispositivi di protezione individuale: **a)** casco; **b)** guanti; **c)** occhiali protettivi; **d)** calzature di sicurezza con suola antisdrucciolo e imperforabile; **e)** mascherina antipolvere; **f)** otoprotettori.

Rischi a cui è esposto il lavoratore:
a) M.M.C. (sollevamento e trasporto);
b) Seppellimento, sprofondamento;
c) Scivolamenti, cadute a livello;
Attrezzi utilizzati dal lavoratore:
a) Attrezzi manuali;
b) Andatoie e Passerelle;
c) Argano a cavalletto;
d) Scala semplice;
Rischi generati dall'uso degli attrezzi:
Punture, tagli, abrasioni; Urti, colpi, impatti, compressioni; Caduta dall'alto; Caduta di materiale dall'alto o a livello.

Scavo eseguito con martello demolitore (sottofase)

Scavo a sezione obbligata eseguito con martello demolitore in superficie.

Lavoratori impegnati:
1) Addetto allo scavo eseguito con martello demolitore;
Addetto allo scavo a sezione obbligata eseguito con martello demolitore in superficie.
Misure Preventive e Protettive, aggiuntive a quelle riportate nell'apposito successivo capitolo:
a) DPI: addetto allo scavo eseguito con martello demolitore;

Prescrizioni Organizzative:

Devono essere forniti al lavoratore adeguati dispositivi di protezione individuale: **a)** casco; **b)** guanti; **c)** occhiali protettivi; **d)** calzature di sicurezza con suola antisdrucciolo e imperforabile; **e)** mascherina antipolvere; **f)** otoprotettori.

Rischi a cui è esposto il lavoratore:

a) M.M.C. (sollevamento e trasporto);
b) Rumore;
c) Scivolamenti, cadute a livello;

Attrezzi utilizzati dal lavoratore:

a) Attrezzi manuali;
b) Andatoie e Passerelle;
c) Compressore con motore endotermico;
d) Martello demolitore pneumatico;

Rischi generati dall'uso degli attrezzi:

Punture, tagli, abrasioni; Urti, colpi, impatti, compressioni; Caduta dall'alto; Caduta di materiale dall'alto o a livello; Inalazione fumi, gas, vapori; Incendi, esplosioni; Scoppio; Inalazione polveri, fibre; Scivolamenti, cadute a livello.

Scavo a sezione ristretta (sottofase)

Scavi a sezione ristretta, eseguiti a cielo aperto o all'interno di edifici con mezzi meccanici.

Macchine utilizzate:

1) Autocarro;
2) Escavatore;
3) Pala meccanica.

Rischi generati dall'uso delle macchine:

Cesoiamenti, stritolamenti; Getti, schizzi; Inalazione polveri, fibre; Incendi, esplosioni; Investimento, ribaltamento; Urti, colpi, impatti, compressioni; Rumore per "Operatore autocarro"; Vibrazioni per "Operatore autocarro"; Elettrocuzione; Scivolamenti, cadute a livello.

Lavoratori impegnati:

1) Addetto allo scavo a sezione ristretta;

Addetto all'esecuzione di scavi a sezione ristretta, eseguiti a cielo aperto o all'interno di edifici con mezzi meccanici.

Misure Preventive e Protettive, aggiuntive a quelle riportate nell'apposito successivo capitolo:

a) DPI: addetto allo scavo a sezione ristretta;

Prescrizioni Organizzative:

Devono essere forniti al lavoratore adeguati dispositivi di protezione individuale: **a)** casco; **b)** guanti; **c)** occhiali protettivi; **d)** calzature di sicurezza con suola antisdrucciolo e imperforabile; **e)** mascherina antipolvere; **f)** otoprotettori.

Rischi a cui è esposto il lavoratore:

a) Seppellimento, sprofondamento;
b) Scivolamenti, cadute a livello;

Attrezzi utilizzati dal lavoratore:

a) Attrezzi manuali;
b) Andatoie e Passerelle;
c) Scala semplice;

Rischi generati dall'uso degli attrezzi:

Punture, tagli, abrasioni; Urti, colpi, impatti, compressioni; Caduta dall'alto; Caduta di materiale dall'alto o a livello.

Drenaggio del terreno di scavo (sottofase)

L'attività consiste nel: verificare le condizioni del terreno prima e durante lo scavo, effettuare correttamente tutte le connessioni delle aste filtranti con le tubazioni di raccordo al fine di garantire l'uniformità del prosciugamento e scaricare, infine, le acque del prosciugamento in aree autorizzate precedentemente individuate al di fuori di quelle di lavoro.

Lavoratori impegnati:

1) Addetto al drenaggio dello scavo;

Addetto alla realizzazione del drenaggio dello scavo con utilizzo di aste filtranti da connettere con le tubazioni di raccordo al fine di garantire l'uniformità del prosciugamento e scaricare le acque del prosciugamento in aree autorizzate.

Misure Preventive e Protettive, aggiuntive a quelle riportate nell'apposito successivo capitolo:

a) DPI: addetto al drenaggio dello scavo;

Prescrizioni Organizzative:

Devono essere forniti, al lavoratore, adeguati dispositivi di protezione individuale: **a)** casco; **b)** guanti; **c)** occhiali protettivi; **d)** calzature di sicurezza con suola antisdrucciolo e imperforabile e puntale d'acciaio; **e)** otoprotettori.

Rischi a cui è esposto il lavoratore:
a) Seppellimento, sprofondamento;
b) Scivolamenti, cadute a livello;
c) M.M.C. (sollevamento e trasporto);

Attrezzi utilizzati dal lavoratore:
a) Attrezzi manuali;
b) Scala semplice;

Rischi generati dall'uso degli attrezzi:
Punture, tagli, abrasioni; Urti, colpi, impatti, compressioni; Caduta dall'alto.

Protezione delle pareti di scavo (sottofase)

Protezione delle pareti di scavo mediante carpenteria in legno.

Lavoratori impegnati:
1) Addetto alla protezione delle pareti di scavo;
Addetto alla protezione delle pareti di scavo mediante carpenteria in legno.

Misure Preventive e Protettive, aggiuntive a quelle riportate nell'apposito successivo capitolo:
a) DPI: addetto alla protezione delle pareti di scavo;

Prescrizioni Organizzative:

Devono essere forniti al lavoratore adeguati dispositivi di protezione individuale: **a)** guanti; **b)** casco; **c)** stivali di sicurezza; **d)** cinture di sicurezza; **e)** indumenti protettivi (tute).

Rischi a cui è esposto il lavoratore:
a) Scivolamenti, cadute a livello;
b) Rumore;

Attrezzi utilizzati dal lavoratore:
a) Andatoie e Passerelle;
b) Attrezzi manuali;
c) Scala semplice;
d) Sega circolare;

Rischi generati dall'uso degli attrezzi:
Caduta dall'alto; Caduta di materiale dall'alto o a livello; Punture, tagli, abrasioni; Urti, colpi, impatti, compressioni; Elettrocuzione; Inalazione polveri, fibre; Scivolamenti, cadute a livello.

Getto in calcestruzzo per opere non strutturali (sottofase)

Esecuzione di getti in calcestruzzo per la realizzazione di opere non strutturali.

Lavoratori impegnati:
1) Addetto al getto in calcestruzzo per opere non strutturali;
Addetto all'esecuzione di getti in calcestruzzo per la realizzazione di opere non strutturali.

Misure Preventive e Protettive, aggiuntive a quelle riportate nell'apposito successivo capitolo:
a) DPI: addetto al getto in calcestruzzo per opere non strutturali;

Prescrizioni Organizzative:

Devono essere forniti al lavoratore adeguati dispositivi di protezione individuale: **a)** guanti; **b)** casco; **c)** stivali di sicurezza; **d)** cinture di sicurezza; **e)** indumenti protettivi (tute).

Rischi a cui è esposto il lavoratore:
a) M.M.C. (sollevamento e trasporto);
b) Chimico;
c) Rumore;

Attrezzi utilizzati dal lavoratore:
a) Andatoie e Passerelle;
b) Attrezzi manuali;
c) Betoniera a bicchiere;

Rischi generati dall'uso degli attrezzi:
Caduta dall'alto; Caduta di materiale dall'alto o a livello; Punture, tagli, abrasioni; Urti, colpi, impatti, compressioni; Cesoiamenti, stritolamenti; Elettrocuzione; Getti, schizzi; Inalazione polveri, fibre.

Posa di pozzetto di ispezione (sottofase)

Posa e messa in esercizio di pozzetto di ispezione compreso il collegamento idraulico per l'adduzione e l'allontanamento delle acque fino al pozzetto di deviazione.

Macchine utilizzate:
1) Autocarro con gru.

Rischi generati dall'uso delle macchine:
Cesoiamenti, stritolamenti; Elettrocuzione; Getti, schizzi; Inalazione polveri, fibre; Incendi, esplosioni; Investimento, ribaltamento; Urti, colpi, impatti, compressioni; Rumore per "Operatore autocarro"; Vibrazioni per "Operatore autocarro".

Lavoratori impegnati:
1) Addetto alla posa di pozzetti prefabbricati;
Posa e messa in esercizio di vasca settica interrata di tipo Imhoff, compreso il collegamento idraulico per l'adduzione e l'allontanamento delle acque fino al pozzetto di deviazione.
Misure Preventive e Protettive, aggiuntive a quelle riportate nell'apposito successivo capitolo:
a) DPI: addetto alla posa di fossa biologica prefabbricata;
Prescrizioni Organizzative:
Devono essere forniti al lavoratore adeguati dispositivi di protezione individuale: **a)** casco; **b)** guanti; **c)** occhiali protettivi; **d)** calzature di sicurezza con suola antisdrucciolo e imperforabile; **e)** occhiali o visiera di sicurezza; **f)** otoprotettori.
Rischi a cui è esposto il lavoratore:
a) Caduta di materiale dall'alto o a livello;
Attrezzi utilizzati dal lavoratore:
a) Attrezzi manuali;
b) Scala semplice;
Rischi generati dall'uso degli attrezzi:
Punture, tagli, abrasioni; Urti, colpi, impatti, compressioni; Caduta dall'alto.

Pozzetti di ispezione e opere d'arte (sottofase)

Posa di pozzetti di ispezione prefabbricati.

Macchine utilizzate:
1) Dumper.
Rischi generati dall'uso delle macchine:
Cesoiamenti, stritolamenti; Inalazione polveri, fibre; Incendi, esplosioni; Investimento, ribaltamento; Rumore per "Operatore dumper"; Vibrazioni per "Operatore dumper".

Lavoratori impegnati:
1) Addetto alla posa pozzetti di ispezione e opere d'arte;
Addetto alla posa di pozzetti di ispezione prefabbricati.
Misure Preventive e Protettive, aggiuntive a quelle riportate nell'apposito successivo capitolo:
a) DPI: addetto alla posa pozzetti di ispezione e opere d'arte;
Prescrizioni Organizzative:
Devono essere forniti al lavoratore adeguati dispositivi di protezione individuale: **a)** casco; **b)** guanti; **c)** occhiali protettivi; **d)** calzature di sicurezza con suola antisdrucciolo e imperforabile; **e)** occhiali o visiera di sicurezza; **f)** otoprotettori.
Rischi a cui è esposto il lavoratore:
a) Caduta di materiale dall'alto o a livello;
b) Scivolamenti, cadute a livello;
Attrezzi utilizzati dal lavoratore:
a) Attrezzi manuali;
b) Scala semplice;
Rischi generati dall'uso degli attrezzi:
Punture, tagli, abrasioni; Urti, colpi, impatti, compressioni; Caduta dall'alto.

Posa di organi di intercettazione e regolazione (sottofase)

Posa di condutture in vetroresina, con sistema di giunzione Maschio/Bicchiere con doppio O-ring di tenuta, destinate alla distribuzione dell'acqua potabile in scavo a sezione obbligata, precedentemente eseguito, previa sistemazione del letto di posa con attrezzi manuali e attrezzature meccaniche.

Macchine utilizzate:
1) Autocarro con gru.
Rischi generati dall'uso delle macchine:
Cesoiamenti, stritolamenti; Elettrocuzione; Getti, schizzi; Inalazione polveri, fibre; Incendi, esplosioni; Investimento, ribaltamento; Urti, colpi, impatti, compressioni; Rumore per "Operatore autocarro"; Vibrazioni per "Operatore autocarro".

Lavoratori impegnati:

1) Addetto alla posa di conduttura idrica in vetroresina;
Addetto alla posa di condutture in vetroresina, con sistema di giunzione Maschio/Bicchiere con doppio O-ring di tenuta, destinate alla distribuzione dell'acqua potabile in scavo a sezione obbligata, precedentemente eseguito, previa sistemazione del letto di posa con attrezzi manuali e attrezzature meccaniche.

Misure Preventive e Protettive, aggiuntive a quelle riportate nell'apposito successivo capitolo:

a) DPI: addetto alla posa di conduttura idrica in vetroresina;

Prescrizioni Organizzative:

Devono essere forniti al lavoratore adeguati dispositivi di protezione individuale: **a)** casco; **b)** guanti; **c)** occhiali protettivi; **d)** calzature di sicurezza; **e)** mascherina antipolvere.

Rischi a cui è esposto il lavoratore:

a) Caduta di materiale dall'alto o a livello;
b) Scivolamenti, cadute a livello;

Attrezzi utilizzati dal lavoratore:

a) Attrezzi manuali;
b) Scala semplice;

Rischi generati dall'uso degli attrezzi:

Punture, tagli, abrasioni; Urti, colpi, impatti, compressioni; Caduta dall'alto.

Posa di conduttura idrica in ghisa (sottofase)

Posa di condutture in ghisa, con sistema di giunzione di tipo elastico automatico, destinate alla distribuzione dell'acqua potabile in scavo a sezione obbligata, precedentemente eseguito, previa sistemazione del letto di posa con attrezzi manuali e attrezzature meccaniche.

Macchine utilizzate:

1) Autocarro con gru.

Rischi generati dall'uso delle macchine:

Cesoiamenti, stritolamenti; Elettrocuzione; Getti, schizzi; Inalazione polveri, fibre; Incendi, esplosioni; Investimento, ribaltamento; Urti, colpi, impatti, compressioni; Rumore per "Operatore autocarro"; Vibrazioni per "Operatore autocarro".

Lavoratori impegnati:

1) Addetto alla posa di conduttura idrica in ghisa;
Addetto alla posa di condutture in ghisa, con sistema di giunzione di tipo elastico automatico, destinate alla distribuzione dell'acqua potabile in scavo a sezione obbligata, precedentemente eseguito, previa sistemazione del letto di posa con attrezzi manuali e attrezzature meccaniche.

Misure Preventive e Protettive, aggiuntive a quelle riportate nell'apposito successivo capitolo:

a) DPI: addetto alla posa di conduttura idrica in ghisa;

Prescrizioni Organizzative:

Devono essere forniti al lavoratore adeguati dispositivi di protezione individuale: **a)** casco; **b)** guanti; **c)** occhiali protettivi; **d)** calzature di sicurezza; **e)** mascherina antipolvere.

Rischi a cui è esposto il lavoratore:

a) Caduta di materiale dall'alto o a livello;
b) Scivolamenti, cadute a livello;

Attrezzi utilizzati dal lavoratore:

a) Attrezzi manuali;
b) Scala semplice;

Rischi generati dall'uso degli attrezzi:

Punture, tagli, abrasioni; Urti, colpi, impatti, compressioni; Caduta dall'alto.

Posa di conduttura idrica in materie plastiche (sottofase)

Posa di condutture in materie plastiche, giuntate mediante saldatura per polifusione, destinate alla distribuzione dell'acqua potabile in scavo a sezione obbligata, precedentemente eseguito, previa sistemazione del letto di posa con attrezzi manuali e attrezzature meccaniche.

Macchine utilizzate:

1) Autocarro con gru.

Rischi generati dall'uso delle macchine:

Cesoiamenti, stritolamenti; Elettrocuzione; Getti, schizzi; Inalazione polveri, fibre; Incendi, esplosioni; Investimento, ribaltamento; Urti, colpi, impatti, compressioni; Rumore per "Operatore autocarro"; Vibrazioni per "Operatore autocarro".

Lavoratori impegnati:

1) Addetto alla posa di conduttura idrica in materie plastiche;
Addetto alla posa di condutture in materie plastiche, giuntate mediante saldatura per polifusione, destinate alla distribuzione

dell'acqua potabile in scavo a sezione obbligata, precedentemente eseguito, previa sistemazione del letto di posa con attrezzi manuali e attrezzature meccaniche.

Misure Preventive e Protettive, aggiuntive a quelle riportate nell'apposito successivo capitolo:

a) DPI: addetto alla posa di conduttura idrica in materie plastiche;

Prescrizioni Organizzative:

Devono essere forniti al lavoratore adeguati dispositivi di protezione individuale: **a)** casco; **b)** guanti; **c)** occhiali protettivi; **d)** calzature di sicurezza; **e)** mascherina antipolvere.

Rischi a cui è esposto il lavoratore:

a) Caduta di materiale dall'alto o a livello;
b) Scivolamenti, cadute a livello;

Attrezzi utilizzati dal lavoratore:

a) Attrezzi manuali;
b) Saldatrice polifusione;
c) Scala semplice;

Rischi generati dall'uso degli attrezzi:

Punture, tagli, abrasioni; Urti, colpi, impatti, compressioni; Cesoiamenti, stritolamenti; Elettrocuzione; Inalazione fumi, gas, vapori; Caduta dall'alto.

Rinfianco con sabbia eseguito a macchina (sottofase)

Rinfianco con sabbia di tubazioni, pozzi o pozzetti eseguito a macchina con successiva compattazione del materiale con piastre vibranti.

Macchine utilizzate:

1) Escavatore mini.

Rischi generati dall'uso delle macchine:

Cesoiamenti, stritolamenti; Inalazione polveri, fibre; Incendi, esplosioni; Investimento, ribaltamento; Scivolamenti, cadute a livello; Vibrazioni per "Operatore escavatore"; Rumore per "Operatore escavatore".

Lavoratori impegnati:

1) Addetto al rinfianco con sabbia eseguito a macchina;

Addetto al rinfianco con sabbia di tubazioni, pozzi o pozzetti eseguito a macchina con successiva compattazione del materiale con piastre vibranti.

Misure Preventive e Protettive, aggiuntive a quelle riportate nell'apposito successivo capitolo:

a) DPI: addetto al rinfianco con sabbia eseguito a macchina;

Prescrizioni Organizzative:

Devono essere forniti al lavoratore adeguati dispositivi di protezione individuale: **a)** casco; **b)** guanti antivibrazioni; **c)** occhiali protettivi; **d)** calzature di sicurezza con suola antisdrucciolo e imperforabile; **e)** mascherina antipolvere; **f)** otoprotettori.

Rischi a cui è esposto il lavoratore:

a) Rumore;
b) Scivolamenti, cadute a livello;
c) Seppellimento, sprofondamento;
d) Vibrazioni;

Attrezzi utilizzati dal lavoratore:

a) Attrezzi manuali;
b) Andatoie e Passerelle;
c) Compattatore a piatto vibrante;

Rischi generati dall'uso degli attrezzi:

Punture, tagli, abrasioni; Urti, colpi, impatti, compressioni; Caduta dall'alto; Caduta di materiale dall'alto o a livello; Inalazione fumi, gas, vapori; Incendi, esplosioni.

Rinfianco con sabbia eseguito a mano (sottofase)

Rinfianco con sabbia di tubazioni, pozzi o pozzetti eseguito a mano con successiva compattazione del materiale con piastre vibranti.

Macchine utilizzate:

1) Autocarro.

Rischi generati dall'uso delle macchine:

Cesoiamenti, stritolamenti; Getti, schizzi; Inalazione polveri, fibre; Incendi, esplosioni; Investimento, ribaltamento; Urti, colpi, impatti, compressioni; Rumore per "Operatore autocarro"; Vibrazioni per "Operatore autocarro".

Lavoratori impegnati:

1) Addetto al rinfianco con sabbia eseguito a mano;

Addetto al rinfianco con sabbia di tubazioni, pozzi o pozzetti eseguito a mano con successiva compattazione del materiale con piastre vibranti.

Misure Preventive e Protettive, aggiuntive a quelle riportate nell'apposito successivo capitolo:

a) DPI: addetto al rinfianco con sabbia eseguito a mano;

Prescrizioni Organizzative:

Devono essere forniti al lavoratore adeguati dispositivi di protezione individuale: **a)** casco; **b)** guanti antivibrazioni; **c)** occhiali protettivi; **d)** calzature di sicurezza con suola antisdrucciolo e imperforabile; **e)** mascherina antipolvere; **f)** otoprotettori.

Rischi a cui è esposto il lavoratore:

a) Rumore;
b) Scivolamenti, cadute a livello;
c) Seppellimento, sprofondamento;
d) Vibrazioni;

Attrezzi utilizzati dal lavoratore:

a) Attrezzi manuali;
b) Andatoie e Passerelle;
c) Compattatore a piatto vibrante;

Rischi generati dall'uso degli attrezzi:

Punture, tagli, abrasioni; Urti, colpi, impatti, compressioni; Caduta dall'alto; Caduta di materiale dall'alto o a livello; Inalazione fumi, gas, vapori; Incendi, esplosioni.

Demolizione generale di strutture in c.a. eseguita con impiego di mezzi meccanici (sottofase)

Demolizione di strutture in c.a. eseguita con mezzi meccanici con o senza preventiva riduzione delle iperstatiche della struttura. Durante la fase lavorativa si prevede il trasporto del materiale di risulta, la cernita e l'accatastamento dei materiali eventualmente recuperabili.

Macchine utilizzate:

1) Autocarro;
2) Dumper;
3) Pala meccanica;
4) Escavatore con martello demolitore.

Rischi generati dall'uso delle macchine:

Cesoiamenti, stritolamenti; Getti, schizzi; Inalazione polveri, fibre; Incendi, esplosioni; Investimento, ribaltamento; Urti, colpi, impatti, compressioni; Rumore per "Operatore autocarro"; Vibrazioni per "Operatore autocarro"; Scivolamenti, cadute a livello; Caduta di materiale dall'alto o a livello; Elettrocuzione.

Lavoratori impegnati:

1) Addetto alla demolizione generale di strutture in c.a. eseguita con impiego di mezzi meccanici;

Addetto alla demolizione di strutture in c.a. eseguita con mezzi meccanici con o senza preventiva riduzione delle iperstatiche della struttura.

Misure Preventive e Protettive, aggiuntive a quelle riportate nell'apposito successivo capitolo:

a) DPI: addetto alla demolizione generale di strutture in c.a. eseguita con impiego di mezzi meccanici;

Prescrizioni Organizzative:

Devono essere forniti al lavoratore adeguati dispositivi di protezione individuale: **a)** guanti; **b)** casco; **c)** calzature di sicurezza con suola antiscivolo ed imperforabile; **d)** occhiali; **e)** otoprotettori.

Rischi a cui è esposto il lavoratore:

a) Seppellimento, sprofondamento;
b) Inalazione polveri, fibre;
c) Vibrazioni;
d) M.M.C. (sollevamento e trasporto);
e) Rumore;

Attrezzi utilizzati dal lavoratore:

a) Attrezzi manuali;
b) Centralina idraulica a motore;
c) Cesoie pneumatiche;
d) Compressore con motore endotermico;
e) Martello demolitore pneumatico;
f) Smerigliatrice angolare (flessibile);

Rischi generati dall'uso degli attrezzi:

Punture, tagli, abrasioni; Urti, colpi, impatti, compressioni; Cesoiamenti, stritolamenti; Inalazione fumi, gas, vapori; Scoppio; Incendi, esplosioni; Inalazione polveri, fibre; Scivolamenti, cadute a livello; Elettrocuzione.

Demolizione di strutture in c.a. (sottofase)

Demolizione di strutture in c.a.. Durante la fase lavorativa si prevede il trasporto del materiale di risulta, la cernita e l'accatastamento

dei materiali eventualmente recuperabili.

Macchine utilizzate:

1) Autocarro.

Rischi generati dall'uso delle macchine:

Cesoiamenti, stritolamenti; Getti, schizzi; Inalazione polveri, fibre; Incendi, esplosioni; Investimento, ribaltamento; Urti, colpi, impatti, compressioni; Rumore per "Operatore autocarro"; Vibrazioni per "Operatore autocarro".

Lavoratori impegnati:

1) Addetto alla demolizione di strutture in c.a.;

Addetto alla demolizione di strutture in c.a.. Durante la fase lavorativa si prevede il trasporto del materiale di risulta, la cernita e l'accatastamento dei materiali eventualmente recuperabili.

Misure Preventive e Protettive, aggiuntive a quelle riportate nell'apposito successivo capitolo:

a) DPI: addetto alla demolizione di strutture in c.a.;

Prescrizioni Organizzative:

Devono essere forniti al lavoratore adeguati dispositivi di protezione individuale: **a)** guanti; **b)** casco; **c)** calzature di sicurezza con suola antiscivolo ed imperforabile; **d)** occhiali; **e)** otoprotettori.

Rischi a cui è esposto il lavoratore:

a) Seppellimento, sprofondamento;
b) Inalazione polveri, fibre;
c) Vibrazioni;
d) M.M.C. (sollevamento e trasporto);
e) Rumore;

Attrezzi utilizzati dal lavoratore:

a) Argano a bandiera;
b) Argano a cavalletto;
c) Attrezzi manuali;
d) Compressore con motore endotermico;
e) Martello demolitore pneumatico;
f) Smerigliatrice angolare (flessibile);

Rischi generati dall'uso degli attrezzi:

Caduta dall'alto; Caduta di materiale dall'alto o a livello; Punture, tagli, abrasioni; Urti, colpi, impatti, compressioni; Inalazione fumi, gas, vapori; Incendi, esplosioni; Scoppio; Inalazione polveri, fibre; Scivolamenti, cadute a livello; Elettrocuzione.

Demolizione generale di strutture in c.a. eseguita con impiego di mezzi meccanici (sottofase)

Demolizione di strutture in c.a. eseguita con mezzi meccanici con o senza preventiva riduzione delle iperstatiche della struttura. Durante la fase lavorativa si prevede il trasporto del materiale di risulta, la cernita e l'accatastamento dei materiali eventualmente recuperabili.

Macchine utilizzate:

1) Autocarro;
2) Dumper;
3) Pala meccanica;
4) Escavatore con martello demolitore.

Rischi generati dall'uso delle macchine:

Cesoiamenti, stritolamenti; Getti, schizzi; Inalazione polveri, fibre; Incendi, esplosioni; Investimento, ribaltamento; Urti, colpi, impatti, compressioni; Rumore per "Operatore autocarro"; Vibrazioni per "Operatore autocarro"; Scivolamenti, cadute a livello; Caduta di materiale dall'alto o a livello; Elettrocuzione.

Lavoratori impegnati:

1) Addetto alla demolizione generale di strutture in c.a. eseguita con impiego di mezzi meccanici;

Addetto alla demolizione di strutture in c.a. eseguita con mezzi meccanici con o senza preventiva riduzione delle iperstatiche della struttura.

Misure Preventive e Protettive, aggiuntive a quelle riportate nell'apposito successivo capitolo:

a) DPI: addetto alla demolizione generale di strutture in c.a. eseguita con impiego di mezzi meccanici;

Prescrizioni Organizzative:

Devono essere forniti al lavoratore adeguati dispositivi di protezione individuale: **a)** guanti; **b)** casco; **c)** calzature di sicurezza con suola antiscivolo ed imperforabile; **d)** occhiali; **e)** otoprotettori.

Rischi a cui è esposto il lavoratore:

a) Seppellimento, sprofondamento;
b) Inalazione polveri, fibre;
c) Vibrazioni;

d) M.M.C. (sollevamento e trasporto);
e) Rumore;

Attrezzi utilizzati dal lavoratore:

a) Attrezzi manuali;
b) Centralina idraulica a motore;
c) Cesoie pneumatiche;
d) Compressore con motore endotermico;
e) Martello demolitore pneumatico;
f) Smerigliatrice angolare (flessibile);

Rischi generati dall'uso degli attrezzi:

Punture, tagli, abrasioni; Urti, colpi, impatti, compressioni; Cesoiamenti, stritolamenti; Inalazione fumi, gas, vapori; Scoppio; Incendi, esplosioni; Inalazione polveri, fibre; Scivolamenti, cadute a livello; Elettrocuzione.

Rinterro di scavo (sottofase)

Rinterro e compattazione di scavi precedentemente eseguiti, a mano e/o con l'ausilio di mezzi meccanici.

Macchine utilizzate:

1) Escavatore mini.

Rischi generati dall'uso delle macchine:

Cesoiamenti, stritolamenti; Inalazione polveri, fibre; Incendi, esplosioni; Investimento, ribaltamento; Scivolamenti, cadute a livello; Vibrazioni per "Operatore escavatore"; Rumore per "Operatore escavatore".

Lavoratori impegnati:

1) Addetto al rinterro di scavo;

Addetto al rinterro e compattazione di scavi precedentemente eseguiti, a mano e/o con l'ausilio di mezzi meccanici.

Misure Preventive e Protettive, aggiuntive a quelle riportate nell'apposito successivo capitolo:

a) DPI: addetto al rinterro di scavo;

Prescrizioni Organizzative:

Devono essere forniti al lavoratore adeguati dispositivi di protezione individuale: **a)** casco; **b)** guanti; **c)** occhiali protettivi; **d)** calzature di sicurezza con suola antisdrucciolo e imperforabile; **e)** mascherina antipolvere; **f)** otoprotettori.

Rischi a cui è esposto il lavoratore:

a) Scivolamenti, cadute a livello;
b) Seppellimento, sprofondamento;

Attrezzi utilizzati dal lavoratore:

a) Attrezzi manuali;
b) Andatoie e Passerelle;

Rischi generati dall'uso degli attrezzi:

Punture, tagli, abrasioni; Urti, colpi, impatti, compressioni; Caduta dall'alto; Caduta di materiale dall'alto o a livello.

Formazione di fondazione stradale (sottofase)

Formazione per strati di fondazione stradale con pietrame calcareo informe e massicciata di pietrisco, compattazione eseguita con mezzi meccanici.

Macchine utilizzate:

1) Piastra Compattatrice.

Rischi generati dall'uso delle macchine:

Cesoiamenti, stritolamenti; Inalazione fumi, gas, vapori; Inalazione polveri, fibre; Incendi, esplosioni; Rumore per "Operatore Piastra compattatrice"; Vibrazioni per "Operatore piastra compattatrice".

Lavoratori impegnati:

1) Addetto alla formazione di fondazione stradale;

Addetto alla formazione per strati di fondazione stradale con pietrame calcareo informe e massicciata di pietrisco, compattazione eseguita con mezzi meccanici.

Misure Preventive e Protettive, aggiuntive a quelle riportate nell'apposito successivo capitolo:

a) DPI: addetto alla formazione di fondazione stradale;

Prescrizioni Organizzative:

Devono essere forniti al lavoratore adeguati dispositivi di protezione individuale: **a)** casco; **b)** calzature di sicurezza; **c)** occhiali; **d)** guanti; **e)** maschera per la protezione delle vie respiratorie; **f)** otoprotettori; **g)** indumenti protettivi; **h)** indumenti ad alta visibilità.

Rischi a cui è esposto il lavoratore:

a) Investimento, ribaltamento;

b) Rumore;

Attrezzi utilizzati dal lavoratore:

a) Attrezzi manuali;

Rischi generati dall'uso degli attrezzi:

Punture, tagli, abrasioni; Urti, colpi, impatti, compressioni.

Realizzazione di pavimentazione in basolato (sottofase)

Realizzazione di pavimentazione in cubetti di pietra lavica e/o porfido, riempimento parziale con sabbia e ghiaia, realizzazione di massetto e posa finale della pavimentazionone.

Macchine utilizzate:

1) Dumper.

Rischi generati dall'uso delle macchine:

Cesoiamenti, stritolamenti; Inalazione polveri, fibre; Incendi, esplosioni; Investimento, ribaltamento; Rumore per "Operatore dumper"; Vibrazioni per "Operatore dumper".

Lavoratori impegnati:

1) Addetto alla posa di pavimentazione in basolato;

Addetto alla realizzazione di marciapiede, eseguito mediante la preventiva posa in opera di cordoli in calcestruzzo prefabbricato, riempimento parziale con sabbia e ghiaia, realizzazione di massetto e posa finale della pavimentazione.

Misure Preventive e Protettive, aggiuntive a quelle riportate nell'apposito successivo capitolo:

a) DPI: addetto alla realizzazione di marciapiedi;

Prescrizioni Organizzative:

Devono essere forniti al lavoratore adeguati dispositivi di protezione individuale: **a)** casco; **b)** calzature di sicurezza; **c)** occhiali; **d)** guanti; **e)** maschera per la protezione delle vie respiratorie; **f)** otoprotettori; **g)** indumenti protettivi; **h)** indumenti ad alta visibilità.

Rischi a cui è esposto il lavoratore:

a) Investimento, ribaltamento;
b) Vibrazioni;
c) Chimico;
d) M.M.C. (sollevamento e trasporto);
e) Rumore;

Attrezzi utilizzati dal lavoratore:

a) Attrezzi manuali;

Rischi generati dall'uso degli attrezzi:

Punture, tagli, abrasioni; Urti, colpi, impatti, compressioni.

Smobilizzo del cantiere (sottofase)

Smobilizzo del cantiere realizzato attraverso lo smontaggio delle postazioni di lavoro fisse, di tutti gli impianti di cantiere, delle opere provvisionali e di protezione e della recinzione posta in opera all'insediamento del cantiere stesso.

Macchine utilizzate:

1) Autocarro con gru.

Rischi generati dall'uso delle macchine:

Cesoiamenti, stritolamenti; Elettrocuzione; Getti, schizzi; Inalazione polveri, fibre; Incendi, esplosioni; Investimento, ribaltamento; Urti, colpi, impatti, compressioni; Rumore per "Operatore autocarro"; Vibrazioni per "Operatore autocarro".

Lavoratori impegnati:

1) Addetto allo smobilizzo del cantiere;

Addetto allo smobilizzo del cantiere realizzato attraverso lo smontaggio delle postazioni di lavoro fisse, di tutti gli impianti di cantiere, delle opere provvisionali e di protezione e della recinzione posta in opera all'insediamento del cantiere stesso.

Misure Preventive e Protettive, aggiuntive a quelle riportate nell'apposito successivo capitolo:

a) DPI: addetto allo smobilizzo del cantiere;

Prescrizioni Organizzative:

Devono essere forniti ai lavoratori adeguati dispositivi di protezione individuale: **a)** casco; **b)** guanti; **c)** calzature di sicurezza con suola antisdrucciolo e imperforabile; **d)** occhiali di sicurezza.

Rischi a cui è esposto il lavoratore:

a) Caduta di materiale dall'alto o a livello;

Attrezzi utilizzati dal lavoratore:

a) Attrezzi manuali;
b) Scala doppia;
c) Scala semplice;

d) Smerigliatrice angolare (flessibile);
e) Trapano elettrico;

Rischi generati dall'uso degli attrezzi:

Punture, tagli, abrasioni; Urti, colpi, impatti, compressioni; Caduta dall'alto; Cesoiamenti, stritolamenti; Elettrocuzione; Inalazione polveri, fibre.

Pavimentazione in Cubetti (fase)

Rimozione di pavimentazione in cubetti di pietra lavica e/o porfido (sottofase)

Rimozione di pavimentazione in cubetti di pietra lavica e/o porfido. Durante la fase lavorativa si prevede il trasporto del materiale di risulta, la cernita e l'accatastamento dei materiali eventualmente recuperabili.

Macchine utilizzate:

1) Autocarro.

Rischi generati dall'uso delle macchine:

Cesoiamenti, stritolamenti; Getti, schizzi; Inalazione polveri, fibre; Incendi, esplosioni; Investimento, ribaltamento; Urti, colpi, impatti, compressioni; Rumore per "Operatore autocarro"; Vibrazioni per "Operatore autocarro".

Lavoratori impegnati:

1) Addetto alla rimozione di pavimenti esterni;

Addetto alla rimozione di pavimenti esterni. Durante la fase lavorativa si prevede il trasporto del materiale di risulta, la cernita e l'accatastamento dei materiali eventualmente recuperabili.

Misure Preventive e Protettive, aggiuntive a quelle riportate nell'apposito successivo capitolo:

a) DPI: addetto alla rimozione di pavimenti esterni;

Prescrizioni Organizzative:

Devono essere forniti al lavoratore adeguati dispositivi di protezione individuale: **a)** guanti; **b)** casco; **c)** calzature di sicurezza con suola antiscivolo ed imperforabile; **d)** occhiali; **e)** otoprotettori.

Rischi a cui è esposto il lavoratore:

a) Caduta di materiale dall'alto o a livello;
b) Vibrazioni;
c) M.M.C. (sollevamento e trasporto);
d) Rumore;

Attrezzi utilizzati dal lavoratore:

a) Attrezzi manuali;
b) Martello demolitore elettrico;

Rischi generati dall'uso degli attrezzi:

Punture, tagli, abrasioni; Urti, colpi, impatti, compressioni; Elettrocuzione; Inalazione polveri, fibre.

Demolizione fondazione stradale (sottofase)

Demolizione di fondazione stradale. Durante la fase lavorativa si prevede il trasporto del materiale di risulta, la cernita e l'accatastamento dei materiali eventualmente recuperabili.

Macchine utilizzate:

1) Autocarro;
2) Dumper;
3) Pala meccanica.

Rischi generati dall'uso delle macchine:

Cesoiamenti, stritolamenti; Getti, schizzi; Inalazione polveri, fibre; Incendi, esplosioni; Investimento, ribaltamento; Urti, colpi, impatti, compressioni; Rumore per "Operatore autocarro"; Vibrazioni per "Operatore autocarro"; Scivolamenti, cadute a livello.

Lavoratori impegnati:

1) Addetto alla demolizione di fondazione stradale;

Addetto alla demolizione generale di tompagnature. Durante la fase lavorativa si prevede il trasporto del materiale di risulta, la cernita e l'accatastamento dei materiali eventualmente recuperabili.

Misure Preventive e Protettive, aggiuntive a quelle riportate nell'apposito successivo capitolo:

a) DPI: addetto alla demolizione generale di tompagnature;

Prescrizioni Organizzative:

Devono essere forniti al lavoratore adeguati dispositivi di protezione individuale: **a)** guanti; **b)** casco; **c)** calzature di sicurezza con suola antiscivolo ed imperforabile; **d)** occhiali; **e)** otoprotettori.

Rischi a cui è esposto il lavoratore:

a) Caduta dall'alto;
b) Inalazione polveri, fibre;
c) Vibrazioni;
d) M.M.C. (sollevamento e trasporto);
e) Rumore;

Attrezzi utilizzati dal lavoratore:

a) Argano a bandiera;
b) Argano a cavalletto;
c) Attrezzi manuali;
d) Martello demolitore elettrico;
e) Ponteggio metallico fisso;
f) Scala semplice;

Rischi generati dall'uso degli attrezzi:

Caduta dall'alto; Caduta di materiale dall'alto o a livello; Punture, tagli, abrasioni; Urti, colpi, impatti, compressioni; Elettrocuzione; Inalazione polveri, fibre; Scivolamenti, cadute a livello.

Cordoli, zanelle e opere d'arte (sottofase)

Posa in opera si cordoli e zanelle stradali prefabbricati.

Macchine utilizzate:

1) Dumper.

Rischi generati dall'uso delle macchine:

Cesoiamenti, stritolamenti; Inalazione polveri, fibre; Incendi, esplosioni; Investimento, ribaltamento; Rumore per "Operatore dumper"; Vibrazioni per "Operatore dumper".

Lavoratori impegnati:

1) Addetto alla posa cordoli, zanelle e opere d'arte;

Addettto alla posa in opera si cordoli e zanelle stradali prefabbricati.

Misure Preventive e Protettive, aggiuntive a quelle riportate nell'apposito successivo capitolo:

a) DPI: addetto alla posa cordoli, zanelle e opere d'arte;

Prescrizioni Organizzative:

Devono essere forniti al lavoratore adeguati dispositivi di protezione individuale: **a)** casco; **b)** calzature di sicurezza; **c)** occhiali; **d)** guanti; **e)** maschera per la protezione delle vie respiratorie; **f)** otoprotettori; **g)** indumenti protettivi; **h)** indumenti ad alta visibilità.

Rischi a cui è esposto il lavoratore:

a) Investimento, ribaltamento;
b) Rumore;
c) M.M.C. (sollevamento e trasporto);

Attrezzi utilizzati dal lavoratore:

a) Attrezzi manuali;

Rischi generati dall'uso degli attrezzi:

Punture, tagli, abrasioni; Urti, colpi, impatti, compressioni.

Tracciamento dell'asse di scavo (sottofase)

Il tracciamento dell'asse di scavo avviene tracciando sul terreno una serie di punti fissi di direzione, che si trovavano esattamente sulla direttrice di avanzamento.

Lavoratori impegnati:

1) Addetto al tracciamento dell'asse di scavo;

Addetto al tracciamento dell'asse di scavo. Il tracciamento dell'asse di scavo avviene tracciando sul terreno una serie di punti fissi di direzione, che si trovavano esattamente sulla direttrice di avanzamento.

Misure Preventive e Protettive, aggiuntive a quelle riportate nell'apposito successivo capitolo:

a) DPI: addetto al tracciamento dell'asse di scavo;

Prescrizioni Organizzative:

Devono essere forniti al lavoratore adeguati dispositivi di protezione individuale: **a)** casco; **b)** guanti; **c)** occhiali protettivi; **d)** calzature di sicurezza con suola antisdrucciolo e imperforabile; **e)** mascherina antipolvere; **f)** otoprotettori.

Rischi a cui è esposto il lavoratore:

a) Scivolamenti, cadute a livello;

Attrezzi utilizzati dal lavoratore:

a) Attrezzi manuali;

Rischi generati dall'uso degli attrezzi:

Punture, tagli, abrasioni; Urti, colpi, impatti, compressioni.

Scavo a sezione obbligata (sottofase)

Scavi a sezione obbligata, eseguiti a cielo aperto o all'interno di edifici con mezzi meccanici.

Macchine utilizzate:

1) Escavatore.

Rischi generati dall'uso delle macchine:

Cesoiamenti, stritolamenti; Elettrocuzione; Inalazione polveri, fibre; Incendi, esplosioni; Investimento, ribaltamento; Scivolamenti, cadute a livello; Vibrazioni per "Operatore escavatore"; Rumore per "Operatore escavatore".

Lavoratori impegnati:

1) Addetto allo scavo a sezione obbligata;

Addetto alla esecuzione di scavi a sezione obbligata, eseguiti a cielo aperto o all'interno di edifici con mezzi meccanici.

Misure Preventive e Protettive, aggiuntive a quelle riportate nell'apposito successivo capitolo:

a) DPI: addetto allo scavo a sezione obbligata;

Prescrizioni Organizzative:

Devono essere forniti al lavoratore adeguati dispositivi di protezione individuale: **a)** casco; **b)** guanti; **c)** occhiali protettivi; **d)** calzature di sicurezza con suola antisdrucciolo e imperforabile; **e)** mascherina antipolvere; **f)** otoprotettori.

Rischi a cui è esposto il lavoratore:

a) Scivolamenti, cadute a livello;
b) Seppellimento, sprofondamento;

Attrezzi utilizzati dal lavoratore:

a) Attrezzi manuali;
b) Andatoie e Passerelle;
c) Scala semplice;

Rischi generati dall'uso degli attrezzi:

Punture, tagli, abrasioni; Urti, colpi, impatti, compressioni; Caduta dall'alto; Caduta di materiale dall'alto o a livello.

Scavo eseguito a mano (sottofase)

Scavi eseguiti a mano a cielo aperto o all'interno di edifici.

Macchine utilizzate:

1) Dumper.

Rischi generati dall'uso delle macchine:

Cesoiamenti, stritolamenti; Inalazione polveri, fibre; Incendi, esplosioni; Investimento, ribaltamento; Rumore per "Operatore dumper"; Vibrazioni per "Operatore dumper".

Lavoratori impegnati:

1) Addetto allo scavo eseguito a mano;

Addetto all'esecuzione di scavi eseguiti a mano a cielo aperto o all'interno di edifici.

Misure Preventive e Protettive, aggiuntive a quelle riportate nell'apposito successivo capitolo:

a) DPI: addetto allo scavo eseguito a mano;

Prescrizioni Organizzative:

Devono essere forniti al lavoratore adeguati dispositivi di protezione individuale: **a)** casco; **b)** guanti; **c)** occhiali protettivi; **d)** calzature di sicurezza con suola antisdrucciolo e imperforabile; **e)** mascherina antipolvere; **f)** otoprotettori.

Rischi a cui è esposto il lavoratore:

a) Seppellimento, sprofondamento;
b) Scivolamenti, cadute a livello;
c) M.M.C. (sollevamento e trasporto);

Attrezzi utilizzati dal lavoratore:

a) Attrezzi manuali;
b) Andatoie e Passerelle;
c) Scala semplice;

Rischi generati dall'uso degli attrezzi:

Punture, tagli, abrasioni; Urti, colpi, impatti, compressioni; Caduta dall'alto; Caduta di materiale dall'alto o a livello.

Scavo eseguito a mano in profondità (sottofase)

Scavo a sezione obbligata eseguito a mano in profondità.

Macchine utilizzate:

1) Dumper.

Rischi generati dall'uso delle macchine:

Cesoiamenti, stritolamenti; Inalazione polveri, fibre; Incendi, esplosioni; Investimento, ribaltamento; Rumore per "Operatore dumper"; Vibrazioni per "Operatore dumper".

Lavoratori impegnati:

1) Addetto allo scavo eseguito a mano in profondità;

Addetto allo scavo a sezione obbligata eseguito a mano in profondità.

Misure Preventive e Protettive, aggiuntive a quelle riportate nell'apposito successivo capitolo:

a) DPI: addetto allo scavo eseguito a mano in profondità;

Prescrizioni Organizzative:

Devono essere forniti al lavoratore adeguati dispositivi di protezione individuale: **a)** casco; **b)** guanti; **c)** occhiali protettivi; **d)** calzature di sicurezza con suola antisdrucciolo e imperforabile; **e)** mascherina antipolvere; **f)** otoprotettori.

Rischi a cui è esposto il lavoratore:

a) M.M.C. (sollevamento e trasporto);
b) Seppellimento, sprofondamento;
c) Scivolamenti, cadute a livello;

Attrezzi utilizzati dal lavoratore:

a) Attrezzi manuali;
b) Andatoie e Passerelle;
c) Argano a cavalletto;
d) Scala semplice;

Rischi generati dall'uso degli attrezzi:

Punture, tagli, abrasioni; Urti, colpi, impatti, compressioni; Caduta dall'alto; Caduta di materiale dall'alto o a livello.

Scavo eseguito con martello demolitore (sottofase)

Scavo a sezione obbligata eseguito con martello demolitore in superficie.

Lavoratori impegnati:

1) Addetto allo scavo eseguito con martello demolitore;

Addetto allo scavo a sezione obbligata eseguito con martello demolitore in superficie.

Misure Preventive e Protettive, aggiuntive a quelle riportate nell'apposito successivo capitolo:

a) DPI: addetto allo scavo eseguito con martello demolitore;

Prescrizioni Organizzative:

Devono essere forniti al lavoratore adeguati dispositivi di protezione individuale: **a)** casco; **b)** guanti; **c)** occhiali protettivi; **d)** calzature di sicurezza con suola antisdrucciolo e imperforabile; **e)** mascherina antipolvere; **f)** otoprotettori.

Rischi a cui è esposto il lavoratore:

a) M.M.C. (sollevamento e trasporto);
b) Rumore;
c) Scivolamenti, cadute a livello;

Attrezzi utilizzati dal lavoratore:

a) Attrezzi manuali;
b) Andatoie e Passerelle;
c) Compressore con motore endotermico;
d) Martello demolitore pneumatico;

Rischi generati dall'uso degli attrezzi:

Punture, tagli, abrasioni; Urti, colpi, impatti, compressioni; Caduta dall'alto; Caduta di materiale dall'alto o a livello; Inalazione fumi, gas, vapori; Incendi, esplosioni; Scoppio; Inalazione polveri, fibre; Scivolamenti, cadute a livello.

Scavo a sezione ristretta (sottofase)

Scavi a sezione ristretta, eseguiti a cielo aperto o all'interno di edifici con mezzi meccanici.

Macchine utilizzate:

1) Autocarro;
2) Escavatore;
3) Pala meccanica.

Rischi generati dall'uso delle macchine:

Cesoiamenti, stritolamenti; Getti, schizzi; Inalazione polveri, fibre; Incendi, esplosioni; Investimento, ribaltamento;

Urti, colpi, impatti, compressioni; Rumore per "Operatore autocarro"; Vibrazioni per "Operatore autocarro"; Elettrocuzione; Scivolamenti, cadute a livello.

Lavoratori impegnati:

1) Addetto allo scavo a sezione ristretta;
Addetto all'esecuzione di scavi a sezione ristretta, eseguiti a cielo aperto o all'interno di edifici con mezzi meccanici.

Misure Preventive e Protettive, aggiuntive a quelle riportate nell'apposito successivo capitolo:

a) DPI: addetto allo scavo a sezione ristretta;

Prescrizioni Organizzative:

Devono essere forniti al lavoratore adeguati dispositivi di protezione individuale: **a)** casco; **b)** guanti; **c)** occhiali protettivi; **d)** calzature di sicurezza con suola antisdrucciolo e imperforabile; **e)** mascherina antipolvere; **f)** otoprotettori.

Rischi a cui è esposto il lavoratore:

a) Seppellimento, sprofondamento;
b) Scivolamenti, cadute a livello;

Attrezzi utilizzati dal lavoratore:

a) Attrezzi manuali;
b) Andatoie e Passerelle;
c) Scala semplice;

Rischi generati dall'uso degli attrezzi:

Punture, tagli, abrasioni; Urti, colpi, impatti, compressioni; Caduta dall'alto; Caduta di materiale dall'alto o a livello.

Drenaggio del terreno di scavo (sottofase)

L'attività consiste nel: verificare le condizioni del terreno prima e durante lo scavo, effettuare correttamente tutte le connessioni delle aste filtranti con le tubazioni di raccordo al fine di garantire l'uniformità del prosciugamento e scaricare, infine, le acque del prosciugamento in aree autorizzate precedentemente individuate al di fuori di quelle di lavoro.

Lavoratori impegnati:

1) Addetto al drenaggio dello scavo;
Addetto alla realizzazione del drenaggio dello scavo con utilizzo di aste filtranti da connettere con le tubazioni di raccordo al fine di garantire l'uniformità del prosciugamento e scaricare le acque del prosciugamento in aree autorizzate.

Misure Preventive e Protettive, aggiuntive a quelle riportate nell'apposito successivo capitolo:

a) DPI: addetto al drenaggio dello scavo;

Prescrizioni Organizzative:

Devono essere forniti, al lavoratore, adeguati dispositivi di protezione individuale: **a)** casco; **b)** guanti; **c)** occhiali protettivi; **d)** calzature di sicurezza con suola antisdrucciolo e imperforabile e puntale d'acciaio; **e)** otoprotettori.

Rischi a cui è esposto il lavoratore:

a) Seppellimento, sprofondamento;
b) Scivolamenti, cadute a livello;
c) M.M.C. (sollevamento e trasporto);

Attrezzi utilizzati dal lavoratore:

a) Attrezzi manuali;
b) Scala semplice;

Rischi generati dall'uso degli attrezzi:

Punture, tagli, abrasioni; Urti, colpi, impatti, compressioni; Caduta dall'alto.

Protezione delle pareti di scavo (sottofase)

Protezione delle pareti di scavo mediante carpenteria in legno.

Lavoratori impegnati:

1) Addetto alla protezione delle pareti di scavo;
Addetto alla protezione delle pareti di scavo mediante carpenteria in legno.

Misure Preventive e Protettive, aggiuntive a quelle riportate nell'apposito successivo capitolo:

a) DPI: addetto alla protezione delle pareti di scavo;

Prescrizioni Organizzative:

Devono essere forniti al lavoratore adeguati dispositivi di protezione individuale: **a)** guanti; **b)** casco; **c)** stivali di sicurezza; **d)** cinture di sicurezza; **e)** indumenti protettivi (tute).

Rischi a cui è esposto il lavoratore:

a) Scivolamenti, cadute a livello;
b) Rumore;

Attrezzi utilizzati dal lavoratore:

a) Andatoie e Passerelle;
b) Attrezzi manuali;

c) Scala semplice;
d) Sega circolare;

Rischi generati dall'uso degli attrezzi:

Caduta dall'alto; Caduta di materiale dall'alto o a livello; Punture, tagli, abrasioni; Urti, colpi, impatti, compressioni; Elettrocuzione; Inalazione polveri, fibre; Scivolamenti, cadute a livello.

Getto in calcestruzzo per opere non strutturali (sottofase)

Esecuzione di getti in calcestruzzo per la realizzazione di opere non strutturali.

Lavoratori impegnati:

1) Addetto al getto in calcestruzzo per opere non strutturali;

Addetto all'esecuzione di getti in calcestruzzo per la realizzazione di opere non strutturali.

Misure Preventive e Protettive, aggiuntive a quelle riportate nell'apposito successivo capitolo:

a) DPI: addetto al getto in calcestruzzo per opere non strutturali;

Prescrizioni Organizzative:

Devono essere forniti al lavoratore adeguati dispositivi di protezione individuale: **a)** guanti; **b)** casco; **c)** stivali di sicurezza; **d)** cinture di sicurezza; **e)** indumenti protettivi (tute).

Rischi a cui è esposto il lavoratore:

a) M.M.C. (sollevamento e trasporto);
b) Chimico;
c) Rumore;

Attrezzi utilizzati dal lavoratore:

a) Andatoie e Passerelle;
b) Attrezzi manuali;
c) Betoniera a bicchiere;

Rischi generati dall'uso degli attrezzi:

Caduta dall'alto; Caduta di materiale dall'alto o a livello; Punture, tagli, abrasioni; Urti, colpi, impatti, compressioni; Cesoiamenti, stritolamenti; Elettrocuzione; Getti, schizzi; Inalazione polveri, fibre.

Posa di pozzetto di ispezione (sottofase)

Posa e messa in esercizio di pozzetto di ispezione compreso il collegamento idraulico per l'adduzione e l'allontanamento delle acque fino al pozzetto di deviazione.

Macchine utilizzate:

1) Autocarro con gru.

Rischi generati dall'uso delle macchine:

Cesoiamenti, stritolamenti; Elettrocuzione; Getti, schizzi; Inalazione polveri, fibre; Incendi, esplosioni; Investimento, ribaltamento; Urti, colpi, impatti, compressioni; Rumore per "Operatore autocarro"; Vibrazioni per "Operatore autocarro".

Lavoratori impegnati:

1) Addetto alla posa di pozzetti prefabbricati;

Posa e messa in esercizio di vasca settica interrata di tipo Imhoff, compreso il collegamento idraulico per l'adduzione e l'allontanamento delle acque fino al pozzetto di deviazione.

Misure Preventive e Protettive, aggiuntive a quelle riportate nell'apposito successivo capitolo:

a) DPI: addetto alla posa di fossa biologica prefabbricata;

Prescrizioni Organizzative:

Devono essere forniti al lavoratore adeguati dispositivi di protezione individuale: **a)** casco; **b)** guanti; **c)** occhiali protettivi; **d)** calzature di sicurezza con suola antisdrucciolo e imperforabile; **e)** occhiali o visiera di sicurezza; **f)** otoprotettori.

Rischi a cui è esposto il lavoratore:

a) Caduta di materiale dall'alto o a livello;

Attrezzi utilizzati dal lavoratore:

a) Attrezzi manuali;
b) Scala semplice;

Rischi generati dall'uso degli attrezzi:

Punture, tagli, abrasioni; Urti, colpi, impatti, compressioni; Caduta dall'alto.

Pozzetti di ispezione e opere d'arte (sottofase)

Posa di pozzetti di ispezione prefabbricati.

Macchine utilizzate:

1) Dumper.

Rischi generati dall'uso delle macchine:
Cesoiamenti, stritolamenti; Inalazione polveri, fibre; Incendi, esplosioni; Investimento, ribaltamento; Rumore per "Operatore dumper"; Vibrazioni per "Operatore dumper".

Lavoratori impegnati:
1) Addetto alla posa pozzetti di ispezione e opere d'arte;
Addetto alla posa di pozzetti di ispezione prefabbricati.
Misure Preventive e Protettive, aggiuntive a quelle riportate nell'apposito successivo capitolo:
a) DPI: addetto alla posa pozzetti di ispezione e opere d'arte;

Prescrizioni Organizzative:

Devono essere forniti al lavoratore adeguati dispositivi di protezione individuale: **a)** casco; **b)** guanti; **c)** occhiali protettivi; **d)** calzature di sicurezza con suola antisdrucciolo e imperforabile; **e)** occhiali o visiera di sicurezza; **f)** otoprotettori.

Rischi a cui è esposto il lavoratore:
a) Caduta di materiale dall'alto o a livello;
b) Scivolamenti, cadute a livello;
Attrezzi utilizzati dal lavoratore:
a) Attrezzi manuali;
b) Scala semplice;
Rischi generati dall'uso degli attrezzi:
Punture, tagli, abrasioni; Urti, colpi, impatti, compressioni; Caduta dall'alto.

Posa di organi di intercettazione e regolazione (sottofase)

Posa di condutture in vetroresina, con sistema di giunzione Maschio/Bicchiere con doppio O-ring di tenuta, destinate alla distribuzione dell'acqua potabile in scavo a sezione obbligata, precedentemente eseguito, previa sistemazione del letto di posa con attrezzi manuali e attrezzature meccaniche.

Macchine utilizzate:
1) Autocarro con gru.
Rischi generati dall'uso delle macchine:
Cesoiamenti, stritolamenti; Elettrocuzione; Getti, schizzi; Inalazione polveri, fibre; Incendi, esplosioni; Investimento, ribaltamento; Urti, colpi, impatti, compressioni; Rumore per "Operatore autocarro"; Vibrazioni per "Operatore autocarro".

Lavoratori impegnati:
1) Addetto alla posa di conduttura idrica in vetroresina;
Addetto alla posa di condutture in vetroresina, con sistema di giunzione Maschio/Bicchiere con doppio O-ring di tenuta, destinate alla distribuzione dell'acqua potabile in scavo a sezione obbligata, precedentemente eseguito, previa sistemazione del letto di posa con attrezzi manuali e attrezzature meccaniche.
Misure Preventive e Protettive, aggiuntive a quelle riportate nell'apposito successivo capitolo:
a) DPI: addetto alla posa di conduttura idrica in vetroresina;

Prescrizioni Organizzative:

Devono essere forniti al lavoratore adeguati dispositivi di protezione individuale: **a)** casco; **b)** guanti; **c)** occhiali protettivi; **d)** calzature di sicurezza; **e)** mascherina antipolvere.

Rischi a cui è esposto il lavoratore:
a) Caduta di materiale dall'alto o a livello;
b) Scivolamenti, cadute a livello;
Attrezzi utilizzati dal lavoratore:
a) Attrezzi manuali;
b) Scala semplice;
Rischi generati dall'uso degli attrezzi:
Punture, tagli, abrasioni; Urti, colpi, impatti, compressioni; Caduta dall'alto.

Posa di conduttura idrica in ghisa (sottofase)

Posa di condutture in ghisa, con sistema di giunzione di tipo elastico automatico, destinate alla distribuzione dell'acqua potabile in scavo a sezione obbligata, precedentemente eseguito, previa sistemazione del letto di posa con attrezzi manuali e attrezzature meccaniche.

Macchine utilizzate:
1) Autocarro con gru.
Rischi generati dall'uso delle macchine:
Cesoiamenti, stritolamenti; Elettrocuzione; Getti, schizzi; Inalazione polveri, fibre; Incendi, esplosioni; Investimento, ribaltamento; Urti, colpi, impatti, compressioni; Rumore per "Operatore autocarro"; Vibrazioni per "Operatore

autocarro".

Lavoratori impegnati:

1) Addetto alla posa di conduttura idrica in ghisa;

Addetto alla posa di condutture in ghisa, con sistema di giunzione di tipo elastico automatico, destinate alla distribuzione dell'acqua potabile in scavo a sezione obbligata, precedentemente eseguito, previa sistemazione del letto di posa con attrezzi manuali e attrezzature meccaniche.

Misure Preventive e Protettive, aggiuntive a quelle riportate nell'apposito successivo capitolo:

a) DPI: addetto alla posa di conduttura idrica in ghisa;

Prescrizioni Organizzative:

Devono essere forniti al lavoratore adeguati dispositivi di protezione individuale: **a)** casco; **b)** guanti; **c)** occhiali protettivi; **d)** calzature di sicurezza; **e)** mascherina antipolvere.

Rischi a cui è esposto il lavoratore:

a) Caduta di materiale dall'alto o a livello;
b) Scivolamenti, cadute a livello;

Attrezzi utilizzati dal lavoratore:

a) Attrezzi manuali;
b) Scala semplice;

Rischi generati dall'uso degli attrezzi:

Punture, tagli, abrasioni; Urti, colpi, impatti, compressioni; Caduta dall'alto.

Posa di conduttura idrica in materie plastiche (sottofase)

Posa di condutture in materie plastiche, giuntate mediante saldatura per polifusione, destinate alla distribuzione dell'acqua potabile in scavo a sezione obbligata, precedentemente eseguito, previa sistemazione del letto di posa con attrezzi manuali e attrezzature meccaniche.

Macchine utilizzate:

1) Autocarro con gru.

Rischi generati dall'uso delle macchine:

Cesoiamenti, stritolamenti; Elettrocuzione; Getti, schizzi; Inalazione polveri, fibre; Incendi, esplosioni; Investimento, ribaltamento; Urti, colpi, impatti, compressioni; Rumore per "Operatore autocarro"; Vibrazioni per "Operatore autocarro".

Lavoratori impegnati:

1) Addetto alla posa di conduttura idrica in materie plastiche;

Addetto alla posa di condutture in materie plastiche, giuntate mediante saldatura per polifusione, destinate alla distribuzione dell'acqua potabile in scavo a sezione obbligata, precedentemente eseguito, previa sistemazione del letto di posa con attrezzi manuali e attrezzature meccaniche.

Misure Preventive e Protettive, aggiuntive a quelle riportate nell'apposito successivo capitolo:

a) DPI: addetto alla posa di conduttura idrica in materie plastiche;

Prescrizioni Organizzative:

Devono essere forniti al lavoratore adeguati dispositivi di protezione individuale: **a)** casco; **b)** guanti; **c)** occhiali protettivi; **d)** calzature di sicurezza; **e)** mascherina antipolvere.

Rischi a cui è esposto il lavoratore:

a) Caduta di materiale dall'alto o a livello;
b) Scivolamenti, cadute a livello;

Attrezzi utilizzati dal lavoratore:

a) Attrezzi manuali;
b) Saldatrice polifusione;
c) Scala semplice;

Rischi generati dall'uso degli attrezzi:

Punture, tagli, abrasioni; Urti, colpi, impatti, compressioni; Cesoiamenti, stritolamenti; Elettrocuzione; Inalazione fumi, gas, vapori; Caduta dall'alto.

Rinfianco con sabbia eseguito a macchina (sottofase)

Rinfianco con sabbia di tubazioni, pozzi o pozzetti eseguito a macchina con successiva compattazione del materiale con piastre vibranti.

Macchine utilizzate:

1) Escavatore mini.

Rischi generati dall'uso delle macchine:

Cesoiamenti, stritolamenti; Inalazione polveri, fibre; Incendi, esplosioni; Investimento, ribaltamento; Scivolamenti, cadute a livello; Vibrazioni per "Operatore escavatore"; Rumore per "Operatore escavatore".

Lavoratori impegnati:

1) Addetto al rinfianco con sabbia eseguito a macchina;

Addetto al rinfianco con sabbia di tubazioni, pozzi o pozzetti eseguito a macchina con successiva compattazione del materiale con piastre vibranti.

Misure Preventive e Protettive, aggiuntive a quelle riportate nell'apposito successivo capitolo:

a) DPI: addetto al rinfianco con sabbia eseguito a macchina;

Prescrizioni Organizzative:

Devono essere forniti al lavoratore adeguati dispositivi di protezione individuale: **a)** casco; **b)** guanti antivibrazioni; **c)** occhiali protettivi; **d)** calzature di sicurezza con suola antisdrucciolo e imperforabile; **e)** mascherina antipolvere; **f)** otoprotettori.

Rischi a cui è esposto il lavoratore:

a) Rumore;
b) Scivolamenti, cadute a livello;
c) Seppellimento, sprofondamento;
d) Vibrazioni;

Attrezzi utilizzati dal lavoratore:

a) Attrezzi manuali;
b) Andatoie e Passerelle;
c) Compattatore a piatto vibrante;

Rischi generati dall'uso degli attrezzi:

Punture, tagli, abrasioni; Urti, colpi, impatti, compressioni; Caduta dall'alto; Caduta di materiale dall'alto o a livello; Inalazione fumi, gas, vapori; Incendi, esplosioni.

Rinfianco con sabbia eseguito a mano (sottofase)

Rinfianco con sabbia di tubazioni, pozzi o pozzetti eseguito a mano con successiva compattazione del materiale con piastre vibranti.

Macchine utilizzate:

1) Autocarro.

Rischi generati dall'uso delle macchine:

Cesoiamenti, stritolamenti; Getti, schizzi; Inalazione polveri, fibre; Incendi, esplosioni; Investimento, ribaltamento; Urti, colpi, impatti, compressioni; Rumore per "Operatore autocarro"; Vibrazioni per "Operatore autocarro".

Lavoratori impegnati:

1) Addetto al rinfianco con sabbia eseguito a mano;

Addetto al rinfianco con sabbia di tubazioni, pozzi o pozzetti eseguito a mano con successiva compattazione del materiale con piastre vibranti.

Misure Preventive e Protettive, aggiuntive a quelle riportate nell'apposito successivo capitolo:

a) DPI: addetto al rinfianco con sabbia eseguito a mano;

Prescrizioni Organizzative:

Devono essere forniti al lavoratore adeguati dispositivi di protezione individuale: **a)** casco; **b)** guanti antivibrazioni; **c)** occhiali protettivi; **d)** calzature di sicurezza con suola antisdrucciolo e imperforabile; **e)** mascherina antipolvere; **f)** otoprotettori.

Rischi a cui è esposto il lavoratore:

a) Rumore;
b) Scivolamenti, cadute a livello;
c) Seppellimento, sprofondamento;
d) Vibrazioni;

Attrezzi utilizzati dal lavoratore:

a) Attrezzi manuali;
b) Andatoie e Passerelle;
c) Compattatore a piatto vibrante;

Rischi generati dall'uso degli attrezzi:

Punture, tagli, abrasioni; Urti, colpi, impatti, compressioni; Caduta dall'alto; Caduta di materiale dall'alto o a livello; Inalazione fumi, gas, vapori; Incendi, esplosioni.

Demolizione generale di strutture in c.a. eseguita con impiego di mezzi meccanici (sottofase)

Demolizione di strutture in c.a. eseguita con mezzi meccanici con o senza preventiva riduzione delle iperstatiche della struttura. Durante la fase lavorativa si prevede il trasporto del materiale di risulta, la cernita e l'accatastamento dei materiali eventualmente recuperabili.

Macchine utilizzate:

1) Autocarro;

2) Dumper;
3) Pala meccanica;
4) Escavatore con martello demolitore.

Rischi generati dall'uso delle macchine:

Cesoiamenti, stritolamenti; Getti, schizzi; Inalazione polveri, fibre; Incendi, esplosioni; Investimento, ribaltamento; Urti, colpi, impatti, compressioni; Rumore per "Operatore autocarro"; Vibrazioni per "Operatore autocarro"; Scivolamenti, cadute a livello; Caduta di materiale dall'alto o a livello; Elettrocuzione.

Lavoratori impegnati:

1) Addetto alla demolizione generale di strutture in c.a. eseguita con impiego di mezzi meccanici;

Addetto alla demolizione di strutture in c.a. eseguita con mezzi meccanici con o senza preventiva riduzione delle iperstatiche della struttura.

Misure Preventive e Protettive, aggiuntive a quelle riportate nell'apposito successivo capitolo:

a) DPI: addetto alla demolizione generale di strutture in c.a. eseguita con impiego di mezzi meccanici;

Prescrizioni Organizzative:

Devono essere forniti al lavoratore adeguati dispositivi di protezione individuale: **a)** guanti; **b)** casco; **c)** calzature di sicurezza con suola antiscivolo ed imperforabile; **d)** occhiali; **e)** otoprotettori.

Rischi a cui è esposto il lavoratore:

a) Seppellimento, sprofondamento;
b) Inalazione polveri, fibre;
c) Vibrazioni;
d) M.M.C. (sollevamento e trasporto);
e) Rumore;

Attrezzi utilizzati dal lavoratore:

a) Attrezzi manuali;
b) Centralina idraulica a motore;
c) Cesoie pneumatiche;
d) Compressore con motore endotermico;
e) Martello demolitore pneumatico;
f) Smerigliatrice angolare (flessibile);

Rischi generati dall'uso degli attrezzi:

Punture, tagli, abrasioni; Urti, colpi, impatti, compressioni; Cesoiamenti, stritolamenti; Inalazione fumi, gas, vapori; Scoppio; Incendi, esplosioni; Inalazione polveri, fibre; Scivolamenti, cadute a livello; Elettrocuzione.

Demolizione di strutture in c.a. (sottofase)

Demolizione di strutture in c.a.. Durante la fase lavorativa si prevede il trasporto del materiale di risulta, la cernita e l'accatastamento dei materiali eventualmente recuperabili.

Macchine utilizzate:

1) Autocarro.

Rischi generati dall'uso delle macchine:

Cesoiamenti, stritolamenti; Getti, schizzi; Inalazione polveri, fibre; Incendi, esplosioni; Investimento, ribaltamento; Urti, colpi, impatti, compressioni; Rumore per "Operatore autocarro"; Vibrazioni per "Operatore autocarro".

Lavoratori impegnati:

1) Addetto alla demolizione di strutture in c.a.;

Addetto alla demolizione di strutture in c.a.. Durante la fase lavorativa si prevede il trasporto del materiale di risulta, la cernita e l'accatastamento dei materiali eventualmente recuperabili.

Misure Preventive e Protettive, aggiuntive a quelle riportate nell'apposito successivo capitolo:

a) DPI: addetto alla demolizione di strutture in c.a.;

Prescrizioni Organizzative:

Devono essere forniti al lavoratore adeguati dispositivi di protezione individuale: **a)** guanti; **b)** casco; **c)** calzature di sicurezza con suola antiscivolo ed imperforabile; **d)** occhiali; **e)** otoprotettori.

Rischi a cui è esposto il lavoratore:

a) Seppellimento, sprofondamento;
b) Inalazione polveri, fibre;
c) Vibrazioni;
d) M.M.C. (sollevamento e trasporto);
e) Rumore;

Attrezzi utilizzati dal lavoratore:

a) Argano a bandiera;
b) Argano a cavalletto;
c) Attrezzi manuali;
d) Compressore con motore endotermico;

e) Martello demolitore pneumatico;
f) Smerigliatrice angolare (flessibile);

Rischi generati dall'uso degli attrezzi:

Caduta dall'alto; Caduta di materiale dall'alto o a livello; Punture, tagli, abrasioni; Urti, colpi, impatti, compressioni; Inalazione fumi, gas, vapori; Incendi, esplosioni; Scoppio; Inalazione polveri, fibre; Scivolamenti, cadute a livello; Elettrocuzione.

Demolizione generale di strutture in c.a. eseguita con impiego di mezzi meccanici (sottofase)

Demolizione di strutture in c.a. eseguita con mezzi meccanici con o senza preventiva riduzione delle iperstatiche della struttura. Durante la fase lavorativa si prevede il trasporto del materiale di risulta, la cernita e l'accatastamento dei materiali eventualmente recuperabili.

Macchine utilizzate:

1) Autocarro;
2) Dumper;
3) Pala meccanica;
4) Escavatore con martello demolitore.

Rischi generati dall'uso delle macchine:

Cesoiamenti, stritolamenti; Getti, schizzi; Inalazione polveri, fibre; Incendi, esplosioni; Investimento, ribaltamento; Urti, colpi, impatti, compressioni; Rumore per "Operatore autocarro"; Vibrazioni per "Operatore autocarro"; Scivolamenti, cadute a livello; Caduta di materiale dall'alto o a livello; Elettrocuzione.

Lavoratori impegnati:

1) Addetto alla demolizione generale di strutture in c.a. eseguita con impiego di mezzi meccanici;

Addetto alla demolizione di strutture in c.a. eseguita con mezzi meccanici con o senza preventiva riduzione delle iperstatiche della struttura.

Misure Preventive e Protettive, aggiuntive a quelle riportate nell'apposito successivo capitolo:

a) DPI: addetto alla demolizione generale di strutture in c.a. eseguita con impiego di mezzi meccanici;

Prescrizioni Organizzative:

Devono essere forniti al lavoratore adeguati dispositivi di protezione individuale: **a)** guanti; **b)** casco; **c)** calzature di sicurezza con suola antiscivolo ed imperforabile; **d)** occhiali; **e)** otoprotettori.

Rischi a cui è esposto il lavoratore:

a) Seppellimento, sprofondamento;
b) Inalazione polveri, fibre;
c) Vibrazioni;
d) M.M.C. (sollevamento e trasporto);
e) Rumore;

Attrezzi utilizzati dal lavoratore:

a) Attrezzi manuali;
b) Centralina idraulica a motore;
c) Cesoie pneumatiche;
d) Compressore con motore endotermico;
e) Martello demolitore pneumatico;
f) Smerigliatrice angolare (flessibile);

Rischi generati dall'uso degli attrezzi:

Punture, tagli, abrasioni; Urti, colpi, impatti, compressioni; Cesoiamenti, stritolamenti; Inalazione fumi, gas, vapori; Scoppio; Incendi, esplosioni; Inalazione polveri, fibre; Scivolamenti, cadute a livello; Elettrocuzione.

Rinterro di scavo (sottofase)

Rinterro e compattazione di scavi precedentemente eseguiti, a mano e/o con l'ausilio di mezzi meccanici.

Macchine utilizzate:

1) Escavatore mini.

Rischi generati dall'uso delle macchine:

Cesoiamenti, stritolamenti; Inalazione polveri, fibre; Incendi, esplosioni; Investimento, ribaltamento; Scivolamenti, cadute a livello; Vibrazioni per "Operatore escavatore"; Rumore per "Operatore escavatore".

Lavoratori impegnati:

1) Addetto al rinterro di scavo;

Addetto al rinterro e compattazione di scavi precedentemente eseguiti, a mano e/o con l'ausilio di mezzi meccanici.

Misure Preventive e Protettive, aggiuntive a quelle riportate nell'apposito successivo capitolo:

a) DPI: addetto al rinterro di scavo;

Prescrizioni Organizzative:

Devono essere forniti al lavoratore adeguati dispositivi di protezione individuale: **a)** casco; **b)** guanti; **c)** occhiali protettivi; **d)** calzature di sicurezza con suola antisdrucciolo e imperforabile; **e)** mascherina antipolvere; **f)** otoprotettori.

Rischi a cui è esposto il lavoratore:

a) Scivolamenti, cadute a livello;
b) Seppellimento, sprofondamento;

Attrezzi utilizzati dal lavoratore:

a) Attrezzi manuali;
b) Andatoie e Passerelle;

Rischi generati dall'uso degli attrezzi:

Punture, tagli, abrasioni; Urti, colpi, impatti, compressioni; Caduta dall'alto; Caduta di materiale dall'alto o a livello.

Formazione di fondazione stradale (sottofase)

Formazione per strati di fondazione stradale con pietrame calcareo informe e massicciata di pietrisco, compattazione eseguita con mezzi meccanici.

Macchine utilizzate:

1) Piastra Compattatrice.

Rischi generati dall'uso delle macchine:

Cesoiamenti, stritolamenti; Inalazione fumi, gas, vapori; Inalazione polveri, fibre; Incendi, esplosioni; Rumore per "Operatore Piastra compattatrice"; Vibrazioni per "Operatore piastra compattatrice".

Lavoratori impegnati:

1) Addetto alla formazione di fondazione stradale;

Addetto alla formazione per strati di fondazione stradale con pietrame calcareo informe e massicciata di pietrisco, compattazione eseguita con mezzi meccanici.

Misure Preventive e Protettive, aggiuntive a quelle riportate nell'apposito successivo capitolo:

a) DPI: addetto alla formazione di fondazione stradale;

Prescrizioni Organizzative:

Devono essere forniti al lavoratore adeguati dispositivi di protezione individuale: **a)** casco; **b)** calzature di sicurezza; **c)** occhiali; **d)** guanti; **e)** maschera per la protezione delle vie respiratorie; **f)** otoprotettori; **g)** indumenti protettivi; **h)** indumenti ad alta visibilità.

Rischi a cui è esposto il lavoratore:

a) Investimento, ribaltamento;
b) Rumore;

Attrezzi utilizzati dal lavoratore:

a) Attrezzi manuali;

Rischi generati dall'uso degli attrezzi:

Punture, tagli, abrasioni; Urti, colpi, impatti, compressioni.

Realizzazione di pavimentazione in basolato (sottofase)

Realizzazione di pavimentazione in cubetti di pietra lavica e/o porfido, riempimento parziale con sabbia e ghiaia, realizzazione di massetto e posa finale della pavimentazionone.

Macchine utilizzate:

1) Dumper.

Rischi generati dall'uso delle macchine:

Cesoiamenti, stritolamenti; Inalazione polveri, fibre; Incendi, esplosioni; Investimento, ribaltamento; Rumore per "Operatore dumper"; Vibrazioni per "Operatore dumper".

Lavoratori impegnati:

1) Addetto alla posa di pavimentazione in basolato;

Addetto alla realizzazione di marciapiede, eseguito mediante la preventiva posa in opera di cordoli in calcestruzzo prefabbricato, riempimento parziale con sabbia e ghiaia, realizzazione di massetto e posa finale della pavimentazione.

Misure Preventive e Protettive, aggiuntive a quelle riportate nell'apposito successivo capitolo:

a) DPI: addetto alla realizzazione di marciapiedi;

Prescrizioni Organizzative:

Devono essere forniti al lavoratore adeguati dispositivi di protezione individuale: **a)** casco; **b)** calzature di sicurezza; **c)** occhiali; **d)** guanti; **e)** maschera per la protezione delle vie respiratorie; **f)** otoprotettori; **g)** indumenti protettivi; **h)** indumenti ad alta visibilità.

Rischi a cui è esposto il lavoratore:

a) Investimento, ribaltamento;
b) Vibrazioni;
c) Chimico;
d) M.M.C. (sollevamento e trasporto);
e) Rumore;

Attrezzi utilizzati dal lavoratore:

a) Attrezzi manuali;

Rischi generati dall'uso degli attrezzi:

Punture, tagli, abrasioni; Urti, colpi, impatti, compressioni.

Realizzazione di pavimentazione in cubetti di pietra lavica e/o porfido (sottofase)

Realizzazione di pavimentazione in cubetti di pietra lavica e/o porfido, riempimento parziale con sabbia e ghiaia, realizzazione di massetto e posa finale della pavimentazionone.

Macchine utilizzate:

1) Dumper.

Rischi generati dall'uso delle macchine:

Cesoiamenti, stritolamenti; Inalazione polveri, fibre; Incendi, esplosioni; Investimento, ribaltamento; Rumore per "Operatore dumper"; Vibrazioni per "Operatore dumper".

Lavoratori impegnati:

1) Addetto alla posa di cubetti di pietra lavica e/o porfido;

Addetto alla realizzazione di marciapiede, eseguito mediante la preventiva posa in opera di cordoli in calcestruzzo prefabbricato, riempimento parziale con sabbia e ghiaia, realizzazione di massetto e posa finale della pavimentazione.

Misure Preventive e Protettive, aggiuntive a quelle riportate nell'apposito successivo capitolo:

a) DPI: addetto alla realizzazione di marciapiedi;

Prescrizioni Organizzative:

Devono essere forniti al lavoratore adeguati dispositivi di protezione individuale: **a)** casco; **b)** calzature di sicurezza; **c)** occhiali; **d)** guanti; **e)** maschera per la protezione delle vie respiratorie; **f)** otoprotettori; **g)** indumenti protettivi; **h)** indumenti ad alta visibilità.

Rischi a cui è esposto il lavoratore:

a) Investimento, ribaltamento;
b) Vibrazioni;
c) Chimico;
d) M.M.C. (sollevamento e trasporto);
e) Rumore;

Attrezzi utilizzati dal lavoratore:

a) Attrezzi manuali;

Rischi generati dall'uso degli attrezzi:

Punture, tagli, abrasioni; Urti, colpi, impatti, compressioni.

Installazione organi di manovra con realizzazione manufatto (PRV, saracinesche e/o pezzi speciali)

La Lavorazione è suddivisa nelle seguenti Fasi e Sottofasi:

Pavimentazione in Conglomerato Bituminoso

Tracciamento dell'asse di scavo
Taglio di asfalto di carreggiata stradale
Asportazione di strato di usura e collegamento
Allestimento di cantiere temporaneo su strada
Allestimento di servizi sanitari del cantiere
Demolizione fondazione stradale
Scavo a sezione obbligata
Getto in calcestruzzo per opere non strutturali
Posa di pozzetto di ispezione
Posa di organi di intercettazione e regolazione
Rinterro di scavo

Formazione di fondazione stradale
Formazione di manto di usura e collegamento
Smobilizzo del cantiere
Pavimentazione in Basolato
Rimozione di pavimentazione in basoli
Demolizione fondazione stradale
Scavo a sezione obbligata
Allestimento di cantiere temporaneo su strada
Allestimento di servizi sanitari del cantiere
Getto in calcestruzzo per opere non strutturali
Posa di pozzetto di ispezione
Posa di organi di intercettazione e regolazione
Rinterro di scavo
Formazione di fondazione stradale
Realizzazione di pavimentazione in basolato
Smobilizzo del cantiere
Pavimentazione in Cubetti
Rimozione di pavimentazione in cubetti di pietra lavica e/o porfido
Demolizione fondazione stradale
Scavo a sezione obbligata
Allestimento di cantiere temporaneo su strada
Allestimento di servizi sanitari del cantiere
Getto in calcestruzzo per opere non strutturali
Posa di pozzetto di ispezione
Posa di organi di intercettazione e regolazione
Rinterro di scavo
Formazione di fondazione stradale
Realizzazione di pavimentazione in cubetti di pietra lavica e/o porfido
Smobilizzo del cantiere

Pavimentazione in Conglomerato Bituminoso (fase)

Tracciamento dell'asse di scavo (sottofase)

Il tracciamento dell'asse di scavo avviene tracciando sul terreno una serie di punti fissi di direzione, che si trovavano esattamente sulla direttrice di avanzamento.

Lavoratori impegnati:

1) Addetto al tracciamento dell'asse di scavo;
Addetto al tracciamento dell'asse di scavo. Il tracciamento dell'asse di scavo avviene tracciando sul terreno una serie di punti fissi di direzione, che si trovavano esattamente sulla direttrice di avanzamento.

Misure Preventive e Protettive, aggiuntive a quelle riportate nell'apposito successivo capitolo:

a) DPI: addetto al tracciamento dell'asse di scavo;

Prescrizioni Organizzative:

Devono essere forniti al lavoratore adeguati dispositivi di protezione individuale: **a)** casco; **b)** guanti; **c)** occhiali protettivi; **d)** calzature di sicurezza con suola antisdrucciolo e imperforabile; **e)** mascherina antipolvere; **f)** otoprotettori.

Rischi a cui è esposto il lavoratore:

a) Scivolamenti, cadute a livello;

Attrezzi utilizzati dal lavoratore:

a) Attrezzi manuali;

Rischi generati dall'uso degli attrezzi:

Punture, tagli, abrasioni; Urti, colpi, impatti, compressioni.

Taglio di asfalto di carreggiata stradale (sottofase)

Taglio dell'asfalto della carreggiata stradale eseguito con l'ausilio di attrezzi meccanici.

Macchine utilizzate:

1) Autocarro;

2) Escavatore.

Rischi generati dall'uso delle macchine:

Cesoiamenti, stritolamenti; Getti, schizzi; Inalazione polveri, fibre; Incendi, esplosioni; Investimento, ribaltamento; Urti, colpi, impatti, compressioni; Rumore per "Operatore autocarro"; Vibrazioni per "Operatore autocarro"; Elettrocuzione; Scivolamenti, cadute a livello.

Lavoratori impegnati:

1) Addetto al taglio di asfalto di carreggiata stradale;

Addetto al taglio dell'asfalto della carreggiata stradale eseguito con l'ausilio di attrezzi meccanici.

Misure Preventive e Protettive, aggiuntive a quelle riportate nell'apposito successivo capitolo:

a) DPI: addetto al taglio di asfalto di carreggiata stradale;

Prescrizioni Organizzative:

Devono essere forniti al lavoratore adeguati dispositivi di protezione individuale: **a)** guanti; **b)** casco; **c)** occhiali o schermi facciali protettivi; **d)** calzature di sicurezza con suola antisdrucciolo e imperforabile e puntale d'acciaio; **e)** otoprotettori.

Rischi a cui è esposto il lavoratore:

a) Investimento, ribaltamento;
b) Rumore;
c) Vibrazioni;

Attrezzi utilizzati dal lavoratore:

a) Attrezzi manuali;
b) Tagliasfalto a disco;

Rischi generati dall'uso degli attrezzi:

Punture, tagli, abrasioni; Urti, colpi, impatti, compressioni; Getti, schizzi; Incendi, esplosioni; Investimento, ribaltamento; Scivolamenti, cadute a livello.

Asportazione di strato di usura e collegamento (sottofase)

Asportazione dello strato d'usura e collegamento mediante mezzi meccanici ed allontanamento dei materiali di risulta.

Macchine utilizzate:

1) Scarificatrice;
2) Autocarro.

Rischi generati dall'uso delle macchine:

Cesoiamenti, stritolamenti; Inalazione fumi, gas, vapori; Incendi, esplosioni; Investimento, ribaltamento; Urti, colpi, impatti, compressioni; Rumore per "Addetto scarificatrice (fresa)"; Vibrazioni per "Addetto scarificatrice (fresa)"; Getti, schizzi; Inalazione polveri, fibre.

Lavoratori impegnati:

1) Addetto all'asportazione di strato di usura e collegamento;

Addetto all'asportazione dello strato d'usura e collegamento mediante mezzi meccanici ed allontanamento dei materiali di risulta.

Misure Preventive e Protettive, aggiuntive a quelle riportate nell'apposito successivo capitolo:

a) DPI: addetto all'asportazione di strato di usura e collegamento;

Prescrizioni Organizzative:

Devono essere forniti al lavoratore adeguati dispositivi di protezione individuale: **a)** casco; **b)** calzature di sicurezza; **c)** occhiali; **d)** guanti; **e)** maschera per la protezione delle vie respiratorie; **f)** otoprotettori; **g)** indumenti protettivi; **h)** indumenti ad alta visibilità.

Rischi a cui è esposto il lavoratore:

a) Investimento, ribaltamento;
b) Vibrazioni;
c) Rumore;

Attrezzi utilizzati dal lavoratore:

a) Attrezzi manuali;

Rischi generati dall'uso degli attrezzi:

Punture, tagli, abrasioni; Urti, colpi, impatti, compressioni.

Allestimento di cantiere temporaneo su strada (sottofase)

Allestimento di un cantiere temporaneo lungo una strada carrabile.

Macchine utilizzate:

1) Autocarro con gru.

Rischi generati dall'uso delle macchine:

Cesoiamenti, stritolamenti; Elettrocuzione; Getti, schizzi; Inalazione polveri, fibre; Incendi, esplosioni; Investimento,

ribaltamento; Urti, colpi, impatti, compressioni; Rumore per "Operatore autocarro"; Vibrazioni per "Operatore autocarro".

Lavoratori impegnati:

1) Addetto all'allestimento di cantiere temporaneo su strada;
Addetto all'allestimento di un cantiere temporaneo lungo una strada carrabile senza interruzione del servizio.

Misure Preventive e Protettive, aggiuntive a quelle riportate nell'apposito successivo capitolo:

a) DPI: addetto all'allestimento di cantiere temporaneo su strada;

Prescrizioni Organizzative:

Devono essere forniti al lavoratore adeguati dispositivi di protezione individuale: **a)** casco; **b)** guanti; **c)** occhiali a tenuta; **d)** mascherina antipolvere; **e)** indumenti ad alta visibilità; **f)** calzature di sicurezza con suola imperforabile.

Rischi a cui è esposto il lavoratore:

a) Investimento, ribaltamento;
b) Rumore;

Attrezzi utilizzati dal lavoratore:

a) Attrezzi manuali;
b) Scala semplice;
c) Sega circolare;
d) Smerigliatrice angolare (flessibile);
e) Trapano elettrico;

Rischi generati dall'uso degli attrezzi:

Punture, tagli, abrasioni; Urti, colpi, impatti, compressioni; Caduta dall'alto; Movimentazione manuale dei carichi; Elettrocuzione; Inalazione polveri, fibre; Scivolamenti, cadute a livello; Ustioni.

Allestimento di servizi sanitari del cantiere (sottofase)

Allestimento di servizi sanitari costituiti dai locali necessari all'attività di primo soccorso in cantiere.

Macchine utilizzate:

1) Autocarro con gru.

Rischi generati dall'uso delle macchine:

Cesoiamenti, stritolamenti; Elettrocuzione; Getti, schizzi; Inalazione polveri, fibre; Incendi, esplosioni; Investimento, ribaltamento; Urti, colpi, impatti, compressioni; Rumore per "Operatore autocarro"; Vibrazioni per "Operatore autocarro".

Lavoratori impegnati:

1) Addetto all'allestimento di servizi sanitari del cantiere;
Addetto all'allestimento di servizi sanitari costituiti dai locali necessari all'attività di primo soccorso in cantiere.

Misure Preventive e Protettive, aggiuntive a quelle riportate nell'apposito successivo capitolo:

a) DPI: addetto all'allestimento di servizi sanitari del cantiere;

Prescrizioni Organizzative:

Devono essere forniti ai lavoratori adeguati dispositivi di protezione individuale: **a)** casco; **b)** guanti; **c)** calzature di sicurezza con suola antisdrucciolo e imperforabile; **d)** occhiali di sicurezza.

Rischi a cui è esposto il lavoratore:

a) Caduta di materiale dall'alto o a livello;

Attrezzi utilizzati dal lavoratore:

a) Attrezzi manuali;
b) Scala semplice;
c) Sega circolare;
d) Smerigliatrice angolare (flessibile);
e) Trapano elettrico;

Rischi generati dall'uso degli attrezzi:

Punture, tagli, abrasioni; Urti, colpi, impatti, compressioni; Caduta dall'alto; Elettrocuzione; Inalazione polveri, fibre; Scivolamenti, cadute a livello.

Demolizione fondazione stradale (sottofase)

Demolizione di fondazione stradale. Durante la fase lavorativa si prevede il trasporto del materiale di risulta, la cernita e l'accatastamento dei materiali eventualmente recuperabili.

Macchine utilizzate:

1) Autocarro;
2) Dumper;
3) Pala meccanica.

Rischi generati dall'uso delle macchine:

Cesoiamenti, stritolamenti; Getti, schizzi; Inalazione polveri, fibre; Incendi, esplosioni; Investimento, ribaltamento; Urti, colpi, impatti, compressioni; Rumore per "Operatore autocarro"; Vibrazioni per "Operatore autocarro"; Scivolamenti, cadute a livello.

Lavoratori impegnati:

1) Addetto alla demolizione di fondazione stradale;
Addetto alla demolizione generale di tompagnature. Durante la fase lavorativa si prevede il trasporto del materiale di risulta, la cernita e l'accatastamento dei materiali eventualmente recuperabili.

Misure Preventive e Protettive, aggiuntive a quelle riportate nell'apposito successivo capitolo:

a) DPI: addetto alla demolizione generale di tompagnature;

Prescrizioni Organizzative:

Devono essere forniti al lavoratore adeguati dispositivi di protezione individuale: **a)** guanti; **b)** casco; **c)** calzature di sicurezza con suola antiscivolo ed imperforabile; **d)** occhiali; **e)** otoprotettori.

Rischi a cui è esposto il lavoratore:

a) Caduta dall'alto;
b) Inalazione polveri, fibre;
c) Vibrazioni;
d) M.M.C. (sollevamento e trasporto);
e) Rumore;

Attrezzi utilizzati dal lavoratore:

a) Argano a bandiera;
b) Argano a cavalletto;
c) Attrezzi manuali;
d) Martello demolitore elettrico;
e) Ponteggio metallico fisso;
f) Scala semplice;

Rischi generati dall'uso degli attrezzi:

Caduta dall'alto; Caduta di materiale dall'alto o a livello; Punture, tagli, abrasioni; Urti, colpi, impatti, compressioni; Elettrocuzione; Inalazione polveri, fibre; Scivolamenti, cadute a livello.

Scavo a sezione obbligata (sottofase)

Scavi a sezione obbligata, eseguiti a cielo aperto o all'interno di edifici con mezzi meccanici.

Macchine utilizzate:

1) Escavatore.

Rischi generati dall'uso delle macchine:

Cesoiamenti, stritolamenti; Elettrocuzione; Inalazione polveri, fibre; Incendi, esplosioni; Investimento, ribaltamento; Scivolamenti, cadute a livello; Vibrazioni per "Operatore escavatore"; Rumore per "Operatore escavatore".

Lavoratori impegnati:

1) Addetto allo scavo a sezione obbligata;
Addetto alla esecuzione di scavi a sezione obbligata, eseguiti a cielo aperto o all'interno di edifici con mezzi meccanici.

Misure Preventive e Protettive, aggiuntive a quelle riportate nell'apposito successivo capitolo:

a) DPI: addetto allo scavo a sezione obbligata;

Prescrizioni Organizzative:

Devono essere forniti al lavoratore adeguati dispositivi di protezione individuale: **a)** casco; **b)** guanti; **c)** occhiali protettivi; **d)** calzature di sicurezza con suola antisdrucciolo e imperforabile; **e)** mascherina antipolvere; **f)** otoprotettori.

Rischi a cui è esposto il lavoratore:

a) Scivolamenti, cadute a livello;
b) Seppellimento, sprofondamento;

Attrezzi utilizzati dal lavoratore:

a) Attrezzi manuali;
b) Andatoie e Passerelle;
c) Scala semplice;

Rischi generati dall'uso degli attrezzi:

Punture, tagli, abrasioni; Urti, colpi, impatti, compressioni; Caduta dall'alto; Caduta di materiale dall'alto o a livello.

Getto in calcestruzzo per opere non strutturali (sottofase)

Esecuzione di getti in calcestruzzo per la realizzazione di opere non strutturali.

Lavoratori impegnati:

1) Addetto al getto in calcestruzzo per opere non strutturali;

Addetto all'esecuzione di getti in calcestruzzo per la realizzazione di opere non strutturali.

Misure Preventive e Protettive, aggiuntive a quelle riportate nell'apposito successivo capitolo:

a) DPI: addetto al getto in calcestruzzo per opere non strutturali;

Prescrizioni Organizzative:

Devono essere forniti al lavoratore adeguati dispositivi di protezione individuale: **a)** guanti; **b)** casco; **c)** stivali di sicurezza; **d)** cinture di sicurezza; **e)** indumenti protettivi (tute).

Rischi a cui è esposto il lavoratore:

a) M.M.C. (sollevamento e trasporto);
b) Chimico;
c) Rumore;

Attrezzi utilizzati dal lavoratore:

a) Andatoie e Passerelle;
b) Attrezzi manuali;
c) Betoniera a bicchiere;

Rischi generati dall'uso degli attrezzi:

Caduta dall'alto; Caduta di materiale dall'alto o a livello; Punture, tagli, abrasioni; Urti, colpi, impatti, compressioni; Cesoiamenti, stritolamenti; Elettrocuzione; Getti, schizzi; Inalazione polveri, fibre.

Posa di pozzetto di ispezione (sottofase)

Posa e messa in esercizio di pozzetto di ispezione compreso il collegamento idraulico per l'adduzione e l'allontanamento delle acque fino al pozzetto di deviazione.

Macchine utilizzate:

1) Autocarro con gru.

Rischi generati dall'uso delle macchine:

Cesoiamenti, stritolamenti; Elettrocuzione; Getti, schizzi; Inalazione polveri, fibre; Incendi, esplosioni; Investimento, ribaltamento; Urti, colpi, impatti, compressioni; Rumore per "Operatore autocarro"; Vibrazioni per "Operatore autocarro".

Lavoratori impegnati:

1) Addetto alla posa di pozzetti prefabbricati;

Posa e messa in esercizio di vasca settica interrata di tipo Imhoff, compreso il collegamento idraulico per l'adduzione e l'allontanamento delle acque fino al pozzetto di deviazione.

Misure Preventive e Protettive, aggiuntive a quelle riportate nell'apposito successivo capitolo:

a) DPI: addetto alla posa di fossa biologica prefabbricata;

Prescrizioni Organizzative:

Devono essere forniti al lavoratore adeguati dispositivi di protezione individuale: **a)** casco; **b)** guanti; **c)** occhiali protettivi; **d)** calzature di sicurezza con suola antisdrucciolo e imperforabile; **e)** occhiali o visiera di sicurezza; **f)** otoprotettori.

Rischi a cui è esposto il lavoratore:

a) Caduta di materiale dall'alto o a livello;

Attrezzi utilizzati dal lavoratore:

a) Attrezzi manuali;
b) Scala semplice;

Rischi generati dall'uso degli attrezzi:

Punture, tagli, abrasioni; Urti, colpi, impatti, compressioni; Caduta dall'alto.

Posa di organi di intercettazione e regolazione (sottofase)

Posa di organi di manovra, destinati alla distribuzione dell'acqua potabile in scavo a sezione obbligata, precedentemente eseguito, previa sistemazione del letto di posa con attrezzi manuali e attrezzature meccaniche.

Macchine utilizzate:

1) Autocarro con gru.

Rischi generati dall'uso delle macchine:

Cesoiamenti, stritolamenti; Elettrocuzione; Getti, schizzi; Inalazione polveri, fibre; Incendi, esplosioni; Investimento, ribaltamento; Urti, colpi, impatti, compressioni; Rumore per "Operatore autocarro"; Vibrazioni per "Operatore autocarro".

Lavoratori impegnati:

1) Addetto alla posa di conduttura idrica ;

Addetto alla posa di condutture in vetroresina, con sistema di giunzione Maschio/Bicchiere con doppio O-ring di tenuta, destinate alla distribuzione dell'acqua potabile in scavo a sezione obbligata, precedentemente eseguito, previa sistemazione del letto di posa con attrezzi manuali e attrezzature meccaniche.

Misure Preventive e Protettive, aggiuntive a quelle riportate nell'apposito successivo capitolo:

a) DPI: addetto alla posa di conduttura idrica in vetroresina;

Prescrizioni Organizzative:

Devono essere forniti al lavoratore adeguati dispositivi di protezione individuale: **a)** casco; **b)** guanti; **c)** occhiali protettivi; **d)** calzature di sicurezza; **e)** mascherina antipolvere.

Rischi a cui è esposto il lavoratore:

a) Caduta di materiale dall'alto o a livello;
b) Scivolamenti, cadute a livello;

Attrezzi utilizzati dal lavoratore:

a) Attrezzi manuali;
b) Scala semplice;

Rischi generati dall'uso degli attrezzi:

Punture, tagli, abrasioni; Urti, colpi, impatti, compressioni; Caduta dall'alto.

Rinterro di scavo (sottofase)

Rinterro e compattazione di scavi precedentemente eseguiti, a mano e/o con l'ausilio di mezzi meccanici.

Macchine utilizzate:

1) Escavatore mini.

Rischi generati dall'uso delle macchine:

Cesoiamenti, stritolamenti; Inalazione polveri, fibre; Incendi, esplosioni; Investimento, ribaltamento; Scivolamenti, cadute a livello; Vibrazioni per "Operatore escavatore"; Rumore per "Operatore escavatore".

Lavoratori impegnati:

1) Addetto al rinterro di scavo;

Addetto al rinterro e compattazione di scavi precedentemente eseguiti, a mano e/o con l'ausilio di mezzi meccanici.

Misure Preventive e Protettive, aggiuntive a quelle riportate nell'apposito successivo capitolo:

a) DPI: addetto al rinterro di scavo;

Prescrizioni Organizzative:

Devono essere forniti al lavoratore adeguati dispositivi di protezione individuale: **a)** casco; **b)** guanti; **c)** occhiali protettivi; **d)** calzature di sicurezza con suola antisdrucciolo e imperforabile; **e)** mascherina antipolvere; **f)** otoprotettori.

Rischi a cui è esposto il lavoratore:

a) Scivolamenti, cadute a livello;
b) Seppellimento, sprofondamento;

Attrezzi utilizzati dal lavoratore:

a) Attrezzi manuali;
b) Andatoie e Passerelle;

Rischi generati dall'uso degli attrezzi:

Punture, tagli, abrasioni; Urti, colpi, impatti, compressioni; Caduta dall'alto; Caduta di materiale dall'alto o a livello.

Formazione di fondazione stradale (sottofase)

Formazione per strati di fondazione stradale con pietrame calcareo informe e massicciata di pietrisco, compattazione eseguita con mezzi meccanici.

Macchine utilizzate:

1) Piastra Compattatrice.

Rischi generati dall'uso delle macchine:

Cesoiamenti, stritolamenti; Inalazione fumi, gas, vapori; Inalazione polveri, fibre; Incendi, esplosioni; Rumore per "Operatore Piastra compattatrice"; Vibrazioni per "Operatore piastra compattatrice".

Lavoratori impegnati:

1) Addetto alla formazione di fondazione stradale;

Addetto alla formazione per strati di fondazione stradale con pietrame calcareo informe e massicciata di pietrisco, compattazione eseguita con mezzi meccanici.

Misure Preventive e Protettive, aggiuntive a quelle riportate nell'apposito successivo capitolo:

a) DPI: addetto alla formazione di fondazione stradale;

Prescrizioni Organizzative:

Devono essere forniti al lavoratore adeguati dispositivi di protezione individuale: **a)** casco; **b)** calzature di sicurezza; **c)** occhiali; **d)** guanti; **e)** maschera per la protezione delle vie respiratorie; **f)** otoprotettori; **g)** indumenti protettivi; **h)** indumenti ad alta visibilità.

Rischi a cui è esposto il lavoratore:

a) Investimento, ribaltamento;

b) Rumore;

Attrezzi utilizzati dal lavoratore:

a) Attrezzi manuali;

Rischi generati dall'uso degli attrezzi:

Punture, tagli, abrasioni; Urti, colpi, impatti, compressioni.

Formazione di manto di usura e collegamento (sottofase)

Formazione di manto stradale in conglomerato bituminoso mediante esecuzione di strato/i di collegamento e strato di usura, stesi e compattati con mezzi meccanici.

Macchine utilizzate:

1) Rullo compressore;
2) Finitrice.

Rischi generati dall'uso delle macchine:

Cesoiamenti, stritolamenti; Inalazione fumi, gas, vapori; Inalazione polveri, fibre; Incendi, esplosioni; Investimento, ribaltamento; Rumore per "Operatore rullo compressore"; Vibrazioni per "Operatore rullo compressore"; Scivolamenti, cadute a livello.

Lavoratori impegnati:

1) Addetto alla formazione di manto di usura e collegamento;

Addetto alla formazione di manto stradale in conglomerato bituminoso mediante esecuzione di strato/i di collegamento e strato di usura, stesi e compattiti con mezzi meccanici.

Misure Preventive e Protettive, aggiuntive a quelle riportate nell'apposito successivo capitolo:

a) DPI: addetto alla formazione di manto di usura e collegamento;

Prescrizioni Organizzative:

Devono essere forniti al lavoratore adeguati dispositivi di protezione individuale: **a)** casco; **b)** calzature di sicurezza; **c)** occhiali; **d)** guanti; **e)** maschera per la protezione delle vie respiratorie; **f)** otoprotettori; **g)** indumenti protettivi; **h)** indumenti ad alta visibilità.

Rischi a cui è esposto il lavoratore:

a) Investimento, ribaltamento;
b) Ustioni;
c) Cancerogeno e mutageno;

Attrezzi utilizzati dal lavoratore:

a) Attrezzi manuali;

Rischi generati dall'uso degli attrezzi:

Punture, tagli, abrasioni; Urti, colpi, impatti, compressioni.

Smobilizzo del cantiere (sottofase)

Smobilizzo del cantiere realizzato attraverso lo smontaggio delle postazioni di lavoro fisse, di tutti gli impianti di cantiere, delle opere provvisionali e di protezione e della recinzione posta in opera all'insediamento del cantiere stesso.

Macchine utilizzate:

1) Autocarro con gru.

Rischi generati dall'uso delle macchine:

Cesoiamenti, stritolamenti; Elettrocuzione; Getti, schizzi; Inalazione polveri, fibre; Incendi, esplosioni; Investimento, ribaltamento; Urti, colpi, impatti, compressioni; Rumore per "Operatore autocarro"; Vibrazioni per "Operatore autocarro".

Lavoratori impegnati:

1) Addetto allo smobilizzo del cantiere;

Addetto allo smobilizzo del cantiere realizzato attraverso lo smontaggio delle postazioni di lavoro fisse, di tutti gli impianti di cantiere, delle opere provvisionali e di protezione e della recinzione posta in opera all'insediamento del cantiere stesso.

Misure Preventive e Protettive, aggiuntive a quelle riportate nell'apposito successivo capitolo:

a) DPI: addetto allo smobilizzo del cantiere;

Prescrizioni Organizzative:

Devono essere forniti ai lavoratori adeguati dispositivi di protezione individuale: **a)** casco; **b)** guanti; **c)** calzature di sicurezza con suola antisdrucciolo e imperforabile; **d)** occhiali di sicurezza.

Rischi a cui è esposto il lavoratore:

a) Caduta di materiale dall'alto o a livello;

Attrezzi utilizzati dal lavoratore:

a) Attrezzi manuali;
b) Scala doppia;
c) Scala semplice;

d) Smerigliatrice angolare (flessibile);
e) Trapano elettrico;

Rischi generati dall'uso degli attrezzi:

Punture, tagli, abrasioni; Urti, colpi, impatti, compressioni; Caduta dall'alto; Cesoiamenti, stritolamenti; Elettrocuzione; Inalazione polveri, fibre.

Pavimentazione in Basolato (fase)

Rimozione di pavimentazione in basoli (sottofase)

Rimozione di pavimentazione in basoli. Durante la fase lavorativa si prevede il trasporto del materiale di risulta, la cernita e l'accatastamento dei materiali eventualmente recuperabili.

Macchine utilizzate:

1) Autocarro.

Rischi generati dall'uso delle macchine:

Cesoiamenti, stritolamenti; Getti, schizzi; Inalazione polveri, fibre; Incendi, esplosioni; Investimento, ribaltamento; Urti, colpi, impatti, compressioni; Rumore per "Operatore autocarro"; Vibrazioni per "Operatore autocarro".

Lavoratori impegnati:

1) Addetto alla rimozione di pavimenti esterni;

Addetto alla rimozione di pavimenti esterni. Durante la fase lavorativa si prevede il trasporto del materiale di risulta, la cernita e l'accatastamento dei materiali eventualmente recuperabili.

Misure Preventive e Protettive, aggiuntive a quelle riportate nell'apposito successivo capitolo:

a) DPI: addetto alla rimozione di pavimenti esterni;

Prescrizioni Organizzative:

Devono essere forniti al lavoratore adeguati dispositivi di protezione individuale: **a)** guanti; **b)** casco; **c)** calzature di sicurezza con suola antiscivolo ed imperforabile; **d)** occhiali; **e)** otoprotettori.

Rischi a cui è esposto il lavoratore:

a) Caduta di materiale dall'alto o a livello;
b) Vibrazioni;
c) M.M.C. (sollevamento e trasporto);
d) Rumore;

Attrezzi utilizzati dal lavoratore:

a) Attrezzi manuali;
b) Martello demolitore elettrico;

Rischi generati dall'uso degli attrezzi:

Punture, tagli, abrasioni; Urti, colpi, impatti, compressioni; Elettrocuzione; Inalazione polveri, fibre.

Demolizione fondazione stradale (sottofase)

Demolizione di fondazione stradale. Durante la fase lavorativa si prevede il trasporto del materiale di risulta, la cernita e l'accatastamento dei materiali eventualmente recuperabili.

Macchine utilizzate:

1) Autocarro;
2) Dumper;
3) Pala meccanica.

Rischi generati dall'uso delle macchine:

Cesoiamenti, stritolamenti; Getti, schizzi; Inalazione polveri, fibre; Incendi, esplosioni; Investimento, ribaltamento; Urti, colpi, impatti, compressioni; Rumore per "Operatore autocarro"; Vibrazioni per "Operatore autocarro"; Scivolamenti, cadute a livello.

Lavoratori impegnati:

1) Addetto alla demolizione di fondazione stradale;

Addetto alla demolizione generale di tompagnature. Durante la fase lavorativa si prevede il trasporto del materiale di risulta, la cernita e l'accatastamento dei materiali eventualmente recuperabili.

Misure Preventive e Protettive, aggiuntive a quelle riportate nell'apposito successivo capitolo:

a) DPI: addetto alla demolizione generale di tompagnature;

Prescrizioni Organizzative:

Devono essere forniti al lavoratore adeguati dispositivi di protezione individuale: **a)** guanti; **b)** casco; **c)** calzature di sicurezza con suola antiscivolo ed imperforabile; **d)** occhiali; **e)** otoprotettori.

Rischi a cui è esposto il lavoratore:

a) Caduta dall'alto;

b) Inalazione polveri, fibre;
c) Vibrazioni;
d) M.M.C. (sollevamento e trasporto);
e) Rumore;

Attrezzi utilizzati dal lavoratore:

a) Argano a bandiera;
b) Argano a cavalletto;
c) Attrezzi manuali;
d) Martello demolitore elettrico;
e) Ponteggio metallico fisso;
f) Scala semplice;

Rischi generati dall'uso degli attrezzi:

Caduta dall'alto; Caduta di materiale dall'alto o a livello; Punture, tagli, abrasioni; Urti, colpi, impatti, compressioni; Elettrocuzione; Inalazione polveri, fibre; Scivolamenti, cadute a livello.

Scavo a sezione obbligata (sottofase)

Scavi a sezione obbligata, eseguiti a cielo aperto o all'interno di edifici con mezzi meccanici.

Macchine utilizzate:

1) Escavatore.

Rischi generati dall'uso delle macchine:

Cesoiamenti, stritolamenti; Elettrocuzione; Inalazione polveri, fibre; Incendi, esplosioni; Investimento, ribaltamento; Scivolamenti, cadute a livello; Vibrazioni per "Operatore escavatore"; Rumore per "Operatore escavatore".

Lavoratori impegnati:

1) Addetto allo scavo a sezione obbligata;

Addetto alla esecuzione di scavi a sezione obbligata, eseguiti a cielo aperto o all'interno di edifici con mezzi meccanici.

Misure Preventive e Protettive, aggiuntive a quelle riportate nell'apposito successivo capitolo:

a) DPI: addetto allo scavo a sezione obbligata;

Prescrizioni Organizzative:

Devono essere forniti al lavoratore adeguati dispositivi di protezione individuale: **a)** casco; **b)** guanti; **c)** occhiali protettivi; **d)** calzature di sicurezza con suola antisdrucciolo e imperforabile; **e)** mascherina antipolvere; **f)** otoprotettori.

Rischi a cui è esposto il lavoratore:

a) Scivolamenti, cadute a livello;
b) Seppellimento, sprofondamento;

Attrezzi utilizzati dal lavoratore:

a) Attrezzi manuali;
b) Andatoie e Passerelle;
c) Scala semplice;

Rischi generati dall'uso degli attrezzi:

Punture, tagli, abrasioni; Urti, colpi, impatti, compressioni; Caduta dall'alto; Caduta di materiale dall'alto o a livello.

Allestimento di cantiere temporaneo su strada (sottofase)

Allestimento di un cantiere temporaneo lungo una strada carrabile.

Macchine utilizzate:

1) Autocarro con gru.

Rischi generati dall'uso delle macchine:

Cesoiamenti, stritolamenti; Elettrocuzione; Getti, schizzi; Inalazione polveri, fibre; Incendi, esplosioni; Investimento, ribaltamento; Urti, colpi, impatti, compressioni; Rumore per "Operatore autocarro"; Vibrazioni per "Operatore autocarro".

Lavoratori impegnati:

1) Addetto all'allestimento di cantiere temporaneo su strada;

Addetto all'allestimento di un cantiere temporaneo lungo una strada carrabile senza interruzione del servizio.

Misure Preventive e Protettive, aggiuntive a quelle riportate nell'apposito successivo capitolo:

a) DPI: addetto all'allestimento di cantiere temporaneo su strada;

Prescrizioni Organizzative:

Devono essere forniti al lavoratore adeguati dispositivi di protezione individuale: **a)** casco; **b)** guanti; **c)** occhiali a tenuta; **d)** mascherina antipolvere; **e)** indumenti ad alta visibilità; **f)** calzature di sicurezza con suola imperforabile.

Rischi a cui è esposto il lavoratore:

a) Investimento, ribaltamento;
b) Rumore;

Attrezzi utilizzati dal lavoratore:

a) Attrezzi manuali;
b) Scala semplice;
c) Sega circolare;
d) Smerigliatrice angolare (flessibile);
e) Trapano elettrico;

Rischi generati dall'uso degli attrezzi:

Punture, tagli, abrasioni; Urti, colpi, impatti, compressioni; Caduta dall'alto; Movimentazione manuale dei carichi; Elettrocuzione; Inalazione polveri, fibre; Scivolamenti, cadute a livello; Ustioni.

Allestimento di servizi sanitari del cantiere (sottofase)

Allestimento di servizi sanitari costituiti dai locali necessari all'attività di primo soccorso in cantiere.

Macchine utilizzate:

1) Autocarro con gru.

Rischi generati dall'uso delle macchine:

Cesoiamenti, stritolamenti; Elettrocuzione; Getti, schizzi; Inalazione polveri, fibre; Incendi, esplosioni; Investimento, ribaltamento; Urti, colpi, impatti, compressioni; Rumore per "Operatore autocarro"; Vibrazioni per "Operatore autocarro".

Lavoratori impegnati:

1) Addetto all'allestimento di servizi sanitari del cantiere;

Addetto all'allestimento di servizi sanitari costituiti dai locali necessari all'attività di primo soccorso in cantiere.

Misure Preventive e Protettive, aggiuntive a quelle riportate nell'apposito successivo capitolo:

a) DPI: addetto all'allestimento di servizi sanitari del cantiere;

Prescrizioni Organizzative:

Devono essere forniti ai lavoratori adeguati dispositivi di protezione individuale: **a)** casco; **b)** guanti; **c)** calzature di sicurezza con suola antisdrucciolo e imperforabile; **d)** occhiali di sicurezza.

Rischi a cui è esposto il lavoratore:

a) Caduta di materiale dall'alto o a livello;

Attrezzi utilizzati dal lavoratore:

a) Attrezzi manuali;
b) Scala semplice;
c) Sega circolare;
d) Smerigliatrice angolare (flessibile);
e) Trapano elettrico;

Rischi generati dall'uso degli attrezzi:

Punture, tagli, abrasioni; Urti, colpi, impatti, compressioni; Caduta dall'alto; Elettrocuzione; Inalazione polveri, fibre; Scivolamenti, cadute a livello.

Getto in calcestruzzo per opere non strutturali (sottofase)

Esecuzione di getti in calcestruzzo per la realizzazione di opere non strutturali.

Lavoratori impegnati:

1) Addetto al getto in calcestruzzo per opere non strutturali;

Addetto all'esecuzione di getti in calcestruzzo per la realizzazione di opere non strutturali.

Misure Preventive e Protettive, aggiuntive a quelle riportate nell'apposito successivo capitolo:

a) DPI: addetto al getto in calcestruzzo per opere non strutturali;

Prescrizioni Organizzative:

Devono essere forniti al lavoratore adeguati dispositivi di protezione individuale: **a)** guanti; **b)** casco; **c)** stivali di sicurezza; **d)** cinture di sicurezza; **e)** indumenti protettivi (tute).

Rischi a cui è esposto il lavoratore:

a) M.M.C. (sollevamento e trasporto);
b) Chimico;
c) Rumore;

Attrezzi utilizzati dal lavoratore:

a) Andatoie e Passerelle;
b) Attrezzi manuali;
c) Betoniera a bicchiere;

Rischi generati dall'uso degli attrezzi:

Caduta dall'alto; Caduta di materiale dall'alto o a livello; Punture, tagli, abrasioni; Urti, colpi, impatti, compressioni;

Cesoiamenti, stritolamenti; Elettrocuzione; Getti, schizzi; Inalazione polveri, fibre.

Posa di pozzetto di ispezione (sottofase)

Posa e messa in esercizio di pozzetto di ispezione compreso il collegamento idraulico per l'adduzione e l'allontanamento delle acque fino al pozzetto di deviazione.

Macchine utilizzate:

1) Autocarro con gru.

Rischi generati dall'uso delle macchine:

Cesoiamenti, stritolamenti; Elettrocuzione; Getti, schizzi; Inalazione polveri, fibre; Incendi, esplosioni; Investimento, ribaltamento; Urti, colpi, impatti, compressioni; Rumore per "Operatore autocarro"; Vibrazioni per "Operatore autocarro".

Lavoratori impegnati:

1) Addetto alla posa di pozzetti prefabbricati;

Posa e messa in esercizio di vasca settica interrata di tipo Imhoff, compreso il collegamento idraulico per l'adduzione e l'allontanamento delle acque fino al pozzetto di deviazione.

Misure Preventive e Protettive, aggiuntive a quelle riportate nell'apposito successivo capitolo:

a) DPI: addetto alla posa di fossa biologica prefabbricata;

Prescrizioni Organizzative:

Devono essere forniti al lavoratore adeguati dispositivi di protezione individuale: **a)** casco; **b)** guanti; **c)** occhiali protettivi; **d)** calzature di sicurezza con suola antisdrucciolo e imperforabile; **e)** occhiali o visiera di sicurezza; **f)** otoprotettori.

Rischi a cui è esposto il lavoratore:

a) Caduta di materiale dall'alto o a livello;

Attrezzi utilizzati dal lavoratore:

a) Attrezzi manuali;
b) Scala semplice;

Rischi generati dall'uso degli attrezzi:

Punture, tagli, abrasioni; Urti, colpi, impatti, compressioni; Caduta dall'alto.

Posa di organi di intercettazione e regolazione (sottofase)

Posa di organi di manovra, destinati alla distribuzione dell'acqua potabile in scavo a sezione obbligata, precedentemente eseguito, previa sistemazione del letto di posa con attrezzi manuali e attrezzature meccaniche.

Macchine utilizzate:

1) Autocarro con gru.

Rischi generati dall'uso delle macchine:

Cesoiamenti, stritolamenti; Elettrocuzione; Getti, schizzi; Inalazione polveri, fibre; Incendi, esplosioni; Investimento, ribaltamento; Urti, colpi, impatti, compressioni; Rumore per "Operatore autocarro"; Vibrazioni per "Operatore autocarro".

Lavoratori impegnati:

1) Addetto alla posa di conduttura idrica ;

Addetto alla posa di condutture in vetroresina, con sistema di giunzione Maschio/Bicchiere con doppio O-ring di tenuta, destinate alla distribuzione dell'acqua potabile in scavo a sezione obbligata, precedentemente eseguito, previa sistemazione del letto di posa con attrezzi manuali e attrezzature meccaniche.

Misure Preventive e Protettive, aggiuntive a quelle riportate nell'apposito successivo capitolo:

a) DPI: addetto alla posa di conduttura idrica in vetroresina;

Prescrizioni Organizzative:

Devono essere forniti al lavoratore adeguati dispositivi di protezione individuale: **a)** casco; **b)** guanti; **c)** occhiali protettivi; **d)** calzature di sicurezza; **e)** mascherina antipolvere.

Rischi a cui è esposto il lavoratore:

a) Caduta di materiale dall'alto o a livello;
b) Scivolamenti, cadute a livello;

Attrezzi utilizzati dal lavoratore:

a) Attrezzi manuali;
b) Scala semplice;

Rischi generati dall'uso degli attrezzi:

Punture, tagli, abrasioni; Urti, colpi, impatti, compressioni; Caduta dall'alto.

Rinterro di scavo (sottofase)

Rinterro e compattazione di scavi precedentemente eseguiti, a mano e/o con l'ausilio di mezzi meccanici.

Macchine utilizzate:

1) Escavatore mini.

Rischi generati dall'uso delle macchine:

Cesoiamenti, stritolamenti; Inalazione polveri, fibre; Incendi, esplosioni; Investimento, ribaltamento; Scivolamenti, cadute a livello; Vibrazioni per "Operatore escavatore"; Rumore per "Operatore escavatore".

Lavoratori impegnati:

1) Addetto al rinterro di scavo;

Addetto al rinterro e compattazione di scavi precedentemente eseguiti, a mano e/o con l'ausilio di mezzi meccanici.

Misure Preventive e Protettive, aggiuntive a quelle riportate nell'apposito successivo capitolo:

a) DPI: addetto al rinterro di scavo;

Prescrizioni Organizzative:

Devono essere forniti al lavoratore adeguati dispositivi di protezione individuale: **a)** casco; **b)** guanti; **c)** occhiali protettivi; **d)** calzature di sicurezza con suola antisdrucciolo e imperforabile; **e)** mascherina antipolvere; **f)** otoprotettori.

Rischi a cui è esposto il lavoratore:

a) Scivolamenti, cadute a livello;
b) Seppellimento, sprofondamento;

Attrezzi utilizzati dal lavoratore:

a) Attrezzi manuali;
b) Andatoie e Passerelle;

Rischi generati dall'uso degli attrezzi:

Punture, tagli, abrasioni; Urti, colpi, impatti, compressioni; Caduta dall'alto; Caduta di materiale dall'alto o a livello.

Formazione di fondazione stradale (sottofase)

Formazione per strati di fondazione stradale con pietrame calcareo informe e massicciata di pietrisco, compattazione eseguita con mezzi meccanici.

Macchine utilizzate:

1) Piastra Compattatrice.

Rischi generati dall'uso delle macchine:

Cesoiamenti, stritolamenti; Inalazione fumi, gas, vapori; Inalazione polveri, fibre; Incendi, esplosioni; Rumore per "Operatore Piastra compattatrice"; Vibrazioni per "Operatore piastra compattatrice".

Lavoratori impegnati:

1) Addetto alla formazione di fondazione stradale;

Addetto alla formazione per strati di fondazione stradale con pietrame calcareo informe e massicciata di pietrisco, compattazione eseguita con mezzi meccanici.

Misure Preventive e Protettive, aggiuntive a quelle riportate nell'apposito successivo capitolo:

a) DPI: addetto alla formazione di fondazione stradale;

Prescrizioni Organizzative:

Devono essere forniti al lavoratore adeguati dispositivi di protezione individuale: **a)** casco; **b)** calzature di sicurezza; **c)** occhiali; **d)** guanti; **e)** maschera per la protezione delle vie respiratorie; **f)** otoprotettori; **g)** indumenti protettivi; **h)** indumenti ad alta visibilità.

Rischi a cui è esposto il lavoratore:

a) Investimento, ribaltamento;
b) Rumore;

Attrezzi utilizzati dal lavoratore:

a) Attrezzi manuali;

Rischi generati dall'uso degli attrezzi:

Punture, tagli, abrasioni; Urti, colpi, impatti, compressioni.

Realizzazione di pavimentazione in basolato (sottofase)

Realizzazione di pavimentazione in cubetti di pietra lavica e/o porfido, riempimento parziale con sabbia e ghiaia, realizzazione di massetto e posa finale della pavimentazionone.

Macchine utilizzate:

1) Dumper.

Rischi generati dall'uso delle macchine:

Cesoiamenti, stritolamenti; Inalazione polveri, fibre; Incendi, esplosioni; Investimento, ribaltamento; Rumore per "Operatore dumper"; Vibrazioni per "Operatore dumper".

Lavoratori impegnati:

1) Addetto alla posa di pavimentazione in basolato;

Addetto alla realizzazione di marciapiede, eseguito mediante la preventiva posa in opera di cordoli in calcestruzzo prefabbricato, riempimento parziale con sabbia e ghiaia, realizzazione di massetto e posa finale della pavimentazione.

Misure Preventive e Protettive, aggiuntive a quelle riportate nell'apposito successivo capitolo:

a) DPI: addetto alla realizzazione di marciapiedi;

Prescrizioni Organizzative:

Devono essere forniti al lavoratore adeguati dispositivi di protezione individuale: **a)** casco; **b)** calzature di sicurezza; **c)** occhiali; **d)** guanti; **e)** maschera per la protezione delle vie respiratorie; **f)** otoprotettori; **g)** indumenti protettivi; **h)** indumenti ad alta visibilità.

Rischi a cui è esposto il lavoratore:

a) Investimento, ribaltamento;
b) Vibrazioni;
c) Chimico;
d) M.M.C. (sollevamento e trasporto);
e) Rumore;

Attrezzi utilizzati dal lavoratore:

a) Attrezzi manuali;

Rischi generati dall'uso degli attrezzi:

Punture, tagli, abrasioni; Urti, colpi, impatti, compressioni.

Smobilizzo del cantiere (sottofase)

Smobilizzo del cantiere realizzato attraverso lo smontaggio delle postazioni di lavoro fisse, di tutti gli impianti di cantiere, delle opere provvisionali e di protezione e della recinzione posta in opera all'insediamento del cantiere stesso.

Macchine utilizzate:

1) Autocarro con gru.

Rischi generati dall'uso delle macchine:

Cesoiamenti, stritolamenti; Elettrocuzione; Getti, schizzi; Inalazione polveri, fibre; Incendi, esplosioni; Investimento, ribaltamento; Urti, colpi, impatti, compressioni; Rumore per "Operatore autocarro"; Vibrazioni per "Operatore autocarro".

Lavoratori impegnati:

1) Addetto allo smobilizzo del cantiere;

Addetto allo smobilizzo del cantiere realizzato attraverso lo smontaggio delle postazioni di lavoro fisse, di tutti gli impianti di cantiere, delle opere provvisionali e di protezione e della recinzione posta in opera all'insediamento del cantiere stesso.

Misure Preventive e Protettive, aggiuntive a quelle riportate nell'apposito successivo capitolo:

a) DPI: addetto allo smobilizzo del cantiere;

Prescrizioni Organizzative:

Devono essere forniti ai lavoratori adeguati dispositivi di protezione individuale: **a)** casco; **b)** guanti; **c)** calzature di sicurezza con suola antisdrucciolo e imperforabile; **d)** occhiali di sicurezza.

Rischi a cui è esposto il lavoratore:

a) Caduta di materiale dall'alto o a livello;

Attrezzi utilizzati dal lavoratore:

a) Attrezzi manuali;
b) Scala doppia;
c) Scala semplice;
d) Smerigliatrice angolare (flessibile);
e) Trapano elettrico;

Rischi generati dall'uso degli attrezzi:

Punture, tagli, abrasioni; Urti, colpi, impatti, compressioni; Caduta dall'alto; Cesoiamenti, stritolamenti; Elettrocuzione; Inalazione polveri, fibre.

Pavimentazione in Cubetti (fase)

Rimozione di pavimentazione in cubetti di pietra lavica e/o porfido (sottofase)

Rimozione di pavimentazione in cubetti di pietra lavica e/o porfido. Durante la fase lavorativa si prevede il trasporto del materiale di risulta, la cernita e l'accatastamento dei materiali eventualmente recuperabili.

Macchine utilizzate:

1) Autocarro.

Rischi generati dall'uso delle macchine:

Cesoiamenti, stritolamenti; Getti, schizzi; Inalazione polveri, fibre; Incendi, esplosioni; Investimento, ribaltamento; Urti, colpi, impatti, compressioni; Rumore per "Operatore autocarro"; Vibrazioni per "Operatore autocarro".

Lavoratori impegnati:

1) Addetto alla rimozione di pavimenti esterni;

Addetto alla rimozione di pavimenti esterni. Durante la fase lavorativa si prevede il trasporto del materiale di risulta, la cernita e l'accatastamento dei materiali eventualmente recuperabili.

Misure Preventive e Protettive, aggiuntive a quelle riportate nell'apposito successivo capitolo:

a) DPI: addetto alla rimozione di pavimenti esterni;

Prescrizioni Organizzative:

Devono essere forniti al lavoratore adeguati dispositivi di protezione individuale: **a)** guanti; **b)** casco; **c)** calzature di sicurezza con suola antiscivolo ed imperforabile; **d)** occhiali; **e)** otoprotettori.

Rischi a cui è esposto il lavoratore:

a) Caduta di materiale dall'alto o a livello;
b) Vibrazioni;
c) M.M.C. (sollevamento e trasporto);
d) Rumore;

Attrezzi utilizzati dal lavoratore:

a) Attrezzi manuali;
b) Martello demolitore elettrico;

Rischi generati dall'uso degli attrezzi:

Punture, tagli, abrasioni; Urti, colpi, impatti, compressioni; Elettrocuzione; Inalazione polveri, fibre.

Demolizione fondazione stradale (sottofase)

Demolizione di fondazione stradale. Durante la fase lavorativa si prevede il trasporto del materiale di risulta, la cernita e l'accatastamento dei materiali eventualmente recuperabili.

Macchine utilizzate:

1) Autocarro;
2) Dumper;
3) Pala meccanica.

Rischi generati dall'uso delle macchine:

Cesoiamenti, stritolamenti; Getti, schizzi; Inalazione polveri, fibre; Incendi, esplosioni; Investimento, ribaltamento; Urti, colpi, impatti, compressioni; Rumore per "Operatore autocarro"; Vibrazioni per "Operatore autocarro"; Scivolamenti, cadute a livello.

Lavoratori impegnati:

1) Addetto alla demolizione di fondazione stradale;

Addetto alla demolizione generale di tompagnature. Durante la fase lavorativa si prevede il trasporto del materiale di risulta, la cernita e l'accatastamento dei materiali eventualmente recuperabili.

Misure Preventive e Protettive, aggiuntive a quelle riportate nell'apposito successivo capitolo:

a) DPI: addetto alla demolizione generale di tompagnature;

Prescrizioni Organizzative:

Devono essere forniti al lavoratore adeguati dispositivi di protezione individuale: **a)** guanti; **b)** casco; **c)** calzature di sicurezza con suola antiscivolo ed imperforabile; **d)** occhiali; **e)** otoprotettori.

Rischi a cui è esposto il lavoratore:

a) Caduta dall'alto;
b) Inalazione polveri, fibre;
c) Vibrazioni;
d) M.M.C. (sollevamento e trasporto);
e) Rumore;

Attrezzi utilizzati dal lavoratore:

a) Argano a bandiera;
b) Argano a cavalletto;
c) Attrezzi manuali;
d) Martello demolitore elettrico;
e) Ponteggio metallico fisso;
f) Scala semplice;

Rischi generati dall'uso degli attrezzi:

Caduta dall'alto; Caduta di materiale dall'alto o a livello; Punture, tagli, abrasioni; Urti, colpi, impatti, compressioni; Elettrocuzione; Inalazione polveri, fibre; Scivolamenti, cadute a livello.

Scavo a sezione obbligata (sottofase)

Scavi a sezione obbligata, eseguiti a cielo aperto o all'interno di edifici con mezzi meccanici.

Macchine utilizzate:

1) Escavatore.

Rischi generati dall'uso delle macchine:

Cesoiamenti, stritolamenti; Elettrocuzione; Inalazione polveri, fibre; Incendi, esplosioni; Investimento, ribaltamento; Scivolamenti, cadute a livello; Vibrazioni per "Operatore escavatore"; Rumore per "Operatore escavatore".

Lavoratori impegnati:

1) Addetto allo scavo a sezione obbligata;

Addetto alla esecuzione di scavi a sezione obbligata, eseguiti a cielo aperto o all'interno di edifici con mezzi meccanici.

Misure Preventive e Protettive, aggiuntive a quelle riportate nell'apposito successivo capitolo:

a) DPI: addetto allo scavo a sezione obbligata;

Prescrizioni Organizzative:

Devono essere forniti al lavoratore adeguati dispositivi di protezione individuale: **a)** casco; **b)** guanti; **c)** occhiali protettivi; **d)** calzature di sicurezza con suola antisdrucciolo e imperforabile; **e)** mascherina antipolvere; **f)** otoprotettori.

Rischi a cui è esposto il lavoratore:

a) Scivolamenti, cadute a livello;
b) Seppellimento, sprofondamento;

Attrezzi utilizzati dal lavoratore:

a) Attrezzi manuali;
b) Andatoie e Passerelle;
c) Scala semplice;

Rischi generati dall'uso degli attrezzi:

Punture, tagli, abrasioni; Urti, colpi, impatti, compressioni; Caduta dall'alto; Caduta di materiale dall'alto o a livello.

Allestimento di cantiere temporaneo su strada (sottofase)

Allestimento di un cantiere temporaneo lungo una strada carrabile.

Macchine utilizzate:

1) Autocarro con gru.

Rischi generati dall'uso delle macchine:

Cesoiamenti, stritolamenti; Elettrocuzione; Getti, schizzi; Inalazione polveri, fibre; Incendi, esplosioni; Investimento, ribaltamento; Urti, colpi, impatti, compressioni; Rumore per "Operatore autocarro"; Vibrazioni per "Operatore autocarro".

Lavoratori impegnati:

1) Addetto all'allestimento di cantiere temporaneo su strada;

Addetto all'allestimento di un cantiere temporaneo lungo una strada carrabile senza interruzione del servizio.

Misure Preventive e Protettive, aggiuntive a quelle riportate nell'apposito successivo capitolo:

a) DPI: addetto all'allestimento di cantiere temporaneo su strada;

Prescrizioni Organizzative:

Devono essere forniti al lavoratore adeguati dispositivi di protezione individuale: **a)** casco; **b)** guanti; **c)** occhiali a tenuta; **d)** mascherina antipolvere; **e)** indumenti ad alta visibilità; **f)** calzature di sicurezza con suola imperforabile.

Rischi a cui è esposto il lavoratore:

a) Investimento, ribaltamento;
b) Rumore;

Attrezzi utilizzati dal lavoratore:

a) Attrezzi manuali;
b) Scala semplice;
c) Sega circolare;
d) Smerigliatrice angolare (flessibile);
e) Trapano elettrico;

Rischi generati dall'uso degli attrezzi:

Punture, tagli, abrasioni; Urti, colpi, impatti, compressioni; Caduta dall'alto; Movimentazione manuale dei carichi; Elettrocuzione; Inalazione polveri, fibre; Scivolamenti, cadute a livello; Ustioni.

Allestimento di servizi sanitari del cantiere (sottofase)

Allestimento di servizi sanitari costituiti dai locali necessari all'attività di primo soccorso in cantiere.

Macchine utilizzate:

1) Autocarro con gru.

Rischi generati dall'uso delle macchine:

Cesoiamenti, stritolamenti; Elettrocuzione; Getti, schizzi; Inalazione polveri, fibre; Incendi, esplosioni; Investimento, ribaltamento; Urti, colpi, impatti, compressioni; Rumore per "Operatore autocarro"; Vibrazioni per "Operatore autocarro".

Lavoratori impegnati:

1) Addetto all'allestimento di servizi sanitari del cantiere;

Addetto all'allestimento di servizi sanitari costituiti dai locali necessari all'attività di primo soccorso in cantiere.

Misure Preventive e Protettive, aggiuntive a quelle riportate nell'apposito successivo capitolo:

a) DPI: addetto all'allestimento di servizi sanitari del cantiere;

Prescrizioni Organizzative:

Devono essere forniti ai lavoratori adeguati dispositivi di protezione individuale: **a)** casco; **b)** guanti; **c)** calzature di sicurezza con suola antisdrucciolo e imperforabile; **d)** occhiali di sicurezza.

Rischi a cui è esposto il lavoratore:

a) Caduta di materiale dall'alto o a livello;

Attrezzi utilizzati dal lavoratore:

a) Attrezzi manuali;
b) Scala semplice;
c) Sega circolare;
d) Smerigliatrice angolare (flessibile);
e) Trapano elettrico;

Rischi generati dall'uso degli attrezzi:

Punture, tagli, abrasioni; Urti, colpi, impatti, compressioni; Caduta dall'alto; Elettrocuzione; Inalazione polveri, fibre; Scivolamenti, cadute a livello.

Getto in calcestruzzo per opere non strutturali (sottofase)

Esecuzione di getti in calcestruzzo per la realizzazione di opere non strutturali.

Lavoratori impegnati:

1) Addetto al getto in calcestruzzo per opere non strutturali;

Addetto all'esecuzione di getti in calcestruzzo per la realizzazione di opere non strutturali.

Misure Preventive e Protettive, aggiuntive a quelle riportate nell'apposito successivo capitolo:

a) DPI: addetto al getto in calcestruzzo per opere non strutturali;

Prescrizioni Organizzative:

Devono essere forniti al lavoratore adeguati dispositivi di protezione individuale: **a)** guanti; **b)** casco; **c)** stivali di sicurezza; **d)** cinture di sicurezza; **e)** indumenti protettivi (tute).

Rischi a cui è esposto il lavoratore:

a) M.M.C. (sollevamento e trasporto);
b) Chimico;
c) Rumore;

Attrezzi utilizzati dal lavoratore:

a) Andatoie e Passerelle;
b) Attrezzi manuali;
c) Betoniera a bicchiere;

Rischi generati dall'uso degli attrezzi:

Caduta dall'alto; Caduta di materiale dall'alto o a livello; Punture, tagli, abrasioni; Urti, colpi, impatti, compressioni; Cesoiamenti, stritolamenti; Elettrocuzione; Getti, schizzi; Inalazione polveri, fibre.

Posa di pozzetto di ispezione (sottofase)

Posa e messa in esercizio di pozzetto di ispezione compreso il collegamento idraulico per l'adduzione e l'allontanamento delle acque fino al pozzetto di deviazione.

Macchine utilizzate:

1) Autocarro con gru.

Rischi generati dall'uso delle macchine:

Cesoiamenti, stritolamenti; Elettrocuzione; Getti, schizzi; Inalazione polveri, fibre; Incendi, esplosioni; Investimento, ribaltamento; Urti, colpi, impatti, compressioni; Rumore per "Operatore autocarro"; Vibrazioni per "Operatore autocarro".

Lavoratori impegnati:

1) Addetto alla posa di pozzetti prefabbricati;

Posa e messa in esercizio di vasca settica interrata di tipo Imhoff, compreso il collegamento idraulico per l'adduzione e l'allontanamento delle acque fino al pozzetto di deviazione.

Misure Preventive e Protettive, aggiuntive a quelle riportate nell'apposito successivo capitolo:

a) DPI: addetto alla posa di fossa biologica prefabbricata;

Prescrizioni Organizzative:

Devono essere forniti al lavoratore adeguati dispositivi di protezione individuale: **a)** casco; **b)** guanti; **c)** occhiali protettivi; **d)** calzature di sicurezza con suola antisdrucciolo e imperforabile; **e)** occhiali o visiera di sicurezza; **f)** otoprotettori.

Rischi a cui è esposto il lavoratore:

a) Caduta di materiale dall'alto o a livello;

Attrezzi utilizzati dal lavoratore:

a) Attrezzi manuali;
b) Scala semplice;

Rischi generati dall'uso degli attrezzi:

Punture, tagli, abrasioni; Urti, colpi, impatti, compressioni; Caduta dall'alto.

Posa di organi di intercettazione e regolazione (sottofase)

Posa di organi di manovra, destinati alla distribuzione dell'acqua potabile in scavo a sezione obbligata, precedentemente eseguito, previa sistemazione del letto di posa con attrezzi manuali e attrezzature meccaniche.

Macchine utilizzate:

1) Autocarro con gru.

Rischi generati dall'uso delle macchine:

Cesoiamenti, stritolamenti; Elettrocuzione; Getti, schizzi; Inalazione polveri, fibre; Incendi, esplosioni; Investimento, ribaltamento; Urti, colpi, impatti, compressioni; Rumore per "Operatore autocarro"; Vibrazioni per "Operatore autocarro".

Lavoratori impegnati:

1) Addetto alla posa di conduttura idrica ;

Addetto alla posa di condutture in vetroresina, con sistema di giunzione Maschio/Bicchiere con doppio O-ring di tenuta, destinate alla distribuzione dell'acqua potabile in scavo a sezione obbligata, precedentemente eseguito, previa sistemazione del letto di posa con attrezzi manuali e attrezzature meccaniche.

Misure Preventive e Protettive, aggiuntive a quelle riportate nell'apposito successivo capitolo:

a) DPI: addetto alla posa di conduttura idrica in vetroresina;

Prescrizioni Organizzative:

Devono essere forniti al lavoratore adeguati dispositivi di protezione individuale: **a)** casco; **b)** guanti; **c)** occhiali protettivi; **d)** calzature di sicurezza; **e)** mascherina antipolvere.

Rischi a cui è esposto il lavoratore:

a) Caduta di materiale dall'alto o a livello;
b) Scivolamenti, cadute a livello;

Attrezzi utilizzati dal lavoratore:

a) Attrezzi manuali;
b) Scala semplice;

Rischi generati dall'uso degli attrezzi:

Punture, tagli, abrasioni; Urti, colpi, impatti, compressioni; Caduta dall'alto.

Rinterro di scavo (sottofase)

Rinterro e compattazione di scavi precedentemente eseguiti, a mano e/o con l'ausilio di mezzi meccanici.

Macchine utilizzate:

1) Escavatore mini.

Rischi generati dall'uso delle macchine:

Cesoiamenti, stritolamenti; Inalazione polveri, fibre; Incendi, esplosioni; Investimento, ribaltamento; Scivolamenti, cadute a livello; Vibrazioni per "Operatore escavatore"; Rumore per "Operatore escavatore".

Lavoratori impegnati:

1) Addetto al rinterro di scavo;

Addetto al rinterro e compattazione di scavi precedentemente eseguiti, a mano e/o con l'ausilio di mezzi meccanici.

Misure Preventive e Protettive, aggiuntive a quelle riportate nell'apposito successivo capitolo:

a) DPI: addetto al rinterro di scavo;

Prescrizioni Organizzative:

Devono essere forniti al lavoratore adeguati dispositivi di protezione individuale: **a)** casco; **b)** guanti; **c)** occhiali protettivi; **d)** calzature di sicurezza con suola antisdrucciolo e imperforabile; **e)** mascherina antipolvere; **f)** otoprotettori.

Rischi a cui è esposto il lavoratore:
a) Scivolamenti, cadute a livello;
b) Seppellimento, sprofondamento;
Attrezzi utilizzati dal lavoratore:
a) Attrezzi manuali;
b) Andatoie e Passerelle;
Rischi generati dall'uso degli attrezzi:
Punture, tagli, abrasioni; Urti, colpi, impatti, compressioni; Caduta dall'alto; Caduta di materiale dall'alto o a livello.

Formazione di fondazione stradale (sottofase)

Formazione per strati di fondazione stradale con pietrame calcareo informe e massicciata di pietrisco, compattazione eseguita con mezzi meccanici.

Macchine utilizzate:
1) Piastra Compattatrice.
Rischi generati dall'uso delle macchine:
Cesoiamenti, stritolamenti; Inalazione fumi, gas, vapori; Inalazione polveri, fibre; Incendi, esplosioni; Rumore per "Operatore Piastra compattatrice"; Vibrazioni per "Operatore piastra compattatrice".

Lavoratori impegnati:
1) Addetto alla formazione di fondazione stradale;
Addetto alla formazione per strati di fondazione stradale con pietrame calcareo informe e massicciata di pietrisco, compattazione eseguita con mezzi meccanici.
Misure Preventive e Protettive, aggiuntive a quelle riportate nell'apposito successivo capitolo:
a) DPI: addetto alla formazione di fondazione stradale;

Prescrizioni Organizzative:

Devono essere forniti al lavoratore adeguati dispositivi di protezione individuale: **a)** casco; **b)** calzature di sicurezza; **c)** occhiali; **d)** guanti; **e)** maschera per la protezione delle vie respiratorie; **f)** otoprotettori; **g)** indumenti protettivi; **h)** indumenti ad alta visibilità.
Rischi a cui è esposto il lavoratore:
a) Investimento, ribaltamento;
b) Rumore;
Attrezzi utilizzati dal lavoratore:
a) Attrezzi manuali;
Rischi generati dall'uso degli attrezzi:
Punture, tagli, abrasioni; Urti, colpi, impatti, compressioni.

Realizzazione di pavimentazione in cubetti di pietra lavica e/o porfido (sottofase)

Realizzazione di pavimentazione in cubetti di pietra lavica e/o porfido, riempimento parziale con sabbia e ghiaia, realizzazione di massetto e posa finale della pavimentazionone.

Macchine utilizzate:
1) Dumper.
Rischi generati dall'uso delle macchine:
Cesoiamenti, stritolamenti; Inalazione polveri, fibre; Incendi, esplosioni; Investimento, ribaltamento; Rumore per "Operatore dumper"; Vibrazioni per "Operatore dumper".

Lavoratori impegnati:
1) Addetto alla posa di cubetti di pietra lavica e/o porfido;
Addetto alla realizzazione di marciapiede, eseguito mediante la preventiva posa in opera di cordoli in calcestruzzo prefabbricato, riempimento parziale con sabbia e ghiaia, realizzazione di massetto e posa finale della pavimentazione.
Misure Preventive e Protettive, aggiuntive a quelle riportate nell'apposito successivo capitolo:
a) DPI: addetto alla realizzazione di marciapiedi;

Prescrizioni Organizzative:

Devono essere forniti al lavoratore adeguati dispositivi di protezione individuale: **a)** casco; **b)** calzature di sicurezza; **c)** occhiali; **d)** guanti; **e)** maschera per la protezione delle vie respiratorie; **f)** otoprotettori; **g)** indumenti protettivi; **h)** indumenti ad alta visibilità.
Rischi a cui è esposto il lavoratore:
a) Investimento, ribaltamento;
b) Vibrazioni;

c) Chimico;
d) M.M.C. (sollevamento e trasporto);
e) Rumore;

Attrezzi utilizzati dal lavoratore:

a) Attrezzi manuali;

Rischi generati dall'uso degli attrezzi:

Punture, tagli, abrasioni; Urti, colpi, impatti, compressioni.

Smobilizzo del cantiere (sottofase)

Smobilizzo del cantiere realizzato attraverso lo smontaggio delle postazioni di lavoro fisse, di tutti gli impianti di cantiere, delle opere provvisionali e di protezione e della recinzione posta in opera all'insediamento del cantiere stesso.

Macchine utilizzate:

1) Autocarro con gru.

Rischi generati dall'uso delle macchine:

Cesoiamenti, stritolamenti; Elettrocuzione; Getti, schizzi; Inalazione polveri, fibre; Incendi, esplosioni; Investimento, ribaltamento; Urti, colpi, impatti, compressioni; Rumore per "Operatore autocarro"; Vibrazioni per "Operatore autocarro".

Lavoratori impegnati:

1) Addetto allo smobilizzo del cantiere;

Addetto allo smobilizzo del cantiere realizzato attraverso lo smontaggio delle postazioni di lavoro fisse, di tutti gli impianti di cantiere, delle opere provvisionali e di protezione e della recinzione posta in opera all'insediamento del cantiere stesso.

Misure Preventive e Protettive, aggiuntive a quelle riportate nell'apposito successivo capitolo:

a) DPI: addetto allo smobilizzo del cantiere;

Prescrizioni Organizzative:

Devono essere forniti ai lavoratori adeguati dispositivi di protezione individuale: **a)** casco; **b)** guanti; **c)** calzature di sicurezza con suola antisdrucciolo e imperforabile; **d)** occhiali di sicurezza.

Rischi a cui è esposto il lavoratore:

a) Caduta di materiale dall'alto o a livello;

Attrezzi utilizzati dal lavoratore:

a) Attrezzi manuali;
b) Scala doppia;
c) Scala semplice;
d) Smerigliatrice angolare (flessibile);
e) Trapano elettrico;

Rischi generati dall'uso degli attrezzi:

Punture, tagli, abrasioni; Urti, colpi, impatti, compressioni; Caduta dall'alto; Cesoiamenti, stritolamenti; Elettrocuzione; Inalazione polveri, fibre.

Installazione semplice di organo di manovra

La Lavorazione è suddivisa nelle seguenti Fasi e Sottofasi:

Senza realizzazione manufatto
- Opera idraulica
  - Allestimento di cantiere temporaneo su strada
  - Allestimento di servizi sanitari del cantiere
  - Posa di organi di intercettazione e regolazione
  - Smobilizzo del cantiere

Senza realizzazione manufatto (fase)

Opera idraulica (sottofase)

Allestimento di cantiere temporaneo su strada (sottofase)

Allestimento di un cantiere temporaneo lungo una strada carrabile.

Macchine utilizzate:

1) Autocarro con gru.

Rischi generati dall'uso delle macchine:

Cesoiamenti, stritolamenti; Elettrocuzione; Getti, schizzi; Inalazione polveri, fibre; Incendi, esplosioni; Investimento, ribaltamento; Urti, colpi, impatti, compressioni; Rumore per "Operatore autocarro"; Vibrazioni per "Operatore autocarro".

Lavoratori impegnati:

1) Addetto all'allestimento di cantiere temporaneo su strada;

Addetto all'allestimento di un cantiere temporaneo lungo una strada carrabile senza interruzione del servizio.

Misure Preventive e Protettive, aggiuntive a quelle riportate nell'apposito successivo capitolo:

a) DPI: addetto all'allestimento di cantiere temporaneo su strada;

Prescrizioni Organizzative:

Devono essere forniti al lavoratore adeguati dispositivi di protezione individuale: **a)** casco; **b)** guanti; **c)** occhiali a tenuta; **d)** mascherina antipolvere; **e)** indumenti ad alta visibilità; **f)** calzature di sicurezza con suola imperforabile.

Rischi a cui è esposto il lavoratore:

a) Investimento, ribaltamento;
b) Rumore;

Attrezzi utilizzati dal lavoratore:

a) Attrezzi manuali;
b) Scala semplice;
c) Sega circolare;
d) Smerigliatrice angolare (flessibile);
e) Trapano elettrico;

Rischi generati dall'uso degli attrezzi:

Punture, tagli, abrasioni; Urti, colpi, impatti, compressioni; Caduta dall'alto; Movimentazione manuale dei carichi; Elettrocuzione; Inalazione polveri, fibre; Scivolamenti, cadute a livello; Ustioni.

Allestimento di servizi sanitari del cantiere (sottofase)

Allestimento di servizi sanitari costituiti dai locali necessari all'attività di primo soccorso in cantiere.

Macchine utilizzate:

1) Autocarro con gru.

Rischi generati dall'uso delle macchine:

Cesoiamenti, stritolamenti; Elettrocuzione; Getti, schizzi; Inalazione polveri, fibre; Incendi, esplosioni; Investimento, ribaltamento; Urti, colpi, impatti, compressioni; Rumore per "Operatore autocarro"; Vibrazioni per "Operatore autocarro".

Lavoratori impegnati:

1) Addetto all'allestimento di servizi sanitari del cantiere;

Addetto all'allestimento di servizi sanitari costituiti dai locali necessari all'attività di primo soccorso in cantiere.

Misure Preventive e Protettive, aggiuntive a quelle riportate nell'apposito successivo capitolo:

a) DPI: addetto all'allestimento di servizi sanitari del cantiere;

Prescrizioni Organizzative:

Devono essere forniti ai lavoratori adeguati dispositivi di protezione individuale: **a)** casco; **b)** guanti; **c)** calzature di sicurezza con suola antisdrucciolo e imperforabile; **d)** occhiali di sicurezza.

Rischi a cui è esposto il lavoratore:

a) Caduta di materiale dall'alto o a livello;

Attrezzi utilizzati dal lavoratore:

a) Attrezzi manuali;
b) Scala semplice;
c) Sega circolare;
d) Smerigliatrice angolare (flessibile);
e) Trapano elettrico;

Rischi generati dall'uso degli attrezzi:

Punture, tagli, abrasioni; Urti, colpi, impatti, compressioni; Caduta dall'alto; Elettrocuzione; Inalazione polveri, fibre; Scivolamenti, cadute a livello.

Posa di organi di intercettazione e regolazione (sottofase)

Posa di organi di manovra, destinati alla distribuzione dell'acqua potabile in scavo a sezione obbligata, precedentemente eseguito, previa sistemazione del letto di posa con attrezzi manuali e attrezzature meccaniche.

Macchine utilizzate:

1) Autocarro con gru.

Rischi generati dall'uso delle macchine:

Cesoiamenti, stritolamenti; Elettrocuzione; Getti, schizzi; Inalazione polveri, fibre; Incendi, esplosioni; Investimento, ribaltamento; Urti, colpi, impatti, compressioni; Rumore per "Operatore autocarro"; Vibrazioni per "Operatore autocarro".

Lavoratori impegnati:

1) Addetto alla posa di conduttura idrica ;

Addetto alla posa di condutture in vetroresina, con sistema di giunzione Maschio/Bicchiere con doppio O-ring di tenuta, destinate alla distribuzione dell'acqua potabile in scavo a sezione obbligata, precedentemente eseguito, previa sistemazione del letto di posa con attrezzi manuali e attrezzature meccaniche.

Misure Preventive e Protettive, aggiuntive a quelle riportate nell'apposito successivo capitolo:

a) DPI: addetto alla posa di conduttura idrica in vetroresina;

Prescrizioni Organizzative:

Devono essere forniti al lavoratore adeguati dispositivi di protezione individuale: **a)** casco; **b)** guanti; **c)** occhiali protettivi; **d)** calzature di sicurezza; **e)** mascherina antipolvere.

Rischi a cui è esposto il lavoratore:

a) Caduta di materiale dall'alto o a livello;
b) Scivolamenti, cadute a livello;

Attrezzi utilizzati dal lavoratore:

a) Attrezzi manuali;
b) Scala semplice;

Rischi generati dall'uso degli attrezzi:

Punture, tagli, abrasioni; Urti, colpi, impatti, compressioni; Caduta dall'alto.

Smobilizzo del cantiere (sottofase)

Smobilizzo del cantiere realizzato attraverso lo smontaggio delle postazioni di lavoro fisse, di tutti gli impianti di cantiere, delle opere provvisionali e di protezione e della recinzione posta in opera all'insediamento del cantiere stesso.

Macchine utilizzate:

1) Autocarro con gru.

Rischi generati dall'uso delle macchine:

Cesoiamenti, stritolamenti; Elettrocuzione; Getti, schizzi; Inalazione polveri, fibre; Incendi, esplosioni; Investimento, ribaltamento; Urti, colpi, impatti, compressioni; Rumore per "Operatore autocarro"; Vibrazioni per "Operatore autocarro".

Lavoratori impegnati:

1) Addetto allo smobilizzo del cantiere;

Addetto allo smobilizzo del cantiere realizzato attraverso lo smontaggio delle postazioni di lavoro fisse, di tutti gli impianti di cantiere, delle opere provvisionali e di protezione e della recinzione posta in opera all'insediamento del cantiere stesso.

Misure Preventive e Protettive, aggiuntive a quelle riportate nell'apposito successivo capitolo:

a) DPI: addetto allo smobilizzo del cantiere;

Prescrizioni Organizzative:

Devono essere forniti ai lavoratori adeguati dispositivi di protezione individuale: **a)** casco; **b)** guanti; **c)** calzature di sicurezza con suola antisdrucciolo e imperforabile; **d)** occhiali di sicurezza.

Rischi a cui è esposto il lavoratore:

a) Caduta di materiale dall'alto o a livello;

Attrezzi utilizzati dal lavoratore:

a) Attrezzi manuali;
b) Scala doppia;
c) Scala semplice;
d) Smerigliatrice angolare (flessibile);
e) Trapano elettrico;

Rischi generati dall'uso degli attrezzi:

Punture, tagli, abrasioni; Urti, colpi, impatti, compressioni; Caduta dall'alto; Cesoiamenti, stritolamenti; Elettrocuzione; Inalazione polveri, fibre.

Opere su sede stradale

La Lavorazione è suddivisa nelle seguenti Fasi e Sottofasi:

Ripristini stradali
- Pavimentazione in Conglomerato Bituminoso
  - Tracciamento dell'asse di scavo
  - Taglio di asfalto di carreggiata stradale
  - Asportazione di strato di usura e collegamento
  - Allestimento di cantiere temporaneo su strada
  - Allestimento di servizi sanitari del cantiere
  - Demolizione fondazione stradale
  - Cordoli, zanelle e opere d'arte
  - Formazione di fondazione stradale
  - Formazione di rilevato stradale
  - Realizzazione di marciapiedi
  - Formazione di manto di usura e collegamento
  - Smobilizzo del cantiere
- Pavimentazione in Basolato
  - Rimozione di pavimentazione in basoli
  - Demolizione fondazione stradale
  - Cordoli, zanelle e opere d'arte
  - Allestimento di cantiere temporaneo su strada
  - Allestimento di servizi sanitari del cantiere
  - Formazione di fondazione stradale
  - Realizzazione di pavimentazione in basolato
  - Realizzazione di marciapiedi
  - Smobilizzo del cantiere
- Pavimentazione in Cubetti
  - Rimozione di pavimentazione in cubetti di pietra lavica e/o porfido
  - Demolizione fondazione stradale
  - Cordoli, zanelle e opere d'arte
  - Allestimento di cantiere temporaneo su strada
  - Allestimento di servizi sanitari del cantiere
  - Formazione di fondazione stradale
  - Realizzazione di marciapiedi
  - Realizzazione di pavimentazione in cubetti di pietra lavica e/o porfido
  - Smobilizzo del cantiere

Messa a quota chiusini
- Pavimentazione in Conglomerato Bituminoso
  - Tracciamento dell'asse di scavo
  - Taglio di asfalto di carreggiata stradale
  - Asportazione di strato di usura e collegamento
  - Allestimento di cantiere temporaneo su strada
  - Allestimento di servizi sanitari del cantiere
  - Demolizione fondazione stradale
  - Cordoli, zanelle e opere d'arte
  - Rimozione e rimissione in opera di chiusino o griglia di qualsiasi materiale
  - Formazione di fondazione stradale
  - Formazione di rilevato stradale
  - Formazione di manto di usura e collegamento
  - Smobilizzo del cantiere
- Pavimentazione in Basolato
  - Rimozione di pavimentazione in basoli
  - Demolizione fondazione stradale
  - Cordoli, zanelle e opere d'arte
  - Allestimento di cantiere temporaneo su strada
  - Allestimento di servizi sanitari del cantiere
  - Rimozione e rimissione in opera di chiusino o griglia di qualsiasi materiale
  - Formazione di fondazione stradale
  - Realizzazione di pavimentazione in basolato
  - Smobilizzo del cantiere
- Pavimentazione in Cubetti

Rimozione di pavimentazione in cubetti di pietra lavica e/o porfido
Demolizione fondazione stradale
Cordoli, zanelle e opere d'arte
Allestimento di cantiere temporaneo su strada
Allestimento di servizi sanitari del cantiere
Rimozione e rimissione in opera di chiusino o griglia di qualsiasi materiale
Formazione di fondazione stradale
Realizzazione di pavimentazione in cubetti di pietra lavica e/o porfido
Smobilizzo del cantiere

Sostituzione chiusini

Pavimentazione in Conglomerato Bituminoso

Tracciamento dell'asse di scavo
Taglio di asfalto di carreggiata stradale
Asportazione di strato di usura e collegamento
Allestimento di cantiere temporaneo su strada
Allestimento di servizi sanitari del cantiere
Demolizione fondazione stradale
Cordoli, zanelle e opere d'arte
Rimozione di vecchio chiusino e rimissione in opera di nuovo chiusino o griglia di qualsiasi materiale
Formazione di fondazione stradale
Formazione di rilevato stradale
Formazione di manto di usura e collegamento
Smobilizzo del cantiere

Pavimentazione in Basolato

Rimozione di pavimentazione in basoli
Demolizione fondazione stradale
Cordoli, zanelle e opere d'arte
Allestimento di cantiere temporaneo su strada
Allestimento di servizi sanitari del cantiere
Rimozione di vecchio chiusino e rimissione in opera di nuovo chiusino o griglia di qualsiasi materiale
Formazione di fondazione stradale
Realizzazione di pavimentazione in basolato
Smobilizzo del cantiere

Pavimentazione in Cubetti

Rimozione di pavimentazione in cubetti di pietra lavica e/o porfido
Demolizione fondazione stradale
Cordoli, zanelle e opere d'arte
Allestimento di cantiere temporaneo su strada
Allestimento di servizi sanitari del cantiere
Rimozione di vecchio chiusino e rimissione in opera di nuovo chiusino o griglia di qualsiasi materiale
Formazione di fondazione stradale
Realizzazione di pavimentazione in cubetti di pietra lavica e/o porfido
Smobilizzo del cantiere

Ripristini stradali (fase)

Pavimentazione in Conglomerato Bituminoso (sottofase)

Tracciamento dell'asse di scavo (sottofase)

Il tracciamento dell'asse di scavo avviene tracciando sul terreno una serie di punti fissi di direzione, che si trovavano esattamente sulla direttrice di avanzamento.

Lavoratori impegnati:

1) Addetto al tracciamento dell'asse di scavo;
Addetto al tracciamento dell'asse di scavo. Il tracciamento dell'asse di scavo avviene tracciando sul terreno una serie di punti fissi di direzione, che si trovavano esattamente sulla direttrice di avanzamento.

Misure Preventive e Protettive, aggiuntive a quelle riportate nell'apposito successivo capitolo:

a) DPI: addetto al tracciamento dell'asse di scavo;

Prescrizioni Organizzative:

Devono essere forniti al lavoratore adeguati dispositivi di protezione individuale: **a)** casco; **b)** guanti; **c)** occhiali protettivi; **d)** calzature di sicurezza con suola antisdrucciolo e imperforabile; **e)** mascherina antipolvere; **f)** otoprotettori.

Rischi a cui è esposto il lavoratore:

a) Scivolamenti, cadute a livello;

Attrezzi utilizzati dal lavoratore:

a) Attrezzi manuali;

Rischi generati dall'uso degli attrezzi:

Punture, tagli, abrasioni; Urti, colpi, impatti, compressioni.

Taglio di asfalto di carreggiata stradale (sottofase)

Taglio dell'asfalto della carreggiata stradale eseguito con l'ausilio di attrezzi meccanici.

Macchine utilizzate:

1) Autocarro;
2) Escavatore.

Rischi generati dall'uso delle macchine:

Cesoiamenti, stritolamenti; Getti, schizzi; Inalazione polveri, fibre; Incendi, esplosioni; Investimento, ribaltamento; Urti, colpi, impatti, compressioni; Rumore per "Operatore autocarro"; Vibrazioni per "Operatore autocarro"; Elettrocuzione; Scivolamenti, cadute a livello.

Lavoratori impegnati:

1) Addetto al taglio di asfalto di carreggiata stradale;
Addetto al taglio dell'asfalto della carreggiata stradale eseguito con l'ausilio di attrezzi meccanici.

Misure Preventive e Protettive, aggiuntive a quelle riportate nell'apposito successivo capitolo:

a) DPI: addetto al taglio di asfalto di carreggiata stradale;

Prescrizioni Organizzative:

Devono essere forniti al lavoratore adeguati dispositivi di protezione individuale: **a)** guanti; **b)** casco; **c)** occhiali o schermi facciali protettivi; **d)** calzature di sicurezza con suola antisdrucciolo e imperforabile e puntale d'acciaio; **e)** otoprotettori.

Rischi a cui è esposto il lavoratore:

a) Investimento, ribaltamento;
b) Rumore;
c) Vibrazioni;

Attrezzi utilizzati dal lavoratore:

a) Attrezzi manuali;
b) Tagliasfalto a disco;

Rischi generati dall'uso degli attrezzi:

Punture, tagli, abrasioni; Urti, colpi, impatti, compressioni; Getti, schizzi; Incendi, esplosioni; Investimento, ribaltamento; Scivolamenti, cadute a livello.

Asportazione di strato di usura e collegamento (sottofase)

Asportazione dello strato d'usura e collegamento mediante mezzi meccanici ed allontanamento dei materiali di risulta.

Macchine utilizzate:

1) Scarificatrice;
2) Autocarro.

Rischi generati dall'uso delle macchine:

Cesoiamenti, stritolamenti; Inalazione fumi, gas, vapori; Incendi, esplosioni; Investimento, ribaltamento; Urti, colpi, impatti, compressioni; Rumore per "Addetto scarificatrice (fresa)"; Vibrazioni per "Addetto scarificatrice (fresa)"; Getti, schizzi; Inalazione polveri, fibre.

Lavoratori impegnati:

1) Addetto all'asportazione di strato di usura e collegamento;
Addetto all'asportazione dello strato d'usura e collegamento mediante mezzi meccanici ed allontanamento dei materiali di risulta.

Misure Preventive e Protettive, aggiuntive a quelle riportate nell'apposito successivo capitolo:

a) DPI: addetto all'asportazione di strato di usura e collegamento;

Prescrizioni Organizzative:

Devono essere forniti al lavoratore adeguati dispositivi di protezione individuale: **a)** casco; **b)** calzature di sicurezza; **c)** occhiali; **d)** guanti; **e)** maschera per la protezione delle vie respiratorie; **f)** otoprotettori; **g)** indumenti protettivi; **h)** indumenti ad alta visibilità.

Rischi a cui è esposto il lavoratore:

a) Investimento, ribaltamento;
b) Vibrazioni;
c) Rumore;

Attrezzi utilizzati dal lavoratore:

a) Attrezzi manuali;

Rischi generati dall'uso degli attrezzi:

Punture, tagli, abrasioni; Urti, colpi, impatti, compressioni.

Allestimento di cantiere temporaneo su strada (sottofase)

Allestimento di un cantiere temporaneo lungo una strada carrabile.

Macchine utilizzate:

1) Autocarro con gru.

Rischi generati dall'uso delle macchine:

Cesoiamenti, stritolamenti; Elettrocuzione; Getti, schizzi; Inalazione polveri, fibre; Incendi, esplosioni; Investimento, ribaltamento; Urti, colpi, impatti, compressioni; Rumore per "Operatore autocarro"; Vibrazioni per "Operatore autocarro".

Lavoratori impegnati:

1) Addetto all'allestimento di cantiere temporaneo su strada;

Addetto all'allestimento di un cantiere temporaneo lungo una strada carrabile senza interruzione del servizio.

Misure Preventive e Protettive, aggiuntive a quelle riportate nell'apposito successivo capitolo:

a) DPI: addetto all'allestimento di cantiere temporaneo su strada;

Prescrizioni Organizzative:

Devono essere forniti al lavoratore adeguati dispositivi di protezione individuale: **a)** casco; **b)** guanti; **c)** occhiali a tenuta; **d)** mascherina antipolvere; **e)** indumenti ad alta visibilità; **f)** calzature di sicurezza con suola imperforabile.

Rischi a cui è esposto il lavoratore:

a) Investimento, ribaltamento;
b) Rumore;

Attrezzi utilizzati dal lavoratore:

a) Attrezzi manuali;
b) Scala semplice;
c) Sega circolare;
d) Smerigliatrice angolare (flessibile);
e) Trapano elettrico;

Rischi generati dall'uso degli attrezzi:

Punture, tagli, abrasioni; Urti, colpi, impatti, compressioni; Caduta dall'alto; Movimentazione manuale dei carichi; Elettrocuzione; Inalazione polveri, fibre; Scivolamenti, cadute a livello; Ustioni.

Allestimento di servizi sanitari del cantiere (sottofase)

Allestimento di servizi sanitari costituiti dai locali necessari all'attività di primo soccorso in cantiere.

Macchine utilizzate:

1) Autocarro con gru.

Rischi generati dall'uso delle macchine:

Cesoiamenti, stritolamenti; Elettrocuzione; Getti, schizzi; Inalazione polveri, fibre; Incendi, esplosioni; Investimento, ribaltamento; Urti, colpi, impatti, compressioni; Rumore per "Operatore autocarro"; Vibrazioni per "Operatore autocarro".

Lavoratori impegnati:

1) Addetto all'allestimento di servizi sanitari del cantiere;

Addetto all'allestimento di servizi sanitari costituiti dai locali necessari all'attività di primo soccorso in cantiere.

Misure Preventive e Protettive, aggiuntive a quelle riportate nell'apposito successivo capitolo:

a) DPI: addetto all'allestimento di servizi sanitari del cantiere;

Prescrizioni Organizzative:

Devono essere forniti ai lavoratori adeguati dispositivi di protezione individuale: **a)** casco; **b)** guanti; **c)** calzature di sicurezza con suola antisdrucciolo e imperforabile; **d)** occhiali di sicurezza.

Rischi a cui è esposto il lavoratore:
a) Caduta di materiale dall'alto o a livello;

Attrezzi utilizzati dal lavoratore:
a) Attrezzi manuali;
b) Scala semplice;
c) Sega circolare;
d) Smerigliatrice angolare (flessibile);
e) Trapano elettrico;

Rischi generati dall'uso degli attrezzi:
Punture, tagli, abrasioni; Urti, colpi, impatti, compressioni; Caduta dall'alto; Elettrocuzione; Inalazione polveri, fibre; Scivolamenti, cadute a livello.

Demolizione fondazione stradale (sottofase)

Demolizione di fondazione stradale. Durante la fase lavorativa si prevede il trasporto del materiale di risulta, la cernita e l'accatastamento dei materiali eventualmente recuperabili.

Macchine utilizzate:
1) Autocarro;
2) Dumper;
3) Pala meccanica.

Rischi generati dall'uso delle macchine:
Cesoiamenti, stritolamenti; Getti, schizzi; Inalazione polveri, fibre; Incendi, esplosioni; Investimento, ribaltamento; Urti, colpi, impatti, compressioni; Rumore per "Operatore autocarro"; Vibrazioni per "Operatore autocarro"; Scivolamenti, cadute a livello.

Lavoratori impegnati:
1) Addetto alla demolizione di fondazione stradale;
Addetto alla demolizione generale di tompagnature. Durante la fase lavorativa si prevede il trasporto del materiale di risulta, la cernita e l'accatastamento dei materiali eventualmente recuperabili.

Misure Preventive e Protettive, aggiuntive a quelle riportate nell'apposito successivo capitolo:
a) DPI: addetto alla demolizione generale di tompagnature;

Prescrizioni Organizzative:

Devono essere forniti al lavoratore adeguati dispositivi di protezione individuale: **a)** guanti; **b)** casco; **c)** calzature di sicurezza con suola antiscivolo ed imperforabile; **d)** occhiali; **e)** otoprotettori.

Rischi a cui è esposto il lavoratore:
a) Caduta dall'alto;
b) Inalazione polveri, fibre;
c) Vibrazioni;
d) M.M.C. (sollevamento e trasporto);
e) Rumore;

Attrezzi utilizzati dal lavoratore:
a) Argano a bandiera;
b) Argano a cavalletto;
c) Attrezzi manuali;
d) Martello demolitore elettrico;
e) Ponteggio metallico fisso;
f) Scala semplice;

Rischi generati dall'uso degli attrezzi:
Caduta dall'alto; Caduta di materiale dall'alto o a livello; Punture, tagli, abrasioni; Urti, colpi, impatti, compressioni; Elettrocuzione; Inalazione polveri, fibre; Scivolamenti, cadute a livello.

Cordoli, zanelle e opere d'arte (sottofase)

Posa in opera si cordoli e zanelle stradali prefabbricati.

Macchine utilizzate:
1) Dumper.

Rischi generati dall'uso delle macchine:
Cesoiamenti, stritolamenti; Inalazione polveri, fibre; Incendi, esplosioni; Investimento, ribaltamento; Rumore per "Operatore dumper"; Vibrazioni per "Operatore dumper".

Lavoratori impegnati:
1) Addetto alla posa cordoli, zanelle e opere d'arte;
Addettto alla posa in opera si cordoli e zanelle stradali prefabbricati.

Misure Preventive e Protettive, aggiuntive a quelle riportate nell'apposito successivo capitolo:

a) DPI: addetto alla posa cordoli, zanelle e opere d'arte;

Prescrizioni Organizzative:

Devono essere forniti al lavoratore adeguati dispositivi di protezione individuale: **a)** casco; **b)** calzature di sicurezza; **c)** occhiali; **d)** guanti; **e)** maschera per la protezione delle vie respiratorie; **f)** otoprotettori; **g)** indumenti protettivi; **h)** indumenti ad alta visibilità.

Rischi a cui è esposto il lavoratore:

a) Investimento, ribaltamento;
b) Rumore;
c) M.M.C. (sollevamento e trasporto);

Attrezzi utilizzati dal lavoratore:

a) Attrezzi manuali;

Rischi generati dall'uso degli attrezzi:

Punture, tagli, abrasioni; Urti, colpi, impatti, compressioni.

Formazione di fondazione stradale (sottofase)

Formazione per strati di fondazione stradale con pietrame calcareo informe e massicciata di pietrisco, compattazione eseguita con mezzi meccanici.

Macchine utilizzate:

1) Piastra Compattatrice.

Rischi generati dall'uso delle macchine:

Cesoiamenti, stritolamenti; Inalazione fumi, gas, vapori; Inalazione polveri, fibre; Incendi, esplosioni; Rumore per "Operatore Piastra compattatrice"; Vibrazioni per "Operatore piastra compattatrice".

Lavoratori impegnati:

1) Addetto alla formazione di fondazione stradale;

Addetto alla formazione per strati di fondazione stradale con pietrame calcareo informe e massicciata di pietrisco, compattazione eseguita con mezzi meccanici.

Misure Preventive e Protettive, aggiuntive a quelle riportate nell'apposito successivo capitolo:

a) DPI: addetto alla formazione di fondazione stradale;

Prescrizioni Organizzative:

Devono essere forniti al lavoratore adeguati dispositivi di protezione individuale: **a)** casco; **b)** calzature di sicurezza; **c)** occhiali; **d)** guanti; **e)** maschera per la protezione delle vie respiratorie; **f)** otoprotettori; **g)** indumenti protettivi; **h)** indumenti ad alta visibilità.

Rischi a cui è esposto il lavoratore:

a) Investimento, ribaltamento;
b) Rumore;

Attrezzi utilizzati dal lavoratore:

a) Attrezzi manuali;

Rischi generati dall'uso degli attrezzi:

Punture, tagli, abrasioni; Urti, colpi, impatti, compressioni.

Formazione di rilevato stradale (sottofase)

Formazione per strati di rilevato stradale con materiale proveniente da cave, preparazione del piano di posa, compattazione eseguita con mezzi meccanici.

Macchine utilizzate:

1) Pala meccanica;
2) Rullo compressore.

Rischi generati dall'uso delle macchine:

Cesoiamenti, stritolamenti; Inalazione polveri, fibre; Incendi, esplosioni; Investimento, ribaltamento; Scivolamenti, cadute a livello; Rumore per "Operatore pala meccanica"; Vibrazioni per "Operatore pala meccanica"; Inalazione fumi, gas, vapori.

Lavoratori impegnati:

1) Addetto alla formazione di rilevato stradale;

Addetto alla formazione per strati di rilevato stradale con materiale proveniente da cave, preparazione del piano di posa, compattazione eseguita con mezzi meccanici.

Misure Preventive e Protettive, aggiuntive a quelle riportate nell'apposito successivo capitolo:

a) DPI: addetto alla formazione di rilevato stradale;

Prescrizioni Organizzative:

Devono essere forniti al lavoratore adeguati dispositivi di protezione individuale: **a)** casco; **b)** calzature di sicurezza; **c)** occhiali; **d)** guanti; **e)** maschera per la protezione delle vie respiratorie; **f)** otoprotettori; **g)** indumenti protettivi; **h)** indumenti ad alta visibilità.

Rischi a cui è esposto il lavoratore:

a) Investimento, ribaltamento;

Attrezzi utilizzati dal lavoratore:

a) Attrezzi manuali;

Rischi generati dall'uso degli attrezzi:

Punture, tagli, abrasioni; Urti, colpi, impatti, compressioni.

Realizzazione di marciapiedi (sottofase)

Realizzazione di marciapiede, eseguito mediante la preventiva posa in opera di cordoli in calcestruzzo prefabbricato, riempimento parziale con sabbia e ghiaia, realizzazione di massetto e posa finale della pavimentazionone.

Macchine utilizzate:

1) Dumper.

Rischi generati dall'uso delle macchine:

Cesoiamenti, stritolamenti; Inalazione polveri, fibre; Incendi, esplosioni; Investimento, ribaltamento; Rumore per "Operatore dumper"; Vibrazioni per "Operatore dumper".

Lavoratori impegnati:

1) Addetto alla realizzazione di marciapiedi;

Addetto alla realizzazione di marciapiede, eseguito mediante la preventiva posa in opera di cordoli in calcestruzzo prefabbricato, riempimento parziale con sabbia e ghiaia, realizzazione di massetto e posa finale della pavimentazione.

Misure Preventive e Protettive, aggiuntive a quelle riportate nell'apposito successivo capitolo:

a) DPI: addetto alla realizzazione di marciapiedi;

Prescrizioni Organizzative:

Devono essere forniti al lavoratore adeguati dispositivi di protezione individuale: **a)** casco; **b)** calzature di sicurezza; **c)** occhiali; **d)** guanti; **e)** maschera per la protezione delle vie respiratorie; **f)** otoprotettori; **g)** indumenti protettivi; **h)** indumenti ad alta visibilità.

Rischi a cui è esposto il lavoratore:

a) Investimento, ribaltamento;
b) Vibrazioni;
c) Chimico;
d) M.M.C. (sollevamento e trasporto);
e) Rumore;

Attrezzi utilizzati dal lavoratore:

a) Attrezzi manuali;

Rischi generati dall'uso degli attrezzi:

Punture, tagli, abrasioni; Urti, colpi, impatti, compressioni.

Formazione di manto di usura e collegamento (sottofase)

Formazione di manto stradale in conglomerato bituminoso mediante esecuzione di strato/i di collegamento e strato di usura, stesi e compattati con mezzi meccanici.

Macchine utilizzate:

1) Rullo compressore;
2) Finitrice.

Rischi generati dall'uso delle macchine:

Cesoiamenti, stritolamenti; Inalazione fumi, gas, vapori; Inalazione polveri, fibre; Incendi, esplosioni; Investimento, ribaltamento; Rumore per "Operatore rullo compressore"; Vibrazioni per "Operatore rullo compressore"; Scivolamenti, cadute a livello.

Lavoratori impegnati:

1) Addetto alla formazione di manto di usura e collegamento;

Addetto alla formazione di manto stradale in conglomerato bituminoso mediante esecuzione di strato/i di collegamento e strato di usura, stesi e compattiti con mezzi meccanici.

Misure Preventive e Protettive, aggiuntive a quelle riportate nell'apposito successivo capitolo:

a) DPI: addetto alla formazione di manto di usura e collegamento;

Prescrizioni Organizzative:

Devono essere forniti al lavoratore adeguati dispositivi di protezione individuale: **a)** casco; **b)** calzature di sicurezza; **c)** occhiali; **d)** guanti; **e)** maschera per la protezione delle vie respiratorie; **f)** otoprotettori; **g)** indumenti protettivi; **h)** indumenti ad alta visibilità.

Rischi a cui è esposto il lavoratore:
a) Investimento, ribaltamento;
b) Ustioni;
c) Cancerogeno e mutageno;

Attrezzi utilizzati dal lavoratore:
a) Attrezzi manuali;

Rischi generati dall'uso degli attrezzi:
Punture, tagli, abrasioni; Urti, colpi, impatti, compressioni.

Smobilizzo del cantiere (sottofase)

Smobilizzo del cantiere realizzato attraverso lo smontaggio delle postazioni di lavoro fisse, di tutti gli impianti di cantiere, delle opere provvisionali e di protezione e della recinzione posta in opera all'insediamento del cantiere stesso.

Macchine utilizzate:
1) Autocarro con gru.

Rischi generati dall'uso delle macchine:
Cesoiamenti, stritolamenti; Elettrocuzione; Getti, schizzi; Inalazione polveri, fibre; Incendi, esplosioni; Investimento, ribaltamento; Urti, colpi, impatti, compressioni; Rumore per "Operatore autocarro"; Vibrazioni per "Operatore autocarro".

Lavoratori impegnati:
1) Addetto allo smobilizzo del cantiere;

Addetto allo smobilizzo del cantiere realizzato attraverso lo smontaggio delle postazioni di lavoro fisse, di tutti gli impianti di cantiere, delle opere provvisionali e di protezione e della recinzione posta in opera all'insediamento del cantiere stesso.

Misure Preventive e Protettive, aggiuntive a quelle riportate nell'apposito successivo capitolo:
a) DPI: addetto allo smobilizzo del cantiere;

Prescrizioni Organizzative:

Devono essere forniti ai lavoratori adeguati dispositivi di protezione individuale: **a)** casco; **b)** guanti; **c)** calzature di sicurezza con suola antisdrucciolo e imperforabile; **d)** occhiali di sicurezza.

Rischi a cui è esposto il lavoratore:
a) Caduta di materiale dall'alto o a livello;

Attrezzi utilizzati dal lavoratore:
a) Attrezzi manuali;
b) Scala doppia;
c) Scala semplice;
d) Smerigliatrice angolare (flessibile);
e) Trapano elettrico;

Rischi generati dall'uso degli attrezzi:
Punture, tagli, abrasioni; Urti, colpi, impatti, compressioni; Caduta dall'alto; Cesoiamenti, stritolamenti; Elettrocuzione; Inalazione polveri, fibre.

Pavimentazione in Basolato (sottofase)

Rimozione di pavimentazione in basoli (sottofase)

Rimozione di pavimentazione in basoli. Durante la fase lavorativa si prevede il trasporto del materiale di risulta, la cernita e l'accatastamento dei materiali eventualmente recuperabili.

Macchine utilizzate:
1) Autocarro.

Rischi generati dall'uso delle macchine:
Cesoiamenti, stritolamenti; Getti, schizzi; Inalazione polveri, fibre; Incendi, esplosioni; Investimento, ribaltamento; Urti, colpi, impatti, compressioni; Rumore per "Operatore autocarro"; Vibrazioni per "Operatore autocarro".

Lavoratori impegnati:
1) Addetto alla rimozione di pavimenti esterni;

Addetto alla rimozione di pavimenti esterni. Durante la fase lavorativa si prevede il trasporto del materiale di risulta, la cernita e l'accatastamento dei materiali eventualmente recuperabili.

Misure Preventive e Protettive, aggiuntive a quelle riportate nell'apposito successivo capitolo:
a) DPI: addetto alla rimozione di pavimenti esterni;

Prescrizioni Organizzative:

Devono essere forniti al lavoratore adeguati dispositivi di protezione individuale: **a)** guanti; **b)** casco; **c)** calzature di sicurezza con suola antiscivolo ed imperforabile; **d)** occhiali; **e)** otoprotettori.

Rischi a cui è esposto il lavoratore:
a) Caduta di materiale dall'alto o a livello;
b) Vibrazioni;
c) M.M.C. (sollevamento e trasporto);
d) Rumore;

Attrezzi utilizzati dal lavoratore:
a) Attrezzi manuali;
b) Martello demolitore elettrico;

Rischi generati dall'uso degli attrezzi:
Punture, tagli, abrasioni; Urti, colpi, impatti, compressioni; Elettrocuzione; Inalazione polveri, fibre.

Demolizione fondazione stradale (sottofase)

Demolizione di fondazione stradale. Durante la fase lavorativa si prevede il trasporto del materiale di risulta, la cernita e l'accatastamento dei materiali eventualmente recuperabili.

Macchine utilizzate:
1) Autocarro;
2) Dumper;
3) Pala meccanica.

Rischi generati dall'uso delle macchine:
Cesoiamenti, stritolamenti; Getti, schizzi; Inalazione polveri, fibre; Incendi, esplosioni; Investimento, ribaltamento; Urti, colpi, impatti, compressioni; Rumore per "Operatore autocarro"; Vibrazioni per "Operatore autocarro"; Scivolamenti, cadute a livello.

Lavoratori impegnati:
1) Addetto alla demolizione di fondazione stradale;
Addetto alla demolizione generale di tompagnature. Durante la fase lavorativa si prevede il trasporto del materiale di risulta, la cernita e l'accatastamento dei materiali eventualmente recuperabili.

Misure Preventive e Protettive, aggiuntive a quelle riportate nell'apposito successivo capitolo:
a) DPI: addetto alla demolizione generale di tompagnature;

Prescrizioni Organizzative:

Devono essere forniti al lavoratore adeguati dispositivi di protezione individuale: **a)** guanti; **b)** casco; **c)** calzature di sicurezza con suola antiscivolo ed imperforabile; **d)** occhiali; **e)** otoprotettori.

Rischi a cui è esposto il lavoratore:
a) Caduta dall'alto;
b) Inalazione polveri, fibre;
c) Vibrazioni;
d) M.M.C. (sollevamento e trasporto);
e) Rumore;

Attrezzi utilizzati dal lavoratore:
a) Argano a bandiera;
b) Argano a cavalletto;
c) Attrezzi manuali;
d) Martello demolitore elettrico;
e) Ponteggio metallico fisso;
f) Scala semplice;

Rischi generati dall'uso degli attrezzi:
Caduta dall'alto; Caduta di materiale dall'alto o a livello; Punture, tagli, abrasioni; Urti, colpi, impatti, compressioni; Elettrocuzione; Inalazione polveri, fibre; Scivolamenti, cadute a livello.

Cordoli, zanelle e opere d'arte (sottofase)

Posa in opera si cordoli e zanelle stradali prefabbricati.

Macchine utilizzate:
1) Dumper.

Rischi generati dall'uso delle macchine:
Cesoiamenti, stritolamenti; Inalazione polveri, fibre; Incendi, esplosioni; Investimento, ribaltamento; Rumore per "Operatore dumper"; Vibrazioni per "Operatore dumper".

Lavoratori impegnati:
1) Addetto alla posa cordoli, zanelle e opere d'arte;
Addettto alla posa in opera si cordoli e zanelle stradali prefabbricati.

Misure Preventive e Protettive, aggiuntive a quelle riportate nell'apposito successivo capitolo:

a) DPI: addetto alla posa cordoli, zanelle e opere d'arte;

Prescrizioni Organizzative:

Devono essere forniti al lavoratore adeguati dispositivi di protezione individuale: **a)** casco; **b)** calzature di sicurezza; **c)** occhiali; **d)** guanti; **e)** maschera per la protezione delle vie respiratorie; **f)** otoprotettori; **g)** indumenti protettivi; **h)** indumenti ad alta visibilità.

Rischi a cui è esposto il lavoratore:

a) Investimento, ribaltamento;
b) Rumore;
c) M.M.C. (sollevamento e trasporto);

Attrezzi utilizzati dal lavoratore:

a) Attrezzi manuali;

Rischi generati dall'uso degli attrezzi:

Punture, tagli, abrasioni; Urti, colpi, impatti, compressioni.

Allestimento di cantiere temporaneo su strada (sottofase)

Allestimento di un cantiere temporaneo lungo una strada carrabile.

Macchine utilizzate:

1) Autocarro con gru.

Rischi generati dall'uso delle macchine:

Cesoiamenti, stritolamenti; Elettrocuzione; Getti, schizzi; Inalazione polveri, fibre; Incendi, esplosioni; Investimento, ribaltamento; Urti, colpi, impatti, compressioni; Rumore per "Operatore autocarro"; Vibrazioni per "Operatore autocarro".

Lavoratori impegnati:

1) Addetto all'allestimento di cantiere temporaneo su strada;

Addetto all'allestimento di un cantiere temporaneo lungo una strada carrabile senza interruzione del servizio.

Misure Preventive e Protettive, aggiuntive a quelle riportate nell'apposito successivo capitolo:

a) DPI: addetto all'allestimento di cantiere temporaneo su strada;

Prescrizioni Organizzative:

Devono essere forniti al lavoratore adeguati dispositivi di protezione individuale: **a)** casco; **b)** guanti; **c)** occhiali a tenuta; **d)** mascherina antipolvere; **e)** indumenti ad alta visibilità; **f)** calzature di sicurezza con suola imperforabile.

Rischi a cui è esposto il lavoratore:

a) Investimento, ribaltamento;
b) Rumore;

Attrezzi utilizzati dal lavoratore:

a) Attrezzi manuali;
b) Scala semplice;
c) Sega circolare;
d) Smerigliatrice angolare (flessibile);
e) Trapano elettrico;

Rischi generati dall'uso degli attrezzi:

Punture, tagli, abrasioni; Urti, colpi, impatti, compressioni; Caduta dall'alto; Movimentazione manuale dei carichi; Elettrocuzione; Inalazione polveri, fibre; Scivolamenti, cadute a livello; Ustioni.

Allestimento di servizi sanitari del cantiere (sottofase)

Allestimento di servizi sanitari costituiti dai locali necessari all'attività di primo soccorso in cantiere.

Macchine utilizzate:

1) Autocarro con gru.

Rischi generati dall'uso delle macchine:

Cesoiamenti, stritolamenti; Elettrocuzione; Getti, schizzi; Inalazione polveri, fibre; Incendi, esplosioni; Investimento, ribaltamento; Urti, colpi, impatti, compressioni; Rumore per "Operatore autocarro"; Vibrazioni per "Operatore autocarro".

Lavoratori impegnati:

1) Addetto all'allestimento di servizi sanitari del cantiere;

Addetto all'allestimento di servizi sanitari costituiti dai locali necessari all'attività di primo soccorso in cantiere.

Misure Preventive e Protettive, aggiuntive a quelle riportate nell'apposito successivo capitolo:

a) DPI: addetto all'allestimento di servizi sanitari del cantiere;

Prescrizioni Organizzative:

Devono essere forniti ai lavoratori adeguati dispositivi di protezione individuale: **a)** casco; **b)** guanti; **c)** calzature di sicurezza con suola antisdrucciolo e imperforabile; **d)** occhiali di sicurezza.

Rischi a cui è esposto il lavoratore:
a) Caduta di materiale dall'alto o a livello;
Attrezzi utilizzati dal lavoratore:
a) Attrezzi manuali;
b) Scala semplice;
c) Sega circolare;
d) Smerigliatrice angolare (flessibile);
e) Trapano elettrico;
Rischi generati dall'uso degli attrezzi:
Punture, tagli, abrasioni; Urti, colpi, impatti, compressioni; Caduta dall'alto; Elettrocuzione; Inalazione polveri, fibre; Scivolamenti, cadute a livello.

Formazione di fondazione stradale (sottofase)

Formazione per strati di fondazione stradale con pietrame calcareo informe e massicciata di pietrisco, compattazione eseguita con mezzi meccanici.

Macchine utilizzate:
1) Piastra Compattatrice.
Rischi generati dall'uso delle macchine:
Cesoiamenti, stritolamenti; Inalazione fumi, gas, vapori; Inalazione polveri, fibre; Incendi, esplosioni; Rumore per "Operatore Piastra compattatrice"; Vibrazioni per "Operatore piastra compattatrice".

Lavoratori impegnati:
1) Addetto alla formazione di fondazione stradale;
Addetto alla formazione per strati di fondazione stradale con pietrame calcareo informe e massicciata di pietrisco, compattazione eseguita con mezzi meccanici.
Misure Preventive e Protettive, aggiuntive a quelle riportate nell'apposito successivo capitolo:
a) DPI: addetto alla formazione di fondazione stradale;

Prescrizioni Organizzative:

Devono essere forniti al lavoratore adeguati dispositivi di protezione individuale: **a)** casco; **b)** calzature di sicurezza; **c)** occhiali; **d)** guanti; **e)** maschera per la protezione delle vie respiratorie; **f)** otoprotettori; **g)** indumenti protettivi; **h)** indumenti ad alta visibilità.
Rischi a cui è esposto il lavoratore:
a) Investimento, ribaltamento;
b) Rumore;
Attrezzi utilizzati dal lavoratore:
a) Attrezzi manuali;
Rischi generati dall'uso degli attrezzi:
Punture, tagli, abrasioni; Urti, colpi, impatti, compressioni.

Realizzazione di pavimentazione in basolato (sottofase)

Realizzazione di pavimentazione in cubetti di pietra lavica e/o porfido, riempimento parziale con sabbia e ghiaia, realizzazione di massetto e posa finale della pavimentazionone.

Macchine utilizzate:
1) Dumper.
Rischi generati dall'uso delle macchine:
Cesoiamenti, stritolamenti; Inalazione polveri, fibre; Incendi, esplosioni; Investimento, ribaltamento; Rumore per "Operatore dumper"; Vibrazioni per "Operatore dumper".

Lavoratori impegnati:
1) Addetto alla posa di pavimentazione in basolato;
Addetto alla realizzazione di marciapiede, eseguito mediante la preventiva posa in opera di cordoli in calcestruzzo prefabbricato, riempimento parziale con sabbia e ghiaia, realizzazione di massetto e posa finale della pavimentazione.
Misure Preventive e Protettive, aggiuntive a quelle riportate nell'apposito successivo capitolo:
a) DPI: addetto alla realizzazione di marciapiedi;

Prescrizioni Organizzative:

Devono essere forniti al lavoratore adeguati dispositivi di protezione individuale: **a)** casco; **b)** calzature di sicurezza; **c)** occhiali; **d)** guanti; **e)** maschera per la protezione delle vie respiratorie; **f)** otoprotettori; **g)** indumenti protettivi; **h)** indumenti ad alta visibilità.
Rischi a cui è esposto il lavoratore:
a) Investimento, ribaltamento;
b) Vibrazioni;

c) Chimico;
d) M.M.C. (sollevamento e trasporto);
e) Rumore;

Attrezzi utilizzati dal lavoratore:

a) Attrezzi manuali;

Rischi generati dall'uso degli attrezzi:

Punture, tagli, abrasioni; Urti, colpi, impatti, compressioni.

Realizzazione di marciapiedi (sottofase)

Realizzazione di marciapiede, eseguito mediante la preventiva posa in opera di cordoli in calcestruzzo prefabbricato, riempimento parziale con sabbia e ghiaia, realizzazione di massetto e posa finale della pavimentazionone.

Macchine utilizzate:

1) Dumper.

Rischi generati dall'uso delle macchine:

Cesoiamenti, stritolamenti; Inalazione polveri, fibre; Incendi, esplosioni; Investimento, ribaltamento; Rumore per "Operatore dumper"; Vibrazioni per "Operatore dumper".

Lavoratori impegnati:

1) Addetto alla realizzazione di marciapiedi;

Addetto alla realizzazione di marciapiede, eseguito mediante la preventiva posa in opera di cordoli in calcestruzzo prefabbricato, riempimento parziale con sabbia e ghiaia, realizzazione di massetto e posa finale della pavimentazione.

Misure Preventive e Protettive, aggiuntive a quelle riportate nell'apposito successivo capitolo:

a) DPI: addetto alla realizzazione di marciapiedi;

Prescrizioni Organizzative:

Devono essere forniti al lavoratore adeguati dispositivi di protezione individuale: **a)** casco; **b)** calzature di sicurezza; **c)** occhiali; **d)** guanti; **e)** maschera per la protezione delle vie respiratorie; **f)** otoprotettori; **g)** indumenti protettivi; **h)** indumenti ad alta visibilità.

Rischi a cui è esposto il lavoratore:

a) Investimento, ribaltamento;
b) Vibrazioni;
c) Chimico;
d) M.M.C. (sollevamento e trasporto);
e) Rumore;

Attrezzi utilizzati dal lavoratore:

a) Attrezzi manuali;

Rischi generati dall'uso degli attrezzi:

Punture, tagli, abrasioni; Urti, colpi, impatti, compressioni.

Smobilizzo del cantiere (sottofase)

Smobilizzo del cantiere realizzato attraverso lo smontaggio delle postazioni di lavoro fisse, di tutti gli impianti di cantiere, delle opere provvisionali e di protezione e della recinzione posta in opera all'insediamento del cantiere stesso.

Macchine utilizzate:

1) Autocarro con gru.

Rischi generati dall'uso delle macchine:

Cesoiamenti, stritolamenti; Elettrocuzione; Getti, schizzi; Inalazione polveri, fibre; Incendi, esplosioni; Investimento, ribaltamento; Urti, colpi, impatti, compressioni; Rumore per "Operatore autocarro"; Vibrazioni per "Operatore autocarro".

Lavoratori impegnati:

1) Addetto allo smobilizzo del cantiere;

Addetto allo smobilizzo del cantiere realizzato attraverso lo smontaggio delle postazioni di lavoro fisse, di tutti gli impianti di cantiere, delle opere provvisionali e di protezione e della recinzione posta in opera all'insediamento del cantiere stesso.

Misure Preventive e Protettive, aggiuntive a quelle riportate nell'apposito successivo capitolo:

a) DPI: addetto allo smobilizzo del cantiere;

Prescrizioni Organizzative:

Devono essere forniti ai lavoratori adeguati dispositivi di protezione individuale: **a)** casco; **b)** guanti; **c)** calzature di sicurezza con suola antisdrucciolo e imperforabile; **d)** occhiali di sicurezza.

Rischi a cui è esposto il lavoratore:

a) Caduta di materiale dall'alto o a livello;

Attrezzi utilizzati dal lavoratore:

a) Attrezzi manuali;

b) Scala doppia;
c) Scala semplice;
d) Smerigliatrice angolare (flessibile);
e) Trapano elettrico;

Rischi generati dall'uso degli attrezzi:

Punture, tagli, abrasioni; Urti, colpi, impatti, compressioni; Caduta dall'alto; Cesoiamenti, stritolamenti; Elettrocuzione; Inalazione polveri, fibre.

Pavimentazione in Cubetti (sottofase)

Rimozione di pavimentazione in cubetti di pietra lavica e/o porfido (sottofase)

Rimozione di pavimentazione in cubetti di pietra lavica e/o porfido. Durante la fase lavorativa si prevede il trasporto del materiale di risulta, la cernita e l'accatastamento dei materiali eventualmente recuperabili.

Macchine utilizzate:

1) Autocarro.

Rischi generati dall'uso delle macchine:

Cesoiamenti, stritolamenti; Getti, schizzi; Inalazione polveri, fibre; Incendi, esplosioni; Investimento, ribaltamento; Urti, colpi, impatti, compressioni; Rumore per "Operatore autocarro"; Vibrazioni per "Operatore autocarro".

Lavoratori impegnati:

1) Addetto alla rimozione di pavimenti esterni;

Addetto alla rimozione di pavimenti esterni. Durante la fase lavorativa si prevede il trasporto del materiale di risulta, la cernita e l'accatastamento dei materiali eventualmente recuperabili.

Misure Preventive e Protettive, aggiuntive a quelle riportate nell'apposito successivo capitolo:

a) DPI: addetto alla rimozione di pavimenti esterni;

Prescrizioni Organizzative:

Devono essere forniti al lavoratore adeguati dispositivi di protezione individuale: **a)** guanti; **b)** casco; **c)** calzature di sicurezza con suola antiscivolo ed imperforabile; **d)** occhiali; **e)** otoprotettori.

Rischi a cui è esposto il lavoratore:

a) Caduta di materiale dall'alto o a livello;
b) Vibrazioni;
c) M.M.C. (sollevamento e trasporto);
d) Rumore;

Attrezzi utilizzati dal lavoratore:

a) Attrezzi manuali;
b) Martello demolitore elettrico;

Rischi generati dall'uso degli attrezzi:

Punture, tagli, abrasioni; Urti, colpi, impatti, compressioni; Elettrocuzione; Inalazione polveri, fibre.

Demolizione fondazione stradale (sottofase)

Demolizione di fondazione stradale. Durante la fase lavorativa si prevede il trasporto del materiale di risulta, la cernita e l'accatastamento dei materiali eventualmente recuperabili.

Macchine utilizzate:

1) Autocarro;
2) Dumper;
3) Pala meccanica.

Rischi generati dall'uso delle macchine:

Cesoiamenti, stritolamenti; Getti, schizzi; Inalazione polveri, fibre; Incendi, esplosioni; Investimento, ribaltamento; Urti, colpi, impatti, compressioni; Rumore per "Operatore autocarro"; Vibrazioni per "Operatore autocarro"; Scivolamenti, cadute a livello.

Lavoratori impegnati:

1) Addetto alla demolizione di fondazione stradale;

Addetto alla demolizione generale di tompagnature. Durante la fase lavorativa si prevede il trasporto del materiale di risulta, la cernita e l'accatastamento dei materiali eventualmente recuperabili.

Misure Preventive e Protettive, aggiuntive a quelle riportate nell'apposito successivo capitolo:

a) DPI: addetto alla demolizione generale di tompagnature;

Prescrizioni Organizzative:

Devono essere forniti al lavoratore adeguati dispositivi di protezione individuale: **a)** guanti; **b)** casco; **c)** calzature di

sicurezza con suola antiscivolo ed imperforabile; **d)** occhiali; **e)** otoprotettori.

Rischi a cui è esposto il lavoratore:

a) Caduta dall'alto;
b) Inalazione polveri, fibre;
c) Vibrazioni;
d) M.M.C. (sollevamento e trasporto);
e) Rumore;

Attrezzi utilizzati dal lavoratore:

a) Argano a bandiera;
b) Argano a cavalletto;
c) Attrezzi manuali;
d) Martello demolitore elettrico;
e) Ponteggio metallico fisso;
f) Scala semplice;

Rischi generati dall'uso degli attrezzi:

Caduta dall'alto; Caduta di materiale dall'alto o a livello; Punture, tagli, abrasioni; Urti, colpi, impatti, compressioni; Elettrocuzione; Inalazione polveri, fibre; Scivolamenti, cadute a livello.

Cordoli, zanelle e opere d'arte (sottofase)

Posa in opera si cordoli e zanelle stradali prefabbricati.

Macchine utilizzate:

1) Dumper.

Rischi generati dall'uso delle macchine:

Cesoiamenti, stritolamenti; Inalazione polveri, fibre; Incendi, esplosioni; Investimento, ribaltamento; Rumore per "Operatore dumper"; Vibrazioni per "Operatore dumper".

Lavoratori impegnati:

1) Addetto alla posa cordoli, zanelle e opere d'arte;

Addettto alla posa in opera si cordoli e zanelle stradali prefabbricati.

Misure Preventive e Protettive, aggiuntive a quelle riportate nell'apposito successivo capitolo:

a) DPI: addetto alla posa cordoli, zanelle e opere d'arte;

Prescrizioni Organizzative:

Devono essere forniti al lavoratore adeguati dispositivi di protezione individuale: **a)** casco; **b)** calzature di sicurezza; **c)** occhiali; **d)** guanti; **e)** maschera per la protezione delle vie respiratorie; **f)** otoprotettori; **g)** indumenti protettivi; **h)** indumenti ad alta visibilità.

Rischi a cui è esposto il lavoratore:

a) Investimento, ribaltamento;
b) Rumore;
c) M.M.C. (sollevamento e trasporto);

Attrezzi utilizzati dal lavoratore:

a) Attrezzi manuali;

Rischi generati dall'uso degli attrezzi:

Punture, tagli, abrasioni; Urti, colpi, impatti, compressioni.

Allestimento di cantiere temporaneo su strada (sottofase)

Allestimento di un cantiere temporaneo lungo una strada carrabile.

Macchine utilizzate:

1) Autocarro con gru.

Rischi generati dall'uso delle macchine:

Cesoiamenti, stritolamenti; Elettrocuzione; Getti, schizzi; Inalazione polveri, fibre; Incendi, esplosioni; Investimento, ribaltamento; Urti, colpi, impatti, compressioni; Rumore per "Operatore autocarro"; Vibrazioni per "Operatore autocarro".

Lavoratori impegnati:

1) Addetto all'allestimento di cantiere temporaneo su strada;

Addetto all'allestimento di un cantiere temporaneo lungo una strada carrabile senza interruzione del servizio.

Misure Preventive e Protettive, aggiuntive a quelle riportate nell'apposito successivo capitolo:

a) DPI: addetto all'allestimento di cantiere temporaneo su strada;

Prescrizioni Organizzative:

Devono essere forniti al lavoratore adeguati dispositivi di protezione individuale: **a)** casco; **b)** guanti; **c)** occhiali a tenuta; **d)** mascherina antipolvere; **e)** indumenti ad alta visibilità; **f)** calzature di sicurezza con suola imperforabile.

Rischi a cui è esposto il lavoratore:
a) Investimento, ribaltamento;
b) Rumore;

Attrezzi utilizzati dal lavoratore:
a) Attrezzi manuali;
b) Scala semplice;
c) Sega circolare;
d) Smerigliatrice angolare (flessibile);
e) Trapano elettrico;

Rischi generati dall'uso degli attrezzi:
Punture, tagli, abrasioni; Urti, colpi, impatti, compressioni; Caduta dall'alto; Movimentazione manuale dei carichi; Elettrocuzione; Inalazione polveri, fibre; Scivolamenti, cadute a livello; Ustioni.

Allestimento di servizi sanitari del cantiere (sottofase)

Allestimento di servizi sanitari costituiti dai locali necessari all'attività di primo soccorso in cantiere.

Macchine utilizzate:
1) Autocarro con gru.

Rischi generati dall'uso delle macchine:
Cesoiamenti, stritolamenti; Elettrocuzione; Getti, schizzi; Inalazione polveri, fibre; Incendi, esplosioni; Investimento, ribaltamento; Urti, colpi, impatti, compressioni; Rumore per "Operatore autocarro"; Vibrazioni per "Operatore autocarro".

Lavoratori impegnati:
1) Addetto all'allestimento di servizi sanitari del cantiere;
Addetto all'allestimento di servizi sanitari costituiti dai locali necessari all'attività di primo soccorso in cantiere.

Misure Preventive e Protettive, aggiuntive a quelle riportate nell'apposito successivo capitolo:
a) DPI: addetto all'allestimento di servizi sanitari del cantiere;

Prescrizioni Organizzative:

Devono essere forniti ai lavoratori adeguati dispositivi di protezione individuale: **a)** casco; **b)** guanti; **c)** calzature di sicurezza con suola antisdrucciolo e imperforabile; **d)** occhiali di sicurezza.

Rischi a cui è esposto il lavoratore:
a) Caduta di materiale dall'alto o a livello;

Attrezzi utilizzati dal lavoratore:
a) Attrezzi manuali;
b) Scala semplice;
c) Sega circolare;
d) Smerigliatrice angolare (flessibile);
e) Trapano elettrico;

Rischi generati dall'uso degli attrezzi:
Punture, tagli, abrasioni; Urti, colpi, impatti, compressioni; Caduta dall'alto; Elettrocuzione; Inalazione polveri, fibre; Scivolamenti, cadute a livello.

Formazione di fondazione stradale (sottofase)

Formazione per strati di fondazione stradale con pietrame calcareo informe e massicciata di pietrisco, compattazione eseguita con mezzi meccanici.

Macchine utilizzate:
1) Piastra Compattatrice.

Rischi generati dall'uso delle macchine:
Cesoiamenti, stritolamenti; Inalazione fumi, gas, vapori; Inalazione polveri, fibre; Incendi, esplosioni; Rumore per "Operatore Piastra compattatrice"; Vibrazioni per "Operatore piastra compattatrice".

Lavoratori impegnati:
1) Addetto alla formazione di fondazione stradale;
Addetto alla formazione per strati di fondazione stradale con pietrame calcareo informe e massicciata di pietrisco, compattazione eseguita con mezzi meccanici.

Misure Preventive e Protettive, aggiuntive a quelle riportate nell'apposito successivo capitolo:
a) DPI: addetto alla formazione di fondazione stradale;

Prescrizioni Organizzative:

Devono essere forniti al lavoratore adeguati dispositivi di protezione individuale: **a)** casco; **b)** calzature di sicurezza; **c)** occhiali; **d)** guanti; **e)** maschera per la protezione delle vie respiratorie; **f)** otoprotettori; **g)** indumenti protettivi; **h)** indumenti ad alta visibilità.

Rischi a cui è esposto il lavoratore:
a) Investimento, ribaltamento;
b) Rumore;
Attrezzi utilizzati dal lavoratore:
a) Attrezzi manuali;
Rischi generati dall'uso degli attrezzi:
Punture, tagli, abrasioni; Urti, colpi, impatti, compressioni.

Realizzazione di marciapiedi (sottofase)

Realizzazione di marciapiede, eseguito mediante la preventiva posa in opera di cordoli in calcestruzzo prefabbricato, riempimento parziale con sabbia e ghiaia, realizzazione di massetto e posa finale della pavimentazionone.

Macchine utilizzate:
1) Dumper.
Rischi generati dall'uso delle macchine:
Cesoiamenti, stritolamenti; Inalazione polveri, fibre; Incendi, esplosioni; Investimento, ribaltamento; Rumore per "Operatore dumper"; Vibrazioni per "Operatore dumper".

Lavoratori impegnati:
1) Addetto alla realizzazione di marciapiedi;
Addetto alla realizzazione di marciapiede, eseguito mediante la preventiva posa in opera di cordoli in calcestruzzo prefabbricato, riempimento parziale con sabbia e ghiaia, realizzazione di massetto e posa finale della pavimentazione.
Misure Preventive e Protettive, aggiuntive a quelle riportate nell'apposito successivo capitolo:
a) DPI: addetto alla realizzazione di marciapiedi;

Prescrizioni Organizzative:

Devono essere forniti al lavoratore adeguati dispositivi di protezione individuale: **a)** casco; **b)** calzature di sicurezza; **c)** occhiali; **d)** guanti; **e)** maschera per la protezione delle vie respiratorie; **f)** otoprotettori; **g)** indumenti protettivi; **h)** indumenti ad alta visibilità.

Rischi a cui è esposto il lavoratore:
a) Investimento, ribaltamento;
b) Vibrazioni;
c) Chimico;
d) M.M.C. (sollevamento e trasporto);
e) Rumore;
Attrezzi utilizzati dal lavoratore:
a) Attrezzi manuali;
Rischi generati dall'uso degli attrezzi:
Punture, tagli, abrasioni; Urti, colpi, impatti, compressioni.

Realizzazione di pavimentazione in cubetti di pietra lavica e/o porfido (sottofase)

Realizzazione di pavimentazione in cubetti di pietra lavica e/o porfido, riempimento parziale con sabbia e ghiaia, realizzazione di massetto e posa finale della pavimentazionone.

Macchine utilizzate:
1) Dumper.
Rischi generati dall'uso delle macchine:
Cesoiamenti, stritolamenti; Inalazione polveri, fibre; Incendi, esplosioni; Investimento, ribaltamento; Rumore per "Operatore dumper"; Vibrazioni per "Operatore dumper".

Lavoratori impegnati:
1) Addetto alla posa di cubetti di pietra lavica e/o porfido;
Addetto alla realizzazione di marciapiede, eseguito mediante la preventiva posa in opera di cordoli in calcestruzzo prefabbricato, riempimento parziale con sabbia e ghiaia, realizzazione di massetto e posa finale della pavimentazione.
Misure Preventive e Protettive, aggiuntive a quelle riportate nell'apposito successivo capitolo:
a) DPI: addetto alla realizzazione di marciapiedi;

Prescrizioni Organizzative:

Devono essere forniti al lavoratore adeguati dispositivi di protezione individuale: **a)** casco; **b)** calzature di sicurezza; **c)** occhiali; **d)** guanti; **e)** maschera per la protezione delle vie respiratorie; **f)** otoprotettori; **g)** indumenti protettivi; **h)** indumenti ad alta visibilità.

Rischi a cui è esposto il lavoratore:
a) Investimento, ribaltamento;
b) Vibrazioni;

c) Chimico;
d) M.M.C. (sollevamento e trasporto);
e) Rumore;

Attrezzi utilizzati dal lavoratore:

a) Attrezzi manuali;

Rischi generati dall'uso degli attrezzi:

Punture, tagli, abrasioni; Urti, colpi, impatti, compressioni.

Smobilizzo del cantiere (sottofase)

Smobilizzo del cantiere realizzato attraverso lo smontaggio delle postazioni di lavoro fisse, di tutti gli impianti di cantiere, delle opere provvisionali e di protezione e della recinzione posta in opera all'insediamento del cantiere stesso.

Macchine utilizzate:

1) Autocarro con gru.

Rischi generati dall'uso delle macchine:

Cesoiamenti, stritolamenti; Elettrocuzione; Getti, schizzi; Inalazione polveri, fibre; Incendi, esplosioni; Investimento, ribaltamento; Urti, colpi, impatti, compressioni; Rumore per "Operatore autocarro"; Vibrazioni per "Operatore autocarro".

Lavoratori impegnati:

1) Addetto allo smobilizzo del cantiere;

Addetto allo smobilizzo del cantiere realizzato attraverso lo smontaggio delle postazioni di lavoro fisse, di tutti gli impianti di cantiere, delle opere provvisionali e di protezione e della recinzione posta in opera all'insediamento del cantiere stesso.

Misure Preventive e Protettive, aggiuntive a quelle riportate nell'apposito successivo capitolo:

a) DPI: addetto allo smobilizzo del cantiere;

Prescrizioni Organizzative:

Devono essere forniti ai lavoratori adeguati dispositivi di protezione individuale: **a)** casco; **b)** guanti; **c)** calzature di sicurezza con suola antisdrucciolo e imperforabile; **d)** occhiali di sicurezza.

Rischi a cui è esposto il lavoratore:

a) Caduta di materiale dall'alto o a livello;

Attrezzi utilizzati dal lavoratore:

a) Attrezzi manuali;
b) Scala doppia;
c) Scala semplice;
d) Smerigliatrice angolare (flessibile);
e) Trapano elettrico;

Rischi generati dall'uso degli attrezzi:

Punture, tagli, abrasioni; Urti, colpi, impatti, compressioni; Caduta dall'alto; Cesoiamenti, stritolamenti; Elettrocuzione; Inalazione polveri, fibre.

Messa a quota chiusini (fase)

Pavimentazione in Conglomerato Bituminoso (sottofase)

Tracciamento dell'asse di scavo (sottofase)

Il tracciamento dell'asse di scavo avviene tracciando sul terreno una serie di punti fissi di direzione, che si trovavano esattamente sulla direttrice di avanzamento.

Lavoratori impegnati:

1) Addetto al tracciamento dell'asse di scavo;

Addetto al tracciamento dell'asse di scavo. Il tracciamento dell'asse di scavo avviene tracciando sul terreno una serie di punti fissi di direzione, che si trovavano esattamente sulla direttrice di avanzamento.

Misure Preventive e Protettive, aggiuntive a quelle riportate nell'apposito successivo capitolo:

a) DPI: addetto al tracciamento dell'asse di scavo;

Prescrizioni Organizzative:

Devono essere forniti al lavoratore adeguati dispositivi di protezione individuale: **a)** casco; **b)** guanti; **c)** occhiali protettivi; **d)** calzature di sicurezza con suola antisdrucciolo e imperforabile; **e)** mascherina antipolvere; **f)** otoprotettori.

Rischi a cui è esposto il lavoratore:

a) Scivolamenti, cadute a livello;

Attrezzi utilizzati dal lavoratore:
a) Attrezzi manuali;
Rischi generati dall'uso degli attrezzi:
Punture, tagli, abrasioni; Urti, colpi, impatti, compressioni.

Taglio di asfalto di carreggiata stradale (sottofase)

Taglio dell'asfalto della carreggiata stradale eseguito con l'ausilio di attrezzi meccanici.

Macchine utilizzate:
1) Autocarro;
2) Escavatore.
Rischi generati dall'uso delle macchine:
Cesoiamenti, stritolamenti; Getti, schizzi; Inalazione polveri, fibre; Incendi, esplosioni; Investimento, ribaltamento; Urti, colpi, impatti, compressioni; Rumore per "Operatore autocarro"; Vibrazioni per "Operatore autocarro"; Elettrocuzione; Scivolamenti, cadute a livello.

Lavoratori impegnati:
1) Addetto al taglio di asfalto di carreggiata stradale;
Addetto al taglio dell'asfalto della carreggiata stradale eseguito con l'ausilio di attrezzi meccanici.
Misure Preventive e Protettive, aggiuntive a quelle riportate nell'apposito successivo capitolo:
a) DPI: addetto al taglio di asfalto di carreggiata stradale;
Prescrizioni Organizzative:
Devono essere forniti al lavoratore adeguati dispositivi di protezione individuale: **a)** guanti; **b)** casco; **c)** occhiali o schermi facciali protettivi; **d)** calzature di sicurezza con suola antisdrucciolo e imperforabile e puntale d'acciaio; **e)** otoprotettori.
Rischi a cui è esposto il lavoratore:
a) Investimento, ribaltamento;
b) Rumore;
c) Vibrazioni;
Attrezzi utilizzati dal lavoratore:
a) Attrezzi manuali;
b) Tagliasfalto a disco;
Rischi generati dall'uso degli attrezzi:
Punture, tagli, abrasioni; Urti, colpi, impatti, compressioni; Getti, schizzi; Incendi, esplosioni; Investimento, ribaltamento; Scivolamenti, cadute a livello.

Asportazione di strato di usura e collegamento (sottofase)

Asportazione dello strato d'usura e collegamento mediante mezzi meccanici ed allontanamento dei materiali di risulta.

Macchine utilizzate:
1) Scarificatrice;
2) Autocarro.
Rischi generati dall'uso delle macchine:
Cesoiamenti, stritolamenti; Inalazione fumi, gas, vapori; Incendi, esplosioni; Investimento, ribaltamento; Urti, colpi, impatti, compressioni; Rumore per "Addetto scarificatrice (fresa)"; Vibrazioni per "Addetto scarificatrice (fresa)"; Getti, schizzi; Inalazione polveri, fibre.

Lavoratori impegnati:
1) Addetto all'asportazione di strato di usura e collegamento;
Addetto all'asportazione dello strato d'usura e collegamento mediante mezzi meccanici ed allontanamento dei materiali di risulta.
Misure Preventive e Protettive, aggiuntive a quelle riportate nell'apposito successivo capitolo:
a) DPI: addetto all'asportazione di strato di usura e collegamento;
Prescrizioni Organizzative:
Devono essere forniti al lavoratore adeguati dispositivi di protezione individuale: **a)** casco; **b)** calzature di sicurezza; **c)** occhiali; **d)** guanti; **e)** maschera per la protezione delle vie respiratorie; **f)** otoprotettori; **g)** indumenti protettivi; **h)** indumenti ad alta visibilità.
Rischi a cui è esposto il lavoratore:
a) Investimento, ribaltamento;
b) Vibrazioni;
c) Rumore;
Attrezzi utilizzati dal lavoratore:
a) Attrezzi manuali;

Rischi generati dall'uso degli attrezzi:
Punture, tagli, abrasioni; Urti, colpi, impatti, compressioni.

Allestimento di cantiere temporaneo su strada (sottofase)

Allestimento di un cantiere temporaneo lungo una strada carrabile.

Macchine utilizzate:

1) Autocarro con gru.

Rischi generati dall'uso delle macchine:
Cesoiamenti, stritolamenti; Elettrocuzione; Getti, schizzi; Inalazione polveri, fibre; Incendi, esplosioni; Investimento, ribaltamento; Urti, colpi, impatti, compressioni; Rumore per "Operatore autocarro"; Vibrazioni per "Operatore autocarro".

Lavoratori impegnati:

1) Addetto all'allestimento di cantiere temporaneo su strada;
Addetto all'allestimento di un cantiere temporaneo lungo una strada carrabile senza interruzione del servizio.

Misure Preventive e Protettive, aggiuntive a quelle riportate nell'apposito successivo capitolo:

a) DPI: addetto all'allestimento di cantiere temporaneo su strada;

Prescrizioni Organizzative:

Devono essere forniti al lavoratore adeguati dispositivi di protezione individuale: **a)** casco; **b)** guanti; **c)** occhiali a tenuta; **d)** mascherina antipolvere; **e)** indumenti ad alta visibilità; **f)** calzature di sicurezza con suola imperforabile.

Rischi a cui è esposto il lavoratore:

a) Investimento, ribaltamento;
b) Rumore;

Attrezzi utilizzati dal lavoratore:

a) Attrezzi manuali;
b) Scala semplice;
c) Sega circolare;
d) Smerigliatrice angolare (flessibile);
e) Trapano elettrico;

Rischi generati dall'uso degli attrezzi:
Punture, tagli, abrasioni; Urti, colpi, impatti, compressioni; Caduta dall'alto; Movimentazione manuale dei carichi; Elettrocuzione; Inalazione polveri, fibre; Scivolamenti, cadute a livello; Ustioni.

Allestimento di servizi sanitari del cantiere (sottofase)

Allestimento di servizi sanitari costituiti dai locali necessari all'attività di primo soccorso in cantiere.

Macchine utilizzate:

1) Autocarro con gru.

Rischi generati dall'uso delle macchine:
Cesoiamenti, stritolamenti; Elettrocuzione; Getti, schizzi; Inalazione polveri, fibre; Incendi, esplosioni; Investimento, ribaltamento; Urti, colpi, impatti, compressioni; Rumore per "Operatore autocarro"; Vibrazioni per "Operatore autocarro".

Lavoratori impegnati:

1) Addetto all'allestimento di servizi sanitari del cantiere;
Addetto all'allestimento di servizi sanitari costituiti dai locali necessari all'attività di primo soccorso in cantiere.

Misure Preventive e Protettive, aggiuntive a quelle riportate nell'apposito successivo capitolo:

a) DPI: addetto all'allestimento di servizi sanitari del cantiere;

Prescrizioni Organizzative:

Devono essere forniti ai lavoratori adeguati dispositivi di protezione individuale: **a)** casco; **b)** guanti; **c)** calzature di sicurezza con suola antisdrucciolo e imperforabile; **d)** occhiali di sicurezza.

Rischi a cui è esposto il lavoratore:

a) Caduta di materiale dall'alto o a livello;

Attrezzi utilizzati dal lavoratore:

a) Attrezzi manuali;
b) Scala semplice;
c) Sega circolare;
d) Smerigliatrice angolare (flessibile);
e) Trapano elettrico;

Rischi generati dall'uso degli attrezzi:
Punture, tagli, abrasioni; Urti, colpi, impatti, compressioni; Caduta dall'alto; Elettrocuzione; Inalazione polveri, fibre; Scivolamenti, cadute a livello.

Demolizione fondazione stradale (sottofase)

Demolizione di fondazione stradale. Durante la fase lavorativa si prevede il trasporto del materiale di risulta, la cernita e l'accatastamento dei materiali eventualmente recuperabili.

Macchine utilizzate:

1) Autocarro;
2) Dumper;
3) Pala meccanica.

Rischi generati dall'uso delle macchine:

Cesoiamenti, stritolamenti; Getti, schizzi; Inalazione polveri, fibre; Incendi, esplosioni; Investimento, ribaltamento; Urti, colpi, impatti, compressioni; Rumore per "Operatore autocarro"; Vibrazioni per "Operatore autocarro"; Scivolamenti, cadute a livello.

Lavoratori impegnati:

1) Addetto alla demolizione di fondazione stradale;

Addetto alla demolizione generale di tompagnature. Durante la fase lavorativa si prevede il trasporto del materiale di risulta, la cernita e l'accatastamento dei materiali eventualmente recuperabili.

Misure Preventive e Protettive, aggiuntive a quelle riportate nell'apposito successivo capitolo:

a) DPI: addetto alla demolizione generale di tompagnature;

Prescrizioni Organizzative:

Devono essere forniti al lavoratore adeguati dispositivi di protezione individuale: **a)** guanti; **b)** casco; **c)** calzature di sicurezza con suola antiscivolo ed imperforabile; **d)** occhiali; **e)** otoprotettori.

Rischi a cui è esposto il lavoratore:

a) Caduta dall'alto;
b) Inalazione polveri, fibre;
c) Vibrazioni;
d) M.M.C. (sollevamento e trasporto);
e) Rumore;

Attrezzi utilizzati dal lavoratore:

a) Argano a bandiera;
b) Argano a cavalletto;
c) Attrezzi manuali;
d) Martello demolitore elettrico;
e) Ponteggio metallico fisso;
f) Scala semplice;

Rischi generati dall'uso degli attrezzi:

Caduta dall'alto; Caduta di materiale dall'alto o a livello; Punture, tagli, abrasioni; Urti, colpi, impatti, compressioni; Elettrocuzione; Inalazione polveri, fibre; Scivolamenti, cadute a livello.

Cordoli, zanelle e opere d'arte (sottofase)

Posa in opera si cordoli e zanelle stradali prefabbricati.

Macchine utilizzate:

1) Dumper.

Rischi generati dall'uso delle macchine:

Cesoiamenti, stritolamenti; Inalazione polveri, fibre; Incendi, esplosioni; Investimento, ribaltamento; Rumore per "Operatore dumper"; Vibrazioni per "Operatore dumper".

Lavoratori impegnati:

1) Addetto alla posa cordoli, zanelle e opere d'arte;

Addettto alla posa in opera si cordoli e zanelle stradali prefabbricati.

Misure Preventive e Protettive, aggiuntive a quelle riportate nell'apposito successivo capitolo:

a) DPI: addetto alla posa cordoli, zanelle e opere d'arte;

Prescrizioni Organizzative:

Devono essere forniti al lavoratore adeguati dispositivi di protezione individuale: **a)** casco; **b)** calzature di sicurezza; **c)** occhiali; **d)** guanti; **e)** maschera per la protezione delle vie respiratorie; **f)** otoprotettori; **g)** indumenti protettivi; **h)** indumenti ad alta visibilità.

Rischi a cui è esposto il lavoratore:

a) Investimento, ribaltamento;
b) Rumore;
c) M.M.C. (sollevamento e trasporto);

Attrezzi utilizzati dal lavoratore:

a) Attrezzi manuali;

Rischi generati dall'uso degli attrezzi:
Punture, tagli, abrasioni; Urti, colpi, impatti, compressioni.

Rimozione e rimissione in opera di chiusino o griglia di qualsiasi materiale (sottofase)

Rimozione di chiusino essistente e successiva posa. Durante la fase lavorativa si prevede il trasporto del materiale di risulta, la cernita e l'accatastamento dei materiali eventualmente recuperabili.

Macchine utilizzate:

1) Autocarro.

Rischi generati dall'uso delle macchine:
Cesoiamenti, stritolamenti; Getti, schizzi; Inalazione polveri, fibre; Incendi, esplosioni; Investimento, ribaltamento; Urti, colpi, impatti, compressioni; Rumore per "Operatore autocarro"; Vibrazioni per "Operatore autocarro".

Lavoratori impegnati:

1) Addetto alla rimozione d;

Addetto alla rimozione. Durante la fase lavorativa si prevede il trasporto del materiale di risulta, la cernita e l'accatastamento dei materiali eventualmente recuperabili.

Misure Preventive e Protettive, aggiuntive a quelle riportate nell'apposito successivo capitolo:

a) DPI: addetto alla rimozione di impianti;

Prescrizioni Organizzative:

Devono essere forniti al lavoratore adeguati dispositivi di protezione individuale: **a)** guanti; **b)** casco; **c)** calzature di sicurezza con suola antiscivolo ed imperforabile; **d)** occhiali; **e)** otoprotettori.

Rischi a cui è esposto il lavoratore:

a) Vibrazioni;
b) Rumore;

Attrezzi utilizzati dal lavoratore:

a) Attrezzi manuali;
b) Martello demolitore elettrico;
c) Smerigliatrice angolare (flessibile);

Rischi generati dall'uso degli attrezzi:
Punture, tagli, abrasioni; Urti, colpi, impatti, compressioni; Elettrocuzione; Inalazione polveri, fibre.

Formazione di fondazione stradale (sottofase)

Formazione per strati di fondazione stradale con pietrame calcareo informe e massicciata di pietrisco, compattazione eseguita con mezzi meccanici.

Macchine utilizzate:

1) Piastra Compattatrice.

Rischi generati dall'uso delle macchine:
Cesoiamenti, stritolamenti; Inalazione fumi, gas, vapori; Inalazione polveri, fibre; Incendi, esplosioni; Rumore per "Operatore Piastra compattatrice"; Vibrazioni per "Operatore piastra compattatrice".

Lavoratori impegnati:

1) Addetto alla formazione di fondazione stradale;

Addetto alla formazione per strati di fondazione stradale con pietrame calcareo informe e massicciata di pietrisco, compattazione eseguita con mezzi meccanici.

Misure Preventive e Protettive, aggiuntive a quelle riportate nell'apposito successivo capitolo:

a) DPI: addetto alla formazione di fondazione stradale;

Prescrizioni Organizzative:

Devono essere forniti al lavoratore adeguati dispositivi di protezione individuale: **a)** casco; **b)** calzature di sicurezza; **c)** occhiali; **d)** guanti; **e)** maschera per la protezione delle vie respiratorie; **f)** otoprotettori; **g)** indumenti protettivi; **h)** indumenti ad alta visibilità.

Rischi a cui è esposto il lavoratore:

a) Investimento, ribaltamento;
b) Rumore;

Attrezzi utilizzati dal lavoratore:

a) Attrezzi manuali;

Rischi generati dall'uso degli attrezzi:
Punture, tagli, abrasioni; Urti, colpi, impatti, compressioni.

Formazione di rilevato stradale (sottofase)

Formazione per strati di rilevato stradale con materiale proveniente da cave, preparazione del piano di posa, compattazione eseguita con mezzi meccanici.

Macchine utilizzate:

1) Pala meccanica;
2) Rullo compressore.

Rischi generati dall'uso delle macchine:

Cesoiamenti, stritolamenti; Inalazione polveri, fibre; Incendi, esplosioni; Investimento, ribaltamento; Scivolamenti, cadute a livello; Rumore per "Operatore pala meccanica"; Vibrazioni per "Operatore pala meccanica"; Inalazione fumi, gas, vapori.

Lavoratori impegnati:

1) Addetto alla formazione di rilevato stradale;

Addetto alla formazione per strati di rilevato stradale con materiale proveniente da cave, preparazione del piano di posa, compattazione eseguita con mezzi meccanici.

Misure Preventive e Protettive, aggiuntive a quelle riportate nell'apposito successivo capitolo:

a) DPI: addetto alla formazione di rilevato stradale;

Prescrizioni Organizzative:

Devono essere forniti al lavoratore adeguati dispositivi di protezione individuale: **a)** casco; **b)** calzature di sicurezza; **c)** occhiali; **d)** guanti; **e)** maschera per la protezione delle vie respiratorie; **f)** otoprotettori; **g)** indumenti protettivi; **h)** indumenti ad alta visibilità.

Rischi a cui è esposto il lavoratore:

a) Investimento, ribaltamento;

Attrezzi utilizzati dal lavoratore:

a) Attrezzi manuali;

Rischi generati dall'uso degli attrezzi:

Punture, tagli, abrasioni; Urti, colpi, impatti, compressioni.

Formazione di manto di usura e collegamento (sottofase)

Formazione di manto stradale in conglomerato bituminoso mediante esecuzione di strato/i di collegamento e strato di usura, stesi e compattati con mezzi meccanici.

Macchine utilizzate:

1) Rullo compressore;
2) Finitrice.

Rischi generati dall'uso delle macchine:

Cesoiamenti, stritolamenti; Inalazione fumi, gas, vapori; Inalazione polveri, fibre; Incendi, esplosioni; Investimento, ribaltamento; Rumore per "Operatore rullo compressore"; Vibrazioni per "Operatore rullo compressore"; Scivolamenti, cadute a livello.

Lavoratori impegnati:

1) Addetto alla formazione di manto di usura e collegamento;

Addetto alla formazione di manto stradale in conglomerato bituminoso mediante esecuzione di strato/i di collegamento e strato di usura, stesi e compattiti con mezzi meccanici.

Misure Preventive e Protettive, aggiuntive a quelle riportate nell'apposito successivo capitolo:

a) DPI: addetto alla formazione di manto di usura e collegamento;

Prescrizioni Organizzative:

Devono essere forniti al lavoratore adeguati dispositivi di protezione individuale: **a)** casco; **b)** calzature di sicurezza; **c)** occhiali; **d)** guanti; **e)** maschera per la protezione delle vie respiratorie; **f)** otoprotettori; **g)** indumenti protettivi; **h)** indumenti ad alta visibilità.

Rischi a cui è esposto il lavoratore:

a) Investimento, ribaltamento;
b) Ustioni;
c) Cancerogeno e mutageno;

Attrezzi utilizzati dal lavoratore:

a) Attrezzi manuali;

Rischi generati dall'uso degli attrezzi:

Punture, tagli, abrasioni; Urti, colpi, impatti, compressioni.

Smobilizzo del cantiere (sottofase)

Smobilizzo del cantiere realizzato attraverso lo smontaggio delle postazioni di lavoro fisse, di tutti gli impianti di cantiere, delle opere provvisionali e di protezione e della recinzione posta in opera all'insediamento del cantiere stesso.

Macchine utilizzate:

1) Autocarro con gru.

Rischi generati dall'uso delle macchine:

Cesoiamenti, stritolamenti; Elettrocuzione; Getti, schizzi; Inalazione polveri, fibre; Incendi, esplosioni; Investimento, ribaltamento; Urti, colpi, impatti, compressioni; Rumore per "Operatore autocarro"; Vibrazioni per "Operatore autocarro".

Lavoratori impegnati:

1) Addetto allo smobilizzo del cantiere;

Addetto allo smobilizzo del cantiere realizzato attraverso lo smontaggio delle postazioni di lavoro fisse, di tutti gli impianti di cantiere, delle opere provvisionali e di protezione e della recinzione posta in opera all'insediamento del cantiere stesso.

Misure Preventive e Protettive, aggiuntive a quelle riportate nell'apposito successivo capitolo:

a) DPI: addetto allo smobilizzo del cantiere;

Prescrizioni Organizzative:

Devono essere forniti ai lavoratori adeguati dispositivi di protezione individuale: **a)** casco; **b)** guanti; **c)** calzature di sicurezza con suola antisdrucciolo e imperforabile; **d)** occhiali di sicurezza.

Rischi a cui è esposto il lavoratore:

a) Caduta di materiale dall'alto o a livello;

Attrezzi utilizzati dal lavoratore:

a) Attrezzi manuali;
b) Scala doppia;
c) Scala semplice;
d) Smerigliatrice angolare (flessibile);
e) Trapano elettrico;

Rischi generati dall'uso degli attrezzi:

Punture, tagli, abrasioni; Urti, colpi, impatti, compressioni; Caduta dall'alto; Cesoiamenti, stritolamenti; Elettrocuzione; Inalazione polveri, fibre.

Pavimentazione in Basolato (sottofase)

Rimozione di pavimentazione in basoli (sottofase)

Rimozione di pavimentazione in basoli. Durante la fase lavorativa si prevede il trasporto del materiale di risulta, la cernita e l'accatastamento dei materiali eventualmente recuperabili.

Macchine utilizzate:

1) Autocarro.

Rischi generati dall'uso delle macchine:

Cesoiamenti, stritolamenti; Getti, schizzi; Inalazione polveri, fibre; Incendi, esplosioni; Investimento, ribaltamento; Urti, colpi, impatti, compressioni; Rumore per "Operatore autocarro"; Vibrazioni per "Operatore autocarro".

Lavoratori impegnati:

1) Addetto alla rimozione di pavimenti esterni;

Addetto alla rimozione di pavimenti esterni. Durante la fase lavorativa si prevede il trasporto del materiale di risulta, la cernita e l'accatastamento dei materiali eventualmente recuperabili.

Misure Preventive e Protettive, aggiuntive a quelle riportate nell'apposito successivo capitolo:

a) DPI: addetto alla rimozione di pavimenti esterni;

Prescrizioni Organizzative:

Devono essere forniti al lavoratore adeguati dispositivi di protezione individuale: **a)** guanti; **b)** casco; **c)** calzature di sicurezza con suola antiscivolo ed imperforabile; **d)** occhiali; **e)** otoprotettori.

Rischi a cui è esposto il lavoratore:

a) Caduta di materiale dall'alto o a livello;
b) Vibrazioni;
c) M.M.C. (sollevamento e trasporto);
d) Rumore;

Attrezzi utilizzati dal lavoratore:

a) Attrezzi manuali;
b) Martello demolitore elettrico;

Rischi generati dall'uso degli attrezzi:

Punture, tagli, abrasioni; Urti, colpi, impatti, compressioni; Elettrocuzione; Inalazione polveri, fibre.

Demolizione fondazione stradale (sottofase)

Demolizione di fondazione stradale. Durante la fase lavorativa si prevede il trasporto del materiale di risulta, la cernita e l'accatastamento dei materiali eventualmente recuperabili.

Macchine utilizzate:

1) Autocarro;
2) Dumper;
3) Pala meccanica.

Rischi generati dall'uso delle macchine:

Cesoiamenti, stritolamenti; Getti, schizzi; Inalazione polveri, fibre; Incendi, esplosioni; Investimento, ribaltamento; Urti, colpi, impatti, compressioni; Rumore per "Operatore autocarro"; Vibrazioni per "Operatore autocarro"; Scivolamenti, cadute a livello.

Lavoratori impegnati:

1) Addetto alla demolizione di fondazione stradale;

Addetto alla demolizione generale di tompagnature. Durante la fase lavorativa si prevede il trasporto del materiale di risulta, la cernita e l'accatastamento dei materiali eventualmente recuperabili.

Misure Preventive e Protettive, aggiuntive a quelle riportate nell'apposito successivo capitolo:

a) DPI: addetto alla demolizione generale di tompagnature;

Prescrizioni Organizzative:

Devono essere forniti al lavoratore adeguati dispositivi di protezione individuale: **a)** guanti; **b)** casco; **c)** calzature di sicurezza con suola antiscivolo ed imperforabile; **d)** occhiali; **e)** otoprotettori.

Rischi a cui è esposto il lavoratore:

a) Caduta dall'alto;
b) Inalazione polveri, fibre;
c) Vibrazioni;
d) M.M.C. (sollevamento e trasporto);
e) Rumore;

Attrezzi utilizzati dal lavoratore:

a) Argano a bandiera;
b) Argano a cavalletto;
c) Attrezzi manuali;
d) Martello demolitore elettrico;
e) Ponteggio metallico fisso;
f) Scala semplice;

Rischi generati dall'uso degli attrezzi:

Caduta dall'alto; Caduta di materiale dall'alto o a livello; Punture, tagli, abrasioni; Urti, colpi, impatti, compressioni; Elettrocuzione; Inalazione polveri, fibre; Scivolamenti, cadute a livello.

Cordoli, zanelle e opere d'arte (sottofase)

Posa in opera si cordoli e zanelle stradali prefabbricati.

Macchine utilizzate:

1) Dumper.

Rischi generati dall'uso delle macchine:

Cesoiamenti, stritolamenti; Inalazione polveri, fibre; Incendi, esplosioni; Investimento, ribaltamento; Rumore per "Operatore dumper"; Vibrazioni per "Operatore dumper".

Lavoratori impegnati:

1) Addetto alla posa cordoli, zanelle e opere d'arte;

Addettto alla posa in opera si cordoli e zanelle stradali prefabbricati.

Misure Preventive e Protettive, aggiuntive a quelle riportate nell'apposito successivo capitolo:

a) DPI: addetto alla posa cordoli, zanelle e opere d'arte;

Prescrizioni Organizzative:

Devono essere forniti al lavoratore adeguati dispositivi di protezione individuale: **a)** casco; **b)** calzature di sicurezza; **c)** occhiali; **d)** guanti; **e)** maschera per la protezione delle vie respiratorie; **f)** otoprotettori; **g)** indumenti protettivi; **h)** indumenti ad alta visibilità.

Rischi a cui è esposto il lavoratore:

a) Investimento, ribaltamento;
b) Rumore;
c) M.M.C. (sollevamento e trasporto);

Attrezzi utilizzati dal lavoratore:

a) Attrezzi manuali;

Rischi generati dall'uso degli attrezzi:
Punture, tagli, abrasioni; Urti, colpi, impatti, compressioni.

Allestimento di cantiere temporaneo su strada (sottofase)

Allestimento di un cantiere temporaneo lungo una strada carrabile.

Macchine utilizzate:

1) Autocarro con gru.

Rischi generati dall'uso delle macchine:
Cesoiamenti, stritolamenti; Elettrocuzione; Getti, schizzi; Inalazione polveri, fibre; Incendi, esplosioni; Investimento, ribaltamento; Urti, colpi, impatti, compressioni; Rumore per "Operatore autocarro"; Vibrazioni per "Operatore autocarro".

Lavoratori impegnati:

1) Addetto all'allestimento di cantiere temporaneo su strada;
Addetto all'allestimento di un cantiere temporaneo lungo una strada carrabile senza interruzione del servizio.

Misure Preventive e Protettive, aggiuntive a quelle riportate nell'apposito successivo capitolo:

a) DPI: addetto all'allestimento di cantiere temporaneo su strada;

Prescrizioni Organizzative:

Devono essere forniti al lavoratore adeguati dispositivi di protezione individuale: **a)** casco; **b)** guanti; **c)** occhiali a tenuta; **d)** mascherina antipolvere; **e)** indumenti ad alta visibilità; **f)** calzature di sicurezza con suola imperforabile.

Rischi a cui è esposto il lavoratore:

a) Investimento, ribaltamento;
b) Rumore;

Attrezzi utilizzati dal lavoratore:

a) Attrezzi manuali;
b) Scala semplice;
c) Sega circolare;
d) Smerigliatrice angolare (flessibile);
e) Trapano elettrico;

Rischi generati dall'uso degli attrezzi:
Punture, tagli, abrasioni; Urti, colpi, impatti, compressioni; Caduta dall'alto; Movimentazione manuale dei carichi; Elettrocuzione; Inalazione polveri, fibre; Scivolamenti, cadute a livello; Ustioni.

Allestimento di servizi sanitari del cantiere (sottofase)

Allestimento di servizi sanitari costituiti dai locali necessari all'attività di primo soccorso in cantiere.

Macchine utilizzate:

1) Autocarro con gru.

Rischi generati dall'uso delle macchine:
Cesoiamenti, stritolamenti; Elettrocuzione; Getti, schizzi; Inalazione polveri, fibre; Incendi, esplosioni; Investimento, ribaltamento; Urti, colpi, impatti, compressioni; Rumore per "Operatore autocarro"; Vibrazioni per "Operatore autocarro".

Lavoratori impegnati:

1) Addetto all'allestimento di servizi sanitari del cantiere;
Addetto all'allestimento di servizi sanitari costituiti dai locali necessari all'attività di primo soccorso in cantiere.

Misure Preventive e Protettive, aggiuntive a quelle riportate nell'apposito successivo capitolo:

a) DPI: addetto all'allestimento di servizi sanitari del cantiere;

Prescrizioni Organizzative:

Devono essere forniti ai lavoratori adeguati dispositivi di protezione individuale: **a)** casco; **b)** guanti; **c)** calzature di sicurezza con suola antisdrucciolo e imperforabile; **d)** occhiali di sicurezza.

Rischi a cui è esposto il lavoratore:

a) Caduta di materiale dall'alto o a livello;

Attrezzi utilizzati dal lavoratore:

a) Attrezzi manuali;
b) Scala semplice;
c) Sega circolare;
d) Smerigliatrice angolare (flessibile);
e) Trapano elettrico;

Rischi generati dall'uso degli attrezzi:
Punture, tagli, abrasioni; Urti, colpi, impatti, compressioni; Caduta dall'alto; Elettrocuzione; Inalazione polveri, fibre; Scivolamenti, cadute a livello.

Rimozione e rimissione in opera di chiusino o griglia di qualsiasi materiale (sottofase)

Rimozione di chiusino esistente e successiva posa. Durante la fase lavorativa si prevede il trasporto del materiale di risulta, la cernita e l'accatastamento dei materiali eventualmente recuperabili.

Macchine utilizzate:

1) Autocarro.

Rischi generati dall'uso delle macchine:

Cesoiamenti, stritolamenti; Getti, schizzi; Inalazione polveri, fibre; Incendi, esplosioni; Investimento, ribaltamento; Urti, colpi, impatti, compressioni; Rumore per "Operatore autocarro"; Vibrazioni per "Operatore autocarro".

Lavoratori impegnati:

1) Addetto alla rimozione d;

Addetto alla rimozione. Durante la fase lavorativa si prevede il trasporto del materiale di risulta, la cernita e l'accatastamento dei materiali eventualmente recuperabili.

Misure Preventive e Protettive, aggiuntive a quelle riportate nell'apposito successivo capitolo:

a) DPI: addetto alla rimozione di impianti;

Prescrizioni Organizzative:

Devono essere forniti al lavoratore adeguati dispositivi di protezione individuale: **a)** guanti; **b)** casco; **c)** calzature di sicurezza con suola antiscivolo ed imperforabile; **d)** occhiali; **e)** otoprotettori.

Rischi a cui è esposto il lavoratore:

a) Vibrazioni;
b) Rumore;

Attrezzi utilizzati dal lavoratore:

a) Attrezzi manuali;
b) Martello demolitore elettrico;
c) Smerigliatrice angolare (flessibile);

Rischi generati dall'uso degli attrezzi:

Punture, tagli, abrasioni; Urti, colpi, impatti, compressioni; Elettrocuzione; Inalazione polveri, fibre.

Formazione di fondazione stradale (sottofase)

Formazione per strati di fondazione stradale con pietrame calcareo informe e massicciata di pietrisco, compattazione eseguita con mezzi meccanici.

Macchine utilizzate:

1) Piastra Compattatrice.

Rischi generati dall'uso delle macchine:

Cesoiamenti, stritolamenti; Inalazione fumi, gas, vapori; Inalazione polveri, fibre; Incendi, esplosioni; Rumore per "Operatore Piastra compattatrice"; Vibrazioni per "Operatore piastra compattatrice".

Lavoratori impegnati:

1) Addetto alla formazione di fondazione stradale;

Addetto alla formazione per strati di fondazione stradale con pietrame calcareo informe e massicciata di pietrisco, compattazione eseguita con mezzi meccanici.

Misure Preventive e Protettive, aggiuntive a quelle riportate nell'apposito successivo capitolo:

a) DPI: addetto alla formazione di fondazione stradale;

Prescrizioni Organizzative:

Devono essere forniti al lavoratore adeguati dispositivi di protezione individuale: **a)** casco; **b)** calzature di sicurezza; **c)** occhiali; **d)** guanti; **e)** maschera per la protezione delle vie respiratorie; **f)** otoprotettori; **g)** indumenti protettivi; **h)** indumenti ad alta visibilità.

Rischi a cui è esposto il lavoratore:

a) Investimento, ribaltamento;
b) Rumore;

Attrezzi utilizzati dal lavoratore:

a) Attrezzi manuali;

Rischi generati dall'uso degli attrezzi:

Punture, tagli, abrasioni; Urti, colpi, impatti, compressioni.

Realizzazione di pavimentazione in basolato (sottofase)

Realizzazione di pavimentazione in cubetti di pietra lavica e/o porfido, riempimento parziale con sabbia e ghiaia, realizzazione di

massetto e posa finale della pavimentazionone.

Macchine utilizzate:

1) Dumper.

Rischi generati dall'uso delle macchine:

Cesoiamenti, stritolamenti; Inalazione polveri, fibre; Incendi, esplosioni; Investimento, ribaltamento; Rumore per "Operatore dumper"; Vibrazioni per "Operatore dumper".

Lavoratori impegnati:

1) Addetto alla posa di pavimentazione in basolato;

Addetto alla realizzazione di marciapiede, eseguito mediante la preventiva posa in opera di cordoli in calcestruzzo prefabbricato, riempimento parziale con sabbia e ghiaia, realizzazione di massetto e posa finale della pavimentazione.

Misure Preventive e Protettive, aggiuntive a quelle riportate nell'apposito successivo capitolo:

a) DPI: addetto alla realizzazione di marciapiedi;

Prescrizioni Organizzative:

Devono essere forniti al lavoratore adeguati dispositivi di protezione individuale: **a)** casco; **b)** calzature di sicurezza; **c)** occhiali; **d)** guanti; **e)** maschera per la protezione delle vie respiratorie; **f)** otoprotettori; **g)** indumenti protettivi; **h)** indumenti ad alta visibilità.

Rischi a cui è esposto il lavoratore:

a) Investimento, ribaltamento;
b) Vibrazioni;
c) Chimico;
d) M.M.C. (sollevamento e trasporto);
e) Rumore;

Attrezzi utilizzati dal lavoratore:

a) Attrezzi manuali;

Rischi generati dall'uso degli attrezzi:

Punture, tagli, abrasioni; Urti, colpi, impatti, compressioni.

Smobilizzo del cantiere (sottofase)

Smobilizzo del cantiere realizzato attraverso lo smontaggio delle postazioni di lavoro fisse, di tutti gli impianti di cantiere, delle opere provvisionali e di protezione e della recinzione posta in opera all'insediamento del cantiere stesso.

Macchine utilizzate:

1) Autocarro con gru.

Rischi generati dall'uso delle macchine:

Cesoiamenti, stritolamenti; Elettrocuzione; Getti, schizzi; Inalazione polveri, fibre; Incendi, esplosioni; Investimento, ribaltamento; Urti, colpi, impatti, compressioni; Rumore per "Operatore autocarro"; Vibrazioni per "Operatore autocarro".

Lavoratori impegnati:

1) Addetto allo smobilizzo del cantiere;

Addetto allo smobilizzo del cantiere realizzato attraverso lo smontaggio delle postazioni di lavoro fisse, di tutti gli impianti di cantiere, delle opere provvisionali e di protezione e della recinzione posta in opera all'insediamento del cantiere stesso.

Misure Preventive e Protettive, aggiuntive a quelle riportate nell'apposito successivo capitolo:

a) DPI: addetto allo smobilizzo del cantiere;

Prescrizioni Organizzative:

Devono essere forniti ai lavoratori adeguati dispositivi di protezione individuale: **a)** casco; **b)** guanti; **c)** calzature di sicurezza con suola antisdrucciolo e imperforabile; **d)** occhiali di sicurezza.

Rischi a cui è esposto il lavoratore:

a) Caduta di materiale dall'alto o a livello;

Attrezzi utilizzati dal lavoratore:

a) Attrezzi manuali;
b) Scala doppia;
c) Scala semplice;
d) Smerigliatrice angolare (flessibile);
e) Trapano elettrico;

Rischi generati dall'uso degli attrezzi:

Punture, tagli, abrasioni; Urti, colpi, impatti, compressioni; Caduta dall'alto; Cesoiamenti, stritolamenti; Elettrocuzione; Inalazione polveri, fibre.

Pavimentazione in Cubetti (sottofase)

Rimozione di pavimentazione in cubetti di pietra lavica e/o porfido (sottofase)

Rimozione di pavimentazione in cubetti di pietra lavica e/o porfido. Durante la fase lavorativa si prevede il trasporto del materiale di risulta, la cernita e l'accatastamento dei materiali eventualmente recuperabili.

Macchine utilizzate:

1) Autocarro.

Rischi generati dall'uso delle macchine:

Cesoiamenti, stritolamenti; Getti, schizzi; Inalazione polveri, fibre; Incendi, esplosioni; Investimento, ribaltamento; Urti, colpi, impatti, compressioni; Rumore per "Operatore autocarro"; Vibrazioni per "Operatore autocarro".

Lavoratori impegnati:

1) Addetto alla rimozione di pavimenti esterni;

Addetto alla rimozione di pavimenti esterni. Durante la fase lavorativa si prevede il trasporto del materiale di risulta, la cernita e l'accatastamento dei materiali eventualmente recuperabili.

Misure Preventive e Protettive, aggiuntive a quelle riportate nell'apposito successivo capitolo:

a) DPI: addetto alla rimozione di pavimenti esterni;

Prescrizioni Organizzative:

Devono essere forniti al lavoratore adeguati dispositivi di protezione individuale: **a)** guanti; **b)** casco; **c)** calzature di sicurezza con suola antiscivolo ed imperforabile; **d)** occhiali; **e)** otoprotettori.

Rischi a cui è esposto il lavoratore:

a) Caduta di materiale dall'alto o a livello;
b) Vibrazioni;
c) M.M.C. (sollevamento e trasporto);
d) Rumore;

Attrezzi utilizzati dal lavoratore:

a) Attrezzi manuali;
b) Martello demolitore elettrico;

Rischi generati dall'uso degli attrezzi:

Punture, tagli, abrasioni; Urti, colpi, impatti, compressioni; Elettrocuzione; Inalazione polveri, fibre.

Demolizione fondazione stradale (sottofase)

Demolizione di fondazione stradale. Durante la fase lavorativa si prevede il trasporto del materiale di risulta, la cernita e l'accatastamento dei materiali eventualmente recuperabili.

Macchine utilizzate:

1) Autocarro;
2) Dumper;
3) Pala meccanica.

Rischi generati dall'uso delle macchine:

Cesoiamenti, stritolamenti; Getti, schizzi; Inalazione polveri, fibre; Incendi, esplosioni; Investimento, ribaltamento; Urti, colpi, impatti, compressioni; Rumore per "Operatore autocarro"; Vibrazioni per "Operatore autocarro"; Scivolamenti, cadute a livello.

Lavoratori impegnati:

1) Addetto alla demolizione di fondazione stradale;

Addetto alla demolizione generale di tompagnature. Durante la fase lavorativa si prevede il trasporto del materiale di risulta, la cernita e l'accatastamento dei materiali eventualmente recuperabili.

Misure Preventive e Protettive, aggiuntive a quelle riportate nell'apposito successivo capitolo:

a) DPI: addetto alla demolizione generale di tompagnature;

Prescrizioni Organizzative:

Devono essere forniti al lavoratore adeguati dispositivi di protezione individuale: **a)** guanti; **b)** casco; **c)** calzature di sicurezza con suola antiscivolo ed imperforabile; **d)** occhiali; **e)** otoprotettori.

Rischi a cui è esposto il lavoratore:

a) Caduta dall'alto;
b) Inalazione polveri, fibre;
c) Vibrazioni;
d) M.M.C. (sollevamento e trasporto);
e) Rumore;

Attrezzi utilizzati dal lavoratore:

a) Argano a bandiera;
b) Argano a cavalletto;
c) Attrezzi manuali;
d) Martello demolitore elettrico;

e) Ponteggio metallico fisso;
f) Scala semplice;

Rischi generati dall'uso degli attrezzi:

Caduta dall'alto; Caduta di materiale dall'alto o a livello; Punture, tagli, abrasioni; Urti, colpi, impatti, compressioni; Elettrocuzione; Inalazione polveri, fibre; Scivolamenti, cadute a livello.

Cordoli, zanelle e opere d'arte (sottofase)

Posa in opera si cordoli e zanelle stradali prefabbricati.

Macchine utilizzate:

1) Dumper.

Rischi generati dall'uso delle macchine:

Cesoiamenti, stritolamenti; Inalazione polveri, fibre; Incendi, esplosioni; Investimento, ribaltamento; Rumore per "Operatore dumper"; Vibrazioni per "Operatore dumper".

Lavoratori impegnati:

1) Addetto alla posa cordoli, zanelle e opere d'arte;

Addettto alla posa in opera si cordoli e zanelle stradali prefabbricati.

Misure Preventive e Protettive, aggiuntive a quelle riportate nell'apposito successivo capitolo:

a) DPI: addetto alla posa cordoli, zanelle e opere d'arte;

Prescrizioni Organizzative:

Devono essere forniti al lavoratore adeguati dispositivi di protezione individuale: **a)** casco; **b)** calzature di sicurezza; **c)** occhiali; **d)** guanti; **e)** maschera per la protezione delle vie respiratorie; **f)** otoprotettori; **g)** indumenti protettivi; **h)** indumenti ad alta visibilità.

Rischi a cui è esposto il lavoratore:

a) Investimento, ribaltamento;
b) Rumore;
c) M.M.C. (sollevamento e trasporto);

Attrezzi utilizzati dal lavoratore:

a) Attrezzi manuali;

Rischi generati dall'uso degli attrezzi:

Punture, tagli, abrasioni; Urti, colpi, impatti, compressioni.

Allestimento di cantiere temporaneo su strada (sottofase)

Allestimento di un cantiere temporaneo lungo una strada carrabile.

Macchine utilizzate:

1) Autocarro con gru.

Rischi generati dall'uso delle macchine:

Cesoiamenti, stritolamenti; Elettrocuzione; Getti, schizzi; Inalazione polveri, fibre; Incendi, esplosioni; Investimento, ribaltamento; Urti, colpi, impatti, compressioni; Rumore per "Operatore autocarro"; Vibrazioni per "Operatore autocarro".

Lavoratori impegnati:

1) Addetto all'allestimento di cantiere temporaneo su strada;

Addetto all'allestimento di un cantiere temporaneo lungo una strada carrabile senza interruzione del servizio.

Misure Preventive e Protettive, aggiuntive a quelle riportate nell'apposito successivo capitolo:

a) DPI: addetto all'allestimento di cantiere temporaneo su strada;

Prescrizioni Organizzative:

Devono essere forniti al lavoratore adeguati dispositivi di protezione individuale: **a)** casco; **b)** guanti; **c)** occhiali a tenuta; **d)** mascherina antipolvere; **e)** indumenti ad alta visibilità; **f)** calzature di sicurezza con suola imperforabile.

Rischi a cui è esposto il lavoratore:

a) Investimento, ribaltamento;
b) Rumore;

Attrezzi utilizzati dal lavoratore:

a) Attrezzi manuali;
b) Scala semplice;
c) Sega circolare;
d) Smerigliatrice angolare (flessibile);
e) Trapano elettrico;

Rischi generati dall'uso degli attrezzi:

Punture, tagli, abrasioni; Urti, colpi, impatti, compressioni; Caduta dall'alto; Movimentazione manuale dei carichi; Elettrocuzione; Inalazione polveri, fibre; Scivolamenti, cadute a livello; Ustioni.

Allestimento di servizi sanitari del cantiere (sottofase)

Allestimento di servizi sanitari costituiti dai locali necessari all'attività di primo soccorso in cantiere.

Macchine utilizzate:

1) Autocarro con gru.

Rischi generati dall'uso delle macchine:

Cesoiamenti, stritolamenti; Elettrocuzione; Getti, schizzi; Inalazione polveri, fibre; Incendi, esplosioni; Investimento, ribaltamento; Urti, colpi, impatti, compressioni; Rumore per "Operatore autocarro"; Vibrazioni per "Operatore autocarro".

Lavoratori impegnati:

1) Addetto all'allestimento di servizi sanitari del cantiere;

Addetto all'allestimento di servizi sanitari costituiti dai locali necessari all'attività di primo soccorso in cantiere.

Misure Preventive e Protettive, aggiuntive a quelle riportate nell'apposito successivo capitolo:

a) DPI: addetto all'allestimento di servizi sanitari del cantiere;

Prescrizioni Organizzative:

Devono essere forniti ai lavoratori adeguati dispositivi di protezione individuale: **a)** casco; **b)** guanti; **c)** calzature di sicurezza con suola antisdrucciolo e imperforabile; **d)** occhiali di sicurezza.

Rischi a cui è esposto il lavoratore:

a) Caduta di materiale dall'alto o a livello;

Attrezzi utilizzati dal lavoratore:

a) Attrezzi manuali;
b) Scala semplice;
c) Sega circolare;
d) Smerigliatrice angolare (flessibile);
e) Trapano elettrico;

Rischi generati dall'uso degli attrezzi:

Punture, tagli, abrasioni; Urti, colpi, impatti, compressioni; Caduta dall'alto; Elettrocuzione; Inalazione polveri, fibre; Scivolamenti, cadute a livello.

Rimozione e rimissione in opera di chiusino o griglia di qualsiasi materiale (sottofase)

Rimozione di chiusino esistente e successiva posa. Durante la fase lavorativa si prevede il trasporto del materiale di risulta, la cernita e l'accatastamento dei materiali eventualmente recuperabili.

Macchine utilizzate:

1) Autocarro.

Rischi generati dall'uso delle macchine:

Cesoiamenti, stritolamenti; Getti, schizzi; Inalazione polveri, fibre; Incendi, esplosioni; Investimento, ribaltamento; Urti, colpi, impatti, compressioni; Rumore per "Operatore autocarro"; Vibrazioni per "Operatore autocarro".

Lavoratori impegnati:

1) Addetto alla rimozione d;

Addetto alla rimozione. Durante la fase lavorativa si prevede il trasporto del materiale di risulta, la cernita e l'accatastamento dei materiali eventualmente recuperabili.

Misure Preventive e Protettive, aggiuntive a quelle riportate nell'apposito successivo capitolo:

a) DPI: addetto alla rimozione di impianti;

Prescrizioni Organizzative:

Devono essere forniti al lavoratore adeguati dispositivi di protezione individuale: **a)** guanti; **b)** casco; **c)** calzature di sicurezza con suola antiscivolo ed imperforabile; **d)** occhiali; **e)** otoprotettori.

Rischi a cui è esposto il lavoratore:

a) Vibrazioni;
b) Rumore;

Attrezzi utilizzati dal lavoratore:

a) Attrezzi manuali;
b) Martello demolitore elettrico;
c) Smerigliatrice angolare (flessibile);

Rischi generati dall'uso degli attrezzi:

Punture, tagli, abrasioni; Urti, colpi, impatti, compressioni; Elettrocuzione; Inalazione polveri, fibre.

Formazione di fondazione stradale (sottofase)

Formazione per strati di fondazione stradale con pietrame calcareo informe e massicciata di pietrisco, compattazione eseguita con mezzi meccanici.

Macchine utilizzate:

1) Piastra Compattatrice.

Rischi generati dall'uso delle macchine:

Cesoiamenti, stritolamenti; Inalazione fumi, gas, vapori; Inalazione polveri, fibre; Incendi, esplosioni; Rumore per "Operatore Piastra compattatrice"; Vibrazioni per "Operatore piastra compattatrice".

Lavoratori impegnati:

1) Addetto alla formazione di fondazione stradale;

Addetto alla formazione per strati di fondazione stradale con pietrame calcareo informe e massicciata di pietrisco, compattazione eseguita con mezzi meccanici.

Misure Preventive e Protettive, aggiuntive a quelle riportate nell'apposito successivo capitolo:

a) DPI: addetto alla formazione di fondazione stradale;

Prescrizioni Organizzative:

Devono essere forniti al lavoratore adeguati dispositivi di protezione individuale: **a)** casco; **b)** calzature di sicurezza; **c)** occhiali; **d)** guanti; **e)** maschera per la protezione delle vie respiratorie; **f)** otoprotettori; **g)** indumenti protettivi; **h)** indumenti ad alta visibilità.

Rischi a cui è esposto il lavoratore:

a) Investimento, ribaltamento;
b) Rumore;

Attrezzi utilizzati dal lavoratore:

a) Attrezzi manuali;

Rischi generati dall'uso degli attrezzi:

Punture, tagli, abrasioni; Urti, colpi, impatti, compressioni.

Realizzazione di pavimentazione in cubetti di pietra lavica e/o porfido (sottofase)

Realizzazione di pavimentazione in cubetti di pietra lavica e/o porfido, riempimento parziale con sabbia e ghiaia, realizzazione di massetto e posa finale della pavimentazionone.

Macchine utilizzate:

1) Dumper.

Rischi generati dall'uso delle macchine:

Cesoiamenti, stritolamenti; Inalazione polveri, fibre; Incendi, esplosioni; Investimento, ribaltamento; Rumore per "Operatore dumper"; Vibrazioni per "Operatore dumper".

Lavoratori impegnati:

1) Addetto alla posa di cubetti di pietra lavica e/o porfido;

Addetto alla realizzazione di marciapiede, eseguito mediante la preventiva posa in opera di cordoli in calcestruzzo prefabbricato, riempimento parziale con sabbia e ghiaia, realizzazione di massetto e posa finale della pavimentazione.

Misure Preventive e Protettive, aggiuntive a quelle riportate nell'apposito successivo capitolo:

a) DPI: addetto alla realizzazione di marciapiedi;

Prescrizioni Organizzative:

Devono essere forniti al lavoratore adeguati dispositivi di protezione individuale: **a)** casco; **b)** calzature di sicurezza; **c)** occhiali; **d)** guanti; **e)** maschera per la protezione delle vie respiratorie; **f)** otoprotettori; **g)** indumenti protettivi; **h)** indumenti ad alta visibilità.

Rischi a cui è esposto il lavoratore:

a) Investimento, ribaltamento;
b) Vibrazioni;
c) Chimico;
d) M.M.C. (sollevamento e trasporto);
e) Rumore;

Attrezzi utilizzati dal lavoratore:

a) Attrezzi manuali;

Rischi generati dall'uso degli attrezzi:

Punture, tagli, abrasioni; Urti, colpi, impatti, compressioni.

Smobilizzo del cantiere (sottofase)

Smobilizzo del cantiere realizzato attraverso lo smontaggio delle postazioni di lavoro fisse, di tutti gli impianti di cantiere, delle opere provvisionali e di protezione e della recinzione posta in opera all'insediamento del cantiere stesso.

Macchine utilizzate:

1) Autocarro con gru.

Rischi generati dall'uso delle macchine:

Cesoiamenti, stritolamenti; Elettrocuzione; Getti, schizzi; Inalazione polveri, fibre; Incendi, esplosioni; Investimento, ribaltamento; Urti, colpi, impatti, compressioni; Rumore per "Operatore autocarro"; Vibrazioni per "Operatore autocarro".

Lavoratori impegnati:

1) Addetto allo smobilizzo del cantiere;

Addetto allo smobilizzo del cantiere realizzato attraverso lo smontaggio delle postazioni di lavoro fisse, di tutti gli impianti di cantiere, delle opere provvisionali e di protezione e della recinzione posta in opera all'insediamento del cantiere stesso.

Misure Preventive e Protettive, aggiuntive a quelle riportate nell'apposito successivo capitolo:

a) DPI: addetto allo smobilizzo del cantiere;

Prescrizioni Organizzative:

Devono essere forniti ai lavoratori adeguati dispositivi di protezione individuale: **a)** casco; **b)** guanti; **c)** calzature di sicurezza con suola antisdrucciolo e imperforabile; **d)** occhiali di sicurezza.

Rischi a cui è esposto il lavoratore:

a) Caduta di materiale dall'alto o a livello;

Attrezzi utilizzati dal lavoratore:

a) Attrezzi manuali;
b) Scala doppia;
c) Scala semplice;
d) Smerigliatrice angolare (flessibile);
e) Trapano elettrico;

Rischi generati dall'uso degli attrezzi:

Punture, tagli, abrasioni; Urti, colpi, impatti, compressioni; Caduta dall'alto; Cesoiamenti, stritolamenti; Elettrocuzione; Inalazione polveri, fibre.

Sostituzione chiusini (fase)

Pavimentazione in Conglomerato Bituminoso (sottofase)

Tracciamento dell'asse di scavo (sottofase)

Il tracciamento dell'asse di scavo avviene tracciando sul terreno una serie di punti fissi di direzione, che si trovavano esattamente sulla direttrice di avanzamento.

Lavoratori impegnati:

1) Addetto al tracciamento dell'asse di scavo;

Addetto al tracciamento dell'asse di scavo. Il tracciamento dell'asse di scavo avviene tracciando sul terreno una serie di punti fissi di direzione, che si trovavano esattamente sulla direttrice di avanzamento.

Misure Preventive e Protettive, aggiuntive a quelle riportate nell'apposito successivo capitolo:

a) DPI: addetto al tracciamento dell'asse di scavo;

Prescrizioni Organizzative:

Devono essere forniti al lavoratore adeguati dispositivi di protezione individuale: **a)** casco; **b)** guanti; **c)** occhiali protettivi; **d)** calzature di sicurezza con suola antisdrucciolo e imperforabile; **e)** mascherina antipolvere; **f)** otoprotettori.

Rischi a cui è esposto il lavoratore:

a) Scivolamenti, cadute a livello;

Attrezzi utilizzati dal lavoratore:

a) Attrezzi manuali;

Rischi generati dall'uso degli attrezzi:

Punture, tagli, abrasioni; Urti, colpi, impatti, compressioni.

Taglio di asfalto di carreggiata stradale (sottofase)

Taglio dell'asfalto della carreggiata stradale eseguito con l'ausilio di attrezzi meccanici.

Macchine utilizzate:

1) Autocarro;

2) Escavatore.

Rischi generati dall'uso delle macchine:

Cesoiamenti, stritolamenti; Getti, schizzi; Inalazione polveri, fibre; Incendi, esplosioni; Investimento, ribaltamento; Urti, colpi, impatti, compressioni; Rumore per "Operatore autocarro"; Vibrazioni per "Operatore autocarro"; Elettrocuzione; Scivolamenti, cadute a livello.

Lavoratori impegnati:

1) Addetto al taglio di asfalto di carreggiata stradale;

Addetto al taglio dell'asfalto della carreggiata stradale eseguito con l'ausilio di attrezzi meccanici.

Misure Preventive e Protettive, aggiuntive a quelle riportate nell'apposito successivo capitolo:

a) DPI: addetto al taglio di asfalto di carreggiata stradale;

Prescrizioni Organizzative:

Devono essere forniti al lavoratore adeguati dispositivi di protezione individuale: **a)** guanti; **b)** casco; **c)** occhiali o schermi facciali protettivi; **d)** calzature di sicurezza con suola antisdrucciolo e imperforabile e puntale d'acciaio; **e)** otoprotettori.

Rischi a cui è esposto il lavoratore:

a) Investimento, ribaltamento;
b) Rumore;
c) Vibrazioni;

Attrezzi utilizzati dal lavoratore:

a) Attrezzi manuali;
b) Tagliasfalto a disco;

Rischi generati dall'uso degli attrezzi:

Punture, tagli, abrasioni; Urti, colpi, impatti, compressioni; Getti, schizzi; Incendi, esplosioni; Investimento, ribaltamento; Scivolamenti, cadute a livello.

Asportazione di strato di usura e collegamento (sottofase)

Asportazione dello strato d'usura e collegamento mediante mezzi meccanici ed allontanamento dei materiali di risulta.

Macchine utilizzate:

1) Scarificatrice;
2) Autocarro.

Rischi generati dall'uso delle macchine:

Cesoiamenti, stritolamenti; Inalazione fumi, gas, vapori; Incendi, esplosioni; Investimento, ribaltamento; Urti, colpi, impatti, compressioni; Rumore per "Addetto scarificatrice (fresa)"; Vibrazioni per "Addetto scarificatrice (fresa)"; Getti, schizzi; Inalazione polveri, fibre.

Lavoratori impegnati:

1) Addetto all'asportazione di strato di usura e collegamento;

Addetto all'asportazione dello strato d'usura e collegamento mediante mezzi meccanici ed allontanamento dei materiali di risulta.

Misure Preventive e Protettive, aggiuntive a quelle riportate nell'apposito successivo capitolo:

a) DPI: addetto all'asportazione di strato di usura e collegamento;

Prescrizioni Organizzative:

Devono essere forniti al lavoratore adeguati dispositivi di protezione individuale: **a)** casco; **b)** calzature di sicurezza; **c)** occhiali; **d)** guanti; **e)** maschera per la protezione delle vie respiratorie; **f)** otoprotettori; **g)** indumenti protettivi; **h)** indumenti ad alta visibilità.

Rischi a cui è esposto il lavoratore:

a) Investimento, ribaltamento;
b) Vibrazioni;
c) Rumore;

Attrezzi utilizzati dal lavoratore:

a) Attrezzi manuali;

Rischi generati dall'uso degli attrezzi:

Punture, tagli, abrasioni; Urti, colpi, impatti, compressioni.

Allestimento di cantiere temporaneo su strada (sottofase)

Allestimento di un cantiere temporaneo lungo una strada carrabile.

Macchine utilizzate:

1) Autocarro con gru.

Rischi generati dall'uso delle macchine:

Cesoiamenti, stritolamenti; Elettrocuzione; Getti, schizzi; Inalazione polveri, fibre; Incendi, esplosioni; Investimento,

ribaltamento; Urti, colpi, impatti, compressioni; Rumore per "Operatore autocarro"; Vibrazioni per "Operatore autocarro".

Lavoratori impegnati:

1) Addetto all'allestimento di cantiere temporaneo su strada;
Addetto all'allestimento di un cantiere temporaneo lungo una strada carrabile senza interruzione del servizio.

Misure Preventive e Protettive, aggiuntive a quelle riportate nell'apposito successivo capitolo:

a) DPI: addetto all'allestimento di cantiere temporaneo su strada;

Prescrizioni Organizzative:

Devono essere forniti al lavoratore adeguati dispositivi di protezione individuale: **a)** casco; **b)** guanti; **c)** occhiali a tenuta; **d)** mascherina antipolvere; **e)** indumenti ad alta visibilità; **f)** calzature di sicurezza con suola imperforabile.

Rischi a cui è esposto il lavoratore:

a) Investimento, ribaltamento;
b) Rumore;

Attrezzi utilizzati dal lavoratore:

a) Attrezzi manuali;
b) Scala semplice;
c) Sega circolare;
d) Smerigliatrice angolare (flessibile);
e) Trapano elettrico;

Rischi generati dall'uso degli attrezzi:

Punture, tagli, abrasioni; Urti, colpi, impatti, compressioni; Caduta dall'alto; Movimentazione manuale dei carichi; Elettrocuzione; Inalazione polveri, fibre; Scivolamenti, cadute a livello; Ustioni.

Allestimento di servizi sanitari del cantiere (sottofase)

Allestimento di servizi sanitari costituiti dai locali necessari all'attività di primo soccorso in cantiere.

Macchine utilizzate:

1) Autocarro con gru.

Rischi generati dall'uso delle macchine:

Cesoiamenti, stritolamenti; Elettrocuzione; Getti, schizzi; Inalazione polveri, fibre; Incendi, esplosioni; Investimento, ribaltamento; Urti, colpi, impatti, compressioni; Rumore per "Operatore autocarro"; Vibrazioni per "Operatore autocarro".

Lavoratori impegnati:

1) Addetto all'allestimento di servizi sanitari del cantiere;
Addetto all'allestimento di servizi sanitari costituiti dai locali necessari all'attività di primo soccorso in cantiere.

Misure Preventive e Protettive, aggiuntive a quelle riportate nell'apposito successivo capitolo:

a) DPI: addetto all'allestimento di servizi sanitari del cantiere;

Prescrizioni Organizzative:

Devono essere forniti ai lavoratori adeguati dispositivi di protezione individuale: **a)** casco; **b)** guanti; **c)** calzature di sicurezza con suola antisdrucciolo e imperforabile; **d)** occhiali di sicurezza.

Rischi a cui è esposto il lavoratore:

a) Caduta di materiale dall'alto o a livello;

Attrezzi utilizzati dal lavoratore:

a) Attrezzi manuali;
b) Scala semplice;
c) Sega circolare;
d) Smerigliatrice angolare (flessibile);
e) Trapano elettrico;

Rischi generati dall'uso degli attrezzi:

Punture, tagli, abrasioni; Urti, colpi, impatti, compressioni; Caduta dall'alto; Elettrocuzione; Inalazione polveri, fibre; Scivolamenti, cadute a livello.

Demolizione fondazione stradale (sottofase)

Demolizione di fondazione stradale. Durante la fase lavorativa si prevede il trasporto del materiale di risulta, la cernita e l'accatastamento dei materiali eventualmente recuperabili.

Macchine utilizzate:

1) Autocarro;
2) Dumper;
3) Pala meccanica.

Rischi generati dall'uso delle macchine:

Cesoiamenti, stritolamenti; Getti, schizzi; Inalazione polveri, fibre; Incendi, esplosioni; Investimento, ribaltamento; Urti, colpi, impatti, compressioni; Rumore per "Operatore autocarro"; Vibrazioni per "Operatore autocarro"; Scivolamenti, cadute a livello.

Lavoratori impegnati:

1) Addetto alla demolizione di fondazione stradale;
Addetto alla demolizione generale di tompagnature. Durante la fase lavorativa si prevede il trasporto del materiale di risulta, la cernita e l'accatastamento dei materiali eventualmente recuperabili.

Misure Preventive e Protettive, aggiuntive a quelle riportate nell'apposito successivo capitolo:

a) DPI: addetto alla demolizione generale di tompagnature;

Prescrizioni Organizzative:

Devono essere forniti al lavoratore adeguati dispositivi di protezione individuale: **a)** guanti; **b)** casco; **c)** calzature di sicurezza con suola antiscivolo ed imperforabile; **d)** occhiali; **e)** otoprotettori.

Rischi a cui è esposto il lavoratore:

a) Caduta dall'alto;
b) Inalazione polveri, fibre;
c) Vibrazioni;
d) M.M.C. (sollevamento e trasporto);
e) Rumore;

Attrezzi utilizzati dal lavoratore:

a) Argano a bandiera;
b) Argano a cavalletto;
c) Attrezzi manuali;
d) Martello demolitore elettrico;
e) Ponteggio metallico fisso;
f) Scala semplice;

Rischi generati dall'uso degli attrezzi:

Caduta dall'alto; Caduta di materiale dall'alto o a livello; Punture, tagli, abrasioni; Urti, colpi, impatti, compressioni; Elettrocuzione; Inalazione polveri, fibre; Scivolamenti, cadute a livello.

Cordoli, zanelle e opere d'arte (sottofase)

Posa in opera si cordoli e zanelle stradali prefabbricati.

Macchine utilizzate:

1) Dumper.

Rischi generati dall'uso delle macchine:

Cesoiamenti, stritolamenti; Inalazione polveri, fibre; Incendi, esplosioni; Investimento, ribaltamento; Rumore per "Operatore dumper"; Vibrazioni per "Operatore dumper".

Lavoratori impegnati:

1) Addetto alla posa cordoli, zanelle e opere d'arte;
Addettto alla posa in opera si cordoli e zanelle stradali prefabbricati.

Misure Preventive e Protettive, aggiuntive a quelle riportate nell'apposito successivo capitolo:

a) DPI: addetto alla posa cordoli, zanelle e opere d'arte;

Prescrizioni Organizzative:

Devono essere forniti al lavoratore adeguati dispositivi di protezione individuale: **a)** casco; **b)** calzature di sicurezza; **c)** occhiali; **d)** guanti; **e)** maschera per la protezione delle vie respiratorie; **f)** otoprotettori; **g)** indumenti protettivi; **h)** indumenti ad alta visibilità.

Rischi a cui è esposto il lavoratore:

a) Investimento, ribaltamento;
b) Rumore;
c) M.M.C. (sollevamento e trasporto);

Attrezzi utilizzati dal lavoratore:

a) Attrezzi manuali;

Rischi generati dall'uso degli attrezzi:

Punture, tagli, abrasioni; Urti, colpi, impatti, compressioni.

Rimozione di vecchio chiusino e rimissione in opera di nuovo chiusino o griglia di qualsiasi materiale (sottofase)

Rimozione di vecchio chiusino e rimissione in opera di nuovo chiusino o griglia di qualsiasi materiale, necessario per lo spostamento in quota ed il conseguente livellamento.

Macchine utilizzate:

1) Autocarro.

Rischi generati dall'uso delle macchine:

Cesoiamenti, stritolamenti; Getti, schizzi; Inalazione polveri, fibre; Incendi, esplosioni; Investimento, ribaltamento; Urti, colpi, impatti, compressioni; Rumore per "Operatore autocarro"; Vibrazioni per "Operatore autocarro".

Lavoratori impegnati:

1) Addetto alla rimozione d;

Addetto alla rimozione. Durante la fase lavorativa si prevede il trasporto del materiale di risulta, la cernita e l'accatastamento dei materiali eventualmente recuperabili.

Misure Preventive e Protettive, aggiuntive a quelle riportate nell'apposito successivo capitolo:

a) DPI: addetto alla rimozione di impianti;

Prescrizioni Organizzative:

Devono essere forniti al lavoratore adeguati dispositivi di protezione individuale: **a)** guanti; **b)** casco; **c)** calzature di sicurezza con suola antiscivolo ed imperforabile; **d)** occhiali; **e)** otoprotettori.

Rischi a cui è esposto il lavoratore:

a) Vibrazioni;
b) Rumore;

Attrezzi utilizzati dal lavoratore:

a) Attrezzi manuali;
b) Martello demolitore elettrico;
c) Smerigliatrice angolare (flessibile);

Rischi generati dall'uso degli attrezzi:

Punture, tagli, abrasioni; Urti, colpi, impatti, compressioni; Elettrocuzione; Inalazione polveri, fibre.

Formazione di fondazione stradale (sottofase)

Formazione per strati di fondazione stradale con pietrame calcareo informe e massicciata di pietrisco, compattazione eseguita con mezzi meccanici.

Macchine utilizzate:

1) Piastra Compattatrice.

Rischi generati dall'uso delle macchine:

Cesoiamenti, stritolamenti; Inalazione fumi, gas, vapori; Inalazione polveri, fibre; Incendi, esplosioni; Rumore per "Operatore Piastra compattatrice"; Vibrazioni per "Operatore piastra compattatrice".

Lavoratori impegnati:

1) Addetto alla formazione di fondazione stradale;

Addetto alla formazione per strati di fondazione stradale con pietrame calcareo informe e massicciata di pietrisco, compattazione eseguita con mezzi meccanici.

Misure Preventive e Protettive, aggiuntive a quelle riportate nell'apposito successivo capitolo:

a) DPI: addetto alla formazione di fondazione stradale;

Prescrizioni Organizzative:

Devono essere forniti al lavoratore adeguati dispositivi di protezione individuale: **a)** casco; **b)** calzature di sicurezza; **c)** occhiali; **d)** guanti; **e)** maschera per la protezione delle vie respiratorie; **f)** otoprotettori; **g)** indumenti protettivi; **h)** indumenti ad alta visibilità.

Rischi a cui è esposto il lavoratore:

a) Investimento, ribaltamento;
b) Rumore;

Attrezzi utilizzati dal lavoratore:

a) Attrezzi manuali;

Rischi generati dall'uso degli attrezzi:

Punture, tagli, abrasioni; Urti, colpi, impatti, compressioni.

Formazione di rilevato stradale (sottofase)

Formazione per strati di rilevato stradale con materiale proveniente da cave, preparazione del piano di posa, compattazione eseguita con mezzi meccanici.

Macchine utilizzate:

1) Pala meccanica;
2) Rullo compressore.

Rischi generati dall'uso delle macchine:

Cesoiamenti, stritolamenti; Inalazione polveri, fibre; Incendi, esplosioni; Investimento, ribaltamento; Scivolamenti, cadute a livello; Rumore per "Operatore pala meccanica"; Vibrazioni per "Operatore pala meccanica"; Inalazione

fumi, gas, vapori.

Lavoratori impegnati:

1) Addetto alla formazione di rilevato stradale;

Addetto alla formazione per strati di rilevato stradale con materiale proveniente da cave, preparazione del piano di posa, compattazione eseguita con mezzi meccanici.

Misure Preventive e Protettive, aggiuntive a quelle riportate nell'apposito successivo capitolo:

a) DPI: addetto alla formazione di rilevato stradale;

Prescrizioni Organizzative:

Devono essere forniti al lavoratore adeguati dispositivi di protezione individuale: **a)** casco; **b)** calzature di sicurezza; **c)** occhiali; **d)** guanti; **e)** maschera per la protezione delle vie respiratorie; **f)** otoprotettori; **g)** indumenti protettivi; **h)** indumenti ad alta visibilità.

Rischi a cui è esposto il lavoratore:

a) Investimento, ribaltamento;

Attrezzi utilizzati dal lavoratore:

a) Attrezzi manuali;

Rischi generati dall'uso degli attrezzi:

Punture, tagli, abrasioni; Urti, colpi, impatti, compressioni.

Formazione di manto di usura e collegamento (sottofase)

Formazione di manto stradale in conglomerato bituminoso mediante esecuzione di strato/i di collegamento e strato di usura, stesi e compattati con mezzi meccanici.

Macchine utilizzate:

1) Rullo compressore;
2) Finitrice.

Rischi generati dall'uso delle macchine:

Cesoiamenti, stritolamenti; Inalazione fumi, gas, vapori; Inalazione polveri, fibre; Incendi, esplosioni; Investimento, ribaltamento; Rumore per "Operatore rullo compressore"; Vibrazioni per "Operatore rullo compressore"; Scivolamenti, cadute a livello.

Lavoratori impegnati:

1) Addetto alla formazione di manto di usura e collegamento;

Addetto alla formazione di manto stradale in conglomerato bituminoso mediante esecuzione di strato/i di collegamento e strato di usura, stesi e compattiti con mezzi meccanici.

Misure Preventive e Protettive, aggiuntive a quelle riportate nell'apposito successivo capitolo:

a) DPI: addetto alla formazione di manto di usura e collegamento;

Prescrizioni Organizzative:

Devono essere forniti al lavoratore adeguati dispositivi di protezione individuale: **a)** casco; **b)** calzature di sicurezza; **c)** occhiali; **d)** guanti; **e)** maschera per la protezione delle vie respiratorie; **f)** otoprotettori; **g)** indumenti protettivi; **h)** indumenti ad alta visibilità.

Rischi a cui è esposto il lavoratore:

a) Investimento, ribaltamento;
b) Ustioni;
c) Cancerogeno e mutageno;

Attrezzi utilizzati dal lavoratore:

a) Attrezzi manuali;

Rischi generati dall'uso degli attrezzi:

Punture, tagli, abrasioni; Urti, colpi, impatti, compressioni.

Smobilizzo del cantiere (sottofase)

Smobilizzo del cantiere realizzato attraverso lo smontaggio delle postazioni di lavoro fisse, di tutti gli impianti di cantiere, delle opere provvisionali e di protezione e della recinzione posta in opera all'insediamento del cantiere stesso.

Macchine utilizzate:

1) Autocarro con gru.

Rischi generati dall'uso delle macchine:

Cesoiamenti, stritolamenti; Elettrocuzione; Getti, schizzi; Inalazione polveri, fibre; Incendi, esplosioni; Investimento, ribaltamento; Urti, colpi, impatti, compressioni; Rumore per "Operatore autocarro"; Vibrazioni per "Operatore autocarro".

Lavoratori impegnati:

1) Addetto allo smobilizzo del cantiere;

Addetto allo smobilizzo del cantiere realizzato attraverso lo smontaggio delle postazioni di lavoro fisse, di tutti gli impianti di cantiere, delle opere provvisionali e di protezione e della recinzione posta in opera all'insediamento del cantiere stesso.

Misure Preventive e Protettive, aggiuntive a quelle riportate nell'apposito successivo capitolo:

a) DPI: addetto allo smobilizzo del cantiere;

Prescrizioni Organizzative:

Devono essere forniti ai lavoratori adeguati dispositivi di protezione individuale: **a)** casco; **b)** guanti; **c)** calzature di sicurezza con suola antisdrucciolo e imperforabile; **d)** occhiali di sicurezza.

Rischi a cui è esposto il lavoratore:

a) Caduta di materiale dall'alto o a livello;

Attrezzi utilizzati dal lavoratore:

a) Attrezzi manuali;
b) Scala doppia;
c) Scala semplice;
d) Smerigliatrice angolare (flessibile);
e) Trapano elettrico;

Rischi generati dall'uso degli attrezzi:

Punture, tagli, abrasioni; Urti, colpi, impatti, compressioni; Caduta dall'alto; Cesoiamenti, stritolamenti; Elettrocuzione; Inalazione polveri, fibre.

Pavimentazione in Basolato (sottofase)

Rimozione di pavimentazione in basoli (sottofase)

Rimozione di pavimentazione in basoli. Durante la fase lavorativa si prevede il trasporto del materiale di risulta, la cernita e l'accatastamento dei materiali eventualmente recuperabili.

Macchine utilizzate:

1) Autocarro.

Rischi generati dall'uso delle macchine:

Cesoiamenti, stritolamenti; Getti, schizzi; Inalazione polveri, fibre; Incendi, esplosioni; Investimento, ribaltamento; Urti, colpi, impatti, compressioni; Rumore per "Operatore autocarro"; Vibrazioni per "Operatore autocarro".

Lavoratori impegnati:

1) Addetto alla rimozione di pavimenti esterni;

Addetto alla rimozione di pavimenti esterni. Durante la fase lavorativa si prevede il trasporto del materiale di risulta, la cernita e l'accatastamento dei materiali eventualmente recuperabili.

Misure Preventive e Protettive, aggiuntive a quelle riportate nell'apposito successivo capitolo:

a) DPI: addetto alla rimozione di pavimenti esterni;

Prescrizioni Organizzative:

Devono essere forniti al lavoratore adeguati dispositivi di protezione individuale: **a)** guanti; **b)** casco; **c)** calzature di sicurezza con suola antiscivolo ed imperforabile; **d)** occhiali; **e)** otoprotettori.

Rischi a cui è esposto il lavoratore:

a) Caduta di materiale dall'alto o a livello;
b) Vibrazioni;
c) M.M.C. (sollevamento e trasporto);
d) Rumore;

Attrezzi utilizzati dal lavoratore:

a) Attrezzi manuali;
b) Martello demolitore elettrico;

Rischi generati dall'uso degli attrezzi:

Punture, tagli, abrasioni; Urti, colpi, impatti, compressioni; Elettrocuzione; Inalazione polveri, fibre.

Demolizione fondazione stradale (sottofase)

Demolizione di fondazione stradale. Durante la fase lavorativa si prevede il trasporto del materiale di risulta, la cernita e l'accatastamento dei materiali eventualmente recuperabili.

Macchine utilizzate:

1) Autocarro;
2) Dumper;
3) Pala meccanica.

Rischi generati dall'uso delle macchine:

Cesoiamenti, stritolamenti; Getti, schizzi; Inalazione polveri, fibre; Incendi, esplosioni; Investimento, ribaltamento; Urti, colpi, impatti, compressioni; Rumore per "Operatore autocarro"; Vibrazioni per "Operatore autocarro";

Scivolamenti, cadute a livello.

Lavoratori impegnati:

1) Addetto alla demolizione di fondazione stradale;
Addetto alla demolizione generale di tompagnature. Durante la fase lavorativa si prevede il trasporto del materiale di risulta, la cernita e l'accatastamento dei materiali eventualmente recuperabili.

Misure Preventive e Protettive, aggiuntive a quelle riportate nell'apposito successivo capitolo:

a) DPI: addetto alla demolizione generale di tompagnature;

Prescrizioni Organizzative:

Devono essere forniti al lavoratore adeguati dispositivi di protezione individuale: **a)** guanti; **b)** casco; **c)** calzature di sicurezza con suola antiscivolo ed imperforabile; **d)** occhiali; **e)** otoprotettori.

Rischi a cui è esposto il lavoratore:

a) Caduta dall'alto;
b) Inalazione polveri, fibre;
c) Vibrazioni;
d) M.M.C. (sollevamento e trasporto);
e) Rumore;

Attrezzi utilizzati dal lavoratore:

a) Argano a bandiera;
b) Argano a cavalletto;
c) Attrezzi manuali;
d) Martello demolitore elettrico;
e) Ponteggio metallico fisso;
f) Scala semplice;

Rischi generati dall'uso degli attrezzi:

Caduta dall'alto; Caduta di materiale dall'alto o a livello; Punture, tagli, abrasioni; Urti, colpi, impatti, compressioni; Elettrocuzione; Inalazione polveri, fibre; Scivolamenti, cadute a livello.

Cordoli, zanelle e opere d'arte (sottofase)

Posa in opera si cordoli e zanelle stradali prefabbricati.

Macchine utilizzate:

1) Dumper.

Rischi generati dall'uso delle macchine:

Cesoiamenti, stritolamenti; Inalazione polveri, fibre; Incendi, esplosioni; Investimento, ribaltamento; Rumore per "Operatore dumper"; Vibrazioni per "Operatore dumper".

Lavoratori impegnati:

1) Addetto alla posa cordoli, zanelle e opere d'arte;
Addettto alla posa in opera si cordoli e zanelle stradali prefabbricati.

Misure Preventive e Protettive, aggiuntive a quelle riportate nell'apposito successivo capitolo:

a) DPI: addetto alla posa cordoli, zanelle e opere d'arte;

Prescrizioni Organizzative:

Devono essere forniti al lavoratore adeguati dispositivi di protezione individuale: **a)** casco; **b)** calzature di sicurezza; **c)** occhiali; **d)** guanti; **e)** maschera per la protezione delle vie respiratorie; **f)** otoprotettori; **g)** indumenti protettivi; **h)** indumenti ad alta visibilità.

Rischi a cui è esposto il lavoratore:

a) Investimento, ribaltamento;
b) Rumore;
c) M.M.C. (sollevamento e trasporto);

Attrezzi utilizzati dal lavoratore:

a) Attrezzi manuali;

Rischi generati dall'uso degli attrezzi:

Punture, tagli, abrasioni; Urti, colpi, impatti, compressioni.

Allestimento di cantiere temporaneo su strada (sottofase)

Allestimento di un cantiere temporaneo lungo una strada carrabile.

Macchine utilizzate:

1) Autocarro con gru.

Rischi generati dall'uso delle macchine:

Cesoiamenti, stritolamenti; Elettrocuzione; Getti, schizzi; Inalazione polveri, fibre; Incendi, esplosioni; Investimento, ribaltamento; Urti, colpi, impatti, compressioni; Rumore per "Operatore autocarro"; Vibrazioni per "Operatore

autocarro".

Lavoratori impegnati:

1) Addetto all'allestimento di cantiere temporaneo su strada;
Addetto all'allestimento di un cantiere temporaneo lungo una strada carrabile senza interruzione del servizio.

Misure Preventive e Protettive, aggiuntive a quelle riportate nell'apposito successivo capitolo:

a) DPI: addetto all'allestimento di cantiere temporaneo su strada;

Prescrizioni Organizzative:

Devono essere forniti al lavoratore adeguati dispositivi di protezione individuale: **a)** casco; **b)** guanti; **c)** occhiali a tenuta; **d)** mascherina antipolvere; **e)** indumenti ad alta visibilità; **f)** calzature di sicurezza con suola imperforabile.

Rischi a cui è esposto il lavoratore:

a) Investimento, ribaltamento;
b) Rumore;

Attrezzi utilizzati dal lavoratore:

a) Attrezzi manuali;
b) Scala semplice;
c) Sega circolare;
d) Smerigliatrice angolare (flessibile);
e) Trapano elettrico;

Rischi generati dall'uso degli attrezzi:

Punture, tagli, abrasioni; Urti, colpi, impatti, compressioni; Caduta dall'alto; Movimentazione manuale dei carichi; Elettrocuzione; Inalazione polveri, fibre; Scivolamenti, cadute a livello; Ustioni.

Allestimento di servizi sanitari del cantiere (sottofase)

Allestimento di servizi sanitari costituiti dai locali necessari all'attività di primo soccorso in cantiere.

Macchine utilizzate:

1) Autocarro con gru.

Rischi generati dall'uso delle macchine:

Cesoiamenti, stritolamenti; Elettrocuzione; Getti, schizzi; Inalazione polveri, fibre; Incendi, esplosioni; Investimento, ribaltamento; Urti, colpi, impatti, compressioni; Rumore per "Operatore autocarro"; Vibrazioni per "Operatore autocarro".

Lavoratori impegnati:

1) Addetto all'allestimento di servizi sanitari del cantiere;
Addetto all'allestimento di servizi sanitari costituiti dai locali necessari all'attività di primo soccorso in cantiere.

Misure Preventive e Protettive, aggiuntive a quelle riportate nell'apposito successivo capitolo:

a) DPI: addetto all'allestimento di servizi sanitari del cantiere;

Prescrizioni Organizzative:

Devono essere forniti ai lavoratori adeguati dispositivi di protezione individuale: **a)** casco; **b)** guanti; **c)** calzature di sicurezza con suola antisdrucciolo e imperforabile; **d)** occhiali di sicurezza.

Rischi a cui è esposto il lavoratore:

a) Caduta di materiale dall'alto o a livello;

Attrezzi utilizzati dal lavoratore:

a) Attrezzi manuali;
b) Scala semplice;
c) Sega circolare;
d) Smerigliatrice angolare (flessibile);
e) Trapano elettrico;

Rischi generati dall'uso degli attrezzi:

Punture, tagli, abrasioni; Urti, colpi, impatti, compressioni; Caduta dall'alto; Elettrocuzione; Inalazione polveri, fibre; Scivolamenti, cadute a livello.

Rimozione di vecchio chiusino e rimissione in opera di nuovo chiusino o griglia di qualsiasi materiale (sottofase)

Rimozione di vecchio chiusino e rimissione in opera di nuovo chiusino o griglia di qualsiasi materiale, necessario per lo spostamento in quota ed il conseguente livellamento.

Macchine utilizzate:

1) Autocarro.

Rischi generati dall'uso delle macchine:

Cesoiamenti, stritolamenti; Getti, schizzi; Inalazione polveri, fibre; Incendi, esplosioni; Investimento, ribaltamento; Urti, colpi, impatti, compressioni; Rumore per "Operatore autocarro"; Vibrazioni per "Operatore autocarro".

Lavoratori impegnati:

1) Addetto alla rimozione d;

Addetto alla rimozione. Durante la fase lavorativa si prevede il trasporto del materiale di risulta, la cernita e l'accatastamento dei materiali eventualmente recuperabili.

Misure Preventive e Protettive, aggiuntive a quelle riportate nell'apposito successivo capitolo:

a) DPI: addetto alla rimozione di impianti;

Prescrizioni Organizzative:

Devono essere forniti al lavoratore adeguati dispositivi di protezione individuale: **a)** guanti; **b)** casco; **c)** calzature di sicurezza con suola antiscivolo ed imperforabile; **d)** occhiali; **e)** otoprotettori.

Rischi a cui è esposto il lavoratore:

a) Vibrazioni;
b) Rumore;

Attrezzi utilizzati dal lavoratore:

a) Attrezzi manuali;
b) Martello demolitore elettrico;
c) Smerigliatrice angolare (flessibile);

Rischi generati dall'uso degli attrezzi:

Punture, tagli, abrasioni; Urti, colpi, impatti, compressioni; Elettrocuzione; Inalazione polveri, fibre.

Formazione di fondazione stradale (sottofase)

Formazione per strati di fondazione stradale con pietrame calcareo informe e massicciata di pietrisco, compattazione eseguita con mezzi meccanici.

Macchine utilizzate:

1) Piastra Compattatrice.

Rischi generati dall'uso delle macchine:

Cesoiamenti, stritolamenti; Inalazione fumi, gas, vapori; Inalazione polveri, fibre; Incendi, esplosioni; Rumore per "Operatore Piastra compattatrice"; Vibrazioni per "Operatore piastra compattatrice".

Lavoratori impegnati:

1) Addetto alla formazione di fondazione stradale;

Addetto alla formazione per strati di fondazione stradale con pietrame calcareo informe e massicciata di pietrisco, compattazione eseguita con mezzi meccanici.

Misure Preventive e Protettive, aggiuntive a quelle riportate nell'apposito successivo capitolo:

a) DPI: addetto alla formazione di fondazione stradale;

Prescrizioni Organizzative:

Devono essere forniti al lavoratore adeguati dispositivi di protezione individuale: **a)** casco; **b)** calzature di sicurezza; **c)** occhiali; **d)** guanti; **e)** maschera per la protezione delle vie respiratorie; **f)** otoprotettori; **g)** indumenti protettivi; **h)** indumenti ad alta visibilità.

Rischi a cui è esposto il lavoratore:

a) Investimento, ribaltamento;
b) Rumore;

Attrezzi utilizzati dal lavoratore:

a) Attrezzi manuali;

Rischi generati dall'uso degli attrezzi:

Punture, tagli, abrasioni; Urti, colpi, impatti, compressioni.

Realizzazione di pavimentazione in basolato (sottofase)

Realizzazione di pavimentazione in cubetti di pietra lavica e/o porfido, riempimento parziale con sabbia e ghiaia, realizzazione di massetto e posa finale della pavimentazionone.

Macchine utilizzate:

1) Dumper.

Rischi generati dall'uso delle macchine:

Cesoiamenti, stritolamenti; Inalazione polveri, fibre; Incendi, esplosioni; Investimento, ribaltamento; Rumore per "Operatore dumper"; Vibrazioni per "Operatore dumper".

Lavoratori impegnati:

1) Addetto alla posa di pavimentazione in basolato;

Addetto alla realizzazione di marciapiede, eseguito mediante la preventiva posa in opera di cordoli in calcestruzzo prefabbricato, riempimento parziale con sabbia e ghiaia, realizzazione di massetto e posa finale della pavimentazione.

Misure Preventive e Protettive, aggiuntive a quelle riportate nell'apposito successivo capitolo:

a) DPI: addetto alla realizzazione di marciapiedi;

Prescrizioni Organizzative:

Devono essere forniti al lavoratore adeguati dispositivi di protezione individuale: **a)** casco; **b)** calzature di sicurezza; **c)** occhiali; **d)** guanti; **e)** maschera per la protezione delle vie respiratorie; **f)** otoprotettori; **g)** indumenti protettivi; **h)** indumenti ad alta visibilità.

Rischi a cui è esposto il lavoratore:

a) Investimento, ribaltamento;
b) Vibrazioni;
c) Chimico;
d) M.M.C. (sollevamento e trasporto);
e) Rumore;

Attrezzi utilizzati dal lavoratore:

a) Attrezzi manuali;

Rischi generati dall'uso degli attrezzi:

Punture, tagli, abrasioni; Urti, colpi, impatti, compressioni.

Smobilizzo del cantiere (sottofase)

Smobilizzo del cantiere realizzato attraverso lo smontaggio delle postazioni di lavoro fisse, di tutti gli impianti di cantiere, delle opere provvisionali e di protezione e della recinzione posta in opera all'insediamento del cantiere stesso.

Macchine utilizzate:

1) Autocarro con gru.

Rischi generati dall'uso delle macchine:

Cesoiamenti, stritolamenti; Elettrocuzione; Getti, schizzi; Inalazione polveri, fibre; Incendi, esplosioni; Investimento, ribaltamento; Urti, colpi, impatti, compressioni; Rumore per "Operatore autocarro"; Vibrazioni per "Operatore autocarro".

Lavoratori impegnati:

1) Addetto allo smobilizzo del cantiere;

Addetto allo smobilizzo del cantiere realizzato attraverso lo smontaggio delle postazioni di lavoro fisse, di tutti gli impianti di cantiere, delle opere provvisionali e di protezione e della recinzione posta in opera all'insediamento del cantiere stesso.

Misure Preventive e Protettive, aggiuntive a quelle riportate nell'apposito successivo capitolo:

a) DPI: addetto allo smobilizzo del cantiere;

Prescrizioni Organizzative:

Devono essere forniti ai lavoratori adeguati dispositivi di protezione individuale: **a)** casco; **b)** guanti; **c)** calzature di sicurezza con suola antisdrucciolo e imperforabile; **d)** occhiali di sicurezza.

Rischi a cui è esposto il lavoratore:

a) Caduta di materiale dall'alto o a livello;

Attrezzi utilizzati dal lavoratore:

a) Attrezzi manuali;
b) Scala doppia;
c) Scala semplice;
d) Smerigliatrice angolare (flessibile);
e) Trapano elettrico;

Rischi generati dall'uso degli attrezzi:

Punture, tagli, abrasioni; Urti, colpi, impatti, compressioni; Caduta dall'alto; Cesoiamenti, stritolamenti; Elettrocuzione; Inalazione polveri, fibre.

Pavimentazione in Cubetti (sottofase)

Rimozione di pavimentazione in cubetti di pietra lavica e/o porfido (sottofase)

Rimozione di pavimentazione in cubetti di pietra lavica e/o porfido. Durante la fase lavorativa si prevede il trasporto del materiale di risulta, la cernita e l'accatastamento dei materiali eventualmente recuperabili.

Macchine utilizzate:

1) Autocarro.

Rischi generati dall'uso delle macchine:

Cesoiamenti, stritolamenti; Getti, schizzi; Inalazione polveri, fibre; Incendi, esplosioni; Investimento, ribaltamento; Urti, colpi, impatti, compressioni; Rumore per "Operatore autocarro"; Vibrazioni per "Operatore autocarro".

Lavoratori impegnati:

1) Addetto alla rimozione di pavimenti esterni;
Addetto alla rimozione di pavimenti esterni. Durante la fase lavorativa si prevede il trasporto del materiale di risulta, la cernita e l'accatastamento dei materiali eventualmente recuperabili.

Misure Preventive e Protettive, aggiuntive a quelle riportate nell'apposito successivo capitolo:

a) DPI: addetto alla rimozione di pavimenti esterni;

Prescrizioni Organizzative:

Devono essere forniti al lavoratore adeguati dispositivi di protezione individuale: **a)** guanti; **b)** casco; **c)** calzature di sicurezza con suola antiscivolo ed imperforabile; **d)** occhiali; **e)** otoprotettori.

Rischi a cui è esposto il lavoratore:

a) Caduta di materiale dall'alto o a livello;
b) Vibrazioni;
c) M.M.C. (sollevamento e trasporto);
d) Rumore;

Attrezzi utilizzati dal lavoratore:

a) Attrezzi manuali;
b) Martello demolitore elettrico;

Rischi generati dall'uso degli attrezzi:

Punture, tagli, abrasioni; Urti, colpi, impatti, compressioni; Elettrocuzione; Inalazione polveri, fibre.

Demolizione fondazione stradale (sottofase)

Demolizione di fondazione stradale. Durante la fase lavorativa si prevede il trasporto del materiale di risulta, la cernita e l'accatastamento dei materiali eventualmente recuperabili.

Macchine utilizzate:

1) Autocarro;
2) Dumper;
3) Pala meccanica.

Rischi generati dall'uso delle macchine:

Cesoiamenti, stritolamenti; Getti, schizzi; Inalazione polveri, fibre; Incendi, esplosioni; Investimento, ribaltamento; Urti, colpi, impatti, compressioni; Rumore per "Operatore autocarro"; Vibrazioni per "Operatore autocarro"; Scivolamenti, cadute a livello.

Lavoratori impegnati:

1) Addetto alla demolizione di fondazione stradale;
Addetto alla demolizione generale di tompagnature. Durante la fase lavorativa si prevede il trasporto del materiale di risulta, la cernita e l'accatastamento dei materiali eventualmente recuperabili.

Misure Preventive e Protettive, aggiuntive a quelle riportate nell'apposito successivo capitolo:

a) DPI: addetto alla demolizione generale di tompagnature;

Prescrizioni Organizzative:

Devono essere forniti al lavoratore adeguati dispositivi di protezione individuale: **a)** guanti; **b)** casco; **c)** calzature di sicurezza con suola antiscivolo ed imperforabile; **d)** occhiali; **e)** otoprotettori.

Rischi a cui è esposto il lavoratore:

a) Caduta dall'alto;
b) Inalazione polveri, fibre;
c) Vibrazioni;
d) M.M.C. (sollevamento e trasporto);
e) Rumore;

Attrezzi utilizzati dal lavoratore:

a) Argano a bandiera;
b) Argano a cavalletto;
c) Attrezzi manuali;
d) Martello demolitore elettrico;
e) Ponteggio metallico fisso;
f) Scala semplice;

Rischi generati dall'uso degli attrezzi:

Caduta dall'alto; Caduta di materiale dall'alto o a livello; Punture, tagli, abrasioni; Urti, colpi, impatti, compressioni; Elettrocuzione; Inalazione polveri, fibre; Scivolamenti, cadute a livello.

Cordoli, zanelle e opere d'arte (sottofase)

Posa in opera si cordoli e zanelle stradali prefabbricati.

Macchine utilizzate:

1) Dumper.

Rischi generati dall'uso delle macchine:
Cesoiamenti, stritolamenti; Inalazione polveri, fibre; Incendi, esplosioni; Investimento, ribaltamento; Rumore per "Operatore dumper"; Vibrazioni per "Operatore dumper".

Lavoratori impegnati:
1) Addetto alla posa cordoli, zanelle e opere d'arte;
Addettto alla posa in opera si cordoli e zanelle stradali prefabbricati.
Misure Preventive e Protettive, aggiuntive a quelle riportate nell'apposito successivo capitolo:
a) DPI: addetto alla posa cordoli, zanelle e opere d'arte;

Prescrizioni Organizzative:

Devono essere forniti al lavoratore adeguati dispositivi di protezione individuale: **a)** casco; **b)** calzature di sicurezza; **c)** occhiali; **d)** guanti; **e)** maschera per la protezione delle vie respiratorie; **f)** otoprotettori; **g)** indumenti protettivi; **h)** indumenti ad alta visibilità.

Rischi a cui è esposto il lavoratore:
a) Investimento, ribaltamento;
b) Rumore;
c) M.M.C. (sollevamento e trasporto);

Attrezzi utilizzati dal lavoratore:
a) Attrezzi manuali;

Rischi generati dall'uso degli attrezzi:
Punture, tagli, abrasioni; Urti, colpi, impatti, compressioni.

Allestimento di cantiere temporaneo su strada (sottofase)

Allestimento di un cantiere temporaneo lungo una strada carrabile.

Macchine utilizzate:
1) Autocarro con gru.

Rischi generati dall'uso delle macchine:
Cesoiamenti, stritolamenti; Elettrocuzione; Getti, schizzi; Inalazione polveri, fibre; Incendi, esplosioni; Investimento, ribaltamento; Urti, colpi, impatti, compressioni; Rumore per "Operatore autocarro"; Vibrazioni per "Operatore autocarro".

Lavoratori impegnati:
1) Addetto all'allestimento di cantiere temporaneo su strada;
Addetto all'allestimento di un cantiere temporaneo lungo una strada carrabile senza interruzione del servizio.
Misure Preventive e Protettive, aggiuntive a quelle riportate nell'apposito successivo capitolo:
a) DPI: addetto all'allestimento di cantiere temporaneo su strada;

Prescrizioni Organizzative:

Devono essere forniti al lavoratore adeguati dispositivi di protezione individuale: **a)** casco; **b)** guanti; **c)** occhiali a tenuta; **d)** mascherina antipolvere; **e)** indumenti ad alta visibilità; **f)** calzature di sicurezza con suola imperforabile.

Rischi a cui è esposto il lavoratore:
a) Investimento, ribaltamento;
b) Rumore;

Attrezzi utilizzati dal lavoratore:
a) Attrezzi manuali;
b) Scala semplice;
c) Sega circolare;
d) Smerigliatrice angolare (flessibile);
e) Trapano elettrico;

Rischi generati dall'uso degli attrezzi:
Punture, tagli, abrasioni; Urti, colpi, impatti, compressioni; Caduta dall'alto; Movimentazione manuale dei carichi; Elettrocuzione; Inalazione polveri, fibre; Scivolamenti, cadute a livello; Ustioni.

Allestimento di servizi sanitari del cantiere (sottofase)

Allestimento di servizi sanitari costituiti dai locali necessari all'attività di primo soccorso in cantiere.

Macchine utilizzate:
1) Autocarro con gru.

Rischi generati dall'uso delle macchine:
Cesoiamenti, stritolamenti; Elettrocuzione; Getti, schizzi; Inalazione polveri, fibre; Incendi, esplosioni; Investimento, ribaltamento; Urti, colpi, impatti, compressioni; Rumore per "Operatore autocarro"; Vibrazioni per "Operatore autocarro".

Lavoratori impegnati:

1) Addetto all'allestimento di servizi sanitari del cantiere;

Addetto all'allestimento di servizi sanitari costituiti dai locali necessari all'attività di primo soccorso in cantiere.

Misure Preventive e Protettive, aggiuntive a quelle riportate nell'apposito successivo capitolo:

a) DPI: addetto all'allestimento di servizi sanitari del cantiere;

Prescrizioni Organizzative:

Devono essere forniti ai lavoratori adeguati dispositivi di protezione individuale: **a)** casco; **b)** guanti; **c)** calzature di sicurezza con suola antisdrucciolo e imperforabile; **d)** occhiali di sicurezza.

Rischi a cui è esposto il lavoratore:

a) Caduta di materiale dall'alto o a livello;

Attrezzi utilizzati dal lavoratore:

a) Attrezzi manuali;
b) Scala semplice;
c) Sega circolare;
d) Smerigliatrice angolare (flessibile);
e) Trapano elettrico;

Rischi generati dall'uso degli attrezzi:

Punture, tagli, abrasioni; Urti, colpi, impatti, compressioni; Caduta dall'alto; Elettrocuzione; Inalazione polveri, fibre; Scivolamenti, cadute a livello.

Rimozione di vecchio chiusino e rimissione in opera di nuovo chiusino o griglia di qualsiasi materiale (sottofase)

Rimozione di vecchio chiusino e rimissione in opera di nuovo chiusino o griglia di qualsiasi materiale, necessario per lo spostamento in quota ed il conseguente livellamento.

Macchine utilizzate:

1) Autocarro.

Rischi generati dall'uso delle macchine:

Cesoiamenti, stritolamenti; Getti, schizzi; Inalazione polveri, fibre; Incendi, esplosioni; Investimento, ribaltamento; Urti, colpi, impatti, compressioni; Rumore per "Operatore autocarro"; Vibrazioni per "Operatore autocarro".

Lavoratori impegnati:

1) Addetto alla rimozione d;

Addetto alla rimozione. Durante la fase lavorativa si prevede il trasporto del materiale di risulta, la cernita e l'accatastamento dei materiali eventualmente recuperabili.

Misure Preventive e Protettive, aggiuntive a quelle riportate nell'apposito successivo capitolo:

a) DPI: addetto alla rimozione di impianti;

Prescrizioni Organizzative:

Devono essere forniti al lavoratore adeguati dispositivi di protezione individuale: **a)** guanti; **b)** casco; **c)** calzature di sicurezza con suola antiscivolo ed imperforabile; **d)** occhiali; **e)** otoprotettori.

Rischi a cui è esposto il lavoratore:

a) Vibrazioni;
b) Rumore;

Attrezzi utilizzati dal lavoratore:

a) Attrezzi manuali;
b) Martello demolitore elettrico;
c) Smerigliatrice angolare (flessibile);

Rischi generati dall'uso degli attrezzi:

Punture, tagli, abrasioni; Urti, colpi, impatti, compressioni; Elettrocuzione; Inalazione polveri, fibre.

Formazione di fondazione stradale (sottofase)

Formazione per strati di fondazione stradale con pietrame calcareo informe e massicciata di pietrisco, compattazione eseguita con mezzi meccanici.

Macchine utilizzate:

1) Piastra Compattatrice.

Rischi generati dall'uso delle macchine:

Cesoiamenti, stritolamenti; Inalazione fumi, gas, vapori; Inalazione polveri, fibre; Incendi, esplosioni; Rumore per "Operatore Piastra compattatrice"; Vibrazioni per "Operatore piastra compattatrice".

Lavoratori impegnati:

1) Addetto alla formazione di fondazione stradale;

Addetto alla formazione per strati di fondazione stradale con pietrame calcareo informe e massicciata di pietrisco, compattazione eseguita con mezzi meccanici.

Misure Preventive e Protettive, aggiuntive a quelle riportate nell'apposito successivo capitolo:

a) DPI: addetto alla formazione di fondazione stradale;

Prescrizioni Organizzative:

Devono essere forniti al lavoratore adeguati dispositivi di protezione individuale: **a)** casco; **b)** calzature di sicurezza; **c)** occhiali; **d)** guanti; **e)** maschera per la protezione delle vie respiratorie; **f)** otoprotettori; **g)** indumenti protettivi; **h)** indumenti ad alta visibilità.

Rischi a cui è esposto il lavoratore:

a) Investimento, ribaltamento;
b) Rumore;

Attrezzi utilizzati dal lavoratore:

a) Attrezzi manuali;

Rischi generati dall'uso degli attrezzi:

Punture, tagli, abrasioni; Urti, colpi, impatti, compressioni.

Realizzazione di pavimentazione in cubetti di pietra lavica e/o porfido (sottofase)

Realizzazione di pavimentazione in cubetti di pietra lavica e/o porfido, riempimento parziale con sabbia e ghiaia, realizzazione di massetto e posa finale della pavimentazionone.

Macchine utilizzate:

1) Dumper.

Rischi generati dall'uso delle macchine:

Cesoiamenti, stritolamenti; Inalazione polveri, fibre; Incendi, esplosioni; Investimento, ribaltamento; Rumore per "Operatore dumper"; Vibrazioni per "Operatore dumper".

Lavoratori impegnati:

1) Addetto alla posa di cubetti di pietra lavica e/o porfido;

Addetto alla realizzazione di marciapiede, eseguito mediante la preventiva posa in opera di cordoli in calcestruzzo prefabbricato, riempimento parziale con sabbia e ghiaia, realizzazione di massetto e posa finale della pavimentazione.

Misure Preventive e Protettive, aggiuntive a quelle riportate nell'apposito successivo capitolo:

a) DPI: addetto alla realizzazione di marciapiedi;

Prescrizioni Organizzative:

Devono essere forniti al lavoratore adeguati dispositivi di protezione individuale: **a)** casco; **b)** calzature di sicurezza; **c)** occhiali; **d)** guanti; **e)** maschera per la protezione delle vie respiratorie; **f)** otoprotettori; **g)** indumenti protettivi; **h)** indumenti ad alta visibilità.

Rischi a cui è esposto il lavoratore:

a) Investimento, ribaltamento;
b) Vibrazioni;
c) Chimico;
d) M.M.C. (sollevamento e trasporto);
e) Rumore;

Attrezzi utilizzati dal lavoratore:

a) Attrezzi manuali;

Rischi generati dall'uso degli attrezzi:

Punture, tagli, abrasioni; Urti, colpi, impatti, compressioni.

Smobilizzo del cantiere (sottofase)

Smobilizzo del cantiere realizzato attraverso lo smontaggio delle postazioni di lavoro fisse, di tutti gli impianti di cantiere, delle opere provvisionali e di protezione e della recinzione posta in opera all'insediamento del cantiere stesso.

Macchine utilizzate:

1) Autocarro con gru.

Rischi generati dall'uso delle macchine:

Cesoiamenti, stritolamenti; Elettrocuzione; Getti, schizzi; Inalazione polveri, fibre; Incendi, esplosioni; Investimento, ribaltamento; Urti, colpi, impatti, compressioni; Rumore per "Operatore autocarro"; Vibrazioni per "Operatore autocarro".

Lavoratori impegnati:

1) Addetto allo smobilizzo del cantiere;

Addetto allo smobilizzo del cantiere realizzato attraverso lo smontaggio delle postazioni di lavoro fisse, di tutti gli impianti di cantiere, delle opere provvisionali e di protezione e della recinzione posta in opera all'insediamento del cantiere stesso.

Misure Preventive e Protettive, aggiuntive a quelle riportate nell'apposito successivo capitolo:

a) DPI: addetto allo smobilizzo del cantiere;

Prescrizioni Organizzative:

Devono essere forniti ai lavoratori adeguati dispositivi di protezione individuale: **a)** casco; **b)** guanti; **c)** calzature di sicurezza con suola antisdrucciolo e imperforabile; **d)** occhiali di sicurezza.

Rischi a cui è esposto il lavoratore:

a) Caduta di materiale dall'alto o a livello;

Attrezzi utilizzati dal lavoratore:

a) Attrezzi manuali;
b) Scala doppia;
c) Scala semplice;
d) Smerigliatrice angolare (flessibile);
e) Trapano elettrico;

Rischi generati dall'uso degli attrezzi:

Punture, tagli, abrasioni; Urti, colpi, impatti, compressioni; Caduta dall'alto; Cesoiamenti, stritolamenti; Elettrocuzione; Inalazione polveri, fibre.

Riparazione perdita

La Lavorazione è suddivisa nelle seguenti Fasi e Sottofasi:

Condotta Idrica
- Pavimentazione in Conglomerato Bituminoso
  - Tracciamento dell'asse di scavo
  - Taglio di asfalto di carreggiata stradale
  - Asportazione di strato di usura e collegamento
  - Allestimento di cantiere temporaneo su strada
  - Allestimento di servizi sanitari del cantiere
  - Demolizione fondazione stradale
  - Cordoli, zanelle e opere d'arte
  - Tracciamento dell'asse di scavo
  - Scavo a sezione obbligata
  - Scavo eseguito a mano
  - Scavo eseguito a mano in profondità
  - Scavo eseguito con martello demolitore
  - Scavo a sezione ristretta
  - Drenaggio del terreno di scavo
  - Protezione delle pareti di scavo
  - Posa di organi di intercettazione e regolazione
  - Rinfianco con sabbia eseguito a macchina
  - Rinfianco con sabbia eseguito a mano
  - Demolizione generale di strutture in c.a. eseguita con impiego di mezzi meccanici
  - Demolizione di strutture in c.a.
  - Demolizione generale di strutture in c.a. eseguita con impiego di mezzi meccanici
  - Rinterro di scavo
  - Formazione di fondazione stradale
  - Formazione di rilevato stradale
  - Formazione di manto di usura e collegamento
  - Smobilizzo del cantiere
- Pavimentazione in Basolato
  - Rimozione di pavimentazione in basoli
  - Demolizione fondazione stradale
  - Cordoli, zanelle e opere d'arte
  - Allestimento di cantiere temporaneo su strada
  - Allestimento di servizi sanitari del cantiere
  - Tracciamento dell'asse di scavo
  - Scavo a sezione obbligata
  - Scavo eseguito a mano
  - Scavo eseguito a mano in profondità

Scavo eseguito con martello demolitore
Scavo a sezione ristretta
Drenaggio del terreno di scavo
Protezione delle pareti di scavo
Getto in calcestruzzo per opere non strutturali
Posa di organi di intercettazione e regolazione
Rinfianco con sabbia eseguito a macchina
Rinfianco con sabbia eseguito a mano
Demolizione generale di strutture in c.a. eseguita con impiego di mezzi meccanici
Demolizione di strutture in c.a.
Demolizione generale di strutture in c.a. eseguita con impiego di mezzi meccanici
Rinterro di scavo
Formazione di fondazione stradale
Realizzazione di pavimentazione in basolato
Smobilizzo del cantiere

Pavimentazione in Cubetti

Rimozione di pavimentazione in cubetti di pietra lavica e/o porfido
Demolizione fondazione stradale
Cordoli, zanelle e opere d'arte
Allestimento di cantiere temporaneo su strada
Allestimento di servizi sanitari del cantiere
Tracciamento dell'asse di scavo
Scavo a sezione obbligata
Scavo eseguito a mano
Scavo eseguito a mano in profondità
Scavo eseguito con martello demolitore
Scavo a sezione ristretta
Drenaggio del terreno di scavo
Protezione delle pareti di scavo
Posa di organi di intercettazione e regolazione
Rinfianco con sabbia eseguito a macchina
Rinfianco con sabbia eseguito a mano
Demolizione generale di strutture in c.a. eseguita con impiego di mezzi meccanici
Demolizione di strutture in c.a.
Demolizione generale di strutture in c.a. eseguita con impiego di mezzi meccanici
Rinterro di scavo
Formazione di fondazione stradale
Realizzazione di pavimentazione in basolato
Realizzazione di pavimentazione in cubetti di pietra lavica e/o porfido
Smobilizzo del cantiere

Condotta Fognaria

Pavimentazione in Conglomerato Bituminoso

Tracciamento dell'asse di scavo
Taglio di asfalto di carreggiata stradale
Asportazione di strato di usura e collegamento
Allestimento di cantiere temporaneo su strada
Allestimento di servizi sanitari del cantiere
Demolizione fondazione stradale
Cordoli, zanelle e opere d'arte
Tracciamento dell'asse di scavo
Scavo a sezione obbligata
Scavo eseguito a mano
Scavo eseguito a mano in profondità
Scavo eseguito con martello demolitore
Scavo a sezione ristretta
Drenaggio del terreno di scavo
Protezione delle pareti di scavo
Getto in calcestruzzo per opere non strutturali
Posa di pozzetto di ispezione

Ispezione interna di collettore fognario
By-pass provvisorio di collettore fognario
Espurgo di collettore fognario
Risanamento di collettore fognario
Risanamento delle camerette e dei pozzetti di ispezione
Rinfianco con sabbia eseguito a macchina
Rinfianco con sabbia eseguito a mano
Posa di conduttura fognaria in materie plastiche
Posa di conduttura fognaria in vetroresina
Posa di conduttura fognaria in ghisa
Demolizione generale di strutture in c.a. eseguita con impiego di mezzi meccanici
Demolizione di strutture in c.a.
Demolizione generale di strutture in c.a. eseguita con impiego di mezzi meccanici
Rinterro di scavo
Formazione di fondazione stradale
Formazione di rilevato stradale
Formazione di manto di usura e collegamento
Smobilizzo del cantiere

Pavimentazione in Basolato

Rimozione di pavimentazione in basoli
Demolizione fondazione stradale
Cordoli, zanelle e opere d'arte
Allestimento di servizi sanitari del cantiere
Allestimento di cantiere temporaneo su strada
Tracciamento dell'asse di scavo
Scavo a sezione obbligata
Scavo eseguito a mano
Scavo eseguito a mano in profondità
Scavo eseguito con martello demolitore
Scavo a sezione ristretta
Drenaggio del terreno di scavo
Protezione delle pareti di scavo
Getto in calcestruzzo per opere non strutturali
Posa di pozzetto di ispezione
Ispezione interna di collettore fognario
By-pass provvisorio di collettore fognario
Espurgo di collettore fognario
Risanamento di collettore fognario
Risanamento delle camerette e dei pozzetti di ispezione
Rinfianco con sabbia eseguito a macchina
Rinfianco con sabbia eseguito a mano
Posa di conduttura fognaria in materie plastiche
Posa di conduttura fognaria in vetroresina
Posa di conduttura fognaria in ghisa
Demolizione generale di strutture in c.a. eseguita con impiego di mezzi meccanici
Demolizione di strutture in c.a.
Rinterro di scavo
Formazione di fondazione stradale
Realizzazione di pavimentazione in basolato
Smobilizzo del cantiere

Pavimentazione in Cubetti

Rimozione di pavimentazione in cubetti di pietra lavica e/o porfido
Demolizione fondazione stradale
Cordoli, zanelle e opere d'arte
Allestimento di cantiere temporaneo su strada
Allestimento di servizi sanitari del cantiere
Tracciamento dell'asse di scavo
Scavo a sezione obbligata
Scavo eseguito a mano

Scavo eseguito a mano in profondità
Scavo eseguito con martello demolitore
Scavo a sezione ristretta
Drenaggio del terreno di scavo
Protezione delle pareti di scavo
Getto in calcestruzzo per opere non strutturali
Posa di pozzetto di ispezione
Ispezione interna di collettore fognario
By-pass provvisorio di collettore fognario
Espurgo di collettore fognario
Risanamento di collettore fognario
Risanamento delle camerette e dei pozzetti di ispezione
Rinfianco con sabbia eseguito a macchina
Rinfianco con sabbia eseguito a mano
Posa di conduttura fognaria in materie plastiche
Posa di conduttura fognaria in vetroresina
Posa di conduttura fognaria in ghisa
Demolizione generale di strutture in c.a. eseguita con impiego di mezzi meccanici
Demolizione di strutture in c.a.
Rinterro di scavo
Formazione di fondazione stradale
Realizzazione di pavimentazione in cubetti di pietra lavica e/o porfido
Smobilizzo del cantiere

Condotta Idrica (fase)

Pavimentazione in Conglomerato Bituminoso (sottofase)

Tracciamento dell'asse di scavo (sottofase)

Il tracciamento dell'asse di scavo avviene tracciando sul terreno una serie di punti fissi di direzione, che si trovavano esattamente sulla direttrice di avanzamento.

Lavoratori impegnati:

1) Addetto al tracciamento dell'asse di scavo;
   Addetto al tracciamento dell'asse di scavo. Il tracciamento dell'asse di scavo avviene tracciando sul terreno una serie di punti fissi di direzione, che si trovavano esattamente sulla direttrice di avanzamento.
   Misure Preventive e Protettive, aggiuntive a quelle riportate nell'apposito successivo capitolo:
   a) DPI: addetto al tracciamento dell'asse di scavo;

Prescrizioni Organizzative:

Devono essere forniti al lavoratore adeguati dispositivi di protezione individuale: **a)** casco; **b)** guanti; **c)** occhiali protettivi; **d)** calzature di sicurezza con suola antisdrucciolo e imperforabile; **e)** mascherina antipolvere; **f)** otoprotettori.

Rischi a cui è esposto il lavoratore:
a) Scivolamenti, cadute a livello;
Attrezzi utilizzati dal lavoratore:
a) Attrezzi manuali;
Rischi generati dall'uso degli attrezzi:
Punture, tagli, abrasioni; Urti, colpi, impatti, compressioni.

Taglio di asfalto di carreggiata stradale (sottofase)

Taglio dell'asfalto della carreggiata stradale eseguito con l'ausilio di attrezzi meccanici.

Macchine utilizzate:

1) Autocarro;
2) Escavatore.
   Rischi generati dall'uso delle macchine:
   Cesoiamenti, stritolamenti; Getti, schizzi; Inalazione polveri, fibre; Incendi, esplosioni; Investimento, ribaltamento;

Urti, colpi, impatti, compressioni; Rumore per "Operatore autocarro"; Vibrazioni per "Operatore autocarro"; Elettrocuzione; Scivolamenti, cadute a livello.

Lavoratori impegnati:

1) Addetto al taglio di asfalto di carreggiata stradale;
Addetto al taglio dell'asfalto della carreggiata stradale eseguito con l'ausilio di attrezzi meccanici.

Misure Preventive e Protettive, aggiuntive a quelle riportate nell'apposito successivo capitolo:

a) DPI: addetto al taglio di asfalto di carreggiata stradale;

Prescrizioni Organizzative:

Devono essere forniti al lavoratore adeguati dispositivi di protezione individuale: **a)** guanti; **b)** casco; **c)** occhiali o schermi facciali protettivi; **d)** calzature di sicurezza con suola antisdrucciolo e imperforabile e puntale d'acciaio; **e)** otoprotettori.

Rischi a cui è esposto il lavoratore:

a) Investimento, ribaltamento;
b) Rumore;
c) Vibrazioni;

Attrezzi utilizzati dal lavoratore:

a) Attrezzi manuali;
b) Tagliasfalto a disco;

Rischi generati dall'uso degli attrezzi:

Punture, tagli, abrasioni; Urti, colpi, impatti, compressioni; Getti, schizzi; Incendi, esplosioni; Investimento, ribaltamento; Scivolamenti, cadute a livello.

Asportazione di strato di usura e collegamento (sottofase)

Asportazione dello strato d'usura e collegamento mediante mezzi meccanici ed allontanamento dei materiali di risulta.

Macchine utilizzate:

1) Scarificatrice;
2) Autocarro.

Rischi generati dall'uso delle macchine:

Cesoiamenti, stritolamenti; Inalazione fumi, gas, vapori; Incendi, esplosioni; Investimento, ribaltamento; Urti, colpi, impatti, compressioni; Rumore per "Addetto scarificatrice (fresa)"; Vibrazioni per "Addetto scarificatrice (fresa)"; Getti, schizzi; Inalazione polveri, fibre.

Lavoratori impegnati:

1) Addetto all'asportazione di strato di usura e collegamento;
Addetto all'asportazione dello strato d'usura e collegamento mediante mezzi meccanici ed allontanamento dei materiali di risulta.

Misure Preventive e Protettive, aggiuntive a quelle riportate nell'apposito successivo capitolo:

a) DPI: addetto all'asportazione di strato di usura e collegamento;

Prescrizioni Organizzative:

Devono essere forniti al lavoratore adeguati dispositivi di protezione individuale: **a)** casco; **b)** calzature di sicurezza; **c)** occhiali; **d)** guanti; **e)** maschera per la protezione delle vie respiratorie; **f)** otoprotettori; **g)** indumenti protettivi; **h)** indumenti ad alta visibilità.

Rischi a cui è esposto il lavoratore:

a) Investimento, ribaltamento;
b) Vibrazioni;
c) Rumore;

Attrezzi utilizzati dal lavoratore:

a) Attrezzi manuali;

Rischi generati dall'uso degli attrezzi:

Punture, tagli, abrasioni; Urti, colpi, impatti, compressioni.

Allestimento di cantiere temporaneo su strada (sottofase)

Allestimento di un cantiere temporaneo lungo una strada carrabile.

Macchine utilizzate:

1) Autocarro con gru.

Rischi generati dall'uso delle macchine:

Cesoiamenti, stritolamenti; Elettrocuzione; Getti, schizzi; Inalazione polveri, fibre; Incendi, esplosioni; Investimento, ribaltamento; Urti, colpi, impatti, compressioni; Rumore per "Operatore autocarro"; Vibrazioni per "Operatore autocarro".

Lavoratori impegnati:

1) Addetto all'allestimento di cantiere temporaneo su strada;
   Addetto all'allestimento di un cantiere temporaneo lungo una strada carrabile senza interruzione del servizio.
   Misure Preventive e Protettive, aggiuntive a quelle riportate nell'apposito successivo capitolo:
   a) DPI: addetto all'allestimento di cantiere temporaneo su strada;

Prescrizioni Organizzative:

Devono essere forniti al lavoratore adeguati dispositivi di protezione individuale: **a)** casco; **b)** guanti; **c)** occhiali a tenuta; **d)** mascherina antipolvere; **e)** indumenti ad alta visibilità; **f)** calzature di sicurezza con suola imperforabile.

Rischi a cui è esposto il lavoratore:

a) Investimento, ribaltamento;
b) Rumore;

Attrezzi utilizzati dal lavoratore:

a) Attrezzi manuali;
b) Scala semplice;
c) Sega circolare;
d) Smerigliatrice angolare (flessibile);
e) Trapano elettrico;

Rischi generati dall'uso degli attrezzi:

Punture, tagli, abrasioni; Urti, colpi, impatti, compressioni; Caduta dall'alto; Movimentazione manuale dei carichi; Elettrocuzione; Inalazione polveri, fibre; Scivolamenti, cadute a livello; Ustioni.

Allestimento di servizi sanitari del cantiere (sottofase)

Allestimento di servizi sanitari costituiti dai locali necessari all'attività di primo soccorso in cantiere.

Macchine utilizzate:

1) Autocarro con gru.
   Rischi generati dall'uso delle macchine:
   Cesoiamenti, stritolamenti; Elettrocuzione; Getti, schizzi; Inalazione polveri, fibre; Incendi, esplosioni; Investimento, ribaltamento; Urti, colpi, impatti, compressioni; Rumore per "Operatore autocarro"; Vibrazioni per "Operatore autocarro".

Lavoratori impegnati:

1) Addetto all'allestimento di servizi sanitari del cantiere;
   Addetto all'allestimento di servizi sanitari costituiti dai locali necessari all'attività di primo soccorso in cantiere.
   Misure Preventive e Protettive, aggiuntive a quelle riportate nell'apposito successivo capitolo:
   a) DPI: addetto all'allestimento di servizi sanitari del cantiere;

Prescrizioni Organizzative:

Devono essere forniti ai lavoratori adeguati dispositivi di protezione individuale: **a)** casco; **b)** guanti; **c)** calzature di sicurezza con suola antisdrucciolo e imperforabile; **d)** occhiali di sicurezza.

Rischi a cui è esposto il lavoratore:

a) Caduta di materiale dall'alto o a livello;

Attrezzi utilizzati dal lavoratore:

a) Attrezzi manuali;
b) Scala semplice;
c) Sega circolare;
d) Smerigliatrice angolare (flessibile);
e) Trapano elettrico;

Rischi generati dall'uso degli attrezzi:

Punture, tagli, abrasioni; Urti, colpi, impatti, compressioni; Caduta dall'alto; Elettrocuzione; Inalazione polveri, fibre; Scivolamenti, cadute a livello.

Demolizione fondazione stradale (sottofase)

Demolizione di fondazione stradale. Durante la fase lavorativa si prevede il trasporto del materiale di risulta, la cernita e l'accatastamento dei materiali eventualmente recuperabili.

Macchine utilizzate:

1) Autocarro;
2) Dumper;
3) Pala meccanica.
   Rischi generati dall'uso delle macchine:
   Cesoiamenti, stritolamenti; Getti, schizzi; Inalazione polveri, fibre; Incendi, esplosioni; Investimento, ribaltamento; Urti, colpi, impatti, compressioni; Rumore per "Operatore autocarro"; Vibrazioni per "Operatore autocarro"; Scivolamenti, cadute a livello.

Lavoratori impegnati:

1) Addetto alla demolizione di fondazione stradale;

Addetto alla demolizione generale di tompagnature. Durante la fase lavorativa si prevede il trasporto del materiale di risulta, la cernita e l'accatastamento dei materiali eventualmente recuperabili.

Misure Preventive e Protettive, aggiuntive a quelle riportate nell'apposito successivo capitolo:

a) DPI: addetto alla demolizione generale di tompagnature;

Prescrizioni Organizzative:

Devono essere forniti al lavoratore adeguati dispositivi di protezione individuale: **a)** guanti; **b)** casco; **c)** calzature di sicurezza con suola antiscivolo ed imperforabile; **d)** occhiali; **e)** otoprotettori.

Rischi a cui è esposto il lavoratore:

a) Caduta dall'alto;
b) Inalazione polveri, fibre;
c) Vibrazioni;
d) M.M.C. (sollevamento e trasporto);
e) Rumore;

Attrezzi utilizzati dal lavoratore:

a) Argano a bandiera;
b) Argano a cavalletto;
c) Attrezzi manuali;
d) Martello demolitore elettrico;
e) Ponteggio metallico fisso;
f) Scala semplice;

Rischi generati dall'uso degli attrezzi:

Caduta dall'alto; Caduta di materiale dall'alto o a livello; Punture, tagli, abrasioni; Urti, colpi, impatti, compressioni; Elettrocuzione; Inalazione polveri, fibre; Scivolamenti, cadute a livello.

Cordoli, zanelle e opere d'arte (sottofase)

Posa in opera si cordoli e zanelle stradali prefabbricati.

Macchine utilizzate:

1) Dumper.

Rischi generati dall'uso delle macchine:

Cesoiamenti, stritolamenti; Inalazione polveri, fibre; Incendi, esplosioni; Investimento, ribaltamento; Rumore per "Operatore dumper"; Vibrazioni per "Operatore dumper".

Lavoratori impegnati:

1) Addetto alla posa cordoli, zanelle e opere d'arte;

Addettto alla posa in opera si cordoli e zanelle stradali prefabbricati.

Misure Preventive e Protettive, aggiuntive a quelle riportate nell'apposito successivo capitolo:

a) DPI: addetto alla posa cordoli, zanelle e opere d'arte;

Prescrizioni Organizzative:

Devono essere forniti al lavoratore adeguati dispositivi di protezione individuale: **a)** casco; **b)** calzature di sicurezza; **c)** occhiali; **d)** guanti; **e)** maschera per la protezione delle vie respiratorie; **f)** otoprotettori; **g)** indumenti protettivi; **h)** indumenti ad alta visibilità.

Rischi a cui è esposto il lavoratore:

a) Investimento, ribaltamento;
b) Rumore;
c) M.M.C. (sollevamento e trasporto);

Attrezzi utilizzati dal lavoratore:

a) Attrezzi manuali;

Rischi generati dall'uso degli attrezzi:

Punture, tagli, abrasioni; Urti, colpi, impatti, compressioni.

Tracciamento dell'asse di scavo (sottofase)

Il tracciamento dell'asse di scavo avviene tracciando sul terreno una serie di punti fissi di direzione, che si trovavano esattamente sulla direttrice di avanzamento.

Lavoratori impegnati:

1) Addetto al tracciamento dell'asse di scavo;

Addetto al tracciamento dell'asse di scavo. Il tracciamento dell'asse di scavo avviene tracciando sul terreno una serie di punti fissi di direzione, che si trovavano esattamente sulla direttrice di avanzamento.

Misure Preventive e Protettive, aggiuntive a quelle riportate nell'apposito successivo capitolo:

a) DPI: addetto al tracciamento dell'asse di scavo;

Prescrizioni Organizzative:

Devono essere forniti al lavoratore adeguati dispositivi di protezione individuale: **a)** casco; **b)** guanti; **c)** occhiali protettivi; **d)** calzature di sicurezza con suola antisdrucciolo e imperforabile; **e)** mascherina antipolvere; **f)** otoprotettori.

Rischi a cui è esposto il lavoratore:

a) Scivolamenti, cadute a livello;

Attrezzi utilizzati dal lavoratore:

a) Attrezzi manuali;

Rischi generati dall'uso degli attrezzi:

Punture, tagli, abrasioni; Urti, colpi, impatti, compressioni.

Scavo a sezione obbligata (sottofase)

Scavi a sezione obbligata, eseguiti a cielo aperto o all'interno di edifici con mezzi meccanici.

Macchine utilizzate:

1) Escavatore.

Rischi generati dall'uso delle macchine:

Cesoiamenti, stritolamenti; Elettrocuzione; Inalazione polveri, fibre; Incendi, esplosioni; Investimento, ribaltamento; Scivolamenti, cadute a livello; Vibrazioni per "Operatore escavatore"; Rumore per "Operatore escavatore".

Lavoratori impegnati:

1) Addetto allo scavo a sezione obbligata;

Addetto alla esecuzione di scavi a sezione obbligata, eseguiti a cielo aperto o all'interno di edifici con mezzi meccanici.

Misure Preventive e Protettive, aggiuntive a quelle riportate nell'apposito successivo capitolo:

a) DPI: addetto allo scavo a sezione obbligata;

Prescrizioni Organizzative:

Devono essere forniti al lavoratore adeguati dispositivi di protezione individuale: **a)** casco; **b)** guanti; **c)** occhiali protettivi; **d)** calzature di sicurezza con suola antisdrucciolo e imperforabile; **e)** mascherina antipolvere; **f)** otoprotettori.

Rischi a cui è esposto il lavoratore:

a) Scivolamenti, cadute a livello;
b) Seppellimento, sprofondamento;

Attrezzi utilizzati dal lavoratore:

a) Attrezzi manuali;
b) Andatoie e Passerelle;
c) Scala semplice;

Rischi generati dall'uso degli attrezzi:

Punture, tagli, abrasioni; Urti, colpi, impatti, compressioni; Caduta dall'alto; Caduta di materiale dall'alto o a livello.

Scavo eseguito a mano (sottofase)

Scavi eseguiti a mano a cielo aperto o all'interno di edifici.

Macchine utilizzate:

1) Dumper.

Rischi generati dall'uso delle macchine:

Cesoiamenti, stritolamenti; Inalazione polveri, fibre; Incendi, esplosioni; Investimento, ribaltamento; Rumore per "Operatore dumper"; Vibrazioni per "Operatore dumper".

Lavoratori impegnati:

1) Addetto allo scavo eseguito a mano;

Addetto all'esecuzione di scavi eseguiti a mano a cielo aperto o all'interno di edifici.

Misure Preventive e Protettive, aggiuntive a quelle riportate nell'apposito successivo capitolo:

a) DPI: addetto allo scavo eseguito a mano;

Prescrizioni Organizzative:

Devono essere forniti al lavoratore adeguati dispositivi di protezione individuale: **a)** casco; **b)** guanti; **c)** occhiali protettivi; **d)** calzature di sicurezza con suola antisdrucciolo e imperforabile; **e)** mascherina antipolvere; **f)** otoprotettori.

Rischi a cui è esposto il lavoratore:

a) Seppellimento, sprofondamento;
b) Scivolamenti, cadute a livello;

c) M.M.C. (sollevamento e trasporto);

Attrezzi utilizzati dal lavoratore:

a) Attrezzi manuali;
b) Andatoie e Passerelle;
c) Scala semplice;

Rischi generati dall'uso degli attrezzi:

Punture, tagli, abrasioni; Urti, colpi, impatti, compressioni; Caduta dall'alto; Caduta di materiale dall'alto o a livello.

Scavo eseguito a mano in profondità (sottofase)

Scavo a sezione obbligata eseguito a mano in profondità.

Macchine utilizzate:

1) Dumper.

Rischi generati dall'uso delle macchine:

Cesoiamenti, stritolamenti; Inalazione polveri, fibre; Incendi, esplosioni; Investimento, ribaltamento; Rumore per "Operatore dumper"; Vibrazioni per "Operatore dumper".

Lavoratori impegnati:

1) Addetto allo scavo eseguito a mano in profondità;

Addetto allo scavo a sezione obbligata eseguito a mano in profondità.

Misure Preventive e Protettive, aggiuntive a quelle riportate nell'apposito successivo capitolo:

a) DPI: addetto allo scavo eseguito a mano in profondità;

Prescrizioni Organizzative:

Devono essere forniti al lavoratore adeguati dispositivi di protezione individuale: **a)** casco; **b)** guanti; **c)** occhiali protettivi; **d)** calzature di sicurezza con suola antisdrucciolo e imperforabile; **e)** mascherina antipolvere; **f)** otoprotettori.

Rischi a cui è esposto il lavoratore:

a) M.M.C. (sollevamento e trasporto);
b) Seppellimento, sprofondamento;
c) Scivolamenti, cadute a livello;

Attrezzi utilizzati dal lavoratore:

a) Attrezzi manuali;
b) Andatoie e Passerelle;
c) Argano a cavalletto;
d) Scala semplice;

Rischi generati dall'uso degli attrezzi:

Punture, tagli, abrasioni; Urti, colpi, impatti, compressioni; Caduta dall'alto; Caduta di materiale dall'alto o a livello.

Scavo eseguito con martello demolitore (sottofase)

Scavo a sezione obbligata eseguito con martello demolitore in superficie.

Lavoratori impegnati:

1) Addetto allo scavo eseguito con martello demolitore;

Addetto allo scavo a sezione obbligata eseguito con martello demolitore in superficie.

Misure Preventive e Protettive, aggiuntive a quelle riportate nell'apposito successivo capitolo:

a) DPI: addetto allo scavo eseguito con martello demolitore;

Prescrizioni Organizzative:

Devono essere forniti al lavoratore adeguati dispositivi di protezione individuale: **a)** casco; **b)** guanti; **c)** occhiali protettivi; **d)** calzature di sicurezza con suola antisdrucciolo e imperforabile; **e)** mascherina antipolvere; **f)** otoprotettori.

Rischi a cui è esposto il lavoratore:

a) M.M.C. (sollevamento e trasporto);
b) Rumore;
c) Scivolamenti, cadute a livello;

Attrezzi utilizzati dal lavoratore:

a) Attrezzi manuali;
b) Andatoie e Passerelle;
c) Compressore con motore endotermico;
d) Martello demolitore pneumatico;

Rischi generati dall'uso degli attrezzi:

Punture, tagli, abrasioni; Urti, colpi, impatti, compressioni; Caduta dall'alto; Caduta di materiale dall'alto o a livello; Inalazione fumi, gas, vapori; Incendi, esplosioni; Scoppio; Inalazione polveri, fibre; Scivolamenti, cadute a livello.

Scavo a sezione ristretta (sottofase)

Scavi a sezione ristretta, eseguiti a cielo aperto o all'interno di edifici con mezzi meccanici.

Macchine utilizzate:

1) Autocarro;
2) Escavatore;
3) Pala meccanica.

Rischi generati dall'uso delle macchine:

Cesoiamenti, stritolamenti; Getti, schizzi; Inalazione polveri, fibre; Incendi, esplosioni; Investimento, ribaltamento; Urti, colpi, impatti, compressioni; Rumore per "Operatore autocarro"; Vibrazioni per "Operatore autocarro"; Elettrocuzione; Scivolamenti, cadute a livello.

Lavoratori impegnati:

1) Addetto allo scavo a sezione ristretta;

Addetto all'esecuzione di scavi a sezione ristretta, eseguiti a cielo aperto o all'interno di edifici con mezzi meccanici.

Misure Preventive e Protettive, aggiuntive a quelle riportate nell'apposito successivo capitolo:

a) DPI: addetto allo scavo a sezione ristretta;

Prescrizioni Organizzative:

Devono essere forniti al lavoratore adeguati dispositivi di protezione individuale: **a)** casco; **b)** guanti; **c)** occhiali protettivi; **d)** calzature di sicurezza con suola antisdrucciolo e imperforabile; **e)** mascherina antipolvere; **f)** otoprotettori.

Rischi a cui è esposto il lavoratore:

a) Seppellimento, sprofondamento;
b) Scivolamenti, cadute a livello;

Attrezzi utilizzati dal lavoratore:

a) Attrezzi manuali;
b) Andatoie e Passerelle;
c) Scala semplice;

Rischi generati dall'uso degli attrezzi:

Punture, tagli, abrasioni; Urti, colpi, impatti, compressioni; Caduta dall'alto; Caduta di materiale dall'alto o a livello.

Drenaggio del terreno di scavo (sottofase)

L'attività consiste nel: verificare le condizioni del terreno prima e durante lo scavo, effettuare correttamente tutte le connessioni delle aste filtranti con le tubazioni di raccordo al fine di garantire l'uniformità del prosciugamento e scaricare, infine, le acque del prosciugamento in aree autorizzate precedentemente individuate al di fuori di quelle di lavoro.

Lavoratori impegnati:

1) Addetto al drenaggio dello scavo;

Addetto alla realizzazione del drenaggio dello scavo con utilizzo di aste filtranti da connettere con le tubazioni di raccordo al fine di garantire l'uniformità del prosciugamento e scaricare le acque del prosciugamento in aree autorizzate.

Misure Preventive e Protettive, aggiuntive a quelle riportate nell'apposito successivo capitolo:

a) DPI: addetto al drenaggio dello scavo;

Prescrizioni Organizzative:

Devono essere forniti, al lavoratore, adeguati dispositivi di protezione individuale: **a)** casco; **b)** guanti; **c)** occhiali protettivi; **d)** calzature di sicurezza con suola antisdrucciolo e imperforabile e puntale d'acciaio; **e)** otoprotettori.

Rischi a cui è esposto il lavoratore:

a) Seppellimento, sprofondamento;
b) Scivolamenti, cadute a livello;
c) M.M.C. (sollevamento e trasporto);

Attrezzi utilizzati dal lavoratore:

a) Attrezzi manuali;
b) Scala semplice;

Rischi generati dall'uso degli attrezzi:

Punture, tagli, abrasioni; Urti, colpi, impatti, compressioni; Caduta dall'alto.

Protezione delle pareti di scavo (sottofase)

Protezione delle pareti di scavo mediante carpenteria in legno.

Lavoratori impegnati:

1) Addetto alla protezione delle pareti di scavo;

Addetto alla protezione delle pareti di scavo mediante carpenteria in legno.

Misure Preventive e Protettive, aggiuntive a quelle riportate nell'apposito successivo capitolo:

a) DPI: addetto alla protezione delle pareti di scavo;

Prescrizioni Organizzative:

Devono essere forniti al lavoratore adeguati dispositivi di protezione individuale: **a)** guanti; **b)** casco; **c)** stivali di sicurezza; **d)** cinture di sicurezza; **e)** indumenti protettivi (tute).

Rischi a cui è esposto il lavoratore:

a) Scivolamenti, cadute a livello;
b) Rumore;

Attrezzi utilizzati dal lavoratore:

a) Andatoie e Passerelle;
b) Attrezzi manuali;
c) Scala semplice;
d) Sega circolare;

Rischi generati dall'uso degli attrezzi:

Caduta dall'alto; Caduta di materiale dall'alto o a livello; Punture, tagli, abrasioni; Urti, colpi, impatti, compressioni; Elettrocuzione; Inalazione polveri, fibre; Scivolamenti, cadute a livello.

Posa di organi di intercettazione e regolazione (sottofase)

Posa di condutture in vetroresina, con sistema di giunzione Maschio/Bicchiere con doppio O-ring di tenuta, destinate alla distribuzione dell'acqua potabile in scavo a sezione obbligata, precedentemente eseguito, previa sistemazione del letto di posa con attrezzi manuali e attrezzature meccaniche.

Macchine utilizzate:

1) Autocarro con gru.

Rischi generati dall'uso delle macchine:

Cesoiamenti, stritolamenti; Elettrocuzione; Getti, schizzi; Inalazione polveri, fibre; Incendi, esplosioni; Investimento, ribaltamento; Urti, colpi, impatti, compressioni; Rumore per "Operatore autocarro"; Vibrazioni per "Operatore autocarro".

Lavoratori impegnati:

1) Addetto alla posa di conduttura idrica in vetroresina;

Addetto alla posa di condutture in vetroresina, con sistema di giunzione Maschio/Bicchiere con doppio O-ring di tenuta, destinate alla distribuzione dell'acqua potabile in scavo a sezione obbligata, precedentemente eseguito, previa sistemazione del letto di posa con attrezzi manuali e attrezzature meccaniche.

Misure Preventive e Protettive, aggiuntive a quelle riportate nell'apposito successivo capitolo:

a) DPI: addetto alla posa di conduttura idrica in vetroresina;

Prescrizioni Organizzative:

Devono essere forniti al lavoratore adeguati dispositivi di protezione individuale: **a)** casco; **b)** guanti; **c)** occhiali protettivi; **d)** calzature di sicurezza; **e)** mascherina antipolvere.

Rischi a cui è esposto il lavoratore:

a) Caduta di materiale dall'alto o a livello;
b) Scivolamenti, cadute a livello;

Attrezzi utilizzati dal lavoratore:

a) Attrezzi manuali;
b) Scala semplice;

Rischi generati dall'uso degli attrezzi:

Punture, tagli, abrasioni; Urti, colpi, impatti, compressioni; Caduta dall'alto.

Rinfianco con sabbia eseguito a macchina (sottofase)

Rinfianco con sabbia di tubazioni, pozzi o pozzetti eseguito a macchina con successiva compattazione del materiale con piastre vibranti.

Macchine utilizzate:

1) Escavatore mini.

Rischi generati dall'uso delle macchine:

Cesoiamenti, stritolamenti; Inalazione polveri, fibre; Incendi, esplosioni; Investimento, ribaltamento; Scivolamenti, cadute a livello; Vibrazioni per "Operatore escavatore"; Rumore per "Operatore escavatore".

Lavoratori impegnati:

1) Addetto al rinfianco con sabbia eseguito a macchina;

Addetto al rinfianco con sabbia di tubazioni, pozzi o pozzetti eseguito a macchina con successiva compattazione del materiale con piastre vibranti.

Misure Preventive e Protettive, aggiuntive a quelle riportate nell'apposito successivo capitolo:

a) DPI: addetto al rinfianco con sabbia eseguito a macchina;

Prescrizioni Organizzative:

Devono essere forniti al lavoratore adeguati dispositivi di protezione individuale: **a)** casco; **b)** guanti antivibrazioni; **c)** occhiali protettivi; **d)** calzature di sicurezza con suola antisdrucciolo e imperforabile; **e)** mascherina antipolvere; **f)** otoprotettori.

Rischi a cui è esposto il lavoratore:

a) Rumore;
b) Scivolamenti, cadute a livello;
c) Seppellimento, sprofondamento;
d) Vibrazioni;

Attrezzi utilizzati dal lavoratore:

a) Attrezzi manuali;
b) Andatoie e Passerelle;
c) Compattatore a piatto vibrante;

Rischi generati dall'uso degli attrezzi:

Punture, tagli, abrasioni; Urti, colpi, impatti, compressioni; Caduta dall'alto; Caduta di materiale dall'alto o a livello; Inalazione fumi, gas, vapori; Incendi, esplosioni.

Rinfianco con sabbia eseguito a mano (sottofase)

Rinfianco con sabbia di tubazioni, pozzi o pozzetti eseguito a mano con successiva compattazione del materiale con piastre vibranti.

Macchine utilizzate:

1) Autocarro.

Rischi generati dall'uso delle macchine:

Cesoiamenti, stritolamenti; Getti, schizzi; Inalazione polveri, fibre; Incendi, esplosioni; Investimento, ribaltamento; Urti, colpi, impatti, compressioni; Rumore per "Operatore autocarro"; Vibrazioni per "Operatore autocarro".

Lavoratori impegnati:

1) Addetto al rinfianco con sabbia eseguito a mano;

Addetto al rinfianco con sabbia di tubazioni, pozzi o pozzetti eseguito a mano con successiva compattazione del materiale con piastre vibranti.

Misure Preventive e Protettive, aggiuntive a quelle riportate nell'apposito successivo capitolo:

a) DPI: addetto al rinfianco con sabbia eseguito a mano;

Prescrizioni Organizzative:

Devono essere forniti al lavoratore adeguati dispositivi di protezione individuale: **a)** casco; **b)** guanti antivibrazioni; **c)** occhiali protettivi; **d)** calzature di sicurezza con suola antisdrucciolo e imperforabile; **e)** mascherina antipolvere; **f)** otoprotettori.

Rischi a cui è esposto il lavoratore:

a) Rumore;
b) Scivolamenti, cadute a livello;
c) Seppellimento, sprofondamento;
d) Vibrazioni;

Attrezzi utilizzati dal lavoratore:

a) Attrezzi manuali;
b) Andatoie e Passerelle;
c) Compattatore a piatto vibrante;

Rischi generati dall'uso degli attrezzi:

Punture, tagli, abrasioni; Urti, colpi, impatti, compressioni; Caduta dall'alto; Caduta di materiale dall'alto o a livello; Inalazione fumi, gas, vapori; Incendi, esplosioni.

Demolizione generale di strutture in c.a. eseguita con impiego di mezzi meccanici (sottofase)

Demolizione di strutture in c.a. eseguita con mezzi meccanici con o senza preventiva riduzione delle iperstatiche della struttura. Durante la fase lavorativa si prevede il trasporto del materiale di risulta, la cernita e l'accatastamento dei materiali eventualmente recuperabili.

Macchine utilizzate:

1) Autocarro;
2) Dumper;
3) Pala meccanica;
4) Escavatore con martello demolitore.

Rischi generati dall'uso delle macchine:

Cesoiamenti, stritolamenti; Getti, schizzi; Inalazione polveri, fibre; Incendi, esplosioni; Investimento, ribaltamento; Urti, colpi, impatti, compressioni; Rumore per "Operatore autocarro"; Vibrazioni per "Operatore autocarro";

Scivolamenti, cadute a livello; Caduta di materiale dall'alto o a livello; Elettrocuzione.

Lavoratori impegnati:

1) Addetto alla demolizione generale di strutture in c.a. eseguita con impiego di mezzi meccanici;
Addetto alla demolizione di strutture in c.a. eseguita con mezzi meccanici con o senza preventiva riduzione delle iperstatiche della struttura.

Misure Preventive e Protettive, aggiuntive a quelle riportate nell'apposito successivo capitolo:

a) DPI: addetto alla demolizione generale di strutture in c.a. eseguita con impiego di mezzi meccanici;

Prescrizioni Organizzative:

Devono essere forniti al lavoratore adeguati dispositivi di protezione individuale: **a)** guanti; **b)** casco; **c)** calzature di sicurezza con suola antiscivolo ed imperforabile; **d)** occhiali; **e)** otoprotettori.

Rischi a cui è esposto il lavoratore:

a) Seppellimento, sprofondamento;
b) Inalazione polveri, fibre;
c) Vibrazioni;
d) M.M.C. (sollevamento e trasporto);
e) Rumore;

Attrezzi utilizzati dal lavoratore:

a) Attrezzi manuali;
b) Centralina idraulica a motore;
c) Cesoie pneumatiche;
d) Compressore con motore endotermico;
e) Martello demolitore pneumatico;
f) Smerigliatrice angolare (flessibile);

Rischi generati dall'uso degli attrezzi:

Punture, tagli, abrasioni; Urti, colpi, impatti, compressioni; Cesoiamenti, stritolamenti; Inalazione fumi, gas, vapori; Scoppio; Incendi, esplosioni; Inalazione polveri, fibre; Scivolamenti, cadute a livello; Elettrocuzione.

Demolizione di strutture in c.a. (sottofase)

Demolizione di strutture in c.a.. Durante la fase lavorativa si prevede il trasporto del materiale di risulta, la cernita e l'accatastamento dei materiali eventualmente recuperabili.

Macchine utilizzate:

1) Autocarro.

Rischi generati dall'uso delle macchine:

Cesoiamenti, stritolamenti; Getti, schizzi; Inalazione polveri, fibre; Incendi, esplosioni; Investimento, ribaltamento; Urti, colpi, impatti, compressioni; Rumore per "Operatore autocarro"; Vibrazioni per "Operatore autocarro".

Lavoratori impegnati:

1) Addetto alla demolizione di strutture in c.a.;
Addetto alla demolizione di strutture in c.a.. Durante la fase lavorativa si prevede il trasporto del materiale di risulta, la cernita e l'accatastamento dei materiali eventualmente recuperabili.

Misure Preventive e Protettive, aggiuntive a quelle riportate nell'apposito successivo capitolo:

a) DPI: addetto alla demolizione di strutture in c.a.;

Prescrizioni Organizzative:

Devono essere forniti al lavoratore adeguati dispositivi di protezione individuale: **a)** guanti; **b)** casco; **c)** calzature di sicurezza con suola antiscivolo ed imperforabile; **d)** occhiali; **e)** otoprotettori.

Rischi a cui è esposto il lavoratore:

a) Seppellimento, sprofondamento;
b) Inalazione polveri, fibre;
c) Vibrazioni;
d) M.M.C. (sollevamento e trasporto);
e) Rumore;

Attrezzi utilizzati dal lavoratore:

a) Argano a bandiera;
b) Argano a cavalletto;
c) Attrezzi manuali;
d) Compressore con motore endotermico;
e) Martello demolitore pneumatico;
f) Smerigliatrice angolare (flessibile);

Rischi generati dall'uso degli attrezzi:

Caduta dall'alto; Caduta di materiale dall'alto o a livello; Punture, tagli, abrasioni; Urti, colpi, impatti, compressioni; Inalazione fumi, gas, vapori; Incendi, esplosioni; Scoppio; Inalazione polveri, fibre; Scivolamenti, cadute a livello; Elettrocuzione.

Demolizione generale di strutture in c.a. eseguita con impiego di mezzi meccanici (sottofase)

Demolizione di strutture in c.a. eseguita con mezzi meccanici con o senza preventiva riduzione delle iperstatiche della struttura. Durante la fase lavorativa si prevede il trasporto del materiale di risulta, la cernita e l'accatastamento dei materiali eventualmente recuperabili.

Macchine utilizzate:

1) Autocarro;
2) Dumper;
3) Pala meccanica;
4) Escavatore con martello demolitore.

Rischi generati dall'uso delle macchine:

Cesoiamenti, stritolamenti; Getti, schizzi; Inalazione polveri, fibre; Incendi, esplosioni; Investimento, ribaltamento; Urti, colpi, impatti, compressioni; Rumore per "Operatore autocarro"; Vibrazioni per "Operatore autocarro"; Scivolamenti, cadute a livello; Caduta di materiale dall'alto o a livello; Elettrocuzione.

Lavoratori impegnati:

1) Addetto alla demolizione generale di strutture in c.a. eseguita con impiego di mezzi meccanici;

Addetto alla demolizione di strutture in c.a. eseguita con mezzi meccanici con o senza preventiva riduzione delle iperstatiche della struttura.

Misure Preventive e Protettive, aggiuntive a quelle riportate nell'apposito successivo capitolo:

a) DPI: addetto alla demolizione generale di strutture in c.a. eseguita con impiego di mezzi meccanici;

Prescrizioni Organizzative:

Devono essere forniti al lavoratore adeguati dispositivi di protezione individuale: **a)** guanti; **b)** casco; **c)** calzature di sicurezza con suola antiscivolo ed imperforabile; **d)** occhiali; **e)** otoprotettori.

Rischi a cui è esposto il lavoratore:

a) Seppellimento, sprofondamento;
b) Inalazione polveri, fibre;
c) Vibrazioni;
d) M.M.C. (sollevamento e trasporto);
e) Rumore;

Attrezzi utilizzati dal lavoratore:

a) Attrezzi manuali;
b) Centralina idraulica a motore;
c) Cesoie pneumatiche;
d) Compressore con motore endotermico;
e) Martello demolitore pneumatico;
f) Smerigliatrice angolare (flessibile);

Rischi generati dall'uso degli attrezzi:

Punture, tagli, abrasioni; Urti, colpi, impatti, compressioni; Cesoiamenti, stritolamenti; Inalazione fumi, gas, vapori; Scoppio; Incendi, esplosioni; Inalazione polveri, fibre; Scivolamenti, cadute a livello; Elettrocuzione.

Rinterro di scavo (sottofase)

Rinterro e compattazione di scavi precedentemente eseguiti, a mano e/o con l'ausilio di mezzi meccanici.

Macchine utilizzate:

1) Escavatore mini.

Rischi generati dall'uso delle macchine:

Cesoiamenti, stritolamenti; Inalazione polveri, fibre; Incendi, esplosioni; Investimento, ribaltamento; Scivolamenti, cadute a livello; Vibrazioni per "Operatore escavatore"; Rumore per "Operatore escavatore".

Lavoratori impegnati:

1) Addetto al rinterro di scavo;

Addetto al rinterro e compattazione di scavi precedentemente eseguiti, a mano e/o con l'ausilio di mezzi meccanici.

Misure Preventive e Protettive, aggiuntive a quelle riportate nell'apposito successivo capitolo:

a) DPI: addetto al rinterro di scavo;

Prescrizioni Organizzative:

Devono essere forniti al lavoratore adeguati dispositivi di protezione individuale: **a)** casco; **b)** guanti; **c)** occhiali protettivi; **d)** calzature di sicurezza con suola antisdrucciolo e imperforabile; **e)** mascherina antipolvere; **f)** otoprotettori.

Rischi a cui è esposto il lavoratore:

a) Scivolamenti, cadute a livello;
b) Seppellimento, sprofondamento;

Attrezzi utilizzati dal lavoratore:

a) Attrezzi manuali;
b) Andatoie e Passerelle;

Rischi generati dall'uso degli attrezzi:

Punture, tagli, abrasioni; Urti, colpi, impatti, compressioni; Caduta dall'alto; Caduta di materiale dall'alto o a livello.

Formazione di fondazione stradale (sottofase)

Formazione per strati di fondazione stradale con pietrame calcareo informe e massicciata di pietrisco, compattazione eseguita con mezzi meccanici.

Macchine utilizzate:

1) Piastra Compattatrice.

Rischi generati dall'uso delle macchine:

Cesoiamenti, stritolamenti; Inalazione fumi, gas, vapori; Inalazione polveri, fibre; Incendi, esplosioni; Rumore per "Operatore Piastra compattatrice"; Vibrazioni per "Operatore piastra compattatrice".

Lavoratori impegnati:

1) Addetto alla formazione di fondazione stradale;

Addetto alla formazione per strati di fondazione stradale con pietrame calcareo informe e massicciata di pietrisco, compattazione eseguita con mezzi meccanici.

Misure Preventive e Protettive, aggiuntive a quelle riportate nell'apposito successivo capitolo:

a) DPI: addetto alla formazione di fondazione stradale;

Prescrizioni Organizzative:

Devono essere forniti al lavoratore adeguati dispositivi di protezione individuale: **a)** casco; **b)** calzature di sicurezza; **c)** occhiali; **d)** guanti; **e)** maschera per la protezione delle vie respiratorie; **f)** otoprotettori; **g)** indumenti protettivi; **h)** indumenti ad alta visibilità.

Rischi a cui è esposto il lavoratore:

a) Investimento, ribaltamento;
b) Rumore;

Attrezzi utilizzati dal lavoratore:

a) Attrezzi manuali;

Rischi generati dall'uso degli attrezzi:

Punture, tagli, abrasioni; Urti, colpi, impatti, compressioni.

Formazione di rilevato stradale (sottofase)

Formazione per strati di rilevato stradale con materiale proveniente da cave, preparazione del piano di posa, compattazione eseguita con mezzi meccanici.

Macchine utilizzate:

1) Pala meccanica;
2) Rullo compressore.

Rischi generati dall'uso delle macchine:

Cesoiamenti, stritolamenti; Inalazione polveri, fibre; Incendi, esplosioni; Investimento, ribaltamento; Scivolamenti, cadute a livello; Rumore per "Operatore pala meccanica"; Vibrazioni per "Operatore pala meccanica"; Inalazione fumi, gas, vapori.

Lavoratori impegnati:

1) Addetto alla formazione di rilevato stradale;

Addetto alla formazione per strati di rilevato stradale con materiale proveniente da cave, preparazione del piano di posa, compattazione eseguita con mezzi meccanici.

Misure Preventive e Protettive, aggiuntive a quelle riportate nell'apposito successivo capitolo:

a) DPI: addetto alla formazione di rilevato stradale;

Prescrizioni Organizzative:

Devono essere forniti al lavoratore adeguati dispositivi di protezione individuale: **a)** casco; **b)** calzature di sicurezza; **c)** occhiali; **d)** guanti; **e)** maschera per la protezione delle vie respiratorie; **f)** otoprotettori; **g)** indumenti protettivi; **h)** indumenti ad alta visibilità.

Rischi a cui è esposto il lavoratore:

a) Investimento, ribaltamento;

Attrezzi utilizzati dal lavoratore:

a) Attrezzi manuali;

Rischi generati dall'uso degli attrezzi:

Punture, tagli, abrasioni; Urti, colpi, impatti, compressioni.

Formazione di manto di usura e collegamento (sottofase)

Formazione di manto stradale in conglomerato bituminoso mediante esecuzione di strato/i di collegamento e strato di usura, stesi e compattati con mezzi meccanici.

Macchine utilizzate:

1) Rullo compressore;
2) Finitrice.

Rischi generati dall'uso delle macchine:

Cesoiamenti, stritolamenti; Inalazione fumi, gas, vapori; Inalazione polveri, fibre; Incendi, esplosioni; Investimento, ribaltamento; Rumore per "Operatore rullo compressore"; Vibrazioni per "Operatore rullo compressore"; Scivolamenti, cadute a livello.

Lavoratori impegnati:

1) Addetto alla formazione di manto di usura e collegamento;

Addetto alla formazione di manto stradale in conglomerato bituminoso mediante esecuzione di strato/i di collegamento e strato di usura, stesi e compattiti con mezzi meccanici.

Misure Preventive e Protettive, aggiuntive a quelle riportate nell'apposito successivo capitolo:

a) DPI: addetto alla formazione di manto di usura e collegamento;

Prescrizioni Organizzative:

Devono essere forniti al lavoratore adeguati dispositivi di protezione individuale: **a)** casco; **b)** calzature di sicurezza; **c)** occhiali; **d)** guanti; **e)** maschera per la protezione delle vie respiratorie; **f)** otoprotettori; **g)** indumenti protettivi; **h)** indumenti ad alta visibilità.

Rischi a cui è esposto il lavoratore:

a) Investimento, ribaltamento;
b) Ustioni;
c) Cancerogeno e mutageno;

Attrezzi utilizzati dal lavoratore:

a) Attrezzi manuali;

Rischi generati dall'uso degli attrezzi:

Punture, tagli, abrasioni; Urti, colpi, impatti, compressioni.

Smobilizzo del cantiere (sottofase)

Smobilizzo del cantiere realizzato attraverso lo smontaggio delle postazioni di lavoro fisse, di tutti gli impianti di cantiere, delle opere provvisionali e di protezione e della recinzione posta in opera all'insediamento del cantiere stesso.

Macchine utilizzate:

1) Autocarro con gru.

Rischi generati dall'uso delle macchine:

Cesoiamenti, stritolamenti; Elettrocuzione; Getti, schizzi; Inalazione polveri, fibre; Incendi, esplosioni; Investimento, ribaltamento; Urti, colpi, impatti, compressioni; Rumore per "Operatore autocarro"; Vibrazioni per "Operatore autocarro".

Lavoratori impegnati:

1) Addetto allo smobilizzo del cantiere;

Addetto allo smobilizzo del cantiere realizzato attraverso lo smontaggio delle postazioni di lavoro fisse, di tutti gli impianti di cantiere, delle opere provvisionali e di protezione e della recinzione posta in opera all'insediamento del cantiere stesso.

Misure Preventive e Protettive, aggiuntive a quelle riportate nell'apposito successivo capitolo:

a) DPI: addetto allo smobilizzo del cantiere;

Prescrizioni Organizzative:

Devono essere forniti ai lavoratori adeguati dispositivi di protezione individuale: **a)** casco; **b)** guanti; **c)** calzature di sicurezza con suola antisdrucciolo e imperforabile; **d)** occhiali di sicurezza.

Rischi a cui è esposto il lavoratore:

a) Caduta di materiale dall'alto o a livello;

Attrezzi utilizzati dal lavoratore:

a) Attrezzi manuali;
b) Scala doppia;
c) Scala semplice;
d) Smerigliatrice angolare (flessibile);
e) Trapano elettrico;

Rischi generati dall'uso degli attrezzi:
Punture, tagli, abrasioni; Urti, colpi, impatti, compressioni; Caduta dall'alto; Cesoiamenti, stritolamenti; Elettrocuzione; Inalazione polveri, fibre.

Pavimentazione in Basolato (sottofase)

Rimozione di pavimentazione in basoli (sottofase)

Rimozione di pavimentazione in basoli. Durante la fase lavorativa si prevede il trasporto del materiale di risulta, la cernita e l'accatastamento dei materiali eventualmente recuperabili.

Macchine utilizzate:
1) Autocarro.

Rischi generati dall'uso delle macchine:
Cesoiamenti, stritolamenti; Getti, schizzi; Inalazione polveri, fibre; Incendi, esplosioni; Investimento, ribaltamento; Urti, colpi, impatti, compressioni; Rumore per "Operatore autocarro"; Vibrazioni per "Operatore autocarro".

Lavoratori impegnati:
1) Addetto alla rimozione di pavimenti esterni;

Addetto alla rimozione di pavimenti esterni. Durante la fase lavorativa si prevede il trasporto del materiale di risulta, la cernita e l'accatastamento dei materiali eventualmente recuperabili.

Misure Preventive e Protettive, aggiuntive a quelle riportate nell'apposito successivo capitolo:
a) DPI: addetto alla rimozione di pavimenti esterni;

Prescrizioni Organizzative:

Devono essere forniti al lavoratore adeguati dispositivi di protezione individuale: **a)** guanti; **b)** casco; **c)** calzature di sicurezza con suola antiscivolo ed imperforabile; **d)** occhiali; **e)** otoprotettori.

Rischi a cui è esposto il lavoratore:
a) Caduta di materiale dall'alto o a livello;
b) Vibrazioni;
c) M.M.C. (sollevamento e trasporto);
d) Rumore;

Attrezzi utilizzati dal lavoratore:
a) Attrezzi manuali;
b) Martello demolitore elettrico;

Rischi generati dall'uso degli attrezzi:
Punture, tagli, abrasioni; Urti, colpi, impatti, compressioni; Elettrocuzione; Inalazione polveri, fibre.

Demolizione fondazione stradale (sottofase)

Demolizione di fondazione stradale. Durante la fase lavorativa si prevede il trasporto del materiale di risulta, la cernita e l'accatastamento dei materiali eventualmente recuperabili.

Macchine utilizzate:
1) Autocarro;
2) Dumper;
3) Pala meccanica.

Rischi generati dall'uso delle macchine:
Cesoiamenti, stritolamenti; Getti, schizzi; Inalazione polveri, fibre; Incendi, esplosioni; Investimento, ribaltamento; Urti, colpi, impatti, compressioni; Rumore per "Operatore autocarro"; Vibrazioni per "Operatore autocarro"; Scivolamenti, cadute a livello.

Lavoratori impegnati:
1) Addetto alla demolizione di fondazione stradale;

Addetto alla demolizione generale di tompagnature. Durante la fase lavorativa si prevede il trasporto del materiale di risulta, la cernita e l'accatastamento dei materiali eventualmente recuperabili.

Misure Preventive e Protettive, aggiuntive a quelle riportate nell'apposito successivo capitolo:
a) DPI: addetto alla demolizione generale di tompagnature;

Prescrizioni Organizzative:

Devono essere forniti al lavoratore adeguati dispositivi di protezione individuale: **a)** guanti; **b)** casco; **c)** calzature di sicurezza con suola antiscivolo ed imperforabile; **d)** occhiali; **e)** otoprotettori.

Rischi a cui è esposto il lavoratore:
a) Caduta dall'alto;
b) Inalazione polveri, fibre;
c) Vibrazioni;

d) M.M.C. (sollevamento e trasporto);
e) Rumore;

Attrezzi utilizzati dal lavoratore:

a) Argano a bandiera;
b) Argano a cavalletto;
c) Attrezzi manuali;
d) Martello demolitore elettrico;
e) Ponteggio metallico fisso;
f) Scala semplice;

Rischi generati dall'uso degli attrezzi:

Caduta dall'alto; Caduta di materiale dall'alto o a livello; Punture, tagli, abrasioni; Urti, colpi, impatti, compressioni; Elettrocuzione; Inalazione polveri, fibre; Scivolamenti, cadute a livello.

Cordoli, zanelle e opere d'arte (sottofase)

Posa in opera si cordoli e zanelle stradali prefabbricati.

Macchine utilizzate:

1) Dumper.

Rischi generati dall'uso delle macchine:

Cesoiamenti, stritolamenti; Inalazione polveri, fibre; Incendi, esplosioni; Investimento, ribaltamento; Rumore per "Operatore dumper"; Vibrazioni per "Operatore dumper".

Lavoratori impegnati:

1) Addetto alla posa cordoli, zanelle e opere d'arte;

Addettto alla posa in opera si cordoli e zanelle stradali prefabbricati.

Misure Preventive e Protettive, aggiuntive a quelle riportate nell'apposito successivo capitolo:

a) DPI: addetto alla posa cordoli, zanelle e opere d'arte;

Prescrizioni Organizzative:

Devono essere forniti al lavoratore adeguati dispositivi di protezione individuale: **a)** casco; **b)** calzature di sicurezza; **c)** occhiali; **d)** guanti; **e)** maschera per la protezione delle vie respiratorie; **f)** otoprotettori; **g)** indumenti protettivi; **h)** indumenti ad alta visibilità.

Rischi a cui è esposto il lavoratore:

a) Investimento, ribaltamento;
b) Rumore;
c) M.M.C. (sollevamento e trasporto);

Attrezzi utilizzati dal lavoratore:

a) Attrezzi manuali;

Rischi generati dall'uso degli attrezzi:

Punture, tagli, abrasioni; Urti, colpi, impatti, compressioni.

Allestimento di cantiere temporaneo su strada (sottofase)

Allestimento di un cantiere temporaneo lungo una strada carrabile.

Macchine utilizzate:

1) Autocarro con gru.

Rischi generati dall'uso delle macchine:

Cesoiamenti, stritolamenti; Elettrocuzione; Getti, schizzi; Inalazione polveri, fibre; Incendi, esplosioni; Investimento, ribaltamento; Urti, colpi, impatti, compressioni; Rumore per "Operatore autocarro"; Vibrazioni per "Operatore autocarro".

Lavoratori impegnati:

1) Addetto all'allestimento di cantiere temporaneo su strada;

Addetto all'allestimento di un cantiere temporaneo lungo una strada carrabile senza interruzione del servizio.

Misure Preventive e Protettive, aggiuntive a quelle riportate nell'apposito successivo capitolo:

a) DPI: addetto all'allestimento di cantiere temporaneo su strada;

Prescrizioni Organizzative:

Devono essere forniti al lavoratore adeguati dispositivi di protezione individuale: **a)** casco; **b)** guanti; **c)** occhiali a tenuta; **d)** mascherina antipolvere; **e)** indumenti ad alta visibilità; **f)** calzature di sicurezza con suola imperforabile.

Rischi a cui è esposto il lavoratore:

a) Investimento, ribaltamento;
b) Rumore;

Attrezzi utilizzati dal lavoratore:

a) Attrezzi manuali;

b) Scala semplice;
c) Sega circolare;
d) Smerigliatrice angolare (flessibile);
e) Trapano elettrico;

Rischi generati dall'uso degli attrezzi:
Punture, tagli, abrasioni; Urti, colpi, impatti, compressioni; Caduta dall'alto; Movimentazione manuale dei carichi; Elettrocuzione; Inalazione polveri, fibre; Scivolamenti, cadute a livello; Ustioni.

Allestimento di servizi sanitari del cantiere (sottofase)

Allestimento di servizi sanitari costituiti dai locali necessari all'attività di primo soccorso in cantiere.

Macchine utilizzate:
1) Autocarro con gru.

Rischi generati dall'uso delle macchine:
Cesoiamenti, stritolamenti; Elettrocuzione; Getti, schizzi; Inalazione polveri, fibre; Incendi, esplosioni; Investimento, ribaltamento; Urti, colpi, impatti, compressioni; Rumore per "Operatore autocarro"; Vibrazioni per "Operatore autocarro".

Lavoratori impegnati:
1) Addetto all'allestimento di servizi sanitari del cantiere;
Addetto all'allestimento di servizi sanitari costituiti dai locali necessari all'attività di primo soccorso in cantiere.

Misure Preventive e Protettive, aggiuntive a quelle riportate nell'apposito successivo capitolo:
a) DPI: addetto all'allestimento di servizi sanitari del cantiere;

Prescrizioni Organizzative:

Devono essere forniti ai lavoratori adeguati dispositivi di protezione individuale: **a)** casco; **b)** guanti; **c)** calzature di sicurezza con suola antisdrucciolo e imperforabile; **d)** occhiali di sicurezza.

Rischi a cui è esposto il lavoratore:
a) Caduta di materiale dall'alto o a livello;

Attrezzi utilizzati dal lavoratore:
a) Attrezzi manuali;
b) Scala semplice;
c) Sega circolare;
d) Smerigliatrice angolare (flessibile);
e) Trapano elettrico;

Rischi generati dall'uso degli attrezzi:
Punture, tagli, abrasioni; Urti, colpi, impatti, compressioni; Caduta dall'alto; Elettrocuzione; Inalazione polveri, fibre; Scivolamenti, cadute a livello.

Tracciamento dell'asse di scavo (sottofase)

Il tracciamento dell'asse di scavo avviene tracciando sul terreno una serie di punti fissi di direzione, che si trovavano esattamente sulla direttrice di avanzamento.

Lavoratori impegnati:
1) Addetto al tracciamento dell'asse di scavo;
Addetto al tracciamento dell'asse di scavo. Il tracciamento dell'asse di scavo avviene tracciando sul terreno una serie di punti fissi di direzione, che si trovavano esattamente sulla direttrice di avanzamento.

Misure Preventive e Protettive, aggiuntive a quelle riportate nell'apposito successivo capitolo:
a) DPI: addetto al tracciamento dell'asse di scavo;

Prescrizioni Organizzative:

Devono essere forniti al lavoratore adeguati dispositivi di protezione individuale: **a)** casco; **b)** guanti; **c)** occhiali protettivi; **d)** calzature di sicurezza con suola antisdrucciolo e imperforabile; **e)** mascherina antipolvere; **f)** otoprotettori.

Rischi a cui è esposto il lavoratore:
a) Scivolamenti, cadute a livello;

Attrezzi utilizzati dal lavoratore:
a) Attrezzi manuali;

Rischi generati dall'uso degli attrezzi:
Punture, tagli, abrasioni; Urti, colpi, impatti, compressioni.

Scavo a sezione obbligata (sottofase)

Scavi a sezione obbligata, eseguiti a cielo aperto o all'interno di edifici con mezzi meccanici.

Macchine utilizzate:

1) Escavatore.

Rischi generati dall'uso delle macchine:

Cesoiamenti, stritolamenti; Elettrocuzione; Inalazione polveri, fibre; Incendi, esplosioni; Investimento, ribaltamento; Scivolamenti, cadute a livello; Vibrazioni per "Operatore escavatore"; Rumore per "Operatore escavatore".

Lavoratori impegnati:

1) Addetto allo scavo a sezione obbligata;

Addetto alla esecuzione di scavi a sezione obbligata, eseguiti a cielo aperto o all'interno di edifici con mezzi meccanici.

Misure Preventive e Protettive, aggiuntive a quelle riportate nell'apposito successivo capitolo:

a) DPI: addetto allo scavo a sezione obbligata;

Prescrizioni Organizzative:

Devono essere forniti al lavoratore adeguati dispositivi di protezione individuale: **a)** casco; **b)** guanti; **c)** occhiali protettivi; **d)** calzature di sicurezza con suola antisdrucciolo e imperforabile; **e)** mascherina antipolvere; **f)** otoprotettori.

Rischi a cui è esposto il lavoratore:

a) Scivolamenti, cadute a livello;
b) Seppellimento, sprofondamento;

Attrezzi utilizzati dal lavoratore:

a) Attrezzi manuali;
b) Andatoie e Passerelle;
c) Scala semplice;

Rischi generati dall'uso degli attrezzi:

Punture, tagli, abrasioni; Urti, colpi, impatti, compressioni; Caduta dall'alto; Caduta di materiale dall'alto o a livello.

Scavo eseguito a mano (sottofase)

Scavi eseguiti a mano a cielo aperto o all'interno di edifici.

Macchine utilizzate:

1) Dumper.

Rischi generati dall'uso delle macchine:

Cesoiamenti, stritolamenti; Inalazione polveri, fibre; Incendi, esplosioni; Investimento, ribaltamento; Rumore per "Operatore dumper"; Vibrazioni per "Operatore dumper".

Lavoratori impegnati:

1) Addetto allo scavo eseguito a mano;

Addetto all'esecuzione di scavi eseguiti a mano a cielo aperto o all'interno di edifici.

Misure Preventive e Protettive, aggiuntive a quelle riportate nell'apposito successivo capitolo:

a) DPI: addetto allo scavo eseguito a mano;

Prescrizioni Organizzative:

Devono essere forniti al lavoratore adeguati dispositivi di protezione individuale: **a)** casco; **b)** guanti; **c)** occhiali protettivi; **d)** calzature di sicurezza con suola antisdrucciolo e imperforabile; **e)** mascherina antipolvere; **f)** otoprotettori.

Rischi a cui è esposto il lavoratore:

a) Seppellimento, sprofondamento;
b) Scivolamenti, cadute a livello;
c) M.M.C. (sollevamento e trasporto);

Attrezzi utilizzati dal lavoratore:

a) Attrezzi manuali;
b) Andatoie e Passerelle;
c) Scala semplice;

Rischi generati dall'uso degli attrezzi:

Punture, tagli, abrasioni; Urti, colpi, impatti, compressioni; Caduta dall'alto; Caduta di materiale dall'alto o a livello.

Scavo eseguito a mano in profondità (sottofase)

Scavo a sezione obbligata eseguito a mano in profondità.

Macchine utilizzate:

1) Dumper.

Rischi generati dall'uso delle macchine:

Cesoiamenti, stritolamenti; Inalazione polveri, fibre; Incendi, esplosioni; Investimento, ribaltamento; Rumore per "Operatore dumper"; Vibrazioni per "Operatore dumper".

Lavoratori impegnati:

1) Addetto allo scavo eseguito a mano in profondità;
Addetto allo scavo a sezione obbligata eseguito a mano in profondità.
Misure Preventive e Protettive, aggiuntive a quelle riportate nell'apposito successivo capitolo:
a) DPI: addetto allo scavo eseguito a mano in profondità;

Prescrizioni Organizzative:

Devono essere forniti al lavoratore adeguati dispositivi di protezione individuale: **a)** casco; **b)** guanti; **c)** occhiali protettivi; **d)** calzature di sicurezza con suola antisdrucciolo e imperforabile; **e)** mascherina antipolvere; **f)** otoprotettori.

Rischi a cui è esposto il lavoratore:
a) M.M.C. (sollevamento e trasporto);
b) Seppellimento, sprofondamento;
c) Scivolamenti, cadute a livello;

Attrezzi utilizzati dal lavoratore:
a) Attrezzi manuali;
b) Andatoie e Passerelle;
c) Argano a cavalletto;
d) Scala semplice;

Rischi generati dall'uso degli attrezzi:
Punture, tagli, abrasioni; Urti, colpi, impatti, compressioni; Caduta dall'alto; Caduta di materiale dall'alto o a livello.

Scavo eseguito con martello demolitore (sottofase)

Scavo a sezione obbligata eseguito con martello demolitore in superficie.

Lavoratori impegnati:

1) Addetto allo scavo eseguito con martello demolitore;
Addetto allo scavo a sezione obbligata eseguito con martello demolitore in superficie.
Misure Preventive e Protettive, aggiuntive a quelle riportate nell'apposito successivo capitolo:
a) DPI: addetto allo scavo eseguito con martello demolitore;

Prescrizioni Organizzative:

Devono essere forniti al lavoratore adeguati dispositivi di protezione individuale: **a)** casco; **b)** guanti; **c)** occhiali protettivi; **d)** calzature di sicurezza con suola antisdrucciolo e imperforabile; **e)** mascherina antipolvere; **f)** otoprotettori.

Rischi a cui è esposto il lavoratore:
a) M.M.C. (sollevamento e trasporto);
b) Rumore;
c) Scivolamenti, cadute a livello;

Attrezzi utilizzati dal lavoratore:
a) Attrezzi manuali;
b) Andatoie e Passerelle;
c) Compressore con motore endotermico;
d) Martello demolitore pneumatico;

Rischi generati dall'uso degli attrezzi:
Punture, tagli, abrasioni; Urti, colpi, impatti, compressioni; Caduta dall'alto; Caduta di materiale dall'alto o a livello; Inalazione fumi, gas, vapori; Incendi, esplosioni; Scoppio; Inalazione polveri, fibre; Scivolamenti, cadute a livello.

Scavo a sezione ristretta (sottofase)

Scavi a sezione ristretta, eseguiti a cielo aperto o all'interno di edifici con mezzi meccanici.

Macchine utilizzate:

1) Autocarro;
2) Escavatore;
3) Pala meccanica.

Rischi generati dall'uso delle macchine:
Cesoiamenti, stritolamenti; Getti, schizzi; Inalazione polveri, fibre; Incendi, esplosioni; Investimento, ribaltamento; Urti, colpi, impatti, compressioni; Rumore per "Operatore autocarro"; Vibrazioni per "Operatore autocarro"; Elettrocuzione; Scivolamenti, cadute a livello.

Lavoratori impegnati:

1) Addetto allo scavo a sezione ristretta;
Addetto all'esecuzione di scavi a sezione ristretta, eseguiti a cielo aperto o all'interno di edifici con mezzi meccanici.
Misure Preventive e Protettive, aggiuntive a quelle riportate nell'apposito successivo capitolo:
a) DPI: addetto allo scavo a sezione ristretta;

Prescrizioni Organizzative:

Devono essere forniti al lavoratore adeguati dispositivi di protezione individuale: **a)** casco; **b)** guanti; **c)** occhiali protettivi; **d)** calzature di sicurezza con suola antisdrucciolo e imperforabile; **e)** mascherina antipolvere; **f)** otoprotettori.

Rischi a cui è esposto il lavoratore:
a) Seppellimento, sprofondamento;
b) Scivolamenti, cadute a livello;
Attrezzi utilizzati dal lavoratore:
a) Attrezzi manuali;
b) Andatoie e Passerelle;
c) Scala semplice;
Rischi generati dall'uso degli attrezzi:
Punture, tagli, abrasioni; Urti, colpi, impatti, compressioni; Caduta dall'alto; Caduta di materiale dall'alto o a livello.

Drenaggio del terreno di scavo (sottofase)

L'attività consiste nel: verificare le condizioni del terreno prima e durante lo scavo, effettuare correttamente tutte le connessioni delle aste filtranti con le tubazioni di raccordo al fine di garantire l'uniformità del prosciugamento e scaricare, infine, le acque del prosciugamento in aree autorizzate precedentemente individuate al di fuori di quelle di lavoro.

Lavoratori impegnati:
1) Addetto al drenaggio dello scavo;
Addetto alla realizzazione del drenaggio dello scavo con utilizzo di aste filtranti da connettere con le tubazioni di raccordo al fine di garantire l'uniformità del prosciugamento e scaricare le acque del prosciugamento in aree autorizzate.
Misure Preventive e Protettive, aggiuntive a quelle riportate nell'apposito successivo capitolo:
a) DPI: addetto al drenaggio dello scavo;

Prescrizioni Organizzative:

Devono essere forniti, al lavoratore, adeguati dispositivi di protezione individuale: **a)** casco; **b)** guanti; **c)** occhiali protettivi; **d)** calzature di sicurezza con suola antisdrucciolo e imperforabile e puntale d'acciaio; **e)** otoprotettori.

Rischi a cui è esposto il lavoratore:
a) Seppellimento, sprofondamento;
b) Scivolamenti, cadute a livello;
c) M.M.C. (sollevamento e trasporto);
Attrezzi utilizzati dal lavoratore:
a) Attrezzi manuali;
b) Scala semplice;
Rischi generati dall'uso degli attrezzi:
Punture, tagli, abrasioni; Urti, colpi, impatti, compressioni; Caduta dall'alto.

Protezione delle pareti di scavo (sottofase)

Protezione delle pareti di scavo mediante carpenteria in legno.

Lavoratori impegnati:
1) Addetto alla protezione delle pareti di scavo;
Addetto alla protezione delle pareti di scavo mediante carpenteria in legno.
Misure Preventive e Protettive, aggiuntive a quelle riportate nell'apposito successivo capitolo:
a) DPI: addetto alla protezione delle pareti di scavo;

Prescrizioni Organizzative:

Devono essere forniti al lavoratore adeguati dispositivi di protezione individuale: **a)** guanti; **b)** casco; **c)** stivali di sicurezza; **d)** cinture di sicurezza; **e)** indumenti protettivi (tute).

Rischi a cui è esposto il lavoratore:
a) Scivolamenti, cadute a livello;
b) Rumore;
Attrezzi utilizzati dal lavoratore:
a) Andatoie e Passerelle;
b) Attrezzi manuali;
c) Scala semplice;
d) Sega circolare;
Rischi generati dall'uso degli attrezzi:
Caduta dall'alto; Caduta di materiale dall'alto o a livello; Punture, tagli, abrasioni; Urti, colpi, impatti, compressioni;

Elettrocuzione; Inalazione polveri, fibre; Scivolamenti, cadute a livello.

Getto in calcestruzzo per opere non strutturali (sottofase)

Esecuzione di getti in calcestruzzo per la realizzazione di opere non strutturali.

Lavoratori impegnati:

1) Addetto al getto in calcestruzzo per opere non strutturali;
   Addetto all'esecuzione di getti in calcestruzzo per la realizzazione di opere non strutturali.
   Misure Preventive e Protettive, aggiuntive a quelle riportate nell'apposito successivo capitolo:
   a) DPI: addetto al getto in calcestruzzo per opere non strutturali;

Prescrizioni Organizzative:

Devono essere forniti al lavoratore adeguati dispositivi di protezione individuale: **a)** guanti; **b)** casco; **c)** stivali di sicurezza; **d)** cinture di sicurezza; **e)** indumenti protettivi (tute).

Rischi a cui è esposto il lavoratore:

a) M.M.C. (sollevamento e trasporto);
b) Chimico;
c) Rumore;

Attrezzi utilizzati dal lavoratore:

a) Andatoie e Passerelle;
b) Attrezzi manuali;
c) Betoniera a bicchiere;

Rischi generati dall'uso degli attrezzi:

Caduta dall'alto; Caduta di materiale dall'alto o a livello; Punture, tagli, abrasioni; Urti, colpi, impatti, compressioni; Cesoiamenti, stritolamenti; Elettrocuzione; Getti, schizzi; Inalazione polveri, fibre.

Posa di organi di intercettazione e regolazione (sottofase)

Posa di condutture in vetroresina, con sistema di giunzione Maschio/Bicchiere con doppio O-ring di tenuta, destinate alla distribuzione dell'acqua potabile in scavo a sezione obbligata, precedentemente eseguito, previa sistemazione del letto di posa con attrezzi manuali e attrezzature meccaniche.

Macchine utilizzate:

1) Autocarro con gru.

Rischi generati dall'uso delle macchine:

Cesoiamenti, stritolamenti; Elettrocuzione; Getti, schizzi; Inalazione polveri, fibre; Incendi, esplosioni; Investimento, ribaltamento; Urti, colpi, impatti, compressioni; Rumore per "Operatore autocarro"; Vibrazioni per "Operatore autocarro".

Lavoratori impegnati:

1) Addetto alla posa di conduttura idrica in vetroresina;
   Addetto alla posa di condutture in vetroresina, con sistema di giunzione Maschio/Bicchiere con doppio O-ring di tenuta, destinate alla distribuzione dell'acqua potabile in scavo a sezione obbligata, precedentemente eseguito, previa sistemazione del letto di posa con attrezzi manuali e attrezzature meccaniche.
   Misure Preventive e Protettive, aggiuntive a quelle riportate nell'apposito successivo capitolo:
   a) DPI: addetto alla posa di conduttura idrica in vetroresina;

Prescrizioni Organizzative:

Devono essere forniti al lavoratore adeguati dispositivi di protezione individuale: **a)** casco; **b)** guanti; **c)** occhiali protettivi; **d)** calzature di sicurezza; **e)** mascherina antipolvere.

Rischi a cui è esposto il lavoratore:

a) Caduta di materiale dall'alto o a livello;
b) Scivolamenti, cadute a livello;

Attrezzi utilizzati dal lavoratore:

a) Attrezzi manuali;
b) Scala semplice;

Rischi generati dall'uso degli attrezzi:

Punture, tagli, abrasioni; Urti, colpi, impatti, compressioni; Caduta dall'alto.

Rinfianco con sabbia eseguito a macchina (sottofase)

Rinfianco con sabbia di tubazioni, pozzi o pozzetti eseguito a macchina con successiva compattazione del materiale con piastre vibranti.

Macchine utilizzate:

1) Escavatore mini.

Rischi generati dall'uso delle macchine:

Cesoiamenti, stritolamenti; Inalazione polveri, fibre; Incendi, esplosioni; Investimento, ribaltamento; Scivolamenti, cadute a livello; Vibrazioni per "Operatore escavatore"; Rumore per "Operatore escavatore".

Lavoratori impegnati:

1) Addetto al rinfianco con sabbia eseguito a macchina;
Addetto al rinfianco con sabbia di tubazioni, pozzi o pozzetti eseguito a macchina con successiva compattazione del materiale con piastre vibranti.

Misure Preventive e Protettive, aggiuntive a quelle riportate nell'apposito successivo capitolo:

a) DPI: addetto al rinfianco con sabbia eseguito a macchina;

Prescrizioni Organizzative:

Devono essere forniti al lavoratore adeguati dispositivi di protezione individuale: **a)** casco; **b)** guanti antivibrazioni; **c)** occhiali protettivi; **d)** calzature di sicurezza con suola antisdrucciolo e imperforabile; **e)** mascherina antipolvere; **f)** otoprotettori.

Rischi a cui è esposto il lavoratore:

a) Rumore;
b) Scivolamenti, cadute a livello;
c) Seppellimento, sprofondamento;
d) Vibrazioni;

Attrezzi utilizzati dal lavoratore:

a) Attrezzi manuali;
b) Andatoie e Passerelle;
c) Compattatore a piatto vibrante;

Rischi generati dall'uso degli attrezzi:

Punture, tagli, abrasioni; Urti, colpi, impatti, compressioni; Caduta dall'alto; Caduta di materiale dall'alto o a livello; Inalazione fumi, gas, vapori; Incendi, esplosioni.

Rinfianco con sabbia eseguito a mano (sottofase)

Rinfianco con sabbia di tubazioni, pozzi o pozzetti eseguito a mano con successiva compattazione del materiale con piastre vibranti.

Macchine utilizzate:

1) Autocarro.

Rischi generati dall'uso delle macchine:

Cesoiamenti, stritolamenti; Getti, schizzi; Inalazione polveri, fibre; Incendi, esplosioni; Investimento, ribaltamento; Urti, colpi, impatti, compressioni; Rumore per "Operatore autocarro"; Vibrazioni per "Operatore autocarro".

Lavoratori impegnati:

1) Addetto al rinfianco con sabbia eseguito a mano;
Addetto al rinfianco con sabbia di tubazioni, pozzi o pozzetti eseguito a mano con successiva compattazione del materiale con piastre vibranti.

Misure Preventive e Protettive, aggiuntive a quelle riportate nell'apposito successivo capitolo:

a) DPI: addetto al rinfianco con sabbia eseguito a mano;

Prescrizioni Organizzative:

Devono essere forniti al lavoratore adeguati dispositivi di protezione individuale: **a)** casco; **b)** guanti antivibrazioni; **c)** occhiali protettivi; **d)** calzature di sicurezza con suola antisdrucciolo e imperforabile; **e)** mascherina antipolvere; **f)** otoprotettori.

Rischi a cui è esposto il lavoratore:

a) Rumore;
b) Scivolamenti, cadute a livello;
c) Seppellimento, sprofondamento;
d) Vibrazioni;

Attrezzi utilizzati dal lavoratore:

a) Attrezzi manuali;
b) Andatoie e Passerelle;
c) Compattatore a piatto vibrante;

Rischi generati dall'uso degli attrezzi:

Punture, tagli, abrasioni; Urti, colpi, impatti, compressioni; Caduta dall'alto; Caduta di materiale dall'alto o a livello; Inalazione fumi, gas, vapori; Incendi, esplosioni.

Demolizione generale di strutture in c.a. eseguita con impiego di mezzi meccanici (sottofase)

Demolizione di strutture in c.a. eseguita con mezzi meccanici con o senza preventiva riduzione delle iperstatiche della struttura. Durante la fase lavorativa si prevede il trasporto del materiale di risulta, la cernita e l'accatastamento dei materiali eventualmente recuperabili.

Macchine utilizzate:

1) Autocarro;
2) Dumper;
3) Pala meccanica;
4) Escavatore con martello demolitore.

Rischi generati dall'uso delle macchine:

Cesoiamenti, stritolamenti; Getti, schizzi; Inalazione polveri, fibre; Incendi, esplosioni; Investimento, ribaltamento; Urti, colpi, impatti, compressioni; Rumore per "Operatore autocarro"; Vibrazioni per "Operatore autocarro"; Scivolamenti, cadute a livello; Caduta di materiale dall'alto o a livello; Elettrocuzione.

Lavoratori impegnati:

1) Addetto alla demolizione generale di strutture in c.a. eseguita con impiego di mezzi meccanici;

Addetto alla demolizione di strutture in c.a. eseguita con mezzi meccanici con o senza preventiva riduzione delle iperstatiche della struttura.

Misure Preventive e Protettive, aggiuntive a quelle riportate nell'apposito successivo capitolo:

a) DPI: addetto alla demolizione generale di strutture in c.a. eseguita con impiego di mezzi meccanici;

Prescrizioni Organizzative:

Devono essere forniti al lavoratore adeguati dispositivi di protezione individuale: **a)** guanti; **b)** casco; **c)** calzature di sicurezza con suola antiscivolo ed imperforabile; **d)** occhiali; **e)** otoprotettori.

Rischi a cui è esposto il lavoratore:

a) Seppellimento, sprofondamento;
b) Inalazione polveri, fibre;
c) Vibrazioni;
d) M.M.C. (sollevamento e trasporto);
e) Rumore;

Attrezzi utilizzati dal lavoratore:

a) Attrezzi manuali;
b) Centralina idraulica a motore;
c) Cesoie pneumatiche;
d) Compressore con motore endotermico;
e) Martello demolitore pneumatico;
f) Smerigliatrice angolare (flessibile);

Rischi generati dall'uso degli attrezzi:

Punture, tagli, abrasioni; Urti, colpi, impatti, compressioni; Cesoiamenti, stritolamenti; Inalazione fumi, gas, vapori; Scoppio; Incendi, esplosioni; Inalazione polveri, fibre; Scivolamenti, cadute a livello; Elettrocuzione.

Demolizione di strutture in c.a. (sottofase)

Demolizione di strutture in c.a.. Durante la fase lavorativa si prevede il trasporto del materiale di risulta, la cernita e l'accatastamento dei materiali eventualmente recuperabili.

Macchine utilizzate:

1) Autocarro.

Rischi generati dall'uso delle macchine:

Cesoiamenti, stritolamenti; Getti, schizzi; Inalazione polveri, fibre; Incendi, esplosioni; Investimento, ribaltamento; Urti, colpi, impatti, compressioni; Rumore per "Operatore autocarro"; Vibrazioni per "Operatore autocarro".

Lavoratori impegnati:

1) Addetto alla demolizione di strutture in c.a.;

Addetto alla demolizione di strutture in c.a.. Durante la fase lavorativa si prevede il trasporto del materiale di risulta, la cernita e l'accatastamento dei materiali eventualmente recuperabili.

Misure Preventive e Protettive, aggiuntive a quelle riportate nell'apposito successivo capitolo:

a) DPI: addetto alla demolizione di strutture in c.a.;

Prescrizioni Organizzative:

Devono essere forniti al lavoratore adeguati dispositivi di protezione individuale: **a)** guanti; **b)** casco; **c)** calzature di sicurezza con suola antiscivolo ed imperforabile; **d)** occhiali; **e)** otoprotettori.

Rischi a cui è esposto il lavoratore:

a) Seppellimento, sprofondamento;
b) Inalazione polveri, fibre;
c) Vibrazioni;
d) M.M.C. (sollevamento e trasporto);
e) Rumore;

Attrezzi utilizzati dal lavoratore:

a) Argano a bandiera;

b) Argano a cavalletto;
c) Attrezzi manuali;
d) Compressore con motore endotermico;
e) Martello demolitore pneumatico;
f) Smerigliatrice angolare (flessibile);

Rischi generati dall'uso degli attrezzi:

Caduta dall'alto; Caduta di materiale dall'alto o a livello; Punture, tagli, abrasioni; Urti, colpi, impatti, compressioni; Inalazione fumi, gas, vapori; Incendi, esplosioni; Scoppio; Inalazione polveri, fibre; Scivolamenti, cadute a livello; Elettrocuzione.

Demolizione generale di strutture in c.a. eseguita con impiego di mezzi meccanici (sottofase)

Demolizione di strutture in c.a. eseguita con mezzi meccanici con o senza preventiva riduzione delle iperstatiche della struttura. Durante la fase lavorativa si prevede il trasporto del materiale di risulta, la cernita e l'accatastamento dei materiali eventualmente recuperabili.

Macchine utilizzate:

1) Autocarro;
2) Dumper;
3) Pala meccanica;
4) Escavatore con martello demolitore.

Rischi generati dall'uso delle macchine:

Cesoiamenti, stritolamenti; Getti, schizzi; Inalazione polveri, fibre; Incendi, esplosioni; Investimento, ribaltamento; Urti, colpi, impatti, compressioni; Rumore per "Operatore autocarro"; Vibrazioni per "Operatore autocarro"; Scivolamenti, cadute a livello; Caduta di materiale dall'alto o a livello; Elettrocuzione.

Lavoratori impegnati:

1) Addetto alla demolizione generale di strutture in c.a. eseguita con impiego di mezzi meccanici;

Addetto alla demolizione di strutture in c.a. eseguita con mezzi meccanici con o senza preventiva riduzione delle iperstatiche della struttura.

Misure Preventive e Protettive, aggiuntive a quelle riportate nell'apposito successivo capitolo:

a) DPI: addetto alla demolizione generale di strutture in c.a. eseguita con impiego di mezzi meccanici;

Prescrizioni Organizzative:

Devono essere forniti al lavoratore adeguati dispositivi di protezione individuale: **a)** guanti; **b)** casco; **c)** calzature di sicurezza con suola antiscivolo ed imperforabile; **d)** occhiali; **e)** otoprotettori.

Rischi a cui è esposto il lavoratore:

a) Seppellimento, sprofondamento;
b) Inalazione polveri, fibre;
c) Vibrazioni;
d) M.M.C. (sollevamento e trasporto);
e) Rumore;

Attrezzi utilizzati dal lavoratore:

a) Attrezzi manuali;
b) Centralina idraulica a motore;
c) Cesoie pneumatiche;
d) Compressore con motore endotermico;
e) Martello demolitore pneumatico;
f) Smerigliatrice angolare (flessibile);

Rischi generati dall'uso degli attrezzi:

Punture, tagli, abrasioni; Urti, colpi, impatti, compressioni; Cesoiamenti, stritolamenti; Inalazione fumi, gas, vapori; Scoppio; Incendi, esplosioni; Inalazione polveri, fibre; Scivolamenti, cadute a livello; Elettrocuzione.

Rinterro di scavo (sottofase)

Rinterro e compattazione di scavi precedentemente eseguiti, a mano e/o con l'ausilio di mezzi meccanici.

Macchine utilizzate:

1) Escavatore mini.

Rischi generati dall'uso delle macchine:

Cesoiamenti, stritolamenti; Inalazione polveri, fibre; Incendi, esplosioni; Investimento, ribaltamento; Scivolamenti, cadute a livello; Vibrazioni per "Operatore escavatore"; Rumore per "Operatore escavatore".

Lavoratori impegnati:

1) Addetto al rinterro di scavo;

Addetto al rinterro e compattazione di scavi precedentemente eseguiti, a mano e/o con l'ausilio di mezzi meccanici.

Misure Preventive e Protettive, aggiuntive a quelle riportate nell'apposito successivo capitolo:

a) DPI: addetto al rinterro di scavo;

Prescrizioni Organizzative:

Devono essere forniti al lavoratore adeguati dispositivi di protezione individuale: **a)** casco; **b)** guanti; **c)** occhiali protettivi; **d)** calzature di sicurezza con suola antisdrucciolo e imperforabile; **e)** mascherina antipolvere; **f)** otoprotettori.

Rischi a cui è esposto il lavoratore:

a) Scivolamenti, cadute a livello;
b) Seppellimento, sprofondamento;

Attrezzi utilizzati dal lavoratore:

a) Attrezzi manuali;
b) Andatoie e Passerelle;

Rischi generati dall'uso degli attrezzi:

Punture, tagli, abrasioni; Urti, colpi, impatti, compressioni; Caduta dall'alto; Caduta di materiale dall'alto o a livello.

Formazione di fondazione stradale (sottofase)

Formazione per strati di fondazione stradale con pietrame calcareo informe e massicciata di pietrisco, compattazione eseguita con mezzi meccanici.

Macchine utilizzate:

1) Piastra Compattatrice.

Rischi generati dall'uso delle macchine:

Cesoiamenti, stritolamenti; Inalazione fumi, gas, vapori; Inalazione polveri, fibre; Incendi, esplosioni; Rumore per "Operatore Piastra compattatrice"; Vibrazioni per "Operatore piastra compattatrice".

Lavoratori impegnati:

1) Addetto alla formazione di fondazione stradale;

Addetto alla formazione per strati di fondazione stradale con pietrame calcareo informe e massicciata di pietrisco, compattazione eseguita con mezzi meccanici.

Misure Preventive e Protettive, aggiuntive a quelle riportate nell'apposito successivo capitolo:

a) DPI: addetto alla formazione di fondazione stradale;

Prescrizioni Organizzative:

Devono essere forniti al lavoratore adeguati dispositivi di protezione individuale: **a)** casco; **b)** calzature di sicurezza; **c)** occhiali; **d)** guanti; **e)** maschera per la protezione delle vie respiratorie; **f)** otoprotettori; **g)** indumenti protettivi; **h)** indumenti ad alta visibilità.

Rischi a cui è esposto il lavoratore:

a) Investimento, ribaltamento;
b) Rumore;

Attrezzi utilizzati dal lavoratore:

a) Attrezzi manuali;

Rischi generati dall'uso degli attrezzi:

Punture, tagli, abrasioni; Urti, colpi, impatti, compressioni.

Realizzazione di pavimentazione in basolato (sottofase)

Realizzazione di pavimentazione in cubetti di pietra lavica e/o porfido, riempimento parziale con sabbia e ghiaia, realizzazione di massetto e posa finale della pavimentazionone.

Macchine utilizzate:

1) Dumper.

Rischi generati dall'uso delle macchine:

Cesoiamenti, stritolamenti; Inalazione polveri, fibre; Incendi, esplosioni; Investimento, ribaltamento; Rumore per "Operatore dumper"; Vibrazioni per "Operatore dumper".

Lavoratori impegnati:

1) Addetto alla posa di pavimentazione in basolato;

Addetto alla realizzazione di marciapiede, eseguito mediante la preventiva posa in opera di cordoli in calcestruzzo prefabbricato, riempimento parziale con sabbia e ghiaia, realizzazione di massetto e posa finale della pavimentazione.

Misure Preventive e Protettive, aggiuntive a quelle riportate nell'apposito successivo capitolo:

a) DPI: addetto alla realizzazione di marciapiedi;

Prescrizioni Organizzative:

Devono essere forniti al lavoratore adeguati dispositivi di protezione individuale: **a)** casco; **b)** calzature di sicurezza;

c) occhiali; **d)** guanti; **e)** maschera per la protezione delle vie respiratorie; **f)** otoprotettori; **g)** indumenti protettivi; **h)** indumenti ad alta visibilità.

Rischi a cui è esposto il lavoratore:

a) Investimento, ribaltamento;
b) Vibrazioni;
c) Chimico;
d) M.M.C. (sollevamento e trasporto);
e) Rumore;

Attrezzi utilizzati dal lavoratore:

a) Attrezzi manuali;

Rischi generati dall'uso degli attrezzi:

Punture, tagli, abrasioni; Urti, colpi, impatti, compressioni.

Smobilizzo del cantiere (sottofase)

Smobilizzo del cantiere realizzato attraverso lo smontaggio delle postazioni di lavoro fisse, di tutti gli impianti di cantiere, delle opere provvisionali e di protezione e della recinzione posta in opera all'insediamento del cantiere stesso.

Macchine utilizzate:

1) Autocarro con gru.

Rischi generati dall'uso delle macchine:

Cesoiamenti, stritolamenti; Elettrocuzione; Getti, schizzi; Inalazione polveri, fibre; Incendi, esplosioni; Investimento, ribaltamento; Urti, colpi, impatti, compressioni; Rumore per "Operatore autocarro"; Vibrazioni per "Operatore autocarro".

Lavoratori impegnati:

1) Addetto allo smobilizzo del cantiere;

Addetto allo smobilizzo del cantiere realizzato attraverso lo smontaggio delle postazioni di lavoro fisse, di tutti gli impianti di cantiere, delle opere provvisionali e di protezione e della recinzione posta in opera all'insediamento del cantiere stesso.

Misure Preventive e Protettive, aggiuntive a quelle riportate nell'apposito successivo capitolo:

a) DPI: addetto allo smobilizzo del cantiere;

Prescrizioni Organizzative:

Devono essere forniti ai lavoratori adeguati dispositivi di protezione individuale: **a)** casco; **b)** guanti; **c)** calzature di sicurezza con suola antisdrucciolo e imperforabile; **d)** occhiali di sicurezza.

Rischi a cui è esposto il lavoratore:

a) Caduta di materiale dall'alto o a livello;

Attrezzi utilizzati dal lavoratore:

a) Attrezzi manuali;
b) Scala doppia;
c) Scala semplice;
d) Smerigliatrice angolare (flessibile);
e) Trapano elettrico;

Rischi generati dall'uso degli attrezzi:

Punture, tagli, abrasioni; Urti, colpi, impatti, compressioni; Caduta dall'alto; Cesoiamenti, stritolamenti; Elettrocuzione; Inalazione polveri, fibre.

Pavimentazione in Cubetti (sottofase)

Rimozione di pavimentazione in cubetti di pietra lavica e/o porfido (sottofase)

Rimozione di pavimentazione in cubetti di pietra lavica e/o porfido. Durante la fase lavorativa si prevede il trasporto del materiale di risulta, la cernita e l'accatastamento dei materiali eventualmente recuperabili.

Macchine utilizzate:

1) Autocarro.

Rischi generati dall'uso delle macchine:

Cesoiamenti, stritolamenti; Getti, schizzi; Inalazione polveri, fibre; Incendi, esplosioni; Investimento, ribaltamento; Urti, colpi, impatti, compressioni; Rumore per "Operatore autocarro"; Vibrazioni per "Operatore autocarro".

Lavoratori impegnati:

1) Addetto alla rimozione di pavimenti esterni;

Addetto alla rimozione di pavimenti esterni. Durante la fase lavorativa si prevede il trasporto del materiale di risulta, la cernita e l'accatastamento dei materiali eventualmente recuperabili.

Misure Preventive e Protettive, aggiuntive a quelle riportate nell'apposito successivo capitolo:

a) DPI: addetto alla rimozione di pavimenti esterni;

Prescrizioni Organizzative:

Devono essere forniti al lavoratore adeguati dispositivi di protezione individuale: **a)** guanti; **b)** casco; **c)** calzature di sicurezza con suola antiscivolo ed imperforabile; **d)** occhiali; **e)** otoprotettori.

Rischi a cui è esposto il lavoratore:

a) Caduta di materiale dall'alto o a livello;
b) Vibrazioni;
c) M.M.C. (sollevamento e trasporto);
d) Rumore;

Attrezzi utilizzati dal lavoratore:

a) Attrezzi manuali;
b) Martello demolitore elettrico;

Rischi generati dall'uso degli attrezzi:

Punture, tagli, abrasioni; Urti, colpi, impatti, compressioni; Elettrocuzione; Inalazione polveri, fibre.

Demolizione fondazione stradale (sottofase)

Demolizione di fondazione stradale. Durante la fase lavorativa si prevede il trasporto del materiale di risulta, la cernita e l'accatastamento dei materiali eventualmente recuperabili.

Macchine utilizzate:

1) Autocarro;
2) Dumper;
3) Pala meccanica.

Rischi generati dall'uso delle macchine:

Cesoiamenti, stritolamenti; Getti, schizzi; Inalazione polveri, fibre; Incendi, esplosioni; Investimento, ribaltamento; Urti, colpi, impatti, compressioni; Rumore per "Operatore autocarro"; Vibrazioni per "Operatore autocarro"; Scivolamenti, cadute a livello.

Lavoratori impegnati:

1) Addetto alla demolizione di fondazione stradale;

Addetto alla demolizione generale di tompagnature. Durante la fase lavorativa si prevede il trasporto del materiale di risulta, la cernita e l'accatastamento dei materiali eventualmente recuperabili.

Misure Preventive e Protettive, aggiuntive a quelle riportate nell'apposito successivo capitolo:

a) DPI: addetto alla demolizione generale di tompagnature;

Prescrizioni Organizzative:

Devono essere forniti al lavoratore adeguati dispositivi di protezione individuale: **a)** guanti; **b)** casco; **c)** calzature di sicurezza con suola antiscivolo ed imperforabile; **d)** occhiali; **e)** otoprotettori.

Rischi a cui è esposto il lavoratore:

a) Caduta dall'alto;
b) Inalazione polveri, fibre;
c) Vibrazioni;
d) M.M.C. (sollevamento e trasporto);
e) Rumore;

Attrezzi utilizzati dal lavoratore:

a) Argano a bandiera;
b) Argano a cavalletto;
c) Attrezzi manuali;
d) Martello demolitore elettrico;
e) Ponteggio metallico fisso;
f) Scala semplice;

Rischi generati dall'uso degli attrezzi:

Caduta dall'alto; Caduta di materiale dall'alto o a livello; Punture, tagli, abrasioni; Urti, colpi, impatti, compressioni; Elettrocuzione; Inalazione polveri, fibre; Scivolamenti, cadute a livello.

Cordoli, zanelle e opere d'arte (sottofase)

Posa in opera si cordoli e zanelle stradali prefabbricati.

Macchine utilizzate:

1) Dumper.

Rischi generati dall'uso delle macchine:

Cesoiamenti, stritolamenti; Inalazione polveri, fibre; Incendi, esplosioni; Investimento, ribaltamento; Rumore per "Operatore dumper"; Vibrazioni per "Operatore dumper".

Lavoratori impegnati:

1) Addetto alla posa cordoli, zanelle e opere d'arte;
Addettto alla posa in opera si cordoli e zanelle stradali prefabbricati.

Misure Preventive e Protettive, aggiuntive a quelle riportate nell'apposito successivo capitolo:

a) DPI: addetto alla posa cordoli, zanelle e opere d'arte;

Prescrizioni Organizzative:

Devono essere forniti al lavoratore adeguati dispositivi di protezione individuale: **a)** casco; **b)** calzature di sicurezza; **c)** occhiali; **d)** guanti; **e)** maschera per la protezione delle vie respiratorie; **f)** otoprotettori; **g)** indumenti protettivi; **h)** indumenti ad alta visibilità.

Rischi a cui è esposto il lavoratore:

a) Investimento, ribaltamento;
b) Rumore;
c) M.M.C. (sollevamento e trasporto);

Attrezzi utilizzati dal lavoratore:

a) Attrezzi manuali;

Rischi generati dall'uso degli attrezzi:

Punture, tagli, abrasioni; Urti, colpi, impatti, compressioni.

Allestimento di cantiere temporaneo su strada (sottofase)

Allestimento di un cantiere temporaneo lungo una strada carrabile.

Macchine utilizzate:

1) Autocarro con gru.

Rischi generati dall'uso delle macchine:

Cesoiamenti, stritolamenti; Elettrocuzione; Getti, schizzi; Inalazione polveri, fibre; Incendi, esplosioni; Investimento, ribaltamento; Urti, colpi, impatti, compressioni; Rumore per "Operatore autocarro"; Vibrazioni per "Operatore autocarro".

Lavoratori impegnati:

1) Addetto all'allestimento di cantiere temporaneo su strada;
Addetto all'allestimento di un cantiere temporaneo lungo una strada carrabile senza interruzione del servizio.

Misure Preventive e Protettive, aggiuntive a quelle riportate nell'apposito successivo capitolo:

a) DPI: addetto all'allestimento di cantiere temporaneo su strada;

Prescrizioni Organizzative:

Devono essere forniti al lavoratore adeguati dispositivi di protezione individuale: **a)** casco; **b)** guanti; **c)** occhiali a tenuta; **d)** mascherina antipolvere; **e)** indumenti ad alta visibilità; **f)** calzature di sicurezza con suola imperforabile.

Rischi a cui è esposto il lavoratore:

a) Investimento, ribaltamento;
b) Rumore;

Attrezzi utilizzati dal lavoratore:

a) Attrezzi manuali;
b) Scala semplice;
c) Sega circolare;
d) Smerigliatrice angolare (flessibile);
e) Trapano elettrico;

Rischi generati dall'uso degli attrezzi:

Punture, tagli, abrasioni; Urti, colpi, impatti, compressioni; Caduta dall'alto; Movimentazione manuale dei carichi; Elettrocuzione; Inalazione polveri, fibre; Scivolamenti, cadute a livello; Ustioni.

Allestimento di servizi sanitari del cantiere (sottofase)

Allestimento di servizi sanitari costituiti dai locali necessari all'attività di primo soccorso in cantiere.

Macchine utilizzate:

1) Autocarro con gru.

Rischi generati dall'uso delle macchine:

Cesoiamenti, stritolamenti; Elettrocuzione; Getti, schizzi; Inalazione polveri, fibre; Incendi, esplosioni; Investimento, ribaltamento; Urti, colpi, impatti, compressioni; Rumore per "Operatore autocarro"; Vibrazioni per "Operatore autocarro".

Lavoratori impegnati:

1) Addetto all'allestimento di servizi sanitari del cantiere;
Addetto all'allestimento di servizi sanitari costituiti dai locali necessari all'attività di primo soccorso in cantiere.

Misure Preventive e Protettive, aggiuntive a quelle riportate nell'apposito successivo capitolo:

a) DPI: addetto all'allestimento di servizi sanitari del cantiere;

Prescrizioni Organizzative:

Devono essere forniti ai lavoratori adeguati dispositivi di protezione individuale: **a)** casco; **b)** guanti; **c)** calzature di sicurezza con suola antisdrucciolo e imperforabile; **d)** occhiali di sicurezza.

Rischi a cui è esposto il lavoratore:

a) Caduta di materiale dall'alto o a livello;

Attrezzi utilizzati dal lavoratore:

a) Attrezzi manuali;
b) Scala semplice;
c) Sega circolare;
d) Smerigliatrice angolare (flessibile);
e) Trapano elettrico;

Rischi generati dall'uso degli attrezzi:

Punture, tagli, abrasioni; Urti, colpi, impatti, compressioni; Caduta dall'alto; Elettrocuzione; Inalazione polveri, fibre; Scivolamenti, cadute a livello.

Tracciamento dell'asse di scavo (sottofase)

Il tracciamento dell'asse di scavo avviene tracciando sul terreno una serie di punti fissi di direzione, che si trovavano esattamente sulla direttrice di avanzamento.

Lavoratori impegnati:

1) Addetto al tracciamento dell'asse di scavo;

Addetto al tracciamento dell'asse di scavo. Il tracciamento dell'asse di scavo avviene tracciando sul terreno una serie di punti fissi di direzione, che si trovavano esattamente sulla direttrice di avanzamento.

Misure Preventive e Protettive, aggiuntive a quelle riportate nell'apposito successivo capitolo:

a) DPI: addetto al tracciamento dell'asse di scavo;

Prescrizioni Organizzative:

Devono essere forniti al lavoratore adeguati dispositivi di protezione individuale: **a)** casco; **b)** guanti; **c)** occhiali protettivi; **d)** calzature di sicurezza con suola antisdrucciolo e imperforabile; **e)** mascherina antipolvere; **f)** otoprotettori.

Rischi a cui è esposto il lavoratore:

a) Scivolamenti, cadute a livello;

Attrezzi utilizzati dal lavoratore:

a) Attrezzi manuali;

Rischi generati dall'uso degli attrezzi:

Punture, tagli, abrasioni; Urti, colpi, impatti, compressioni.

Scavo a sezione obbligata (sottofase)

Scavi a sezione obbligata, eseguiti a cielo aperto o all'interno di edifici con mezzi meccanici.

Macchine utilizzate:

1) Escavatore.

Rischi generati dall'uso delle macchine:

Cesoiamenti, stritolamenti; Elettrocuzione; Inalazione polveri, fibre; Incendi, esplosioni; Investimento, ribaltamento; Scivolamenti, cadute a livello; Vibrazioni per "Operatore escavatore"; Rumore per "Operatore escavatore".

Lavoratori impegnati:

1) Addetto allo scavo a sezione obbligata;

Addetto alla esecuzione di scavi a sezione obbligata, eseguiti a cielo aperto o all'interno di edifici con mezzi meccanici.

Misure Preventive e Protettive, aggiuntive a quelle riportate nell'apposito successivo capitolo:

a) DPI: addetto allo scavo a sezione obbligata;

Prescrizioni Organizzative:

Devono essere forniti al lavoratore adeguati dispositivi di protezione individuale: **a)** casco; **b)** guanti; **c)** occhiali protettivi; **d)** calzature di sicurezza con suola antisdrucciolo e imperforabile; **e)** mascherina antipolvere; **f)** otoprotettori.

Rischi a cui è esposto il lavoratore:

a) Scivolamenti, cadute a livello;
b) Seppellimento, sprofondamento;

Attrezzi utilizzati dal lavoratore:

a) Attrezzi manuali;

b) Andatoie e Passerelle;
c) Scala semplice;

Rischi generati dall'uso degli attrezzi:

Punture, tagli, abrasioni; Urti, colpi, impatti, compressioni; Caduta dall'alto; Caduta di materiale dall'alto o a livello.

Scavo eseguito a mano (sottofase)

Scavi eseguiti a mano a cielo aperto o all'interno di edifici.

Macchine utilizzate:

1) Dumper.

Rischi generati dall'uso delle macchine:

Cesoiamenti, stritolamenti; Inalazione polveri, fibre; Incendi, esplosioni; Investimento, ribaltamento; Rumore per "Operatore dumper"; Vibrazioni per "Operatore dumper".

Lavoratori impegnati:

1) Addetto allo scavo eseguito a mano;

Addetto all'esecuzione di scavi eseguiti a mano a cielo aperto o all'interno di edifici.

Misure Preventive e Protettive, aggiuntive a quelle riportate nell'apposito successivo capitolo:

a) DPI: addetto allo scavo eseguito a mano;

Prescrizioni Organizzative:

Devono essere forniti al lavoratore adeguati dispositivi di protezione individuale: **a)** casco; **b)** guanti; **c)** occhiali protettivi; **d)** calzature di sicurezza con suola antisdrucciolo e imperforabile; **e)** mascherina antipolvere; **f)** otoprotettori.

Rischi a cui è esposto il lavoratore:

a) Seppellimento, sprofondamento;
b) Scivolamenti, cadute a livello;
c) M.M.C. (sollevamento e trasporto);

Attrezzi utilizzati dal lavoratore:

a) Attrezzi manuali;
b) Andatoie e Passerelle;
c) Scala semplice;

Rischi generati dall'uso degli attrezzi:

Punture, tagli, abrasioni; Urti, colpi, impatti, compressioni; Caduta dall'alto; Caduta di materiale dall'alto o a livello.

Scavo eseguito a mano in profondità (sottofase)

Scavo a sezione obbligata eseguito a mano in profondità.

Macchine utilizzate:

1) Dumper.

Rischi generati dall'uso delle macchine:

Cesoiamenti, stritolamenti; Inalazione polveri, fibre; Incendi, esplosioni; Investimento, ribaltamento; Rumore per "Operatore dumper"; Vibrazioni per "Operatore dumper".

Lavoratori impegnati:

1) Addetto allo scavo eseguito a mano in profondità;

Addetto allo scavo a sezione obbligata eseguito a mano in profondità.

Misure Preventive e Protettive, aggiuntive a quelle riportate nell'apposito successivo capitolo:

a) DPI: addetto allo scavo eseguito a mano in profondità;

Prescrizioni Organizzative:

Devono essere forniti al lavoratore adeguati dispositivi di protezione individuale: **a)** casco; **b)** guanti; **c)** occhiali protettivi; **d)** calzature di sicurezza con suola antisdrucciolo e imperforabile; **e)** mascherina antipolvere; **f)** otoprotettori.

Rischi a cui è esposto il lavoratore:

a) M.M.C. (sollevamento e trasporto);
b) Seppellimento, sprofondamento;
c) Scivolamenti, cadute a livello;

Attrezzi utilizzati dal lavoratore:

a) Attrezzi manuali;
b) Andatoie e Passerelle;
c) Argano a cavalletto;
d) Scala semplice;

Rischi generati dall'uso degli attrezzi:
Punture, tagli, abrasioni; Urti, colpi, impatti, compressioni; Caduta dall'alto; Caduta di materiale dall'alto o a livello.

Scavo eseguito con martello demolitore (sottofase)

Scavo a sezione obbligata eseguito con martello demolitore in superficie.

Lavoratori impegnati:
1) Addetto allo scavo eseguito con martello demolitore;
Addetto allo scavo a sezione obbligata eseguito con martello demolitore in superficie.
Misure Preventive e Protettive, aggiuntive a quelle riportate nell'apposito successivo capitolo:
a) DPI: addetto allo scavo eseguito con martello demolitore;

Prescrizioni Organizzative:

Devono essere forniti al lavoratore adeguati dispositivi di protezione individuale: **a)** casco; **b)** guanti; **c)** occhiali protettivi; **d)** calzature di sicurezza con suola antisdrucciolo e imperforabile; **e)** mascherina antipolvere; **f)** otoprotettori.

Rischi a cui è esposto il lavoratore:
a) M.M.C. (sollevamento e trasporto);
b) Rumore;
c) Scivolamenti, cadute a livello;
Attrezzi utilizzati dal lavoratore:
a) Attrezzi manuali;
b) Andatoie e Passerelle;
c) Compressore con motore endotermico;
d) Martello demolitore pneumatico;
Rischi generati dall'uso degli attrezzi:
Punture, tagli, abrasioni; Urti, colpi, impatti, compressioni; Caduta dall'alto; Caduta di materiale dall'alto o a livello; Inalazione fumi, gas, vapori; Incendi, esplosioni; Scoppio; Inalazione polveri, fibre; Scivolamenti, cadute a livello.

Scavo a sezione ristretta (sottofase)

Scavi a sezione ristretta, eseguiti a cielo aperto o all'interno di edifici con mezzi meccanici.

Macchine utilizzate:
1) Autocarro;
2) Escavatore;
3) Pala meccanica.
Rischi generati dall'uso delle macchine:
Cesoiamenti, stritolamenti; Getti, schizzi; Inalazione polveri, fibre; Incendi, esplosioni; Investimento, ribaltamento; Urti, colpi, impatti, compressioni; Rumore per "Operatore autocarro"; Vibrazioni per "Operatore autocarro"; Elettrocuzione; Scivolamenti, cadute a livello.

Lavoratori impegnati:
1) Addetto allo scavo a sezione ristretta;
Addetto all'esecuzione di scavi a sezione ristretta, eseguiti a cielo aperto o all'interno di edifici con mezzi meccanici.
Misure Preventive e Protettive, aggiuntive a quelle riportate nell'apposito successivo capitolo:
a) DPI: addetto allo scavo a sezione ristretta;

Prescrizioni Organizzative:

Devono essere forniti al lavoratore adeguati dispositivi di protezione individuale: **a)** casco; **b)** guanti; **c)** occhiali protettivi; **d)** calzature di sicurezza con suola antisdrucciolo e imperforabile; **e)** mascherina antipolvere; **f)** otoprotettori.

Rischi a cui è esposto il lavoratore:
a) Seppellimento, sprofondamento;
b) Scivolamenti, cadute a livello;
Attrezzi utilizzati dal lavoratore:
a) Attrezzi manuali;
b) Andatoie e Passerelle;
c) Scala semplice;
Rischi generati dall'uso degli attrezzi:
Punture, tagli, abrasioni; Urti, colpi, impatti, compressioni; Caduta dall'alto; Caduta di materiale dall'alto o a livello.

Drenaggio del terreno di scavo (sottofase)

L'attività consiste nel: verificare le condizioni del terreno prima e durante lo scavo, effettuare correttamente tutte le connessioni delle

aste filtranti con le tubazioni di raccordo al fine di garantire l'uniformità del prosciugamento e scaricare, infine, le acque del prosciugamento in aree autorizzate precedentemente individuate al di fuori di quelle di lavoro.

Lavoratori impegnati:

1) Addetto al drenaggio dello scavo;
   Addetto alla realizzazione del drenaggio dello scavo con utilizzo di aste filtranti da connettere con le tubazioni di raccordo al fine di garantire l'uniformità del prosciugamento e scaricare le acque del prosciugamento in aree autorizzate.
   Misure Preventive e Protettive, aggiuntive a quelle riportate nell'apposito successivo capitolo:
   a) DPI: addetto al drenaggio dello scavo;

Prescrizioni Organizzative:

Devono essere forniti, al lavoratore, adeguati dispositivi di protezione individuale: **a)** casco; **b)** guanti; **c)** occhiali protettivi; **d)** calzature di sicurezza con suola antisdrucciolo e imperforabile e puntale d'acciaio; **e)** otoprotettori.

Rischi a cui è esposto il lavoratore:

a) Seppellimento, sprofondamento;
b) Scivolamenti, cadute a livello;
c) M.M.C. (sollevamento e trasporto);

Attrezzi utilizzati dal lavoratore:

a) Attrezzi manuali;
b) Scala semplice;

Rischi generati dall'uso degli attrezzi:

Punture, tagli, abrasioni; Urti, colpi, impatti, compressioni; Caduta dall'alto.

Protezione delle pareti di scavo (sottofase)

Protezione delle pareti di scavo mediante carpenteria in legno.

Lavoratori impegnati:

1) Addetto alla protezione delle pareti di scavo;
   Addetto alla protezione delle pareti di scavo mediante carpenteria in legno.
   Misure Preventive e Protettive, aggiuntive a quelle riportate nell'apposito successivo capitolo:
   a) DPI: addetto alla protezione delle pareti di scavo;

Prescrizioni Organizzative:

Devono essere forniti al lavoratore adeguati dispositivi di protezione individuale: **a)** guanti; **b)** casco; **c)** stivali di sicurezza; **d)** cinture di sicurezza; **e)** indumenti protettivi (tute).

Rischi a cui è esposto il lavoratore:

a) Scivolamenti, cadute a livello;
b) Rumore;

Attrezzi utilizzati dal lavoratore:

a) Andatoie e Passerelle;
b) Attrezzi manuali;
c) Scala semplice;
d) Sega circolare;

Rischi generati dall'uso degli attrezzi:

Caduta dall'alto; Caduta di materiale dall'alto o a livello; Punture, tagli, abrasioni; Urti, colpi, impatti, compressioni; Elettrocuzione; Inalazione polveri, fibre; Scivolamenti, cadute a livello.

Posa di organi di intercettazione e regolazione (sottofase)

Posa di condutture in vetroresina, con sistema di giunzione Maschio/Bicchiere con doppio O-ring di tenuta, destinate alla distribuzione dell'acqua potabile in scavo a sezione obbligata, precedentemente eseguito, previa sistemazione del letto di posa con attrezzi manuali e attrezzature meccaniche.

Macchine utilizzate:

1) Autocarro con gru.
   Rischi generati dall'uso delle macchine:
   Cesoiamenti, stritolamenti; Elettrocuzione; Getti, schizzi; Inalazione polveri, fibre; Incendi, esplosioni; Investimento, ribaltamento; Urti, colpi, impatti, compressioni; Rumore per "Operatore autocarro"; Vibrazioni per "Operatore autocarro".

Lavoratori impegnati:

1) Addetto alla posa di conduttura idrica in vetroresina;
   Addetto alla posa di condutture in vetroresina, con sistema di giunzione Maschio/Bicchiere con doppio O-ring di tenuta, destinate alla distribuzione dell'acqua potabile in scavo a sezione obbligata, precedentemente eseguito, previa sistemazione del letto di posa con attrezzi manuali e attrezzature meccaniche.
   Misure Preventive e Protettive, aggiuntive a quelle riportate nell'apposito successivo capitolo:
   a) DPI: addetto alla posa di conduttura idrica in vetroresina;

Prescrizioni Organizzative:

Devono essere forniti al lavoratore adeguati dispositivi di protezione individuale: **a)** casco; **b)** guanti; **c)** occhiali protettivi; **d)** calzature di sicurezza; **e)** mascherina antipolvere.

Rischi a cui è esposto il lavoratore:

a) Caduta di materiale dall'alto o a livello;
b) Scivolamenti, cadute a livello;

Attrezzi utilizzati dal lavoratore:

a) Attrezzi manuali;
b) Scala semplice;

Rischi generati dall'uso degli attrezzi:

Punture, tagli, abrasioni; Urti, colpi, impatti, compressioni; Caduta dall'alto.

Rinfianco con sabbia eseguito a macchina (sottofase)

Rinfianco con sabbia di tubazioni, pozzi o pozzetti eseguito a macchina con successiva compattazione del materiale con piastre vibranti.

Macchine utilizzate:

1) Escavatore mini.

Rischi generati dall'uso delle macchine:

Cesoiamenti, stritolamenti; Inalazione polveri, fibre; Incendi, esplosioni; Investimento, ribaltamento; Scivolamenti, cadute a livello; Vibrazioni per "Operatore escavatore"; Rumore per "Operatore escavatore".

Lavoratori impegnati:

1) Addetto al rinfianco con sabbia eseguito a macchina;

Addetto al rinfianco con sabbia di tubazioni, pozzi o pozzetti eseguito a macchina con successiva compattazione del materiale con piastre vibranti.

Misure Preventive e Protettive, aggiuntive a quelle riportate nell'apposito successivo capitolo:

a) DPI: addetto al rinfianco con sabbia eseguito a macchina;

Prescrizioni Organizzative:

Devono essere forniti al lavoratore adeguati dispositivi di protezione individuale: **a)** casco; **b)** guanti antivibrazioni; **c)** occhiali protettivi; **d)** calzature di sicurezza con suola antisdrucciolo e imperforabile; **e)** mascherina antipolvere; **f)** otoprotettori.

Rischi a cui è esposto il lavoratore:

a) Rumore;
b) Scivolamenti, cadute a livello;
c) Seppellimento, sprofondamento;
d) Vibrazioni;

Attrezzi utilizzati dal lavoratore:

a) Attrezzi manuali;
b) Andatoie e Passerelle;
c) Compattatore a piatto vibrante;

Rischi generati dall'uso degli attrezzi:

Punture, tagli, abrasioni; Urti, colpi, impatti, compressioni; Caduta dall'alto; Caduta di materiale dall'alto o a livello; Inalazione fumi, gas, vapori; Incendi, esplosioni.

Rinfianco con sabbia eseguito a mano (sottofase)

Rinfianco con sabbia di tubazioni, pozzi o pozzetti eseguito a mano con successiva compattazione del materiale con piastre vibranti.

Macchine utilizzate:

1) Autocarro.

Rischi generati dall'uso delle macchine:

Cesoiamenti, stritolamenti; Getti, schizzi; Inalazione polveri, fibre; Incendi, esplosioni; Investimento, ribaltamento; Urti, colpi, impatti, compressioni; Rumore per "Operatore autocarro"; Vibrazioni per "Operatore autocarro".

Lavoratori impegnati:

1) Addetto al rinfianco con sabbia eseguito a mano;

Addetto al rinfianco con sabbia di tubazioni, pozzi o pozzetti eseguito a mano con successiva compattazione del materiale con piastre vibranti.

Misure Preventive e Protettive, aggiuntive a quelle riportate nell'apposito successivo capitolo:

a) DPI: addetto al rinfianco con sabbia eseguito a mano;

Prescrizioni Organizzative:

Devono essere forniti al lavoratore adeguati dispositivi di protezione individuale: **a)** casco; **b)** guanti antivibrazioni; **c)** occhiali protettivi; **d)** calzature di sicurezza con suola antisdrucciolo e imperforabile; **e)** mascherina antipolvere; **f)** otoprotettori.

Rischi a cui è esposto il lavoratore:
a) Rumore;
b) Scivolamenti, cadute a livello;
c) Seppellimento, sprofondamento;
d) Vibrazioni;

Attrezzi utilizzati dal lavoratore:
a) Attrezzi manuali;
b) Andatoie e Passerelle;
c) Compattatore a piatto vibrante;

Rischi generati dall'uso degli attrezzi:
Punture, tagli, abrasioni; Urti, colpi, impatti, compressioni; Caduta dall'alto; Caduta di materiale dall'alto o a livello; Inalazione fumi, gas, vapori; Incendi, esplosioni.

Demolizione generale di strutture in c.a. eseguita con impiego di mezzi meccanici (sottofase)

Demolizione di strutture in c.a. eseguita con mezzi meccanici con o senza preventiva riduzione delle iperstatiche della struttura. Durante la fase lavorativa si prevede il trasporto del materiale di risulta, la cernita e l'accatastamento dei materiali eventualmente recuperabili.

Macchine utilizzate:
1) Autocarro;
2) Dumper;
3) Pala meccanica;
4) Escavatore con martello demolitore.

Rischi generati dall'uso delle macchine:
Cesoiamenti, stritolamenti; Getti, schizzi; Inalazione polveri, fibre; Incendi, esplosioni; Investimento, ribaltamento; Urti, colpi, impatti, compressioni; Rumore per "Operatore autocarro"; Vibrazioni per "Operatore autocarro"; Scivolamenti, cadute a livello; Caduta di materiale dall'alto o a livello; Elettrocuzione.

Lavoratori impegnati:
1) Addetto alla demolizione generale di strutture in c.a. eseguita con impiego di mezzi meccanici;
Addetto alla demolizione di strutture in c.a. eseguita con mezzi meccanici con o senza preventiva riduzione delle iperstatiche della struttura.

Misure Preventive e Protettive, aggiuntive a quelle riportate nell'apposito successivo capitolo:
a) DPI: addetto alla demolizione generale di strutture in c.a. eseguita con impiego di mezzi meccanici;

Prescrizioni Organizzative:

Devono essere forniti al lavoratore adeguati dispositivi di protezione individuale: **a)** guanti; **b)** casco; **c)** calzature di sicurezza con suola antiscivolo ed imperforabile; **d)** occhiali; **e)** otoprotettori.

Rischi a cui è esposto il lavoratore:
a) Seppellimento, sprofondamento;
b) Inalazione polveri, fibre;
c) Vibrazioni;
d) M.M.C. (sollevamento e trasporto);
e) Rumore;

Attrezzi utilizzati dal lavoratore:
a) Attrezzi manuali;
b) Centralina idraulica a motore;
c) Cesoie pneumatiche;
d) Compressore con motore endotermico;
e) Martello demolitore pneumatico;
f) Smerigliatrice angolare (flessibile);

Rischi generati dall'uso degli attrezzi:
Punture, tagli, abrasioni; Urti, colpi, impatti, compressioni; Cesoiamenti, stritolamenti; Inalazione fumi, gas, vapori; Scoppio; Incendi, esplosioni; Inalazione polveri, fibre; Scivolamenti, cadute a livello; Elettrocuzione.

Demolizione di strutture in c.a. (sottofase)

Demolizione di strutture in c.a.. Durante la fase lavorativa si prevede il trasporto del materiale di risulta, la cernita e l'accatastamento dei materiali eventualmente recuperabili.

Macchine utilizzate:
1) Autocarro.

Rischi generati dall'uso delle macchine:
Cesoiamenti, stritolamenti; Getti, schizzi; Inalazione polveri, fibre; Incendi, esplosioni; Investimento, ribaltamento;

Urti, colpi, impatti, compressioni; Rumore per "Operatore autocarro"; Vibrazioni per "Operatore autocarro".

Lavoratori impegnati:

1) Addetto alla demolizione di strutture in c.a.;
Addetto alla demolizione di strutture in c.a.. Durante la fase lavorativa si prevede il trasporto del materiale di risulta, la cernita e l'accatastamento dei materiali eventualmente recuperabili.

Misure Preventive e Protettive, aggiuntive a quelle riportate nell'apposito successivo capitolo:

a) DPI: addetto alla demolizione di strutture in c.a.;

Prescrizioni Organizzative:

Devono essere forniti al lavoratore adeguati dispositivi di protezione individuale: **a)** guanti; **b)** casco; **c)** calzature di sicurezza con suola antiscivolo ed imperforabile; **d)** occhiali; **e)** otoprotettori.

Rischi a cui è esposto il lavoratore:

a) Seppellimento, sprofondamento;
b) Inalazione polveri, fibre;
c) Vibrazioni;
d) M.M.C. (sollevamento e trasporto);
e) Rumore;

Attrezzi utilizzati dal lavoratore:

a) Argano a bandiera;
b) Argano a cavalletto;
c) Attrezzi manuali;
d) Compressore con motore endotermico;
e) Martello demolitore pneumatico;
f) Smerigliatrice angolare (flessibile);

Rischi generati dall'uso degli attrezzi:

Caduta dall'alto; Caduta di materiale dall'alto o a livello; Punture, tagli, abrasioni; Urti, colpi, impatti, compressioni; Inalazione fumi, gas, vapori; Incendi, esplosioni; Scoppio; Inalazione polveri, fibre; Scivolamenti, cadute a livello; Elettrocuzione.

Demolizione generale di strutture in c.a. eseguita con impiego di mezzi meccanici (sottofase)

Demolizione di strutture in c.a. eseguita con mezzi meccanici con o senza preventiva riduzione delle iperstatiche della struttura. Durante la fase lavorativa si prevede il trasporto del materiale di risulta, la cernita e l'accatastamento dei materiali eventualmente recuperabili.

Macchine utilizzate:

1) Autocarro;
2) Dumper;
3) Pala meccanica;
4) Escavatore con martello demolitore.

Rischi generati dall'uso delle macchine:

Cesoiamenti, stritolamenti; Getti, schizzi; Inalazione polveri, fibre; Incendi, esplosioni; Investimento, ribaltamento; Urti, colpi, impatti, compressioni; Rumore per "Operatore autocarro"; Vibrazioni per "Operatore autocarro"; Scivolamenti, cadute a livello; Caduta di materiale dall'alto o a livello; Elettrocuzione.

Lavoratori impegnati:

1) Addetto alla demolizione generale di strutture in c.a. eseguita con impiego di mezzi meccanici;
Addetto alla demolizione di strutture in c.a. eseguita con mezzi meccanici con o senza preventiva riduzione delle iperstatiche della struttura.

Misure Preventive e Protettive, aggiuntive a quelle riportate nell'apposito successivo capitolo:

a) DPI: addetto alla demolizione generale di strutture in c.a. eseguita con impiego di mezzi meccanici;

Prescrizioni Organizzative:

Devono essere forniti al lavoratore adeguati dispositivi di protezione individuale: **a)** guanti; **b)** casco; **c)** calzature di sicurezza con suola antiscivolo ed imperforabile; **d)** occhiali; **e)** otoprotettori.

Rischi a cui è esposto il lavoratore:

a) Seppellimento, sprofondamento;
b) Inalazione polveri, fibre;
c) Vibrazioni;
d) M.M.C. (sollevamento e trasporto);
e) Rumore;

Attrezzi utilizzati dal lavoratore:

a) Attrezzi manuali;
b) Centralina idraulica a motore;
c) Cesoie pneumatiche;

d) Compressore con motore endotermico;
e) Martello demolitore pneumatico;
f) Smerigliatrice angolare (flessibile);

Rischi generati dall'uso degli attrezzi:

Punture, tagli, abrasioni; Urti, colpi, impatti, compressioni; Cesoiamenti, stritolamenti; Inalazione fumi, gas, vapori; Scoppio; Incendi, esplosioni; Inalazione polveri, fibre; Scivolamenti, cadute a livello; Elettrocuzione.

Rinterro di scavo (sottofase)

Rinterro e compattazione di scavi precedentemente eseguiti, a mano e/o con l'ausilio di mezzi meccanici.

Macchine utilizzate:

1) Escavatore mini.

Rischi generati dall'uso delle macchine:

Cesoiamenti, stritolamenti; Inalazione polveri, fibre; Incendi, esplosioni; Investimento, ribaltamento; Scivolamenti, cadute a livello; Vibrazioni per "Operatore escavatore"; Rumore per "Operatore escavatore".

Lavoratori impegnati:

1) Addetto al rinterro di scavo;

Addetto al rinterro e compattazione di scavi precedentemente eseguiti, a mano e/o con l'ausilio di mezzi meccanici.

Misure Preventive e Protettive, aggiuntive a quelle riportate nell'apposito successivo capitolo:

a) DPI: addetto al rinterro di scavo;

Prescrizioni Organizzative:

Devono essere forniti al lavoratore adeguati dispositivi di protezione individuale: **a)** casco; **b)** guanti; **c)** occhiali protettivi; **d)** calzature di sicurezza con suola antisdrucciolo e imperforabile; **e)** mascherina antipolvere; **f)** otoprotettori.

Rischi a cui è esposto il lavoratore:

a) Scivolamenti, cadute a livello;
b) Seppellimento, sprofondamento;

Attrezzi utilizzati dal lavoratore:

a) Attrezzi manuali;
b) Andatoie e Passerelle;

Rischi generati dall'uso degli attrezzi:

Punture, tagli, abrasioni; Urti, colpi, impatti, compressioni; Caduta dall'alto; Caduta di materiale dall'alto o a livello.

Formazione di fondazione stradale (sottofase)

Formazione per strati di fondazione stradale con pietrame calcareo informe e massicciata di pietrisco, compattazione eseguita con mezzi meccanici.

Macchine utilizzate:

1) Piastra Compattatrice.

Rischi generati dall'uso delle macchine:

Cesoiamenti, stritolamenti; Inalazione fumi, gas, vapori; Inalazione polveri, fibre; Incendi, esplosioni; Rumore per "Operatore Piastra compattatrice"; Vibrazioni per "Operatore piastra compattatrice".

Lavoratori impegnati:

1) Addetto alla formazione di fondazione stradale;

Addetto alla formazione per strati di fondazione stradale con pietrame calcareo informe e massicciata di pietrisco, compattazione eseguita con mezzi meccanici.

Misure Preventive e Protettive, aggiuntive a quelle riportate nell'apposito successivo capitolo:

a) DPI: addetto alla formazione di fondazione stradale;

Prescrizioni Organizzative:

Devono essere forniti al lavoratore adeguati dispositivi di protezione individuale: **a)** casco; **b)** calzature di sicurezza; **c)** occhiali; **d)** guanti; **e)** maschera per la protezione delle vie respiratorie; **f)** otoprotettori; **g)** indumenti protettivi; **h)** indumenti ad alta visibilità.

Rischi a cui è esposto il lavoratore:

a) Investimento, ribaltamento;
b) Rumore;

Attrezzi utilizzati dal lavoratore:

a) Attrezzi manuali;

Rischi generati dall'uso degli attrezzi:

Punture, tagli, abrasioni; Urti, colpi, impatti, compressioni.

Realizzazione di pavimentazione in basolato (sottofase)

Realizzazione di pavimentazione in cubetti di pietra lavica e/o porfido, riempimento parziale con sabbia e ghiaia, realizzazione di massetto e posa finale della pavimentazionone.

Macchine utilizzate:

1) Dumper.

Rischi generati dall'uso delle macchine:

Cesoiamenti, stritolamenti; Inalazione polveri, fibre; Incendi, esplosioni; Investimento, ribaltamento; Rumore per "Operatore dumper"; Vibrazioni per "Operatore dumper".

Lavoratori impegnati:

1) Addetto alla posa di pavimentazione in basolato;

Addetto alla realizzazione di marciapiede, eseguito mediante la preventiva posa in opera di cordoli in calcestruzzo prefabbricato, riempimento parziale con sabbia e ghiaia, realizzazione di massetto e posa finale della pavimentazione.

Misure Preventive e Protettive, aggiuntive a quelle riportate nell'apposito successivo capitolo:

a) DPI: addetto alla realizzazione di marciapiedi;

Prescrizioni Organizzative:

Devono essere forniti al lavoratore adeguati dispositivi di protezione individuale: **a)** casco; **b)** calzature di sicurezza; **c)** occhiali; **d)** guanti; **e)** maschera per la protezione delle vie respiratorie; **f)** otoprotettori; **g)** indumenti protettivi; **h)** indumenti ad alta visibilità.

Rischi a cui è esposto il lavoratore:

a) Investimento, ribaltamento;
b) Vibrazioni;
c) Chimico;
d) M.M.C. (sollevamento e trasporto);
e) Rumore;

Attrezzi utilizzati dal lavoratore:

a) Attrezzi manuali;

Rischi generati dall'uso degli attrezzi:

Punture, tagli, abrasioni; Urti, colpi, impatti, compressioni.

Realizzazione di pavimentazione in cubetti di pietra lavica e/o porfido (sottofase)

Realizzazione di pavimentazione in cubetti di pietra lavica e/o porfido, riempimento parziale con sabbia e ghiaia, realizzazione di massetto e posa finale della pavimentazionone.

Macchine utilizzate:

1) Dumper.

Rischi generati dall'uso delle macchine:

Cesoiamenti, stritolamenti; Inalazione polveri, fibre; Incendi, esplosioni; Investimento, ribaltamento; Rumore per "Operatore dumper"; Vibrazioni per "Operatore dumper".

Lavoratori impegnati:

1) Addetto alla posa di cubetti di pietra lavica e/o porfido;

Addetto alla realizzazione di marciapiede, eseguito mediante la preventiva posa in opera di cordoli in calcestruzzo prefabbricato, riempimento parziale con sabbia e ghiaia, realizzazione di massetto e posa finale della pavimentazione.

Misure Preventive e Protettive, aggiuntive a quelle riportate nell'apposito successivo capitolo:

a) DPI: addetto alla realizzazione di marciapiedi;

Prescrizioni Organizzative:

Devono essere forniti al lavoratore adeguati dispositivi di protezione individuale: **a)** casco; **b)** calzature di sicurezza; **c)** occhiali; **d)** guanti; **e)** maschera per la protezione delle vie respiratorie; **f)** otoprotettori; **g)** indumenti protettivi; **h)** indumenti ad alta visibilità.

Rischi a cui è esposto il lavoratore:

a) Investimento, ribaltamento;
b) Vibrazioni;
c) Chimico;
d) M.M.C. (sollevamento e trasporto);
e) Rumore;

Attrezzi utilizzati dal lavoratore:

a) Attrezzi manuali;

Rischi generati dall'uso degli attrezzi:

Punture, tagli, abrasioni; Urti, colpi, impatti, compressioni.

Smobilizzo del cantiere (sottofase)

Smobilizzo del cantiere realizzato attraverso lo smontaggio delle postazioni di lavoro fisse, di tutti gli impianti di cantiere, delle opere provvisionali e di protezione e della recinzione posta in opera all'insediamento del cantiere stesso.

Macchine utilizzate:

1) Autocarro con gru.

Rischi generati dall'uso delle macchine:

Cesoiamenti, stritolamenti; Elettrocuzione; Getti, schizzi; Inalazione polveri, fibre; Incendi, esplosioni; Investimento, ribaltamento; Urti, colpi, impatti, compressioni; Rumore per "Operatore autocarro"; Vibrazioni per "Operatore autocarro".

Lavoratori impegnati:

1) Addetto allo smobilizzo del cantiere;

Addetto allo smobilizzo del cantiere realizzato attraverso lo smontaggio delle postazioni di lavoro fisse, di tutti gli impianti di cantiere, delle opere provvisionali e di protezione e della recinzione posta in opera all'insediamento del cantiere stesso.

Misure Preventive e Protettive, aggiuntive a quelle riportate nell'apposito successivo capitolo:

a) DPI: addetto allo smobilizzo del cantiere;

Prescrizioni Organizzative:

Devono essere forniti ai lavoratori adeguati dispositivi di protezione individuale: **a)** casco; **b)** guanti; **c)** calzature di sicurezza con suola antisdrucciolo e imperforabile; **d)** occhiali di sicurezza.

Rischi a cui è esposto il lavoratore:

a) Caduta di materiale dall'alto o a livello;

Attrezzi utilizzati dal lavoratore:

a) Attrezzi manuali;
b) Scala doppia;
c) Scala semplice;
d) Smerigliatrice angolare (flessibile);
e) Trapano elettrico;

Rischi generati dall'uso degli attrezzi:

Punture, tagli, abrasioni; Urti, colpi, impatti, compressioni; Caduta dall'alto; Cesoiamenti, stritolamenti; Elettrocuzione; Inalazione polveri, fibre.

Condotta Fognaria (fase)

Pavimentazione in Conglomerato Bituminoso (sottofase)

Tracciamento dell'asse di scavo (sottofase)

Il tracciamento dell'asse di scavo avviene tracciando sul terreno una serie di punti fissi di direzione, che si trovavano esattamente sulla direttrice di avanzamento.

Lavoratori impegnati:

1) Addetto al tracciamento dell'asse di scavo;

Addetto al tracciamento dell'asse di scavo. Il tracciamento dell'asse di scavo avviene tracciando sul terreno una serie di punti fissi di direzione, che si trovavano esattamente sulla direttrice di avanzamento.

Misure Preventive e Protettive, aggiuntive a quelle riportate nell'apposito successivo capitolo:

a) DPI: addetto al tracciamento dell'asse di scavo;

Prescrizioni Organizzative:

Devono essere forniti al lavoratore adeguati dispositivi di protezione individuale: **a)** casco; **b)** guanti; **c)** occhiali protettivi; **d)** calzature di sicurezza con suola antisdrucciolo e imperforabile; **e)** mascherina antipolvere; **f)** otoprotettori.

Rischi a cui è esposto il lavoratore:

a) Scivolamenti, cadute a livello;

Attrezzi utilizzati dal lavoratore:

a) Attrezzi manuali;

Rischi generati dall'uso degli attrezzi:

Punture, tagli, abrasioni; Urti, colpi, impatti, compressioni.

Taglio di asfalto di carreggiata stradale (sottofase)

Taglio dell'asfalto della carreggiata stradale eseguito con l'ausilio di attrezzi meccanici.

Macchine utilizzate:
1) Autocarro;
2) Escavatore.

Rischi generati dall'uso delle macchine:
Cesoiamenti, stritolamenti; Getti, schizzi; Inalazione polveri, fibre; Incendi, esplosioni; Investimento, ribaltamento; Urti, colpi, impatti, compressioni; Rumore per "Operatore autocarro"; Vibrazioni per "Operatore autocarro"; Elettrocuzione; Scivolamenti, cadute a livello.

Lavoratori impegnati:
1) Addetto al taglio di asfalto di carreggiata stradale;
Addetto al taglio dell'asfalto della carreggiata stradale eseguito con l'ausilio di attrezzi meccanici.

Misure Preventive e Protettive, aggiuntive a quelle riportate nell'apposito successivo capitolo:
a) DPI: addetto al taglio di asfalto di carreggiata stradale;

Prescrizioni Organizzative:

Devono essere forniti al lavoratore adeguati dispositivi di protezione individuale: **a)** guanti; **b)** casco; **c)** occhiali o schermi facciali protettivi; **d)** calzature di sicurezza con suola antisdrucciolo e imperforabile e puntale d'acciaio; **e)** otoprotettori.

Rischi a cui è esposto il lavoratore:
a) Investimento, ribaltamento;
b) Rumore;
c) Vibrazioni;

Attrezzi utilizzati dal lavoratore:
a) Attrezzi manuali;
b) Tagliasfalto a disco;

Rischi generati dall'uso degli attrezzi:
Punture, tagli, abrasioni; Urti, colpi, impatti, compressioni; Getti, schizzi; Incendi, esplosioni; Investimento, ribaltamento; Scivolamenti, cadute a livello.

Asportazione di strato di usura e collegamento (sottofase)

Asportazione dello strato d'usura e collegamento mediante mezzi meccanici ed allontanamento dei materiali di risulta.

Macchine utilizzate:
1) Scarificatrice;
2) Autocarro.

Rischi generati dall'uso delle macchine:
Cesoiamenti, stritolamenti; Inalazione fumi, gas, vapori; Incendi, esplosioni; Investimento, ribaltamento; Urti, colpi, impatti, compressioni; Rumore per "Addetto scarificatrice (fresa)"; Vibrazioni per "Addetto scarificatrice (fresa)"; Getti, schizzi; Inalazione polveri, fibre.

Lavoratori impegnati:
1) Addetto all'asportazione di strato di usura e collegamento;
Addetto all'asportazione dello strato d'usura e collegamento mediante mezzi meccanici ed allontanamento dei materiali di risulta.

Misure Preventive e Protettive, aggiuntive a quelle riportate nell'apposito successivo capitolo:
a) DPI: addetto all'asportazione di strato di usura e collegamento;

Prescrizioni Organizzative:

Devono essere forniti al lavoratore adeguati dispositivi di protezione individuale: **a)** casco; **b)** calzature di sicurezza; **c)** occhiali; **d)** guanti; **e)** maschera per la protezione delle vie respiratorie; **f)** otoprotettori; **g)** indumenti protettivi; **h)** indumenti ad alta visibilità.

Rischi a cui è esposto il lavoratore:
a) Investimento, ribaltamento;
b) Vibrazioni;
c) Rumore;

Attrezzi utilizzati dal lavoratore:
a) Attrezzi manuali;

Rischi generati dall'uso degli attrezzi:
Punture, tagli, abrasioni; Urti, colpi, impatti, compressioni.

Allestimento di cantiere temporaneo su strada (sottofase)

Allestimento di un cantiere temporaneo lungo una strada carrabile.

Macchine utilizzate:

1) Autocarro con gru.

Rischi generati dall'uso delle macchine:

Cesoiamenti, stritolamenti; Elettrocuzione; Getti, schizzi; Inalazione polveri, fibre; Incendi, esplosioni; Investimento, ribaltamento; Urti, colpi, impatti, compressioni; Rumore per "Operatore autocarro"; Vibrazioni per "Operatore autocarro".

Lavoratori impegnati:

1) Addetto all'allestimento di cantiere temporaneo su strada;

Addetto all'allestimento di un cantiere temporaneo lungo una strada carrabile senza interruzione del servizio.

Misure Preventive e Protettive, aggiuntive a quelle riportate nell'apposito successivo capitolo:

a) DPI: addetto all'allestimento di cantiere temporaneo su strada;

Prescrizioni Organizzative:

Devono essere forniti al lavoratore adeguati dispositivi di protezione individuale: **a)** casco; **b)** guanti; **c)** occhiali a tenuta; **d)** mascherina antipolvere; **e)** indumenti ad alta visibilità; **f)** calzature di sicurezza con suola imperforabile.

Rischi a cui è esposto il lavoratore:

a) Investimento, ribaltamento;
b) Rumore;

Attrezzi utilizzati dal lavoratore:

a) Attrezzi manuali;
b) Scala semplice;
c) Sega circolare;
d) Smerigliatrice angolare (flessibile);
e) Trapano elettrico;

Rischi generati dall'uso degli attrezzi:

Punture, tagli, abrasioni; Urti, colpi, impatti, compressioni; Caduta dall'alto; Movimentazione manuale dei carichi; Elettrocuzione; Inalazione polveri, fibre; Scivolamenti, cadute a livello; Ustioni.

Allestimento di servizi sanitari del cantiere (sottofase)

Allestimento di servizi sanitari costituiti dai locali necessari all'attività di primo soccorso in cantiere.

Macchine utilizzate:

1) Autocarro con gru.

Rischi generati dall'uso delle macchine:

Cesoiamenti, stritolamenti; Elettrocuzione; Getti, schizzi; Inalazione polveri, fibre; Incendi, esplosioni; Investimento, ribaltamento; Urti, colpi, impatti, compressioni; Rumore per "Operatore autocarro"; Vibrazioni per "Operatore autocarro".

Lavoratori impegnati:

1) Addetto all'allestimento di servizi sanitari del cantiere;

Addetto all'allestimento di servizi sanitari costituiti dai locali necessari all'attività di primo soccorso in cantiere.

Misure Preventive e Protettive, aggiuntive a quelle riportate nell'apposito successivo capitolo:

a) DPI: addetto all'allestimento di servizi sanitari del cantiere;

Prescrizioni Organizzative:

Devono essere forniti ai lavoratori adeguati dispositivi di protezione individuale: **a)** casco; **b)** guanti; **c)** calzature di sicurezza con suola antisdrucciolo e imperforabile; **d)** occhiali di sicurezza.

Rischi a cui è esposto il lavoratore:

a) Caduta di materiale dall'alto o a livello;

Attrezzi utilizzati dal lavoratore:

a) Attrezzi manuali;
b) Scala semplice;
c) Sega circolare;
d) Smerigliatrice angolare (flessibile);
e) Trapano elettrico;

Rischi generati dall'uso degli attrezzi:

Punture, tagli, abrasioni; Urti, colpi, impatti, compressioni; Caduta dall'alto; Elettrocuzione; Inalazione polveri, fibre; Scivolamenti, cadute a livello.

Demolizione fondazione stradale (sottofase)

Demolizione di fondazione stradale. Durante la fase lavorativa si prevede il trasporto del materiale di risulta, la cernita e l'accatastamento dei materiali eventualmente recuperabili.

Macchine utilizzate:

1) Autocarro;

2) Dumper;
3) Pala meccanica.

Rischi generati dall'uso delle macchine:

Cesoiamenti, stritolamenti; Getti, schizzi; Inalazione polveri, fibre; Incendi, esplosioni; Investimento, ribaltamento; Urti, colpi, impatti, compressioni; Rumore per "Operatore autocarro"; Vibrazioni per "Operatore autocarro"; Scivolamenti, cadute a livello.

Lavoratori impegnati:

1) Addetto alla demolizione di fondazione stradale;

Addetto alla demolizione generale di tompagnature. Durante la fase lavorativa si prevede il trasporto del materiale di risulta, la cernita e l'accatastamento dei materiali eventualmente recuperabili.

Misure Preventive e Protettive, aggiuntive a quelle riportate nell'apposito successivo capitolo:

a) DPI: addetto alla demolizione generale di tompagnature;

Prescrizioni Organizzative:

Devono essere forniti al lavoratore adeguati dispositivi di protezione individuale: **a)** guanti; **b)** casco; **c)** calzature di sicurezza con suola antiscivolo ed imperforabile; **d)** occhiali; **e)** otoprotettori.

Rischi a cui è esposto il lavoratore:

a) Caduta dall'alto;
b) Inalazione polveri, fibre;
c) Vibrazioni;
d) M.M.C. (sollevamento e trasporto);
e) Rumore;

Attrezzi utilizzati dal lavoratore:

a) Argano a bandiera;
b) Argano a cavalletto;
c) Attrezzi manuali;
d) Martello demolitore elettrico;
e) Ponteggio metallico fisso;
f) Scala semplice;

Rischi generati dall'uso degli attrezzi:

Caduta dall'alto; Caduta di materiale dall'alto o a livello; Punture, tagli, abrasioni; Urti, colpi, impatti, compressioni; Elettrocuzione; Inalazione polveri, fibre; Scivolamenti, cadute a livello.

Cordoli, zanelle e opere d'arte (sottofase)

Posa in opera si cordoli e zanelle stradali prefabbricati.

Macchine utilizzate:

1) Dumper.

Rischi generati dall'uso delle macchine:

Cesoiamenti, stritolamenti; Inalazione polveri, fibre; Incendi, esplosioni; Investimento, ribaltamento; Rumore per "Operatore dumper"; Vibrazioni per "Operatore dumper".

Lavoratori impegnati:

1) Addetto alla posa cordoli, zanelle e opere d'arte;

Addettto alla posa in opera si cordoli e zanelle stradali prefabbricati.

Misure Preventive e Protettive, aggiuntive a quelle riportate nell'apposito successivo capitolo:

a) DPI: addetto alla posa cordoli, zanelle e opere d'arte;

Prescrizioni Organizzative:

Devono essere forniti al lavoratore adeguati dispositivi di protezione individuale: **a)** casco; **b)** calzature di sicurezza; **c)** occhiali; **d)** guanti; **e)** maschera per la protezione delle vie respiratorie; **f)** otoprotettori; **g)** indumenti protettivi; **h)** indumenti ad alta visibilità.

Rischi a cui è esposto il lavoratore:

a) Investimento, ribaltamento;
b) Rumore;
c) M.M.C. (sollevamento e trasporto);

Attrezzi utilizzati dal lavoratore:

a) Attrezzi manuali;

Rischi generati dall'uso degli attrezzi:

Punture, tagli, abrasioni; Urti, colpi, impatti, compressioni.

Tracciamento dell'asse di scavo (sottofase)

Il tracciamento dell'asse di scavo avviene tracciando sul terreno una serie di punti fissi di direzione, che si trovavano esattamente sulla direttrice di avanzamento.

Lavoratori impegnati:

1) Addetto al tracciamento dell'asse di scavo;

Addetto al tracciamento dell'asse di scavo. Il tracciamento dell'asse di scavo avviene tracciando sul terreno una serie di punti fissi di direzione, che si trovavano esattamente sulla direttrice di avanzamento.

Misure Preventive e Protettive, aggiuntive a quelle riportate nell'apposito successivo capitolo:

a) DPI: addetto al tracciamento dell'asse di scavo;

Prescrizioni Organizzative:

Devono essere forniti al lavoratore adeguati dispositivi di protezione individuale: **a)** casco; **b)** guanti; **c)** occhiali protettivi; **d)** calzature di sicurezza con suola antisdrucciolo e imperforabile; **e)** mascherina antipolvere; **f)** otoprotettori.

Rischi a cui è esposto il lavoratore:

a) Scivolamenti, cadute a livello;

Attrezzi utilizzati dal lavoratore:

a) Attrezzi manuali;

Rischi generati dall'uso degli attrezzi:

Punture, tagli, abrasioni; Urti, colpi, impatti, compressioni.

Scavo a sezione obbligata (sottofase)

Scavi a sezione obbligata, eseguiti a cielo aperto o all'interno di edifici con mezzi meccanici.

Macchine utilizzate:

1) Escavatore.

Rischi generati dall'uso delle macchine:

Cesoiamenti, stritolamenti; Elettrocuzione; Inalazione polveri, fibre; Incendi, esplosioni; Investimento, ribaltamento; Scivolamenti, cadute a livello; Vibrazioni per "Operatore escavatore"; Rumore per "Operatore escavatore".

Lavoratori impegnati:

1) Addetto allo scavo a sezione obbligata;

Addetto alla esecuzione di scavi a sezione obbligata, eseguiti a cielo aperto o all'interno di edifici con mezzi meccanici.

Misure Preventive e Protettive, aggiuntive a quelle riportate nell'apposito successivo capitolo:

a) DPI: addetto allo scavo a sezione obbligata;

Prescrizioni Organizzative:

Devono essere forniti al lavoratore adeguati dispositivi di protezione individuale: **a)** casco; **b)** guanti; **c)** occhiali protettivi; **d)** calzature di sicurezza con suola antisdrucciolo e imperforabile; **e)** mascherina antipolvere; **f)** otoprotettori.

Rischi a cui è esposto il lavoratore:

a) Scivolamenti, cadute a livello;
b) Seppellimento, sprofondamento;

Attrezzi utilizzati dal lavoratore:

a) Attrezzi manuali;
b) Andatoie e Passerelle;
c) Scala semplice;

Rischi generati dall'uso degli attrezzi:

Punture, tagli, abrasioni; Urti, colpi, impatti, compressioni; Caduta dall'alto; Caduta di materiale dall'alto o a livello.

Scavo eseguito a mano (sottofase)

Scavi eseguiti a mano a cielo aperto o all'interno di edifici.

Macchine utilizzate:

1) Dumper.

Rischi generati dall'uso delle macchine:

Cesoiamenti, stritolamenti; Inalazione polveri, fibre; Incendi, esplosioni; Investimento, ribaltamento; Rumore per "Operatore dumper"; Vibrazioni per "Operatore dumper".

Lavoratori impegnati:

1) Addetto allo scavo eseguito a mano;

Addetto all'esecuzione di scavi eseguiti a mano a cielo aperto o all'interno di edifici.

Misure Preventive e Protettive, aggiuntive a quelle riportate nell'apposito successivo capitolo:

a) DPI: addetto allo scavo eseguito a mano;

Prescrizioni Organizzative:

Devono essere forniti al lavoratore adeguati dispositivi di protezione individuale: **a)** casco; **b)** guanti; **c)** occhiali

protettivi; **d)** calzature di sicurezza con suola antisdrucciolo e imperforabile; **e)** mascherina antipolvere; **f)** otoprotettori.

Rischi a cui è esposto il lavoratore:
a) Seppellimento, sprofondamento;
b) Scivolamenti, cadute a livello;
c) M.M.C. (sollevamento e trasporto);

Attrezzi utilizzati dal lavoratore:
a) Attrezzi manuali;
b) Andatoie e Passerelle;
c) Scala semplice;

Rischi generati dall'uso degli attrezzi:
Punture, tagli, abrasioni; Urti, colpi, impatti, compressioni; Caduta dall'alto; Caduta di materiale dall'alto o a livello.

Scavo eseguito a mano in profondità (sottofase)

Scavo a sezione obbligata eseguito a mano in profondità.

Macchine utilizzate:
1) Dumper.

Rischi generati dall'uso delle macchine:
Cesoiamenti, stritolamenti; Inalazione polveri, fibre; Incendi, esplosioni; Investimento, ribaltamento; Rumore per "Operatore dumper"; Vibrazioni per "Operatore dumper".

Lavoratori impegnati:
1) Addetto allo scavo eseguito a mano in profondità;
Addetto allo scavo a sezione obbligata eseguito a mano in profondità.

Misure Preventive e Protettive, aggiuntive a quelle riportate nell'apposito successivo capitolo:
a) DPI: addetto allo scavo eseguito a mano in profondità;

Prescrizioni Organizzative:

Devono essere forniti al lavoratore adeguati dispositivi di protezione individuale: **a)** casco; **b)** guanti; **c)** occhiali protettivi; **d)** calzature di sicurezza con suola antisdrucciolo e imperforabile; **e)** mascherina antipolvere; **f)** otoprotettori.

Rischi a cui è esposto il lavoratore:
a) M.M.C. (sollevamento e trasporto);
b) Seppellimento, sprofondamento;
c) Scivolamenti, cadute a livello;

Attrezzi utilizzati dal lavoratore:
a) Attrezzi manuali;
b) Andatoie e Passerelle;
c) Argano a cavalletto;
d) Scala semplice;

Rischi generati dall'uso degli attrezzi:
Punture, tagli, abrasioni; Urti, colpi, impatti, compressioni; Caduta dall'alto; Caduta di materiale dall'alto o a livello.

Scavo eseguito con martello demolitore (sottofase)

Scavo a sezione obbligata eseguito con martello demolitore in superficie.

Lavoratori impegnati:
1) Addetto allo scavo eseguito con martello demolitore;
Addetto allo scavo a sezione obbligata eseguito con martello demolitore in superficie.

Misure Preventive e Protettive, aggiuntive a quelle riportate nell'apposito successivo capitolo:
a) DPI: addetto allo scavo eseguito con martello demolitore;

Prescrizioni Organizzative:

Devono essere forniti al lavoratore adeguati dispositivi di protezione individuale: **a)** casco; **b)** guanti; **c)** occhiali protettivi; **d)** calzature di sicurezza con suola antisdrucciolo e imperforabile; **e)** mascherina antipolvere; **f)** otoprotettori.

Rischi a cui è esposto il lavoratore:
a) M.M.C. (sollevamento e trasporto);
b) Rumore;
c) Scivolamenti, cadute a livello;

Attrezzi utilizzati dal lavoratore:
a) Attrezzi manuali;

b) Andatoie e Passerelle;
c) Compressore con motore endotermico;
d) Martello demolitore pneumatico;

Rischi generati dall'uso degli attrezzi:

Punture, tagli, abrasioni; Urti, colpi, impatti, compressioni; Caduta dall'alto; Caduta di materiale dall'alto o a livello; Inalazione fumi, gas, vapori; Incendi, esplosioni; Scoppio; Inalazione polveri, fibre; Scivolamenti, cadute a livello.

Scavo a sezione ristretta (sottofase)

Scavi a sezione ristretta, eseguiti a cielo aperto o all'interno di edifici con mezzi meccanici.

Macchine utilizzate:

1) Autocarro;
2) Escavatore;
3) Pala meccanica.

Rischi generati dall'uso delle macchine:

Cesoiamenti, stritolamenti; Getti, schizzi; Inalazione polveri, fibre; Incendi, esplosioni; Investimento, ribaltamento; Urti, colpi, impatti, compressioni; Rumore per "Operatore autocarro"; Vibrazioni per "Operatore autocarro"; Elettrocuzione; Scivolamenti, cadute a livello.

Lavoratori impegnati:

1) Addetto allo scavo a sezione ristretta;

Addetto all'esecuzione di scavi a sezione ristretta, eseguiti a cielo aperto o all'interno di edifici con mezzi meccanici.

Misure Preventive e Protettive, aggiuntive a quelle riportate nell'apposito successivo capitolo:

a) DPI: addetto allo scavo a sezione ristretta;

Prescrizioni Organizzative:

Devono essere forniti al lavoratore adeguati dispositivi di protezione individuale: **a)** casco; **b)** guanti; **c)** occhiali protettivi; **d)** calzature di sicurezza con suola antisdrucciolo e imperforabile; **e)** mascherina antipolvere; **f)** otoprotettori.

Rischi a cui è esposto il lavoratore:

a) Seppellimento, sprofondamento;
b) Scivolamenti, cadute a livello;

Attrezzi utilizzati dal lavoratore:

a) Attrezzi manuali;
b) Andatoie e Passerelle;
c) Scala semplice;

Rischi generati dall'uso degli attrezzi:

Punture, tagli, abrasioni; Urti, colpi, impatti, compressioni; Caduta dall'alto; Caduta di materiale dall'alto o a livello.

Drenaggio del terreno di scavo (sottofase)

L'attività consiste nel: verificare le condizioni del terreno prima e durante lo scavo, effettuare correttamente tutte le connessioni delle aste filtranti con le tubazioni di raccordo al fine di garantire l'uniformità del prosciugamento e scaricare, infine, le acque del prosciugamento in aree autorizzate precedentemente individuate al di fuori di quelle di lavoro.

Lavoratori impegnati:

1) Addetto al drenaggio dello scavo;

Addetto alla realizzazione del drenaggio dello scavo con utilizzo di aste filtranti da connettere con le tubazioni di raccordo al fine di garantire l'uniformità del prosciugamento e scaricare le acque del prosciugamento in aree autorizzate.

Misure Preventive e Protettive, aggiuntive a quelle riportate nell'apposito successivo capitolo:

a) DPI: addetto al drenaggio dello scavo;

Prescrizioni Organizzative:

Devono essere forniti, al lavoratore, adeguati dispositivi di protezione individuale: **a)** casco; **b)** guanti; **c)** occhiali protettivi; **d)** calzature di sicurezza con suola antisdrucciolo e imperforabile e puntale d'acciaio; **e)** otoprotettori.

Rischi a cui è esposto il lavoratore:

a) Seppellimento, sprofondamento;
b) Scivolamenti, cadute a livello;
c) M.M.C. (sollevamento e trasporto);

Attrezzi utilizzati dal lavoratore:

a) Attrezzi manuali;
b) Scala semplice;

Rischi generati dall'uso degli attrezzi:

Punture, tagli, abrasioni; Urti, colpi, impatti, compressioni; Caduta dall'alto.

Protezione delle pareti di scavo (sottofase)

Protezione delle pareti di scavo mediante carpenteria in legno.

Lavoratori impegnati:

1) Addetto alla protezione delle pareti di scavo;
   Addetto alla protezione delle pareti di scavo mediante carpenteria in legno.
   Misure Preventive e Protettive, aggiuntive a quelle riportate nell'apposito successivo capitolo:
   a) DPI: addetto alla protezione delle pareti di scavo;

Prescrizioni Organizzative:

Devono essere forniti al lavoratore adeguati dispositivi di protezione individuale: **a)** guanti; **b)** casco; **c)** stivali di sicurezza; **d)** cinture di sicurezza; **e)** indumenti protettivi (tute).

Rischi a cui è esposto il lavoratore:

a) Scivolamenti, cadute a livello;
b) Rumore;

Attrezzi utilizzati dal lavoratore:

a) Andatoie e Passerelle;
b) Attrezzi manuali;
c) Scala semplice;
d) Sega circolare;

Rischi generati dall'uso degli attrezzi:

Caduta dall'alto; Caduta di materiale dall'alto o a livello; Punture, tagli, abrasioni; Urti, colpi, impatti, compressioni; Elettrocuzione; Inalazione polveri, fibre; Scivolamenti, cadute a livello.

Getto in calcestruzzo per opere non strutturali (sottofase)

Esecuzione di getti in calcestruzzo per la realizzazione di opere non strutturali.

Lavoratori impegnati:

1) Addetto al getto in calcestruzzo per opere non strutturali;
   Addetto all'esecuzione di getti in calcestruzzo per la realizzazione di opere non strutturali.
   Misure Preventive e Protettive, aggiuntive a quelle riportate nell'apposito successivo capitolo:
   a) DPI: addetto al getto in calcestruzzo per opere non strutturali;

Prescrizioni Organizzative:

Devono essere forniti al lavoratore adeguati dispositivi di protezione individuale: **a)** guanti; **b)** casco; **c)** stivali di sicurezza; **d)** cinture di sicurezza; **e)** indumenti protettivi (tute).

Rischi a cui è esposto il lavoratore:

a) M.M.C. (sollevamento e trasporto);
b) Chimico;
c) Rumore;

Attrezzi utilizzati dal lavoratore:

a) Andatoie e Passerelle;
b) Attrezzi manuali;
c) Betoniera a bicchiere;

Rischi generati dall'uso degli attrezzi:

Caduta dall'alto; Caduta di materiale dall'alto o a livello; Punture, tagli, abrasioni; Urti, colpi, impatti, compressioni; Cesoiamenti, stritolamenti; Elettrocuzione; Getti, schizzi; Inalazione polveri, fibre.

Posa di pozzetto di ispezione (sottofase)

Posa e messa in esercizio di pozzetto di ispezione compreso il collegamento idraulico per l'adduzione e l'allontanamento delle acque fino al pozzetto di deviazione.

Macchine utilizzate:

1) Autocarro con gru.

Rischi generati dall'uso delle macchine:

Cesoiamenti, stritolamenti; Elettrocuzione; Getti, schizzi; Inalazione polveri, fibre; Incendi, esplosioni; Investimento, ribaltamento; Urti, colpi, impatti, compressioni; Rumore per "Operatore autocarro"; Vibrazioni per "Operatore autocarro".

Lavoratori impegnati:

1) Addetto alla posa di pozzetti prefabbricati;
   Posa e messa in esercizio di vasca settica interrata di tipo Imhoff, compreso il collegamento idraulico per l'adduzione e l'allontanamento delle acque fino al pozzetto di deviazione.
   Misure Preventive e Protettive, aggiuntive a quelle riportate nell'apposito successivo capitolo:
   a) DPI: addetto alla posa di fossa biologica prefabbricata;

Prescrizioni Organizzative:

Devono essere forniti al lavoratore adeguati dispositivi di protezione individuale: **a)** casco; **b)** guanti; **c)** occhiali protettivi; **d)** calzature di sicurezza con suola antisdrucciolo e imperforabile; **e)** occhiali o visiera di sicurezza; **f)** otoprotettori.

Rischi a cui è esposto il lavoratore:

a) Caduta di materiale dall'alto o a livello;

Attrezzi utilizzati dal lavoratore:

a) Attrezzi manuali;
b) Scala semplice;

Rischi generati dall'uso degli attrezzi:

Punture, tagli, abrasioni; Urti, colpi, impatti, compressioni; Caduta dall'alto.

Ispezione interna di collettore fognario (sottofase)

Attività di ispezione all'interno dei collettori eseguita mediante l'impiego di una squadra di operai qualificati dotati di completa attrezzatura in materia di sicurezza ed igiene del lavoro come previsto dalla normativa vigente.

Lavoratori impegnati:

1) Addetto all'ispezione interna di collettore fognario ;

Addetto alla verifica di intergrità strutturale di serbatoio: operai qualificati per lavori in ambienti sospetti di inquinamento o confinati, informati e formati sulle procedure di lavoro e di emergenza.

Misure Preventive e Protettive, aggiuntive a quelle riportate nell'apposito successivo capitolo:

a) DPI: addetto all'ispezione interna di collettore fognario;

Prescrizioni Organizzative:

Devono essere forniti al lavoratore adeguati dispositivi di protezione individuale: **a)** maschere con filtro o respiratori isolanti; **b)** casco; **c)** imbragatura di sicurezza; **d)** guanti di protezione; **e)** occhiali o maschere; **f)** calzature di sicurezza con suola antisdrucciolo e imperforabile; **g)** indumenti di protezione.

Rischi a cui è esposto il lavoratore:

a) Ambienti confinati;
b) Caduta dall'alto;
c) Biologico;

Attrezzi utilizzati dal lavoratore:

a) Scala semplice;
b) Argano su cavalletto trepiedi;

Rischi generati dall'uso degli attrezzi:

Caduta dall'alto; Urti, colpi, impatti, compressioni; Caduta di materiale dall'alto o a livello; Punture, tagli, abrasioni.

By-pass provvisorio di collettore fognario (sottofase)

Durante la fase lavorativa si prevede: istallazione di pompe di sollevamento autoaddescanti nei pozzetti di intercetazione e tubazioni di capacità adeguata a mantenere in esercizio la fognatura per tutta la durata dell'intervento, dismissione del by-pass. Il sistema di aspirazione deve essere doppio per sopperire all'eventuale avaria di una pompa.

Macchine utilizzate:

1) Autocarro con gru.

Rischi generati dall'uso delle macchine:

Cesoiamenti, stritolamenti; Elettrocuzione; Getti, schizzi; Inalazione polveri, fibre; Incendi, esplosioni; Investimento, ribaltamento; Urti, colpi, impatti, compressioni; Rumore per "Operatore autocarro"; Vibrazioni per "Operatore autocarro".

Lavoratori impegnati:

1) Addetto alla realizzazione di by-pass provvisorio di collettore fognario;

Addetto alla realizzazione di by-pass provvisorio di collettore fognario: operai qualificati per lavori in ambienti sospetti di inquinamento o confinati, informati e formati sulle procedure di lavoro e di emergenza.

Misure Preventive e Protettive, aggiuntive a quelle riportate nell'apposito successivo capitolo:

a) DPI: addetto alla realizzazione di by-pass provvisorio di collettore fognario;

Prescrizioni Organizzative:

Devono essere forniti al lavoratore adeguati dispositivi di protezione individuale: **a)** maschere con filtro o respiratori isolanti; **b)** casco; **c)** imbragatura di sicurezza; **d)** guanti di protezione; **e)** occhiali o maschere; **f)** calzature di sicurezza con suola antisdrucciolo e imperforabile; **g)** indumenti di protezione.

Rischi a cui è esposto il lavoratore:

a) Ambienti confinati;
b) Caduta dall'alto;
c) Biologico;

Attrezzi utilizzati dal lavoratore:

a) Scala semplice;

b) Argano su cavalletto trepiedi;
c) Gruppo elettrogeno;
d) Saldatrice polifusione;

Rischi generati dall'uso degli attrezzi:

Caduta dall'alto; Urti, colpi, impatti, compressioni; Caduta di materiale dall'alto o a livello; Punture, tagli, abrasioni; Elettrocuzione; Inalazione fumi, gas, vapori; Incendi, esplosioni; Cesoiamenti, stritolamenti.

Espurgo di collettore fognario (sottofase)

Durante la fase lavorativa si prevede: aspirazione dei fanghi, paleggio, trasporto orizzontale e tiro in alto dei materiali solidi, stoccaggio e smaltimento dei fanghi e materiali solidi.

Macchine utilizzate:

1) Autocarro per il trasporo di rifiuti pericolosi.

Rischi generati dall'uso delle macchine:

Cesoiamenti, stritolamenti; Getti, schizzi; Incendi, esplosioni; Investimento, ribaltamento; Scivolamenti, cadute a livello; Urti, colpi, impatti, compressioni; Biologico; Chimico; Rumore per "Operatore autocarro"; Vibrazioni per "Operatore autocarro".

Lavoratori impegnati:

1) Addetto all'espurgo di collettore fognario;

Addetto all'espurgo di collettore fognario: operai qualificati per lavori in ambienti sospetti di inquinamento o confinati, informati e formati sulle procedure di lavoro e di emergenza.

Misure Preventive e Protettive, aggiuntive a quelle riportate nell'apposito successivo capitolo:

a) DPI: addetto all'espurgo di collettore fognario;

Prescrizioni Organizzative:

Devono essere forniti al lavoratore adeguati dispositivi di protezione individuale: **a)** maschere con filtro o respiratori isolanti; **b)** casco; **c)** imbragatura di sicurezza; **d)** guanti di protezione; **e)** occhiali o maschere; **f)** calzature di sicurezza con suola antisdrucciolo e imperforabile; **g)** indumenti di protezione.

Rischi a cui è esposto il lavoratore:

a) Ambienti confinati;
b) Caduta dall'alto;
c) Biologico;
d) M.M.C. (sollevamento e trasporto);
e) M.M.C. (spinta e traino);

Attrezzi utilizzati dal lavoratore:

a) Scala semplice;
b) Argano su cavalletto trepiedi;

Rischi generati dall'uso degli attrezzi:

Caduta dall'alto; Urti, colpi, impatti, compressioni; Caduta di materiale dall'alto o a livello; Punture, tagli, abrasioni.

Risanamento di collettore fognario (sottofase)

Durante la fase lavorativa si prevede: lavaggio delle pareti e del fondo con asportazione dei materiali residui, asportazione di tutte le parti che mostrano segni di distacco, sabbiatura delle pareti e del fondo, ripresa dei ferri d'armatura eventualmente esposti e loro trattamento con appositi prodotti protettivi, individuazione e chiusura di eventuali infiltrazioni a mezzo di malte cementizie standard, riporto in spessore e riquadratura delle pareti e del fondo a mezzo apposite malte, applicazione di strato protettivo idoneo .

Lavoratori impegnati:

1) Addetto al risanamento di collettore fognario;

Addetto al risanamento di collettore fognario: operai qualificati per lavori in ambienti sospetti di inquinamento o confinati, informati e formati sulle procedure di lavoro e di emergenza.

Misure Preventive e Protettive, aggiuntive a quelle riportate nell'apposito successivo capitolo:

a) DPI: addetto al risanamento di collettore fognario;

Prescrizioni Organizzative:

Devono essere forniti al lavoratore adeguati dispositivi di protezione individuale: **a)** maschere con filtro o respiratori isolanti; **b)** casco; **c)** imbragatura di sicurezza; **d)** guanti di protezione; **e)** occhiali o maschere; **f)** calzature di sicurezza con suola antisdrucciolo e imperforabile; **g)** indumenti di protezione; **h)** otoprotettori.

Rischi a cui è esposto il lavoratore:

a) Ambienti confinati;
b) Caduta dall'alto;
c) Biologico;
d) M.M.C. (sollevamento e trasporto);
e) M.M.C. (spinta e traino);
f) Chimico;

g) Rumore;
h) Vibrazioni;

Attrezzi utilizzati dal lavoratore:

a) Scala semplice;
b) Argano su cavalletto trepiedi;
c) Sabbiatrice;
d) Gruppo elettrogeno;

Rischi generati dall'uso degli attrezzi:

Caduta dall'alto; Urti, colpi, impatti, compressioni; Caduta di materiale dall'alto o a livello; Punture, tagli, abrasioni; Elettrocuzione; Getti, schizzi; Inalazione polveri, fibre; Inalazione fumi, gas, vapori; Incendi, esplosioni.

Risanamento delle camerette e dei pozzetti di ispezione (sottofase)

Durante la fase lavorativa si prevede: lavaggio delle pareti e del fondo con asportazione dei materiali residui, asportazione di tutte le parti che mostrano segni di distacco, sabbiatura delle pareti e del fondo, ripresa dei ferri d'armatura eventualmente esposti e loro trattamento con appositi prodotti protettivi, individuazione e chiusura di eventuali infiltrazioni a mezzo di malte cementizie standard, riporto in spessore e riquadratura delle pareti e del fondo a mezzo apposite malte, applicazione di strato protettivo idoneo .

Lavoratori impegnati:

1) Addetto al risanamento delle camerette e dei pozzetti di ispezione;

Addetto al risanamento delle camerette e dei pozzetti di ispezione: operai qualificati per lavori in ambienti sospetti di inquinamento o confinati, informati e formati sulle procedure di lavoro e di emergenza.

Misure Preventive e Protettive, aggiuntive a quelle riportate nell'apposito successivo capitolo:

a) DPI: addetto al risanamento delle camerette e dei pozzetti di ispezione;

Prescrizioni Organizzative:

Devono essere forniti al lavoratore adeguati dispositivi di protezione individuale: **a)** maschere con filtro o respiratori isolanti; **b)** casco; **c)** imbragatura di sicurezza; **d)** guanti di protezione; **e)** occhiali o maschere; **f)** calzature di sicurezza con suola antisdrucciolo e imperforabile; **g)** indumenti di protezione; **h)** otoprotettori.

Rischi a cui è esposto il lavoratore:

a) Ambienti confinati;
b) Caduta dall'alto;
c) Biologico;
d) Chimico;
e) Rumore;
f) Vibrazioni;

Attrezzi utilizzati dal lavoratore:

a) Scala semplice;
b) Ponteggio metallico fisso;
c) Argano su cavalletto trepiedi;
d) Sabbiatrice;
e) Gruppo elettrogeno;

Rischi generati dall'uso degli attrezzi:

Caduta dall'alto; Urti, colpi, impatti, compressioni; Caduta di materiale dall'alto o a livello; Scivolamenti, cadute a livello; Punture, tagli, abrasioni; Elettrocuzione; Getti, schizzi; Inalazione polveri, fibre; Inalazione fumi, gas, vapori; Incendi, esplosioni.

Rinfianco con sabbia eseguito a macchina (sottofase)

Rinfianco con sabbia di tubazioni, pozzi o pozzetti eseguito a macchina con successiva compattazione del materiale con piastre vibranti.

Macchine utilizzate:

1) Escavatore mini.

Rischi generati dall'uso delle macchine:

Cesoiamenti, stritolamenti; Inalazione polveri, fibre; Incendi, esplosioni; Investimento, ribaltamento; Scivolamenti, cadute a livello; Vibrazioni per "Operatore escavatore"; Rumore per "Operatore escavatore".

Lavoratori impegnati:

1) Addetto al rinfianco con sabbia eseguito a macchina;

Addetto al rinfianco con sabbia di tubazioni, pozzi o pozzetti eseguito a macchina con successiva compattazione del materiale con piastre vibranti.

Misure Preventive e Protettive, aggiuntive a quelle riportate nell'apposito successivo capitolo:

a) DPI: addetto al rinfianco con sabbia eseguito a macchina;

Prescrizioni Organizzative:

Devono essere forniti al lavoratore adeguati dispositivi di protezione individuale: **a)** casco; **b)** guanti antivibrazioni; **c)** occhiali protettivi; **d)** calzature di sicurezza con suola antisdrucciolo e imperforabile; **e)** mascherina antipolvere; **f)**

otoprotettori.

Rischi a cui è esposto il lavoratore:

a) Rumore;
b) Scivolamenti, cadute a livello;
c) Seppellimento, sprofondamento;
d) Vibrazioni;

Attrezzi utilizzati dal lavoratore:

a) Attrezzi manuali;
b) Andatoie e Passerelle;
c) Compattatore a piatto vibrante;

Rischi generati dall'uso degli attrezzi:

Punture, tagli, abrasioni; Urti, colpi, impatti, compressioni; Caduta dall'alto; Caduta di materiale dall'alto o a livello; Inalazione fumi, gas, vapori; Incendi, esplosioni.

Rinfianco con sabbia eseguito a mano (sottofase)

Rinfianco con sabbia di tubazioni, pozzi o pozzetti eseguito a mano con successiva compattazione del materiale con piastre vibranti.

Macchine utilizzate:

1) Autocarro.

Rischi generati dall'uso delle macchine:

Cesoiamenti, stritolamenti; Getti, schizzi; Inalazione polveri, fibre; Incendi, esplosioni; Investimento, ribaltamento; Urti, colpi, impatti, compressioni; Rumore per "Operatore autocarro"; Vibrazioni per "Operatore autocarro".

Lavoratori impegnati:

1) Addetto al rinfianco con sabbia eseguito a mano;

Addetto al rinfianco con sabbia di tubazioni, pozzi o pozzetti eseguito a mano con successiva compattazione del materiale con piastre vibranti.

Misure Preventive e Protettive, aggiuntive a quelle riportate nell'apposito successivo capitolo:

a) DPI: addetto al rinfianco con sabbia eseguito a mano;

Prescrizioni Organizzative:

Devono essere forniti al lavoratore adeguati dispositivi di protezione individuale: **a)** casco; **b)** guanti antivibrazioni; **c)** occhiali protettivi; **d)** calzature di sicurezza con suola antisdrucciolo e imperforabile; **e)** mascherina antipolvere; **f)** otoprotettori.

Rischi a cui è esposto il lavoratore:

a) Rumore;
b) Scivolamenti, cadute a livello;
c) Seppellimento, sprofondamento;
d) Vibrazioni;

Attrezzi utilizzati dal lavoratore:

a) Attrezzi manuali;
b) Andatoie e Passerelle;
c) Compattatore a piatto vibrante;

Rischi generati dall'uso degli attrezzi:

Punture, tagli, abrasioni; Urti, colpi, impatti, compressioni; Caduta dall'alto; Caduta di materiale dall'alto o a livello; Inalazione fumi, gas, vapori; Incendi, esplosioni.

Posa di conduttura fognaria in materie plastiche (sottofase)

Posa di conduttura fognaria , con guarnizioni a profilo divergente, in scavo a sezione obbligata, precedentemente eseguito, previa sistemazione del letto di posa con attrezzi manuali e attrezzature meccaniche.

Macchine utilizzate:

1) Autocarro con gru.

Rischi generati dall'uso delle macchine:

Cesoiamenti, stritolamenti; Elettrocuzione; Getti, schizzi; Inalazione polveri, fibre; Incendi, esplosioni; Investimento, ribaltamento; Urti, colpi, impatti, compressioni; Rumore per "Operatore autocarro"; Vibrazioni per "Operatore autocarro".

Lavoratori impegnati:

1) Addetto alla posa di conduttura fognaria in ghisa;

Addetto alla posa di conduttura fognaria in ghisa, con guarnizioni a profilo divergente, in scavo a sezione obbligata, precedentemente eseguito, previa sistemazione del letto di posa con attrezzi manuali e attrezzature meccaniche.

Misure Preventive e Protettive, aggiuntive a quelle riportate nell'apposito successivo capitolo:

a) DPI: addetto alla posa di conduttura fognaria in ghisa;

Prescrizioni Organizzative:

Devono essere forniti al lavoratore adeguati dispositivi di protezione individuale: **a)** casco; **b)** guanti; **c)** occhiali protettivi; **d)** calzature di sicurezza; **e)** mascherina antipolvere.

Rischi a cui è esposto il lavoratore:

a) Caduta di materiale dall'alto o a livello;
b) Scivolamenti, cadute a livello;

Attrezzi utilizzati dal lavoratore:

a) Attrezzi manuali;
b) Scala semplice;

Rischi generati dall'uso degli attrezzi:

Punture, tagli, abrasioni; Urti, colpi, impatti, compressioni; Caduta dall'alto.

Posa di conduttura fognaria in vetroresina (sottofase)

Posa di conduttura fognaria in ghisa, con guarnizioni a profilo divergente, in scavo a sezione obbligata, precedentemente eseguito, previa sistemazione del letto di posa con attrezzi manuali e attrezzature meccaniche.

Macchine utilizzate:

1) Autocarro con gru.

Rischi generati dall'uso delle macchine:

Cesoiamenti, stritolamenti; Elettrocuzione; Getti, schizzi; Inalazione polveri, fibre; Incendi, esplosioni; Investimento, ribaltamento; Urti, colpi, impatti, compressioni; Rumore per "Operatore autocarro"; Vibrazioni per "Operatore autocarro".

Lavoratori impegnati:

1) Addetto alla posa di conduttura fognaria in ghisa;

Addetto alla posa di conduttura fognaria in ghisa, con guarnizioni a profilo divergente, in scavo a sezione obbligata, precedentemente eseguito, previa sistemazione del letto di posa con attrezzi manuali e attrezzature meccaniche.

Misure Preventive e Protettive, aggiuntive a quelle riportate nell'apposito successivo capitolo:

a) DPI: addetto alla posa di conduttura fognaria in ghisa;

Prescrizioni Organizzative:

Devono essere forniti al lavoratore adeguati dispositivi di protezione individuale: **a)** casco; **b)** guanti; **c)** occhiali protettivi; **d)** calzature di sicurezza; **e)** mascherina antipolvere.

Rischi a cui è esposto il lavoratore:

a) Caduta di materiale dall'alto o a livello;
b) Scivolamenti, cadute a livello;

Attrezzi utilizzati dal lavoratore:

a) Attrezzi manuali;
b) Scala semplice;

Rischi generati dall'uso degli attrezzi:

Punture, tagli, abrasioni; Urti, colpi, impatti, compressioni; Caduta dall'alto.

Posa di conduttura fognaria in ghisa (sottofase)

Posa di conduttura fognaria in ghisa, con guarnizioni a profilo divergente, in scavo a sezione obbligata, precedentemente eseguito, previa sistemazione del letto di posa con attrezzi manuali e attrezzature meccaniche.

Macchine utilizzate:

1) Autocarro con gru.

Rischi generati dall'uso delle macchine:

Cesoiamenti, stritolamenti; Elettrocuzione; Getti, schizzi; Inalazione polveri, fibre; Incendi, esplosioni; Investimento, ribaltamento; Urti, colpi, impatti, compressioni; Rumore per "Operatore autocarro"; Vibrazioni per "Operatore autocarro".

Lavoratori impegnati:

1) Addetto alla posa di conduttura fognaria in ghisa;

Addetto alla posa di conduttura fognaria in ghisa, con guarnizioni a profilo divergente, in scavo a sezione obbligata, precedentemente eseguito, previa sistemazione del letto di posa con attrezzi manuali e attrezzature meccaniche.

Misure Preventive e Protettive, aggiuntive a quelle riportate nell'apposito successivo capitolo:

a) DPI: addetto alla posa di conduttura fognaria in ghisa;

Prescrizioni Organizzative:

Devono essere forniti al lavoratore adeguati dispositivi di protezione individuale: **a)** casco; **b)** guanti; **c)** occhiali protettivi; **d)** calzature di sicurezza; **e)** mascherina antipolvere.

Rischi a cui è esposto il lavoratore:

a) Caduta di materiale dall'alto o a livello;

b) Scivolamenti, cadute a livello;

Attrezzi utilizzati dal lavoratore:

a) Attrezzi manuali;
b) Scala semplice;

Rischi generati dall'uso degli attrezzi:

Punture, tagli, abrasioni; Urti, colpi, impatti, compressioni; Caduta dall'alto.

Demolizione generale di strutture in c.a. eseguita con impiego di mezzi meccanici (sottofase)

Demolizione di strutture in c.a. eseguita con mezzi meccanici con o senza preventiva riduzione delle iperstatiche della struttura. Durante la fase lavorativa si prevede il trasporto del materiale di risulta, la cernita e l'accatastamento dei materiali eventualmente recuperabili.

Macchine utilizzate:

1) Autocarro;
2) Dumper;
3) Pala meccanica;
4) Escavatore con martello demolitore.

Rischi generati dall'uso delle macchine:

Cesoiamenti, stritolamenti; Getti, schizzi; Inalazione polveri, fibre; Incendi, esplosioni; Investimento, ribaltamento; Urti, colpi, impatti, compressioni; Rumore per "Operatore autocarro"; Vibrazioni per "Operatore autocarro"; Scivolamenti, cadute a livello; Caduta di materiale dall'alto o a livello; Elettrocuzione.

Lavoratori impegnati:

1) Addetto alla demolizione generale di strutture in c.a. eseguita con impiego di mezzi meccanici;

Addetto alla demolizione di strutture in c.a. eseguita con mezzi meccanici con o senza preventiva riduzione delle iperstatiche della struttura.

Misure Preventive e Protettive, aggiuntive a quelle riportate nell'apposito successivo capitolo:

a) DPI: addetto alla demolizione generale di strutture in c.a. eseguita con impiego di mezzi meccanici;

Prescrizioni Organizzative:

Devono essere forniti al lavoratore adeguati dispositivi di protezione individuale: **a)** guanti; **b)** casco; **c)** calzature di sicurezza con suola antiscivolo ed imperforabile; **d)** occhiali; **e)** otoprotettori.

Rischi a cui è esposto il lavoratore:

a) Seppellimento, sprofondamento;
b) Inalazione polveri, fibre;
c) Vibrazioni;
d) M.M.C. (sollevamento e trasporto);
e) Rumore;

Attrezzi utilizzati dal lavoratore:

a) Attrezzi manuali;
b) Centralina idraulica a motore;
c) Cesoie pneumatiche;
d) Compressore con motore endotermico;
e) Martello demolitore pneumatico;
f) Smerigliatrice angolare (flessibile);

Rischi generati dall'uso degli attrezzi:

Punture, tagli, abrasioni; Urti, colpi, impatti, compressioni; Cesoiamenti, stritolamenti; Inalazione fumi, gas, vapori; Scoppio; Incendi, esplosioni; Inalazione polveri, fibre; Scivolamenti, cadute a livello; Elettrocuzione.

Demolizione di strutture in c.a. (sottofase)

Demolizione di strutture in c.a.. Durante la fase lavorativa si prevede il trasporto del materiale di risulta, la cernita e l'accatastamento dei materiali eventualmente recuperabili.

Macchine utilizzate:

1) Autocarro.

Rischi generati dall'uso delle macchine:

Cesoiamenti, stritolamenti; Getti, schizzi; Inalazione polveri, fibre; Incendi, esplosioni; Investimento, ribaltamento; Urti, colpi, impatti, compressioni; Rumore per "Operatore autocarro"; Vibrazioni per "Operatore autocarro".

Lavoratori impegnati:

1) Addetto alla demolizione di strutture in c.a.;

Addetto alla demolizione di strutture in c.a.. Durante la fase lavorativa si prevede il trasporto del materiale di risulta, la cernita e l'accatastamento dei materiali eventualmente recuperabili.

Misure Preventive e Protettive, aggiuntive a quelle riportate nell'apposito successivo capitolo:

a) DPI: addetto alla demolizione di strutture in c.a.;

Prescrizioni Organizzative:

Devono essere forniti al lavoratore adeguati dispositivi di protezione individuale: **a)** guanti; **b)** casco; **c)** calzature di sicurezza con suola antiscivolo ed imperforabile; **d)** occhiali; **e)** otoprotettori.

Rischi a cui è esposto il lavoratore:

a) Seppellimento, sprofondamento;
b) Inalazione polveri, fibre;
c) Vibrazioni;
d) M.M.C. (sollevamento e trasporto);
e) Rumore;

Attrezzi utilizzati dal lavoratore:

a) Argano a bandiera;
b) Argano a cavalletto;
c) Attrezzi manuali;
d) Compressore con motore endotermico;
e) Martello demolitore pneumatico;
f) Smerigliatrice angolare (flessibile);

Rischi generati dall'uso degli attrezzi:

Caduta dall'alto; Caduta di materiale dall'alto o a livello; Punture, tagli, abrasioni; Urti, colpi, impatti, compressioni; Inalazione fumi, gas, vapori; Incendi, esplosioni; Scoppio; Inalazione polveri, fibre; Scivolamenti, cadute a livello; Elettrocuzione.

Demolizione generale di strutture in c.a. eseguita con impiego di mezzi meccanici (sottofase)

Demolizione di strutture in c.a. eseguita con mezzi meccanici con o senza preventiva riduzione delle iperstatiche della struttura. Durante la fase lavorativa si prevede il trasporto del materiale di risulta, la cernita e l'accatastamento dei materiali eventualmente recuperabili.

Macchine utilizzate:

1) Autocarro;
2) Dumper;
3) Pala meccanica;
4) Escavatore con martello demolitore.

Rischi generati dall'uso delle macchine:

Cesoiamenti, stritolamenti; Getti, schizzi; Inalazione polveri, fibre; Incendi, esplosioni; Investimento, ribaltamento; Urti, colpi, impatti, compressioni; Rumore per "Operatore autocarro"; Vibrazioni per "Operatore autocarro"; Scivolamenti, cadute a livello; Caduta di materiale dall'alto o a livello; Elettrocuzione.

Lavoratori impegnati:

1) Addetto alla demolizione generale di strutture in c.a. eseguita con impiego di mezzi meccanici;

Addetto alla demolizione di strutture in c.a. eseguita con mezzi meccanici con o senza preventiva riduzione delle iperstatiche della struttura.

Misure Preventive e Protettive, aggiuntive a quelle riportate nell'apposito successivo capitolo:

a) DPI: addetto alla demolizione generale di strutture in c.a. eseguita con impiego di mezzi meccanici;

Prescrizioni Organizzative:

Devono essere forniti al lavoratore adeguati dispositivi di protezione individuale: **a)** guanti; **b)** casco; **c)** calzature di sicurezza con suola antiscivolo ed imperforabile; **d)** occhiali; **e)** otoprotettori.

Rischi a cui è esposto il lavoratore:

a) Seppellimento, sprofondamento;
b) Inalazione polveri, fibre;
c) Vibrazioni;
d) M.M.C. (sollevamento e trasporto);
e) Rumore;

Attrezzi utilizzati dal lavoratore:

a) Attrezzi manuali;
b) Centralina idraulica a motore;
c) Cesoie pneumatiche;
d) Compressore con motore endotermico;
e) Martello demolitore pneumatico;
f) Smerigliatrice angolare (flessibile);

Rischi generati dall'uso degli attrezzi:

Punture, tagli, abrasioni; Urti, colpi, impatti, compressioni; Cesoiamenti, stritolamenti; Inalazione fumi, gas, vapori; Scoppio; Incendi, esplosioni; Inalazione polveri, fibre; Scivolamenti, cadute a livello; Elettrocuzione.

Rinterro di scavo (sottofase)

Rinterro e compattazione di scavi precedentemente eseguiti, a mano e/o con l'ausilio di mezzi meccanici.

Macchine utilizzate:

1) Escavatore mini.

Rischi generati dall'uso delle macchine:

Cesoiamenti, stritolamenti; Inalazione polveri, fibre; Incendi, esplosioni; Investimento, ribaltamento; Scivolamenti, cadute a livello; Vibrazioni per "Operatore escavatore"; Rumore per "Operatore escavatore".

Lavoratori impegnati:

1) Addetto al rinterro di scavo;

Addetto al rinterro e compattazione di scavi precedentemente eseguiti, a mano e/o con l'ausilio di mezzi meccanici.

Misure Preventive e Protettive, aggiuntive a quelle riportate nell'apposito successivo capitolo:

a) DPI: addetto al rinterro di scavo;

Prescrizioni Organizzative:

Devono essere forniti al lavoratore adeguati dispositivi di protezione individuale: **a)** casco; **b)** guanti; **c)** occhiali protettivi; **d)** calzature di sicurezza con suola antisdrucciolo e imperforabile; **e)** mascherina antipolvere; **f)** otoprotettori.

Rischi a cui è esposto il lavoratore:

a) Scivolamenti, cadute a livello;
b) Seppellimento, sprofondamento;

Attrezzi utilizzati dal lavoratore:

a) Attrezzi manuali;
b) Andatoie e Passerelle;

Rischi generati dall'uso degli attrezzi:

Punture, tagli, abrasioni; Urti, colpi, impatti, compressioni; Caduta dall'alto; Caduta di materiale dall'alto o a livello.

Formazione di fondazione stradale (sottofase)

Formazione per strati di fondazione stradale con pietrame calcareo informe e massicciata di pietrisco, compattazione eseguita con mezzi meccanici.

Macchine utilizzate:

1) Piastra Compattatrice.

Rischi generati dall'uso delle macchine:

Cesoiamenti, stritolamenti; Inalazione fumi, gas, vapori; Inalazione polveri, fibre; Incendi, esplosioni; Rumore per "Operatore Piastra compattatrice"; Vibrazioni per "Operatore piastra compattatrice".

Lavoratori impegnati:

1) Addetto alla formazione di fondazione stradale;

Addetto alla formazione per strati di fondazione stradale con pietrame calcareo informe e massicciata di pietrisco, compattazione eseguita con mezzi meccanici.

Misure Preventive e Protettive, aggiuntive a quelle riportate nell'apposito successivo capitolo:

a) DPI: addetto alla formazione di fondazione stradale;

Prescrizioni Organizzative:

Devono essere forniti al lavoratore adeguati dispositivi di protezione individuale: **a)** casco; **b)** calzature di sicurezza; **c)** occhiali; **d)** guanti; **e)** maschera per la protezione delle vie respiratorie; **f)** otoprotettori; **g)** indumenti protettivi; **h)** indumenti ad alta visibilità.

Rischi a cui è esposto il lavoratore:

a) Investimento, ribaltamento;
b) Rumore;

Attrezzi utilizzati dal lavoratore:

a) Attrezzi manuali;

Rischi generati dall'uso degli attrezzi:

Punture, tagli, abrasioni; Urti, colpi, impatti, compressioni.

Formazione di rilevato stradale (sottofase)

Formazione per strati di rilevato stradale con materiale proveniente da cave, preparazione del piano di posa, compattazione eseguita con mezzi meccanici.

Macchine utilizzate:
1) Pala meccanica;
2) Rullo compressore.

Rischi generati dall'uso delle macchine:
Cesoiamenti, stritolamenti; Inalazione polveri, fibre; Incendi, esplosioni; Investimento, ribaltamento; Scivolamenti, cadute a livello; Rumore per "Operatore pala meccanica"; Vibrazioni per "Operatore pala meccanica"; Inalazione fumi, gas, vapori.

Lavoratori impegnati:
1) Addetto alla formazione di rilevato stradale;
Addetto alla formazione per strati di rilevato stradale con materiale proveniente da cave, preparazione del piano di posa, compattazione eseguita con mezzi meccanici.

Misure Preventive e Protettive, aggiuntive a quelle riportate nell'apposito successivo capitolo:
a) DPI: addetto alla formazione di rilevato stradale;

Prescrizioni Organizzative:

Devono essere forniti al lavoratore adeguati dispositivi di protezione individuale: **a)** casco; **b)** calzature di sicurezza; **c)** occhiali; **d)** guanti; **e)** maschera per la protezione delle vie respiratorie; **f)** otoprotettori; **g)** indumenti protettivi; **h)** indumenti ad alta visibilità.

Rischi a cui è esposto il lavoratore:
a) Investimento, ribaltamento;

Attrezzi utilizzati dal lavoratore:
a) Attrezzi manuali;

Rischi generati dall'uso degli attrezzi:
Punture, tagli, abrasioni; Urti, colpi, impatti, compressioni.

Formazione di manto di usura e collegamento (sottofase)

Formazione di manto stradale in conglomerato bituminoso mediante esecuzione di strato/i di collegamento e strato di usura, stesi e compattati con mezzi meccanici.

Macchine utilizzate:
1) Rullo compressore;
2) Finitrice.

Rischi generati dall'uso delle macchine:
Cesoiamenti, stritolamenti; Inalazione fumi, gas, vapori; Inalazione polveri, fibre; Incendi, esplosioni; Investimento, ribaltamento; Rumore per "Operatore rullo compressore"; Vibrazioni per "Operatore rullo compressore"; Scivolamenti, cadute a livello.

Lavoratori impegnati:
1) Addetto alla formazione di manto di usura e collegamento;
Addetto alla formazione di manto stradale in conglomerato bituminoso mediante esecuzione di strato/i di collegamento e strato di usura, stesi e compattiti con mezzi meccanici.

Misure Preventive e Protettive, aggiuntive a quelle riportate nell'apposito successivo capitolo:
a) DPI: addetto alla formazione di manto di usura e collegamento;

Prescrizioni Organizzative:

Devono essere forniti al lavoratore adeguati dispositivi di protezione individuale: **a)** casco; **b)** calzature di sicurezza; **c)** occhiali; **d)** guanti; **e)** maschera per la protezione delle vie respiratorie; **f)** otoprotettori; **g)** indumenti protettivi; **h)** indumenti ad alta visibilità.

Rischi a cui è esposto il lavoratore:
a) Investimento, ribaltamento;
b) Ustioni;
c) Cancerogeno e mutageno;

Attrezzi utilizzati dal lavoratore:
a) Attrezzi manuali;

Rischi generati dall'uso degli attrezzi:
Punture, tagli, abrasioni; Urti, colpi, impatti, compressioni.

Smobilizzo del cantiere (sottofase)

Smobilizzo del cantiere realizzato attraverso lo smontaggio delle postazioni di lavoro fisse, di tutti gli impianti di cantiere, delle opere provvisionali e di protezione e della recinzione posta in opera all'insediamento del cantiere stesso.

Macchine utilizzate:
1) Autocarro con gru.

Rischi generati dall'uso delle macchine:
Cesoiamenti, stritolamenti; Elettrocuzione; Getti, schizzi; Inalazione polveri, fibre; Incendi, esplosioni; Investimento, ribaltamento; Urti, colpi, impatti, compressioni; Rumore per "Operatore autocarro"; Vibrazioni per "Operatore autocarro".

Lavoratori impegnati:
1) Addetto allo smobilizzo del cantiere;
Addetto allo smobilizzo del cantiere realizzato attraverso lo smontaggio delle postazioni di lavoro fisse, di tutti gli impianti di cantiere, delle opere provvisionali e di protezione e della recinzione posta in opera all'insediamento del cantiere stesso.
Misure Preventive e Protettive, aggiuntive a quelle riportate nell'apposito successivo capitolo:
a) DPI: addetto allo smobilizzo del cantiere;

Prescrizioni Organizzative:

Devono essere forniti ai lavoratori adeguati dispositivi di protezione individuale: **a)** casco; **b)** guanti; **c)** calzature di sicurezza con suola antisdrucciolo e imperforabile; **d)** occhiali di sicurezza.

Rischi a cui è esposto il lavoratore:
a) Caduta di materiale dall'alto o a livello;
Attrezzi utilizzati dal lavoratore:
a) Attrezzi manuali;
b) Scala doppia;
c) Scala semplice;
d) Smerigliatrice angolare (flessibile);
e) Trapano elettrico;
Rischi generati dall'uso degli attrezzi:
Punture, tagli, abrasioni; Urti, colpi, impatti, compressioni; Caduta dall'alto; Cesoiamenti, stritolamenti; Elettrocuzione; Inalazione polveri, fibre.

Pavimentazione in Basolato (sottofase)

Rimozione di pavimentazione in basoli (sottofase)

Rimozione di pavimentazione in basoli. Durante la fase lavorativa si prevede il trasporto del materiale di risulta, la cernita e l'accatastamento dei materiali eventualmente recuperabili.

Macchine utilizzate:
1) Autocarro.
Rischi generati dall'uso delle macchine:
Cesoiamenti, stritolamenti; Getti, schizzi; Inalazione polveri, fibre; Incendi, esplosioni; Investimento, ribaltamento; Urti, colpi, impatti, compressioni; Rumore per "Operatore autocarro"; Vibrazioni per "Operatore autocarro".

Lavoratori impegnati:
1) Addetto alla rimozione di pavimenti esterni;
Addetto alla rimozione di pavimenti esterni. Durante la fase lavorativa si prevede il trasporto del materiale di risulta, la cernita e l'accatastamento dei materiali eventualmente recuperabili.
Misure Preventive e Protettive, aggiuntive a quelle riportate nell'apposito successivo capitolo:
a) DPI: addetto alla rimozione di pavimenti esterni;

Prescrizioni Organizzative:

Devono essere forniti al lavoratore adeguati dispositivi di protezione individuale: **a)** guanti; **b)** casco; **c)** calzature di sicurezza con suola antiscivolo ed imperforabile; **d)** occhiali; **e)** otoprotettori.

Rischi a cui è esposto il lavoratore:
a) Caduta di materiale dall'alto o a livello;
b) Vibrazioni;
c) M.M.C. (sollevamento e trasporto);
d) Rumore;
Attrezzi utilizzati dal lavoratore:
a) Attrezzi manuali;
b) Martello demolitore elettrico;
Rischi generati dall'uso degli attrezzi:
Punture, tagli, abrasioni; Urti, colpi, impatti, compressioni; Elettrocuzione; Inalazione polveri, fibre.

Demolizione fondazione stradale (sottofase)

Demolizione di fondazione stradale. Durante la fase lavorativa si prevede il trasporto del materiale di risulta, la cernita e l'accatastamento dei materiali eventualmente recuperabili.

Macchine utilizzate:
1) Autocarro;
2) Dumper;
3) Pala meccanica.

Rischi generati dall'uso delle macchine:
Cesoiamenti, stritolamenti; Getti, schizzi; Inalazione polveri, fibre; Incendi, esplosioni; Investimento, ribaltamento; Urti, colpi, impatti, compressioni; Rumore per "Operatore autocarro"; Vibrazioni per "Operatore autocarro"; Scivolamenti, cadute a livello.

Lavoratori impegnati:
1) Addetto alla demolizione di fondazione stradale;
Addetto alla demolizione generale di tompagnature. Durante la fase lavorativa si prevede il trasporto del materiale di risulta, la cernita e l'accatastamento dei materiali eventualmente recuperabili.

Misure Preventive e Protettive, aggiuntive a quelle riportate nell'apposito successivo capitolo:
a) DPI: addetto alla demolizione generale di tompagnature;

Prescrizioni Organizzative:

Devono essere forniti al lavoratore adeguati dispositivi di protezione individuale: **a)** guanti; **b)** casco; **c)** calzature di sicurezza con suola antiscivolo ed imperforabile; **d)** occhiali; **e)** otoprotettori.

Rischi a cui è esposto il lavoratore:
a) Caduta dall'alto;
b) Inalazione polveri, fibre;
c) Vibrazioni;
d) M.M.C. (sollevamento e trasporto);
e) Rumore;

Attrezzi utilizzati dal lavoratore:
a) Argano a bandiera;
b) Argano a cavalletto;
c) Attrezzi manuali;
d) Martello demolitore elettrico;
e) Ponteggio metallico fisso;
f) Scala semplice;

Rischi generati dall'uso degli attrezzi:
Caduta dall'alto; Caduta di materiale dall'alto o a livello; Punture, tagli, abrasioni; Urti, colpi, impatti, compressioni; Elettrocuzione; Inalazione polveri, fibre; Scivolamenti, cadute a livello.

Cordoli, zanelle e opere d'arte (sottofase)

Posa in opera si cordoli e zanelle stradali prefabbricati.

Macchine utilizzate:
1) Dumper.

Rischi generati dall'uso delle macchine:
Cesoiamenti, stritolamenti; Inalazione polveri, fibre; Incendi, esplosioni; Investimento, ribaltamento; Rumore per "Operatore dumper"; Vibrazioni per "Operatore dumper".

Lavoratori impegnati:
1) Addetto alla posa cordoli, zanelle e opere d'arte;
Addettto alla posa in opera si cordoli e zanelle stradali prefabbricati.

Misure Preventive e Protettive, aggiuntive a quelle riportate nell'apposito successivo capitolo:
a) DPI: addetto alla posa cordoli, zanelle e opere d'arte;

Prescrizioni Organizzative:

Devono essere forniti al lavoratore adeguati dispositivi di protezione individuale: **a)** casco; **b)** calzature di sicurezza; **c)** occhiali; **d)** guanti; **e)** maschera per la protezione delle vie respiratorie; **f)** otoprotettori; **g)** indumenti protettivi; **h)** indumenti ad alta visibilità.

Rischi a cui è esposto il lavoratore:
a) Investimento, ribaltamento;
b) Rumore;
c) M.M.C. (sollevamento e trasporto);

Attrezzi utilizzati dal lavoratore:
a) Attrezzi manuali;

Rischi generati dall'uso degli attrezzi:
Punture, tagli, abrasioni; Urti, colpi, impatti, compressioni.

Allestimento di servizi sanitari del cantiere (sottofase)

Allestimento di servizi sanitari costituiti dai locali necessari all'attività di primo soccorso in cantiere.

Macchine utilizzate:

1) Autocarro con gru.

Rischi generati dall'uso delle macchine:

Cesoiamenti, stritolamenti; Elettrocuzione; Getti, schizzi; Inalazione polveri, fibre; Incendi, esplosioni; Investimento, ribaltamento; Urti, colpi, impatti, compressioni; Rumore per "Operatore autocarro"; Vibrazioni per "Operatore autocarro".

Lavoratori impegnati:

1) Addetto all'allestimento di servizi sanitari del cantiere;

Addetto all'allestimento di servizi sanitari costituiti dai locali necessari all'attività di primo soccorso in cantiere.

Misure Preventive e Protettive, aggiuntive a quelle riportate nell'apposito successivo capitolo:

a) DPI: addetto all'allestimento di servizi sanitari del cantiere;

Prescrizioni Organizzative:

Devono essere forniti ai lavoratori adeguati dispositivi di protezione individuale: **a)** casco; **b)** guanti; **c)** calzature di sicurezza con suola antisdrucciolo e imperforabile; **d)** occhiali di sicurezza.

Rischi a cui è esposto il lavoratore:

a) Caduta di materiale dall'alto o a livello;

Attrezzi utilizzati dal lavoratore:

a) Attrezzi manuali;
b) Scala semplice;
c) Sega circolare;
d) Smerigliatrice angolare (flessibile);
e) Trapano elettrico;

Rischi generati dall'uso degli attrezzi:

Punture, tagli, abrasioni; Urti, colpi, impatti, compressioni; Caduta dall'alto; Elettrocuzione; Inalazione polveri, fibre; Scivolamenti, cadute a livello.

Allestimento di cantiere temporaneo su strada (sottofase)

Allestimento di un cantiere temporaneo lungo una strada carrabile.

Macchine utilizzate:

1) Autocarro con gru.

Rischi generati dall'uso delle macchine:

Cesoiamenti, stritolamenti; Elettrocuzione; Getti, schizzi; Inalazione polveri, fibre; Incendi, esplosioni; Investimento, ribaltamento; Urti, colpi, impatti, compressioni; Rumore per "Operatore autocarro"; Vibrazioni per "Operatore autocarro".

Lavoratori impegnati:

1) Addetto all'allestimento di cantiere temporaneo su strada;

Addetto all'allestimento di un cantiere temporaneo lungo una strada carrabile senza interruzione del servizio.

Misure Preventive e Protettive, aggiuntive a quelle riportate nell'apposito successivo capitolo:

a) DPI: addetto all'allestimento di cantiere temporaneo su strada;

Prescrizioni Organizzative:

Devono essere forniti al lavoratore adeguati dispositivi di protezione individuale: **a)** casco; **b)** guanti; **c)** occhiali a tenuta; **d)** mascherina antipolvere; **e)** indumenti ad alta visibilità; **f)** calzature di sicurezza con suola imperforabile.

Rischi a cui è esposto il lavoratore:

a) Investimento, ribaltamento;
b) Rumore;

Attrezzi utilizzati dal lavoratore:

a) Attrezzi manuali;
b) Scala semplice;
c) Sega circolare;
d) Smerigliatrice angolare (flessibile);
e) Trapano elettrico;

Rischi generati dall'uso degli attrezzi:

Punture, tagli, abrasioni; Urti, colpi, impatti, compressioni; Caduta dall'alto; Movimentazione manuale dei carichi; Elettrocuzione; Inalazione polveri, fibre; Scivolamenti, cadute a livello; Ustioni.

Tracciamento dell'asse di scavo (sottofase)

Il tracciamento dell'asse di scavo avviene tracciando sul terreno una serie di punti fissi di direzione, che si trovavano esattamente sulla direttrice di avanzamento.

Lavoratori impegnati:

1) Addetto al tracciamento dell'asse di scavo;

Addetto al tracciamento dell'asse di scavo. Il tracciamento dell'asse di scavo avviene tracciando sul terreno una serie di punti fissi di direzione, che si trovavano esattamente sulla direttrice di avanzamento.

Misure Preventive e Protettive, aggiuntive a quelle riportate nell'apposito successivo capitolo:

a) DPI: addetto al tracciamento dell'asse di scavo;

Prescrizioni Organizzative:

Devono essere forniti al lavoratore adeguati dispositivi di protezione individuale: **a)** casco; **b)** guanti; **c)** occhiali protettivi; **d)** calzature di sicurezza con suola antisdrucciolo e imperforabile; **e)** mascherina antipolvere; **f)** otoprotettori.

Rischi a cui è esposto il lavoratore:

a) Scivolamenti, cadute a livello;

Attrezzi utilizzati dal lavoratore:

a) Attrezzi manuali;

Rischi generati dall'uso degli attrezzi:

Punture, tagli, abrasioni; Urti, colpi, impatti, compressioni.

Scavo a sezione obbligata (sottofase)

Scavi a sezione obbligata, eseguiti a cielo aperto o all'interno di edifici con mezzi meccanici.

Macchine utilizzate:

1) Escavatore.

Rischi generati dall'uso delle macchine:

Cesoiamenti, stritolamenti; Elettrocuzione; Inalazione polveri, fibre; Incendi, esplosioni; Investimento, ribaltamento; Scivolamenti, cadute a livello; Vibrazioni per "Operatore escavatore"; Rumore per "Operatore escavatore".

Lavoratori impegnati:

1) Addetto allo scavo a sezione obbligata;

Addetto alla esecuzione di scavi a sezione obbligata, eseguiti a cielo aperto o all'interno di edifici con mezzi meccanici.

Misure Preventive e Protettive, aggiuntive a quelle riportate nell'apposito successivo capitolo:

a) DPI: addetto allo scavo a sezione obbligata;

Prescrizioni Organizzative:

Devono essere forniti al lavoratore adeguati dispositivi di protezione individuale: **a)** casco; **b)** guanti; **c)** occhiali protettivi; **d)** calzature di sicurezza con suola antisdrucciolo e imperforabile; **e)** mascherina antipolvere; **f)** otoprotettori.

Rischi a cui è esposto il lavoratore:

a) Scivolamenti, cadute a livello;
b) Seppellimento, sprofondamento;

Attrezzi utilizzati dal lavoratore:

a) Attrezzi manuali;
b) Andatoie e Passerelle;
c) Scala semplice;

Rischi generati dall'uso degli attrezzi:

Punture, tagli, abrasioni; Urti, colpi, impatti, compressioni; Caduta dall'alto; Caduta di materiale dall'alto o a livello.

Scavo eseguito a mano (sottofase)

Scavi eseguiti a mano a cielo aperto o all'interno di edifici.

Macchine utilizzate:

1) Dumper.

Rischi generati dall'uso delle macchine:

Cesoiamenti, stritolamenti; Inalazione polveri, fibre; Incendi, esplosioni; Investimento, ribaltamento; Rumore per "Operatore dumper"; Vibrazioni per "Operatore dumper".

Lavoratori impegnati:

1) Addetto allo scavo eseguito a mano;

Addetto all'esecuzione di scavi eseguiti a mano a cielo aperto o all'interno di edifici.

Misure Preventive e Protettive, aggiuntive a quelle riportate nell'apposito successivo capitolo:

a) DPI: addetto allo scavo eseguito a mano;

Prescrizioni Organizzative:

Devono essere forniti al lavoratore adeguati dispositivi di protezione individuale: **a)** casco; **b)** guanti; **c)** occhiali protettivi; **d)** calzature di sicurezza con suola antisdrucciolo e imperforabile; **e)** mascherina antipolvere; **f)** otoprotettori.

Rischi a cui è esposto il lavoratore:
a) Seppellimento, sprofondamento;
b) Scivolamenti, cadute a livello;
c) M.M.C. (sollevamento e trasporto);

Attrezzi utilizzati dal lavoratore:
a) Attrezzi manuali;
b) Andatoie e Passerelle;
c) Scala semplice;

Rischi generati dall'uso degli attrezzi:
Punture, tagli, abrasioni; Urti, colpi, impatti, compressioni; Caduta dall'alto; Caduta di materiale dall'alto o a livello.

Scavo eseguito a mano in profondità (sottofase)

Scavo a sezione obbligata eseguito a mano in profondità.

Macchine utilizzate:
1) Dumper.

Rischi generati dall'uso delle macchine:
Cesoiamenti, stritolamenti; Inalazione polveri, fibre; Incendi, esplosioni; Investimento, ribaltamento; Rumore per "Operatore dumper"; Vibrazioni per "Operatore dumper".

Lavoratori impegnati:
1) Addetto allo scavo eseguito a mano in profondità;
Addetto allo scavo a sezione obbligata eseguito a mano in profondità.

Misure Preventive e Protettive, aggiuntive a quelle riportate nell'apposito successivo capitolo:
a) DPI: addetto allo scavo eseguito a mano in profondità;

Prescrizioni Organizzative:

Devono essere forniti al lavoratore adeguati dispositivi di protezione individuale: **a)** casco; **b)** guanti; **c)** occhiali protettivi; **d)** calzature di sicurezza con suola antisdrucciolo e imperforabile; **e)** mascherina antipolvere; **f)** otoprotettori.

Rischi a cui è esposto il lavoratore:
a) M.M.C. (sollevamento e trasporto);
b) Seppellimento, sprofondamento;
c) Scivolamenti, cadute a livello;

Attrezzi utilizzati dal lavoratore:
a) Attrezzi manuali;
b) Andatoie e Passerelle;
c) Argano a cavalletto;
d) Scala semplice;

Rischi generati dall'uso degli attrezzi:
Punture, tagli, abrasioni; Urti, colpi, impatti, compressioni; Caduta dall'alto; Caduta di materiale dall'alto o a livello.

Scavo eseguito con martello demolitore (sottofase)

Scavo a sezione obbligata eseguito con martello demolitore in superficie.

Lavoratori impegnati:
1) Addetto allo scavo eseguito con martello demolitore;
Addetto allo scavo a sezione obbligata eseguito con martello demolitore in superficie.

Misure Preventive e Protettive, aggiuntive a quelle riportate nell'apposito successivo capitolo:
a) DPI: addetto allo scavo eseguito con martello demolitore;

Prescrizioni Organizzative:

Devono essere forniti al lavoratore adeguati dispositivi di protezione individuale: **a)** casco; **b)** guanti; **c)** occhiali protettivi; **d)** calzature di sicurezza con suola antisdrucciolo e imperforabile; **e)** mascherina antipolvere; **f)** otoprotettori.

Rischi a cui è esposto il lavoratore:
a) M.M.C. (sollevamento e trasporto);
b) Rumore;
c) Scivolamenti, cadute a livello;

Attrezzi utilizzati dal lavoratore:

a) Attrezzi manuali;
b) Andatoie e Passerelle;
c) Compressore con motore endotermico;
d) Martello demolitore pneumatico;

Rischi generati dall'uso degli attrezzi:

Punture, tagli, abrasioni; Urti, colpi, impatti, compressioni; Caduta dall'alto; Caduta di materiale dall'alto o a livello; Inalazione fumi, gas, vapori; Incendi, esplosioni; Scoppio; Inalazione polveri, fibre; Scivolamenti, cadute a livello.

Scavo a sezione ristretta (sottofase)

Scavi a sezione ristretta, eseguiti a cielo aperto o all'interno di edifici con mezzi meccanici.

Macchine utilizzate:

1) Autocarro;
2) Escavatore;
3) Pala meccanica.

Rischi generati dall'uso delle macchine:

Cesoiamenti, stritolamenti; Getti, schizzi; Inalazione polveri, fibre; Incendi, esplosioni; Investimento, ribaltamento; Urti, colpi, impatti, compressioni; Rumore per "Operatore autocarro"; Vibrazioni per "Operatore autocarro"; Elettrocuzione; Scivolamenti, cadute a livello.

Lavoratori impegnati:

1) Addetto allo scavo a sezione ristretta;

Addetto all'esecuzione di scavi a sezione ristretta, eseguiti a cielo aperto o all'interno di edifici con mezzi meccanici.

Misure Preventive e Protettive, aggiuntive a quelle riportate nell'apposito successivo capitolo:

a) DPI: addetto allo scavo a sezione ristretta;

Prescrizioni Organizzative:

Devono essere forniti al lavoratore adeguati dispositivi di protezione individuale: **a)** casco; **b)** guanti; **c)** occhiali protettivi; **d)** calzature di sicurezza con suola antisdrucciolo e imperforabile; **e)** mascherina antipolvere; **f)** otoprotettori.

Rischi a cui è esposto il lavoratore:

a) Seppellimento, sprofondamento;
b) Scivolamenti, cadute a livello;

Attrezzi utilizzati dal lavoratore:

a) Attrezzi manuali;
b) Andatoie e Passerelle;
c) Scala semplice;

Rischi generati dall'uso degli attrezzi:

Punture, tagli, abrasioni; Urti, colpi, impatti, compressioni; Caduta dall'alto; Caduta di materiale dall'alto o a livello.

Drenaggio del terreno di scavo (sottofase)

L'attività consiste nel: verificare le condizioni del terreno prima e durante lo scavo, effettuare correttamente tutte le connessioni delle aste filtranti con le tubazioni di raccordo al fine di garantire l'uniformità del prosciugamento e scaricare, infine, le acque del prosciugamento in aree autorizzate precedentemente individuate al di fuori di quelle di lavoro.

Lavoratori impegnati:

1) Addetto al drenaggio dello scavo;

Addetto alla realizzazione del drenaggio dello scavo con utilizzo di aste filtranti da connettere con le tubazioni di raccordo al fine di garantire l'uniformità del prosciugamento e scaricare le acque del prosciugamento in aree autorizzate.

Misure Preventive e Protettive, aggiuntive a quelle riportate nell'apposito successivo capitolo:

a) DPI: addetto al drenaggio dello scavo;

Prescrizioni Organizzative:

Devono essere forniti, al lavoratore, adeguati dispositivi di protezione individuale: **a)** casco; **b)** guanti; **c)** occhiali protettivi; **d)** calzature di sicurezza con suola antisdrucciolo e imperforabile e puntale d'acciaio; **e)** otoprotettori.

Rischi a cui è esposto il lavoratore:

a) Seppellimento, sprofondamento;
b) Scivolamenti, cadute a livello;
c) M.M.C. (sollevamento e trasporto);

Attrezzi utilizzati dal lavoratore:

a) Attrezzi manuali;
b) Scala semplice;

Rischi generati dall'uso degli attrezzi:

Punture, tagli, abrasioni; Urti, colpi, impatti, compressioni; Caduta dall'alto.

Protezione delle pareti di scavo (sottofase)

Protezione delle pareti di scavo mediante carpenteria in legno.

Lavoratori impegnati:

1) Addetto alla protezione delle pareti di scavo;
   Addetto alla protezione delle pareti di scavo mediante carpenteria in legno.
   Misure Preventive e Protettive, aggiuntive a quelle riportate nell'apposito successivo capitolo:
   a) DPI: addetto alla protezione delle pareti di scavo;

Prescrizioni Organizzative:

Devono essere forniti al lavoratore adeguati dispositivi di protezione individuale: **a)** guanti; **b)** casco; **c)** stivali di sicurezza; **d)** cinture di sicurezza; **e)** indumenti protettivi (tute).

Rischi a cui è esposto il lavoratore:

a) Scivolamenti, cadute a livello;
b) Rumore;

Attrezzi utilizzati dal lavoratore:

a) Andatoie e Passerelle;
b) Attrezzi manuali;
c) Scala semplice;
d) Sega circolare;

Rischi generati dall'uso degli attrezzi:

Caduta dall'alto; Caduta di materiale dall'alto o a livello; Punture, tagli, abrasioni; Urti, colpi, impatti, compressioni; Elettrocuzione; Inalazione polveri, fibre; Scivolamenti, cadute a livello.

Getto in calcestruzzo per opere non strutturali (sottofase)

Esecuzione di getti in calcestruzzo per la realizzazione di opere non strutturali.

Lavoratori impegnati:

1) Addetto al getto in calcestruzzo per opere non strutturali;
   Addetto all'esecuzione di getti in calcestruzzo per la realizzazione di opere non strutturali.
   Misure Preventive e Protettive, aggiuntive a quelle riportate nell'apposito successivo capitolo:
   a) DPI: addetto al getto in calcestruzzo per opere non strutturali;

Prescrizioni Organizzative:

Devono essere forniti al lavoratore adeguati dispositivi di protezione individuale: **a)** guanti; **b)** casco; **c)** stivali di sicurezza; **d)** cinture di sicurezza; **e)** indumenti protettivi (tute).

Rischi a cui è esposto il lavoratore:

a) M.M.C. (sollevamento e trasporto);
b) Chimico;
c) Rumore;

Attrezzi utilizzati dal lavoratore:

a) Andatoie e Passerelle;
b) Attrezzi manuali;
c) Betoniera a bicchiere;

Rischi generati dall'uso degli attrezzi:

Caduta dall'alto; Caduta di materiale dall'alto o a livello; Punture, tagli, abrasioni; Urti, colpi, impatti, compressioni; Cesoiamenti, stritolamenti; Elettrocuzione; Getti, schizzi; Inalazione polveri, fibre.

Posa di pozzetto di ispezione (sottofase)

Posa e messa in esercizio di pozzetto di ispezione compreso il collegamento idraulico per l'adduzione e l'allontanamento delle acque fino al pozzetto di deviazione.

Macchine utilizzate:

1) Autocarro con gru.

Rischi generati dall'uso delle macchine:

Cesoiamenti, stritolamenti; Elettrocuzione; Getti, schizzi; Inalazione polveri, fibre; Incendi, esplosioni; Investimento, ribaltamento; Urti, colpi, impatti, compressioni; Rumore per "Operatore autocarro"; Vibrazioni per "Operatore autocarro".

Lavoratori impegnati:

1) Addetto alla posa di pozzetti prefabbricati;
   Posa e messa in esercizio di vasca settica interrata di tipo Imhoff, compreso il collegamento idraulico per l'adduzione e l'allontanamento delle acque fino al pozzetto di deviazione.
   Misure Preventive e Protettive, aggiuntive a quelle riportate nell'apposito successivo capitolo:
   a) DPI: addetto alla posa di fossa biologica prefabbricata;

Prescrizioni Organizzative:

Devono essere forniti al lavoratore adeguati dispositivi di protezione individuale: **a)** casco; **b)** guanti; **c)** occhiali protettivi; **d)** calzature di sicurezza con suola antisdrucciolo e imperforabile; **e)** occhiali o visiera di sicurezza; **f)** otoprotettori.

Rischi a cui è esposto il lavoratore:

a) Caduta di materiale dall'alto o a livello;

Attrezzi utilizzati dal lavoratore:

a) Attrezzi manuali;
b) Scala semplice;

Rischi generati dall'uso degli attrezzi:

Punture, tagli, abrasioni; Urti, colpi, impatti, compressioni; Caduta dall'alto.

Ispezione interna di collettore fognario (sottofase)

Attività di ispezione all'interno dei collettori eseguita mediante l'impiego di una squadra di operai qualificati dotati di completa attrezzatura in materia di sicurezza ed igiene del lavoro come previsto dalla normativa vigente.

Lavoratori impegnati:

1) Addetto all'ispezione interna di collettore fognario ;

Addetto alla verifica di intergrità strutturale di serbatoio: operai qualificati per lavori in ambienti sospetti di inquinamento o confinati, informati e formati sulle procedure di lavoro e di emergenza.

Misure Preventive e Protettive, aggiuntive a quelle riportate nell'apposito successivo capitolo:

a) DPI: addetto all'ispezione interna di collettore fognario;

Prescrizioni Organizzative:

Devono essere forniti al lavoratore adeguati dispositivi di protezione individuale: **a)** maschere con filtro o respiratori isolanti; **b)** casco; **c)** imbragatura di sicurezza; **d)** guanti di protezione; **e)** occhiali o maschere; **f)** calzature di sicurezza con suola antisdrucciolo e imperforabile; **g)** indumenti di protezione.

Rischi a cui è esposto il lavoratore:

a) Ambienti confinati;
b) Caduta dall'alto;
c) Biologico;

Attrezzi utilizzati dal lavoratore:

a) Scala semplice;
b) Argano su cavalletto trepiedi;

Rischi generati dall'uso degli attrezzi:

Caduta dall'alto; Urti, colpi, impatti, compressioni; Caduta di materiale dall'alto o a livello; Punture, tagli, abrasioni.

By-pass provvisorio di collettore fognario (sottofase)

Durante la fase lavorativa si prevede: istallazione di pompe di sollevamento autoaddescanti nei pozzetti di intercetazione e tubazioni di capacità adeguata a mantenere in esercizio la fognatura per tutta la durata dell'intervento, dismissione del by-pass. Il sistema di aspirazione deve essere doppio per sopperire all'eventuale avaria di una pompa.

Macchine utilizzate:

1) Autocarro con gru.

Rischi generati dall'uso delle macchine:

Cesoiamenti, stritolamenti; Elettrocuzione; Getti, schizzi; Inalazione polveri, fibre; Incendi, esplosioni; Investimento, ribaltamento; Urti, colpi, impatti, compressioni; Rumore per "Operatore autocarro"; Vibrazioni per "Operatore autocarro".

Lavoratori impegnati:

1) Addetto alla realizzazione di by-pass provvisorio di collettore fognario;

Addetto alla realizzazione di by-pass provvisorio di collettore fognario: operai qualificati per lavori in ambienti sospetti di inquinamento o confinati, informati e formati sulle procedure di lavoro e di emergenza.

Misure Preventive e Protettive, aggiuntive a quelle riportate nell'apposito successivo capitolo:

a) DPI: addetto alla realizzazione di by-pass provvisorio di collettore fognario;

Prescrizioni Organizzative:

Devono essere forniti al lavoratore adeguati dispositivi di protezione individuale: **a)** maschere con filtro o respiratori isolanti; **b)** casco; **c)** imbragatura di sicurezza; **d)** guanti di protezione; **e)** occhiali o maschere; **f)** calzature di sicurezza con suola antisdrucciolo e imperforabile; **g)** indumenti di protezione.

Rischi a cui è esposto il lavoratore:

a) Ambienti confinati;
b) Caduta dall'alto;
c) Biologico;

Attrezzi utilizzati dal lavoratore:

a) Scala semplice;

b) Argano su cavalletto trepiedi;
c) Gruppo elettrogeno;
d) Saldatrice polifusione;

Rischi generati dall'uso degli attrezzi:

Caduta dall'alto; Urti, colpi, impatti, compressioni; Caduta di materiale dall'alto o a livello; Punture, tagli, abrasioni; Elettrocuzione; Inalazione fumi, gas, vapori; Incendi, esplosioni; Cesoiamenti, stritolamenti.

Espurgo di collettore fognario (sottofase)

Durante la fase lavorativa si prevede: aspirazione dei fanghi, paleggio, trasporto orizzontale e tiro in alto dei materiali solidi, stoccaggio e smaltimento dei fanghi e materiali solidi.

Macchine utilizzate:

1) Autocarro per il trasporo di rifiuti pericolosi.

Rischi generati dall'uso delle macchine:

Cesoiamenti, stritolamenti; Getti, schizzi; Incendi, esplosioni; Investimento, ribaltamento; Scivolamenti, cadute a livello; Urti, colpi, impatti, compressioni; Biologico; Chimico; Rumore per "Operatore autocarro"; Vibrazioni per "Operatore autocarro".

Lavoratori impegnati:

1) Addetto all'espurgo di collettore fognario;

Addetto all'espurgo di collettore fognario: operai qualificati per lavori in ambienti sospetti di inquinamento o confinati, informati e formati sulle procedure di lavoro e di emergenza.

Misure Preventive e Protettive, aggiuntive a quelle riportate nell'apposito successivo capitolo:

a) DPI: addetto all'espurgo di collettore fognario;

Prescrizioni Organizzative:

Devono essere forniti al lavoratore adeguati dispositivi di protezione individuale: **a)** maschere con filtro o respiratori isolanti; **b)** casco; **c)** imbragatura di sicurezza; **d)** guanti di protezione; **e)** occhiali o maschere; **f)** calzature di sicurezza con suola antisdrucciolo e imperforabile; **g)** indumenti di protezione.

Rischi a cui è esposto il lavoratore:

a) Ambienti confinati;
b) Caduta dall'alto;
c) Biologico;
d) M.M.C. (sollevamento e trasporto);
e) M.M.C. (spinta e traino);

Attrezzi utilizzati dal lavoratore:

a) Scala semplice;
b) Argano su cavalletto trepiedi;

Rischi generati dall'uso degli attrezzi:

Caduta dall'alto; Urti, colpi, impatti, compressioni; Caduta di materiale dall'alto o a livello; Punture, tagli, abrasioni.

Risanamento di collettore fognario (sottofase)

Durante la fase lavorativa si prevede: lavaggio delle pareti e del fondo con asportazione dei materiali residui, asportazione di tutte le parti che mostrano segni di distacco, sabbiatura delle pareti e del fondo, ripresa dei ferri d'armatura eventualmente esposti e loro trattamento con appositi prodotti protettivi, individuazione e chiusura di eventuali infiltrazioni a mezzo di malte cementizie standard, riporto in spessore e riquadratura delle pareti e del fondo a mezzo apposite malte, applicazione di strato protettivo idoneo .

Lavoratori impegnati:

1) Addetto al risanamento di collettore fognario;

Addetto al risanamento di collettore fognario: operai qualificati per lavori in ambienti sospetti di inquinamento o confinati, informati e formati sulle procedure di lavoro e di emergenza.

Misure Preventive e Protettive, aggiuntive a quelle riportate nell'apposito successivo capitolo:

a) DPI: addetto al risanamento di collettore fognario;

Prescrizioni Organizzative:

Devono essere forniti al lavoratore adeguati dispositivi di protezione individuale: **a)** maschere con filtro o respiratori isolanti; **b)** casco; **c)** imbragatura di sicurezza; **d)** guanti di protezione; **e)** occhiali o maschere; **f)** calzature di sicurezza con suola antisdrucciolo e imperforabile; **g)** indumenti di protezione; **h)** otoprotettori.

Rischi a cui è esposto il lavoratore:

a) Ambienti confinati;
b) Caduta dall'alto;
c) Biologico;
d) M.M.C. (sollevamento e trasporto);
e) M.M.C. (spinta e traino);
f) Chimico;

g) Rumore;
h) Vibrazioni;

Attrezzi utilizzati dal lavoratore:

a) Scala semplice;
b) Argano su cavalletto trepiedi;
c) Sabbiatrice;
d) Gruppo elettrogeno;

Rischi generati dall'uso degli attrezzi:

Caduta dall'alto; Urti, colpi, impatti, compressioni; Caduta di materiale dall'alto o a livello; Punture, tagli, abrasioni; Elettrocuzione; Getti, schizzi; Inalazione polveri, fibre; Inalazione fumi, gas, vapori; Incendi, esplosioni.

Risanamento delle camerette e dei pozzetti di ispezione (sottofase)

Durante la fase lavorativa si prevede: lavaggio delle pareti e del fondo con asportazione dei materiali residui, asportazione di tutte le parti che mostrano segni di distacco, sabbiatura delle pareti e del fondo, ripresa dei ferri d'armatura eventualmente esposti e loro trattamento con appositi prodotti protettivi, individuazione e chiusura di eventuali infiltrazioni a mezzo di malte cementizie standard, riporto in spessore e riquadratura delle pareti e del fondo a mezzo apposite malte, applicazione di strato protettivo idoneo .

Lavoratori impegnati:

1) Addetto al risanamento delle camerette e dei pozzetti di ispezione;

Addetto al risanamento delle camerette e dei pozzetti di ispezione: operai qualificati per lavori in ambienti sospetti di inquinamento o confinati, informati e formati sulle procedure di lavoro e di emergenza.

Misure Preventive e Protettive, aggiuntive a quelle riportate nell'apposito successivo capitolo:

a) DPI: addetto al risanamento delle camerette e dei pozzetti di ispezione;

Prescrizioni Organizzative:

Devono essere forniti al lavoratore adeguati dispositivi di protezione individuale: **a)** maschere con filtro o respiratori isolanti; **b)** casco; **c)** imbragatura di sicurezza; **d)** guanti di protezione; **e)** occhiali o maschere; **f)** calzature di sicurezza con suola antisdrucciolo e imperforabile; **g)** indumenti di protezione; **h)** otoprotettori.

Rischi a cui è esposto il lavoratore:

a) Ambienti confinati;
b) Caduta dall'alto;
c) Biologico;
d) Chimico;
e) Rumore;
f) Vibrazioni;

Attrezzi utilizzati dal lavoratore:

a) Scala semplice;
b) Ponteggio metallico fisso;
c) Argano su cavalletto trepiedi;
d) Sabbiatrice;
e) Gruppo elettrogeno;

Rischi generati dall'uso degli attrezzi:

Caduta dall'alto; Urti, colpi, impatti, compressioni; Caduta di materiale dall'alto o a livello; Scivolamenti, cadute a livello; Punture, tagli, abrasioni; Elettrocuzione; Getti, schizzi; Inalazione polveri, fibre; Inalazione fumi, gas, vapori; Incendi, esplosioni.

Rinfianco con sabbia eseguito a macchina (sottofase)

Rinfianco con sabbia di tubazioni, pozzi o pozzetti eseguito a macchina con successiva compattazione del materiale con piastre vibranti.

Macchine utilizzate:

1) Escavatore mini.

Rischi generati dall'uso delle macchine:

Cesoiamenti, stritolamenti; Inalazione polveri, fibre; Incendi, esplosioni; Investimento, ribaltamento; Scivolamenti, cadute a livello; Vibrazioni per "Operatore escavatore"; Rumore per "Operatore escavatore".

Lavoratori impegnati:

1) Addetto al rinfianco con sabbia eseguito a macchina;

Addetto al rinfianco con sabbia di tubazioni, pozzi o pozzetti eseguito a macchina con successiva compattazione del materiale con piastre vibranti.

Misure Preventive e Protettive, aggiuntive a quelle riportate nell'apposito successivo capitolo:

a) DPI: addetto al rinfianco con sabbia eseguito a macchina;

Prescrizioni Organizzative:

Devono essere forniti al lavoratore adeguati dispositivi di protezione individuale: **a)** casco; **b)** guanti antivibrazioni; **c)** occhiali protettivi; **d)** calzature di sicurezza con suola antisdrucciolo e imperforabile; **e)** mascherina antipolvere; **f)**

otoprotettori.

Rischi a cui è esposto il lavoratore:

a) Rumore;
b) Scivolamenti, cadute a livello;
c) Seppellimento, sprofondamento;
d) Vibrazioni;

Attrezzi utilizzati dal lavoratore:

a) Attrezzi manuali;
b) Andatoie e Passerelle;
c) Compattatore a piatto vibrante;

Rischi generati dall'uso degli attrezzi:

Punture, tagli, abrasioni; Urti, colpi, impatti, compressioni; Caduta dall'alto; Caduta di materiale dall'alto o a livello; Inalazione fumi, gas, vapori; Incendi, esplosioni.

Rinfianco con sabbia eseguito a mano (sottofase)

Rinfianco con sabbia di tubazioni, pozzi o pozzetti eseguito a mano con successiva compattazione del materiale con piastre vibranti.

Macchine utilizzate:

1) Autocarro.

Rischi generati dall'uso delle macchine:

Cesoiamenti, stritolamenti; Getti, schizzi; Inalazione polveri, fibre; Incendi, esplosioni; Investimento, ribaltamento; Urti, colpi, impatti, compressioni; Rumore per "Operatore autocarro"; Vibrazioni per "Operatore autocarro".

Lavoratori impegnati:

1) Addetto al rinfianco con sabbia eseguito a mano;

Addetto al rinfianco con sabbia di tubazioni, pozzi o pozzetti eseguito a mano con successiva compattazione del materiale con piastre vibranti.

Misure Preventive e Protettive, aggiuntive a quelle riportate nell'apposito successivo capitolo:

a) DPI: addetto al rinfianco con sabbia eseguito a mano;

Prescrizioni Organizzative:

Devono essere forniti al lavoratore adeguati dispositivi di protezione individuale: **a)** casco; **b)** guanti antivibrazioni; **c)** occhiali protettivi; **d)** calzature di sicurezza con suola antisdrucciolo e imperforabile; **e)** mascherina antipolvere; **f)** otoprotettori.

Rischi a cui è esposto il lavoratore:

a) Rumore;
b) Scivolamenti, cadute a livello;
c) Seppellimento, sprofondamento;
d) Vibrazioni;

Attrezzi utilizzati dal lavoratore:

a) Attrezzi manuali;
b) Andatoie e Passerelle;
c) Compattatore a piatto vibrante;

Rischi generati dall'uso degli attrezzi:

Punture, tagli, abrasioni; Urti, colpi, impatti, compressioni; Caduta dall'alto; Caduta di materiale dall'alto o a livello; Inalazione fumi, gas, vapori; Incendi, esplosioni.

Posa di conduttura fognaria in materie plastiche (sottofase)

Posa di conduttura fognaria , con guarnizioni a profilo divergente, in scavo a sezione obbligata, precedentemente eseguito, previa sistemazione del letto di posa con attrezzi manuali e attrezzature meccaniche.

Macchine utilizzate:

1) Autocarro con gru.

Rischi generati dall'uso delle macchine:

Cesoiamenti, stritolamenti; Elettrocuzione; Getti, schizzi; Inalazione polveri, fibre; Incendi, esplosioni; Investimento, ribaltamento; Urti, colpi, impatti, compressioni; Rumore per "Operatore autocarro"; Vibrazioni per "Operatore autocarro".

Lavoratori impegnati:

1) Addetto alla posa di conduttura fognaria in ghisa;

Addetto alla posa di conduttura fognaria in ghisa, con guarnizioni a profilo divergente, in scavo a sezione obbligata, precedentemente eseguito, previa sistemazione del letto di posa con attrezzi manuali e attrezzature meccaniche.

Misure Preventive e Protettive, aggiuntive a quelle riportate nell'apposito successivo capitolo:

a) DPI: addetto alla posa di conduttura fognaria in ghisa;

Prescrizioni Organizzative:

Devono essere forniti al lavoratore adeguati dispositivi di protezione individuale: **a)** casco; **b)** guanti; **c)** occhiali protettivi; **d)** calzature di sicurezza; **e)** mascherina antipolvere.

Rischi a cui è esposto il lavoratore:

a) Caduta di materiale dall'alto o a livello;
b) Scivolamenti, cadute a livello;

Attrezzi utilizzati dal lavoratore:

a) Attrezzi manuali;
b) Scala semplice;

Rischi generati dall'uso degli attrezzi:

Punture, tagli, abrasioni; Urti, colpi, impatti, compressioni; Caduta dall'alto.

Posa di conduttura fognaria in vetroresina (sottofase)

Posa di conduttura fognaria in ghisa, con guarnizioni a profilo divergente, in scavo a sezione obbligata, precedentemente eseguito, previa sistemazione del letto di posa con attrezzi manuali e attrezzature meccaniche.

Macchine utilizzate:

1) Autocarro con gru.

Rischi generati dall'uso delle macchine:

Cesoiamenti, stritolamenti; Elettrocuzione; Getti, schizzi; Inalazione polveri, fibre; Incendi, esplosioni; Investimento, ribaltamento; Urti, colpi, impatti, compressioni; Rumore per "Operatore autocarro"; Vibrazioni per "Operatore autocarro".

Lavoratori impegnati:

1) Addetto alla posa di conduttura fognaria in ghisa;

Addetto alla posa di conduttura fognaria in ghisa, con guarnizioni a profilo divergente, in scavo a sezione obbligata, precedentemente eseguito, previa sistemazione del letto di posa con attrezzi manuali e attrezzature meccaniche.

Misure Preventive e Protettive, aggiuntive a quelle riportate nell'apposito successivo capitolo:

a) DPI: addetto alla posa di conduttura fognaria in ghisa;

Prescrizioni Organizzative:

Devono essere forniti al lavoratore adeguati dispositivi di protezione individuale: **a)** casco; **b)** guanti; **c)** occhiali protettivi; **d)** calzature di sicurezza; **e)** mascherina antipolvere.

Rischi a cui è esposto il lavoratore:

a) Caduta di materiale dall'alto o a livello;
b) Scivolamenti, cadute a livello;

Attrezzi utilizzati dal lavoratore:

a) Attrezzi manuali;
b) Scala semplice;

Rischi generati dall'uso degli attrezzi:

Punture, tagli, abrasioni; Urti, colpi, impatti, compressioni; Caduta dall'alto.

Posa di conduttura fognaria in ghisa (sottofase)

Posa di conduttura fognaria in ghisa, con guarnizioni a profilo divergente, in scavo a sezione obbligata, precedentemente eseguito, previa sistemazione del letto di posa con attrezzi manuali e attrezzature meccaniche.

Macchine utilizzate:

1) Autocarro con gru.

Rischi generati dall'uso delle macchine:

Cesoiamenti, stritolamenti; Elettrocuzione; Getti, schizzi; Inalazione polveri, fibre; Incendi, esplosioni; Investimento, ribaltamento; Urti, colpi, impatti, compressioni; Rumore per "Operatore autocarro"; Vibrazioni per "Operatore autocarro".

Lavoratori impegnati:

1) Addetto alla posa di conduttura fognaria in ghisa;

Addetto alla posa di conduttura fognaria in ghisa, con guarnizioni a profilo divergente, in scavo a sezione obbligata, precedentemente eseguito, previa sistemazione del letto di posa con attrezzi manuali e attrezzature meccaniche.

Misure Preventive e Protettive, aggiuntive a quelle riportate nell'apposito successivo capitolo:

a) DPI: addetto alla posa di conduttura fognaria in ghisa;

Prescrizioni Organizzative:

Devono essere forniti al lavoratore adeguati dispositivi di protezione individuale: **a)** casco; **b)** guanti; **c)** occhiali protettivi; **d)** calzature di sicurezza; **e)** mascherina antipolvere.

Rischi a cui è esposto il lavoratore:

a) Caduta di materiale dall'alto o a livello;

b) Scivolamenti, cadute a livello;

Attrezzi utilizzati dal lavoratore:

a) Attrezzi manuali;
b) Scala semplice;

Rischi generati dall'uso degli attrezzi:

Punture, tagli, abrasioni; Urti, colpi, impatti, compressioni; Caduta dall'alto.

Demolizione generale di strutture in c.a. eseguita con impiego di mezzi meccanici (sottofase)

Demolizione di strutture in c.a. eseguita con mezzi meccanici con o senza preventiva riduzione delle iperstatiche della struttura. Durante la fase lavorativa si prevede il trasporto del materiale di risulta, la cernita e l'accatastamento dei materiali eventualmente recuperabili.

Macchine utilizzate:

1) Autocarro;
2) Dumper;
3) Pala meccanica;
4) Escavatore con martello demolitore.

Rischi generati dall'uso delle macchine:

Cesoiamenti, stritolamenti; Getti, schizzi; Inalazione polveri, fibre; Incendi, esplosioni; Investimento, ribaltamento; Urti, colpi, impatti, compressioni; Rumore per "Operatore autocarro"; Vibrazioni per "Operatore autocarro"; Scivolamenti, cadute a livello; Caduta di materiale dall'alto o a livello; Elettrocuzione.

Lavoratori impegnati:

1) Addetto alla demolizione generale di strutture in c.a. eseguita con impiego di mezzi meccanici;
Addetto alla demolizione di strutture in c.a. eseguita con mezzi meccanici con o senza preventiva riduzione delle iperstatiche della struttura.

Misure Preventive e Protettive, aggiuntive a quelle riportate nell'apposito successivo capitolo:

a) DPI: addetto alla demolizione generale di strutture in c.a. eseguita con impiego di mezzi meccanici;

Prescrizioni Organizzative:

Devono essere forniti al lavoratore adeguati dispositivi di protezione individuale: **a)** guanti; **b)** casco; **c)** calzature di sicurezza con suola antiscivolo ed imperforabile; **d)** occhiali; **e)** otoprotettori.

Rischi a cui è esposto il lavoratore:

a) Seppellimento, sprofondamento;
b) Inalazione polveri, fibre;
c) Vibrazioni;
d) M.M.C. (sollevamento e trasporto);
e) Rumore;

Attrezzi utilizzati dal lavoratore:

a) Attrezzi manuali;
b) Centralina idraulica a motore;
c) Cesoie pneumatiche;
d) Compressore con motore endotermico;
e) Martello demolitore pneumatico;
f) Smerigliatrice angolare (flessibile);

Rischi generati dall'uso degli attrezzi:

Punture, tagli, abrasioni; Urti, colpi, impatti, compressioni; Cesoiamenti, stritolamenti; Inalazione fumi, gas, vapori; Scoppio; Incendi, esplosioni; Inalazione polveri, fibre; Scivolamenti, cadute a livello; Elettrocuzione.

Demolizione di strutture in c.a. (sottofase)

Demolizione di strutture in c.a.. Durante la fase lavorativa si prevede il trasporto del materiale di risulta, la cernita e l'accatastamento dei materiali eventualmente recuperabili.

Macchine utilizzate:

1) Autocarro.

Rischi generati dall'uso delle macchine:

Cesoiamenti, stritolamenti; Getti, schizzi; Inalazione polveri, fibre; Incendi, esplosioni; Investimento, ribaltamento; Urti, colpi, impatti, compressioni; Rumore per "Operatore autocarro"; Vibrazioni per "Operatore autocarro".

Lavoratori impegnati:

1) Addetto alla demolizione di strutture in c.a.;
Addetto alla demolizione di strutture in c.a.. Durante la fase lavorativa si prevede il trasporto del materiale di risulta, la cernita e l'accatastamento dei materiali eventualmente recuperabili.

Misure Preventive e Protettive, aggiuntive a quelle riportate nell'apposito successivo capitolo:

a) DPI: addetto alla demolizione di strutture in c.a.;

Prescrizioni Organizzative:

Devono essere forniti al lavoratore adeguati dispositivi di protezione individuale: **a)** guanti; **b)** casco; **c)** calzature di sicurezza con suola antiscivolo ed imperforabile; **d)** occhiali; **e)** otoprotettori.

Rischi a cui è esposto il lavoratore:

a) Seppellimento, sprofondamento;
b) Inalazione polveri, fibre;
c) Vibrazioni;
d) M.M.C. (sollevamento e trasporto);
e) Rumore;

Attrezzi utilizzati dal lavoratore:

a) Argano a bandiera;
b) Argano a cavalletto;
c) Attrezzi manuali;
d) Compressore con motore endotermico;
e) Martello demolitore pneumatico;
f) Smerigliatrice angolare (flessibile);

Rischi generati dall'uso degli attrezzi:

Caduta dall'alto; Caduta di materiale dall'alto o a livello; Punture, tagli, abrasioni; Urti, colpi, impatti, compressioni; Inalazione fumi, gas, vapori; Incendi, esplosioni; Scoppio; Inalazione polveri, fibre; Scivolamenti, cadute a livello; Elettrocuzione.

Rinterro di scavo (sottofase)

Rinterro e compattazione di scavi precedentemente eseguiti, a mano e/o con l'ausilio di mezzi meccanici.

Macchine utilizzate:

1) Escavatore mini.

Rischi generati dall'uso delle macchine:

Cesoiamenti, stritolamenti; Inalazione polveri, fibre; Incendi, esplosioni; Investimento, ribaltamento; Scivolamenti, cadute a livello; Vibrazioni per "Operatore escavatore"; Rumore per "Operatore escavatore".

Lavoratori impegnati:

1) Addetto al rinterro di scavo;

Addetto al rinterro e compattazione di scavi precedentemente eseguiti, a mano e/o con l'ausilio di mezzi meccanici.

Misure Preventive e Protettive, aggiuntive a quelle riportate nell'apposito successivo capitolo:

a) DPI: addetto al rinterro di scavo;

Prescrizioni Organizzative:

Devono essere forniti al lavoratore adeguati dispositivi di protezione individuale: **a)** casco; **b)** guanti; **c)** occhiali protettivi; **d)** calzature di sicurezza con suola antisdrucciolo e imperforabile; **e)** mascherina antipolvere; **f)** otoprotettori.

Rischi a cui è esposto il lavoratore:

a) Scivolamenti, cadute a livello;
b) Seppellimento, sprofondamento;

Attrezzi utilizzati dal lavoratore:

a) Attrezzi manuali;
b) Andatoie e Passerelle;

Rischi generati dall'uso degli attrezzi:

Punture, tagli, abrasioni; Urti, colpi, impatti, compressioni; Caduta dall'alto; Caduta di materiale dall'alto o a livello.

Formazione di fondazione stradale (sottofase)

Formazione per strati di fondazione stradale con pietrame calcareo informe e massicciata di pietrisco, compattazione eseguita con mezzi meccanici.

Macchine utilizzate:

1) Piastra Compattatrice.

Rischi generati dall'uso delle macchine:

Cesoiamenti, stritolamenti; Inalazione fumi, gas, vapori; Inalazione polveri, fibre; Incendi, esplosioni; Rumore per "Operatore Piastra compattatrice"; Vibrazioni per "Operatore piastra compattatrice".

Lavoratori impegnati:

1) Addetto alla formazione di fondazione stradale;

Addetto alla formazione per strati di fondazione stradale con pietrame calcareo informe e massicciata di pietrisco, compattazione eseguita con mezzi meccanici.

Misure Preventive e Protettive, aggiuntive a quelle riportate nell'apposito successivo capitolo:

a) DPI: addetto alla formazione di fondazione stradale;

Prescrizioni Organizzative:

Devono essere forniti al lavoratore adeguati dispositivi di protezione individuale: **a)** casco; **b)** calzature di sicurezza; **c)** occhiali; **d)** guanti; **e)** maschera per la protezione delle vie respiratorie; **f)** otoprotettori; **g)** indumenti protettivi; **h)** indumenti ad alta visibilità.

Rischi a cui è esposto il lavoratore:

a) Investimento, ribaltamento;
b) Rumore;

Attrezzi utilizzati dal lavoratore:

a) Attrezzi manuali;

Rischi generati dall'uso degli attrezzi:

Punture, tagli, abrasioni; Urti, colpi, impatti, compressioni.

Realizzazione di pavimentazione in basolato (sottofase)

Realizzazione di pavimentazione in cubetti di pietra lavica e/o porfido, riempimento parziale con sabbia e ghiaia, realizzazione di massetto e posa finale della pavimentazionone.

Macchine utilizzate:

1) Dumper.

Rischi generati dall'uso delle macchine:

Cesoiamenti, stritolamenti; Inalazione polveri, fibre; Incendi, esplosioni; Investimento, ribaltamento; Rumore per "Operatore dumper"; Vibrazioni per "Operatore dumper".

Lavoratori impegnati:

1) Addetto alla posa di pavimentazione in basolato;

Addetto alla realizzazione di marciapiede, eseguito mediante la preventiva posa in opera di cordoli in calcestruzzo prefabbricato, riempimento parziale con sabbia e ghiaia, realizzazione di massetto e posa finale della pavimentazione.

Misure Preventive e Protettive, aggiuntive a quelle riportate nell'apposito successivo capitolo:

a) DPI: addetto alla realizzazione di marciapiedi;

Prescrizioni Organizzative:

Devono essere forniti al lavoratore adeguati dispositivi di protezione individuale: **a)** casco; **b)** calzature di sicurezza; **c)** occhiali; **d)** guanti; **e)** maschera per la protezione delle vie respiratorie; **f)** otoprotettori; **g)** indumenti protettivi; **h)** indumenti ad alta visibilità.

Rischi a cui è esposto il lavoratore:

a) Investimento, ribaltamento;
b) Vibrazioni;
c) Chimico;
d) M.M.C. (sollevamento e trasporto);
e) Rumore;

Attrezzi utilizzati dal lavoratore:

a) Attrezzi manuali;

Rischi generati dall'uso degli attrezzi:

Punture, tagli, abrasioni; Urti, colpi, impatti, compressioni.

Smobilizzo del cantiere (sottofase)

Smobilizzo del cantiere realizzato attraverso lo smontaggio delle postazioni di lavoro fisse, di tutti gli impianti di cantiere, delle opere provvisionali e di protezione e della recinzione posta in opera all'insediamento del cantiere stesso.

Macchine utilizzate:

1) Autocarro con gru.

Rischi generati dall'uso delle macchine:

Cesoiamenti, stritolamenti; Elettrocuzione; Getti, schizzi; Inalazione polveri, fibre; Incendi, esplosioni; Investimento, ribaltamento; Urti, colpi, impatti, compressioni; Rumore per "Operatore autocarro"; Vibrazioni per "Operatore autocarro".

Lavoratori impegnati:

1) Addetto allo smobilizzo del cantiere;

Addetto allo smobilizzo del cantiere realizzato attraverso lo smontaggio delle postazioni di lavoro fisse, di tutti gli impianti di cantiere, delle opere provvisionali e di protezione e della recinzione posta in opera all'insediamento del cantiere stesso.

Misure Preventive e Protettive, aggiuntive a quelle riportate nell'apposito successivo capitolo:

a) DPI: addetto allo smobilizzo del cantiere;

Devono essere forniti ai lavoratori adeguati dispositivi di protezione individuale: **a)** casco; **b)** guanti; **c)** calzature di sicurezza con suola antisdrucciolo e imperforabile; **d)** occhiali di sicurezza.

Rischi a cui è esposto il lavoratore:

a) Caduta di materiale dall'alto o a livello;

Attrezzi utilizzati dal lavoratore:

a) Attrezzi manuali;
b) Scala doppia;
c) Scala semplice;
d) Smerigliatrice angolare (flessibile);
e) Trapano elettrico;

Rischi generati dall'uso degli attrezzi:

Punture, tagli, abrasioni; Urti, colpi, impatti, compressioni; Caduta dall'alto; Cesoiamenti, stritolamenti; Elettrocuzione; Inalazione polveri, fibre.

Pavimentazione in Cubetti (sottofase)

Rimozione di pavimentazione in cubetti di pietra lavica e/o porfido (sottofase)

Rimozione di pavimentazione in cubetti di pietra lavica e/o porfido. Durante la fase lavorativa si prevede il trasporto del materiale di risulta, la cernita e l'accatastamento dei materiali eventualmente recuperabili.

Macchine utilizzate:

1) Autocarro.

Rischi generati dall'uso delle macchine:

Cesoiamenti, stritolamenti; Getti, schizzi; Inalazione polveri, fibre; Incendi, esplosioni; Investimento, ribaltamento; Urti, colpi, impatti, compressioni; Rumore per "Operatore autocarro"; Vibrazioni per "Operatore autocarro".

Lavoratori impegnati:

1) Addetto alla rimozione di pavimenti esterni;

Addetto alla rimozione di pavimenti esterni. Durante la fase lavorativa si prevede il trasporto del materiale di risulta, la cernita e l'accatastamento dei materiali eventualmente recuperabili.

Misure Preventive e Protettive, aggiuntive a quelle riportate nell'apposito successivo capitolo:

a) DPI: addetto alla rimozione di pavimenti esterni;

Prescrizioni Organizzative:

Devono essere forniti al lavoratore adeguati dispositivi di protezione individuale: **a)** guanti; **b)** casco; **c)** calzature di sicurezza con suola antiscivolo ed imperforabile; **d)** occhiali; **e)** otoprotettori.

Rischi a cui è esposto il lavoratore:

a) Caduta di materiale dall'alto o a livello;
b) Vibrazioni;
c) M.M.C. (sollevamento e trasporto);
d) Rumore;

Attrezzi utilizzati dal lavoratore:

a) Attrezzi manuali;
b) Martello demolitore elettrico;

Rischi generati dall'uso degli attrezzi:

Punture, tagli, abrasioni; Urti, colpi, impatti, compressioni; Elettrocuzione; Inalazione polveri, fibre.

Demolizione fondazione stradale (sottofase)

Demolizione di fondazione stradale. Durante la fase lavorativa si prevede il trasporto del materiale di risulta, la cernita e l'accatastamento dei materiali eventualmente recuperabili.

Macchine utilizzate:

1) Autocarro;
2) Dumper;
3) Pala meccanica.

Rischi generati dall'uso delle macchine:

Cesoiamenti, stritolamenti; Getti, schizzi; Inalazione polveri, fibre; Incendi, esplosioni; Investimento, ribaltamento; Urti, colpi, impatti, compressioni; Rumore per "Operatore autocarro"; Vibrazioni per "Operatore autocarro"; Scivolamenti, cadute a livello.

Lavoratori impegnati:

1) Addetto alla demolizione di fondazione stradale;
Addetto alla demolizione generale di tompagnature. Durante la fase lavorativa si prevede il trasporto del materiale di risulta, la cernita e l'accatastamento dei materiali eventualmente recuperabili.

Misure Preventive e Protettive, aggiuntive a quelle riportate nell'apposito successivo capitolo:

a) DPI: addetto alla demolizione generale di tompagnature;

Prescrizioni Organizzative:

Devono essere forniti al lavoratore adeguati dispositivi di protezione individuale: **a)** guanti; **b)** casco; **c)** calzature di sicurezza con suola antiscivolo ed imperforabile; **d)** occhiali; **e)** otoprotettori.

Rischi a cui è esposto il lavoratore:

a) Caduta dall'alto;
b) Inalazione polveri, fibre;
c) Vibrazioni;
d) M.M.C. (sollevamento e trasporto);
e) Rumore;

Attrezzi utilizzati dal lavoratore:

a) Argano a bandiera;
b) Argano a cavalletto;
c) Attrezzi manuali;
d) Martello demolitore elettrico;
e) Ponteggio metallico fisso;
f) Scala semplice;

Rischi generati dall'uso degli attrezzi:

Caduta dall'alto; Caduta di materiale dall'alto o a livello; Punture, tagli, abrasioni; Urti, colpi, impatti, compressioni; Elettrocuzione; Inalazione polveri, fibre; Scivolamenti, cadute a livello.

Cordoli, zanelle e opere d'arte (sottofase)

Posa in opera si cordoli e zanelle stradali prefabbricati.

Macchine utilizzate:

1) Dumper.

Rischi generati dall'uso delle macchine:

Cesoiamenti, stritolamenti; Inalazione polveri, fibre; Incendi, esplosioni; Investimento, ribaltamento; Rumore per "Operatore dumper"; Vibrazioni per "Operatore dumper".

Lavoratori impegnati:

1) Addetto alla posa cordoli, zanelle e opere d'arte;
Addettto alla posa in opera si cordoli e zanelle stradali prefabbricati.

Misure Preventive e Protettive, aggiuntive a quelle riportate nell'apposito successivo capitolo:

a) DPI: addetto alla posa cordoli, zanelle e opere d'arte;

Prescrizioni Organizzative:

Devono essere forniti al lavoratore adeguati dispositivi di protezione individuale: **a)** casco; **b)** calzature di sicurezza; **c)** occhiali; **d)** guanti; **e)** maschera per la protezione delle vie respiratorie; **f)** otoprotettori; **g)** indumenti protettivi; **h)** indumenti ad alta visibilità.

Rischi a cui è esposto il lavoratore:

a) Investimento, ribaltamento;
b) Rumore;
c) M.M.C. (sollevamento e trasporto);

Attrezzi utilizzati dal lavoratore:

a) Attrezzi manuali;

Rischi generati dall'uso degli attrezzi:

Punture, tagli, abrasioni; Urti, colpi, impatti, compressioni.

Allestimento di cantiere temporaneo su strada (sottofase)

Allestimento di un cantiere temporaneo lungo una strada carrabile.

Macchine utilizzate:

1) Autocarro con gru.

Rischi generati dall'uso delle macchine:

Cesoiamenti, stritolamenti; Elettrocuzione; Getti, schizzi; Inalazione polveri, fibre; Incendi, esplosioni; Investimento, ribaltamento; Urti, colpi, impatti, compressioni; Rumore per "Operatore autocarro"; Vibrazioni per "Operatore autocarro".

Lavoratori impegnati:

1) Addetto all'allestimento di cantiere temporaneo su strada;
Addetto all'allestimento di un cantiere temporaneo lungo una strada carrabile senza interruzione del servizio.

Misure Preventive e Protettive, aggiuntive a quelle riportate nell'apposito successivo capitolo:

a) DPI: addetto all'allestimento di cantiere temporaneo su strada;

Prescrizioni Organizzative:

Devono essere forniti al lavoratore adeguati dispositivi di protezione individuale: **a)** casco; **b)** guanti; **c)** occhiali a tenuta; **d)** mascherina antipolvere; **e)** indumenti ad alta visibilità; **f)** calzature di sicurezza con suola imperforabile.

Rischi a cui è esposto il lavoratore:

a) Investimento, ribaltamento;
b) Rumore;

Attrezzi utilizzati dal lavoratore:

a) Attrezzi manuali;
b) Scala semplice;
c) Sega circolare;
d) Smerigliatrice angolare (flessibile);
e) Trapano elettrico;

Rischi generati dall'uso degli attrezzi:

Punture, tagli, abrasioni; Urti, colpi, impatti, compressioni; Caduta dall'alto; Movimentazione manuale dei carichi; Elettrocuzione; Inalazione polveri, fibre; Scivolamenti, cadute a livello; Ustioni.

Allestimento di servizi sanitari del cantiere (sottofase)

Allestimento di servizi sanitari costituiti dai locali necessari all'attività di primo soccorso in cantiere.

Macchine utilizzate:

1) Autocarro con gru.

Rischi generati dall'uso delle macchine:

Cesoiamenti, stritolamenti; Elettrocuzione; Getti, schizzi; Inalazione polveri, fibre; Incendi, esplosioni; Investimento, ribaltamento; Urti, colpi, impatti, compressioni; Rumore per "Operatore autocarro"; Vibrazioni per "Operatore autocarro".

Lavoratori impegnati:

1) Addetto all'allestimento di servizi sanitari del cantiere;
Addetto all'allestimento di servizi sanitari costituiti dai locali necessari all'attività di primo soccorso in cantiere.

Misure Preventive e Protettive, aggiuntive a quelle riportate nell'apposito successivo capitolo:

a) DPI: addetto all'allestimento di servizi sanitari del cantiere;

Prescrizioni Organizzative:

Devono essere forniti ai lavoratori adeguati dispositivi di protezione individuale: **a)** casco; **b)** guanti; **c)** calzature di sicurezza con suola antisdrucciolo e imperforabile; **d)** occhiali di sicurezza.

Rischi a cui è esposto il lavoratore:

a) Caduta di materiale dall'alto o a livello;

Attrezzi utilizzati dal lavoratore:

a) Attrezzi manuali;
b) Scala semplice;
c) Sega circolare;
d) Smerigliatrice angolare (flessibile);
e) Trapano elettrico;

Rischi generati dall'uso degli attrezzi:

Punture, tagli, abrasioni; Urti, colpi, impatti, compressioni; Caduta dall'alto; Elettrocuzione; Inalazione polveri, fibre; Scivolamenti, cadute a livello.

Tracciamento dell'asse di scavo (sottofase)

Il tracciamento dell'asse di scavo avviene tracciando sul terreno una serie di punti fissi di direzione, che si trovavano esattamente sulla direttrice di avanzamento.

Lavoratori impegnati:

1) Addetto al tracciamento dell'asse di scavo;
Addetto al tracciamento dell'asse di scavo. Il tracciamento dell'asse di scavo avviene tracciando sul terreno una serie di punti fissi di direzione, che si trovavano esattamente sulla direttrice di avanzamento.

Misure Preventive e Protettive, aggiuntive a quelle riportate nell'apposito successivo capitolo:

a) DPI: addetto al tracciamento dell'asse di scavo;

Prescrizioni Organizzative:

Devono essere forniti al lavoratore adeguati dispositivi di protezione individuale: **a)** casco; **b)** guanti; **c)** occhiali protettivi; **d)** calzature di sicurezza con suola antisdrucciolo e imperforabile; **e)** mascherina antipolvere; **f)**

otoprotettori.

Rischi a cui è esposto il lavoratore:
a) Scivolamenti, cadute a livello;
Attrezzi utilizzati dal lavoratore:
a) Attrezzi manuali;
Rischi generati dall'uso degli attrezzi:
Punture, tagli, abrasioni; Urti, colpi, impatti, compressioni.

Scavo a sezione obbligata (sottofase)

Scavi a sezione obbligata, eseguiti a cielo aperto o all'interno di edifici con mezzi meccanici.

Macchine utilizzate:
1) Escavatore.
Rischi generati dall'uso delle macchine:
Cesoiamenti, stritolamenti; Elettrocuzione; Inalazione polveri, fibre; Incendi, esplosioni; Investimento, ribaltamento; Scivolamenti, cadute a livello; Vibrazioni per "Operatore escavatore"; Rumore per "Operatore escavatore".

Lavoratori impegnati:
1) Addetto allo scavo a sezione obbligata;
Addetto alla esecuzione di scavi a sezione obbligata, eseguiti a cielo aperto o all'interno di edifici con mezzi meccanici.
Misure Preventive e Protettive, aggiuntive a quelle riportate nell'apposito successivo capitolo:
a) DPI: addetto allo scavo a sezione obbligata;

Prescrizioni Organizzative:

Devono essere forniti al lavoratore adeguati dispositivi di protezione individuale: **a)** casco; **b)** guanti; **c)** occhiali protettivi; **d)** calzature di sicurezza con suola antisdrucciolo e imperforabile; **e)** mascherina antipolvere; **f)** otoprotettori.

Rischi a cui è esposto il lavoratore:
a) Scivolamenti, cadute a livello;
b) Seppellimento, sprofondamento;
Attrezzi utilizzati dal lavoratore:
a) Attrezzi manuali;
b) Andatoie e Passerelle;
c) Scala semplice;
Rischi generati dall'uso degli attrezzi:
Punture, tagli, abrasioni; Urti, colpi, impatti, compressioni; Caduta dall'alto; Caduta di materiale dall'alto o a livello.

Scavo eseguito a mano (sottofase)

Scavi eseguiti a mano a cielo aperto o all'interno di edifici.

Macchine utilizzate:
1) Dumper.
Rischi generati dall'uso delle macchine:
Cesoiamenti, stritolamenti; Inalazione polveri, fibre; Incendi, esplosioni; Investimento, ribaltamento; Rumore per "Operatore dumper"; Vibrazioni per "Operatore dumper".

Lavoratori impegnati:
1) Addetto allo scavo eseguito a mano;
Addetto all'esecuzione di scavi eseguiti a mano a cielo aperto o all'interno di edifici.
Misure Preventive e Protettive, aggiuntive a quelle riportate nell'apposito successivo capitolo:
a) DPI: addetto allo scavo eseguito a mano;

Prescrizioni Organizzative:

Devono essere forniti al lavoratore adeguati dispositivi di protezione individuale: **a)** casco; **b)** guanti; **c)** occhiali protettivi; **d)** calzature di sicurezza con suola antisdrucciolo e imperforabile; **e)** mascherina antipolvere; **f)** otoprotettori.

Rischi a cui è esposto il lavoratore:
a) Seppellimento, sprofondamento;
b) Scivolamenti, cadute a livello;
c) M.M.C. (sollevamento e trasporto);
Attrezzi utilizzati dal lavoratore:
a) Attrezzi manuali;
b) Andatoie e Passerelle;

c) Scala semplice;

Rischi generati dall'uso degli attrezzi:

Punture, tagli, abrasioni; Urti, colpi, impatti, compressioni; Caduta dall'alto; Caduta di materiale dall'alto o a livello.

Scavo eseguito a mano in profondità (sottofase)

Scavo a sezione obbligata eseguito a mano in profondità.

Macchine utilizzate:

1) Dumper.

Rischi generati dall'uso delle macchine:

Cesoiamenti, stritolamenti; Inalazione polveri, fibre; Incendi, esplosioni; Investimento, ribaltamento; Rumore per "Operatore dumper"; Vibrazioni per "Operatore dumper".

Lavoratori impegnati:

1) Addetto allo scavo eseguito a mano in profondità;

Addetto allo scavo a sezione obbligata eseguito a mano in profondità.

Misure Preventive e Protettive, aggiuntive a quelle riportate nell'apposito successivo capitolo:

a) DPI: addetto allo scavo eseguito a mano in profondità;

Prescrizioni Organizzative:

Devono essere forniti al lavoratore adeguati dispositivi di protezione individuale: **a)** casco; **b)** guanti; **c)** occhiali protettivi; **d)** calzature di sicurezza con suola antisdrucciolo e imperforabile; **e)** mascherina antipolvere; **f)** otoprotettori.

Rischi a cui è esposto il lavoratore:

a) M.M.C. (sollevamento e trasporto);
b) Seppellimento, sprofondamento;
c) Scivolamenti, cadute a livello;

Attrezzi utilizzati dal lavoratore:

a) Attrezzi manuali;
b) Andatoie e Passerelle;
c) Argano a cavalletto;
d) Scala semplice;

Rischi generati dall'uso degli attrezzi:

Punture, tagli, abrasioni; Urti, colpi, impatti, compressioni; Caduta dall'alto; Caduta di materiale dall'alto o a livello.

Scavo eseguito con martello demolitore (sottofase)

Scavo a sezione obbligata eseguito con martello demolitore in superficie.

Lavoratori impegnati:

1) Addetto allo scavo eseguito con martello demolitore;

Addetto allo scavo a sezione obbligata eseguito con martello demolitore in superficie.

Misure Preventive e Protettive, aggiuntive a quelle riportate nell'apposito successivo capitolo:

a) DPI: addetto allo scavo eseguito con martello demolitore;

Prescrizioni Organizzative:

Devono essere forniti al lavoratore adeguati dispositivi di protezione individuale: **a)** casco; **b)** guanti; **c)** occhiali protettivi; **d)** calzature di sicurezza con suola antisdrucciolo e imperforabile; **e)** mascherina antipolvere; **f)** otoprotettori.

Rischi a cui è esposto il lavoratore:

a) M.M.C. (sollevamento e trasporto);
b) Rumore;
c) Scivolamenti, cadute a livello;

Attrezzi utilizzati dal lavoratore:

a) Attrezzi manuali;
b) Andatoie e Passerelle;
c) Compressore con motore endotermico;
d) Martello demolitore pneumatico;

Rischi generati dall'uso degli attrezzi:

Punture, tagli, abrasioni; Urti, colpi, impatti, compressioni; Caduta dall'alto; Caduta di materiale dall'alto o a livello; Inalazione fumi, gas, vapori; Incendi, esplosioni; Scoppio; Inalazione polveri, fibre; Scivolamenti, cadute a livello.

Scavo a sezione ristretta (sottofase)

Scavi a sezione ristretta, eseguiti a cielo aperto o all'interno di edifici con mezzi meccanici.

Macchine utilizzate:

1) Autocarro;
2) Escavatore;
3) Pala meccanica.

Rischi generati dall'uso delle macchine:

Cesoiamenti, stritolamenti; Getti, schizzi; Inalazione polveri, fibre; Incendi, esplosioni; Investimento, ribaltamento; Urti, colpi, impatti, compressioni; Rumore per "Operatore autocarro"; Vibrazioni per "Operatore autocarro"; Elettrocuzione; Scivolamenti, cadute a livello.

Lavoratori impegnati:

1) Addetto allo scavo a sezione ristretta;

Addetto all'esecuzione di scavi a sezione ristretta, eseguiti a cielo aperto o all'interno di edifici con mezzi meccanici.

Misure Preventive e Protettive, aggiuntive a quelle riportate nell'apposito successivo capitolo:

a) DPI: addetto allo scavo a sezione ristretta;

Prescrizioni Organizzative:

Devono essere forniti al lavoratore adeguati dispositivi di protezione individuale: **a)** casco; **b)** guanti; **c)** occhiali protettivi; **d)** calzature di sicurezza con suola antisdrucciolo e imperforabile; **e)** mascherina antipolvere; **f)** otoprotettori.

Rischi a cui è esposto il lavoratore:

a) Seppellimento, sprofondamento;
b) Scivolamenti, cadute a livello;

Attrezzi utilizzati dal lavoratore:

a) Attrezzi manuali;
b) Andatoie e Passerelle;
c) Scala semplice;

Rischi generati dall'uso degli attrezzi:

Punture, tagli, abrasioni; Urti, colpi, impatti, compressioni; Caduta dall'alto; Caduta di materiale dall'alto o a livello.

Drenaggio del terreno di scavo (sottofase)

L'attività consiste nel: verificare le condizioni del terreno prima e durante lo scavo, effettuare correttamente tutte le connessioni delle aste filtranti con le tubazioni di raccordo al fine di garantire l'uniformità del prosciugamento e scaricare, infine, le acque del prosciugamento in aree autorizzate precedentemente individuate al di fuori di quelle di lavoro.

Lavoratori impegnati:

1) Addetto al drenaggio dello scavo;

Addetto alla realizzazione del drenaggio dello scavo con utilizzo di aste filtranti da connettere con le tubazioni di raccordo al fine di garantire l'uniformità del prosciugamento e scaricare le acque del prosciugamento in aree autorizzate.

Misure Preventive e Protettive, aggiuntive a quelle riportate nell'apposito successivo capitolo:

a) DPI: addetto al drenaggio dello scavo;

Prescrizioni Organizzative:

Devono essere forniti, al lavoratore, adeguati dispositivi di protezione individuale: **a)** casco; **b)** guanti; **c)** occhiali protettivi; **d)** calzature di sicurezza con suola antisdrucciolo e imperforabile e puntale d'acciaio; **e)** otoprotettori.

Rischi a cui è esposto il lavoratore:

a) Seppellimento, sprofondamento;
b) Scivolamenti, cadute a livello;
c) M.M.C. (sollevamento e trasporto);

Attrezzi utilizzati dal lavoratore:

a) Attrezzi manuali;
b) Scala semplice;

Rischi generati dall'uso degli attrezzi:

Punture, tagli, abrasioni; Urti, colpi, impatti, compressioni; Caduta dall'alto.

Protezione delle pareti di scavo (sottofase)

Protezione delle pareti di scavo mediante carpenteria in legno.

Lavoratori impegnati:

1) Addetto alla protezione delle pareti di scavo;

Addetto alla protezione delle pareti di scavo mediante carpenteria in legno.

Misure Preventive e Protettive, aggiuntive a quelle riportate nell'apposito successivo capitolo:

a) DPI: addetto alla protezione delle pareti di scavo;

Prescrizioni Organizzative:

Devono essere forniti al lavoratore adeguati dispositivi di protezione individuale: **a)** guanti; **b)** casco; **c)** stivali di

sicurezza; **d)** cinture di sicurezza; **e)** indumenti protettivi (tute).

Rischi a cui è esposto il lavoratore:

a) Scivolamenti, cadute a livello;
b) Rumore;

Attrezzi utilizzati dal lavoratore:

a) Andatoie e Passerelle;
b) Attrezzi manuali;
c) Scala semplice;
d) Sega circolare;

Rischi generati dall'uso degli attrezzi:

Caduta dall'alto; Caduta di materiale dall'alto o a livello; Punture, tagli, abrasioni; Urti, colpi, impatti, compressioni; Elettrocuzione; Inalazione polveri, fibre; Scivolamenti, cadute a livello.

Getto in calcestruzzo per opere non strutturali (sottofase)

Esecuzione di getti in calcestruzzo per la realizzazione di opere non strutturali.

Lavoratori impegnati:

1) Addetto al getto in calcestruzzo per opere non strutturali;

Addetto all'esecuzione di getti in calcestruzzo per la realizzazione di opere non strutturali.

Misure Preventive e Protettive, aggiuntive a quelle riportate nell'apposito successivo capitolo:

a) DPI: addetto al getto in calcestruzzo per opere non strutturali;

Prescrizioni Organizzative:

Devono essere forniti al lavoratore adeguati dispositivi di protezione individuale: **a)** guanti; **b)** casco; **c)** stivali di sicurezza; **d)** cinture di sicurezza; **e)** indumenti protettivi (tute).

Rischi a cui è esposto il lavoratore:

a) M.M.C. (sollevamento e trasporto);
b) Chimico;
c) Rumore;

Attrezzi utilizzati dal lavoratore:

a) Andatoie e Passerelle;
b) Attrezzi manuali;
c) Betoniera a bicchiere;

Rischi generati dall'uso degli attrezzi:

Caduta dall'alto; Caduta di materiale dall'alto o a livello; Punture, tagli, abrasioni; Urti, colpi, impatti, compressioni; Cesoiamenti, stritolamenti; Elettrocuzione; Getti, schizzi; Inalazione polveri, fibre.

Posa di pozzetto di ispezione (sottofase)

Posa e messa in esercizio di pozzetto di ispezione compreso il collegamento idraulico per l'adduzione e l'allontanamento delle acque fino al pozzetto di deviazione.

Macchine utilizzate:

1) Autocarro con gru.

Rischi generati dall'uso delle macchine:

Cesoiamenti, stritolamenti; Elettrocuzione; Getti, schizzi; Inalazione polveri, fibre; Incendi, esplosioni; Investimento, ribaltamento; Urti, colpi, impatti, compressioni; Rumore per "Operatore autocarro"; Vibrazioni per "Operatore autocarro".

Lavoratori impegnati:

1) Addetto alla posa di pozzetti prefabbricati;

Posa e messa in esercizio di vasca settica interrata di tipo Imhoff, compreso il collegamento idraulico per l'adduzione e l'allontanamento delle acque fino al pozzetto di deviazione.

Misure Preventive e Protettive, aggiuntive a quelle riportate nell'apposito successivo capitolo:

a) DPI: addetto alla posa di fossa biologica prefabbricata;

Prescrizioni Organizzative:

Devono essere forniti al lavoratore adeguati dispositivi di protezione individuale: **a)** casco; **b)** guanti; **c)** occhiali protettivi; **d)** calzature di sicurezza con suola antisdrucciolo e imperforabile; **e)** occhiali o visiera di sicurezza; **f)** otoprotettori.

Rischi a cui è esposto il lavoratore:

a) Caduta di materiale dall'alto o a livello;

Attrezzi utilizzati dal lavoratore:

a) Attrezzi manuali;
b) Scala semplice;

Rischi generati dall'uso degli attrezzi:

Punture, tagli, abrasioni; Urti, colpi, impatti, compressioni; Caduta dall'alto.

Ispezione interna di collettore fognario (sottofase)

Attività di ispezione all'interno dei collettori eseguita mediante l'impiego di una squadra di operai qualificati dotati di completa attrezzatura in materia di sicurezza ed igiene del lavoro come previsto dalla normativa vigente.

Lavoratori impegnati:

1) Addetto all'ispezione interna di collettore fognario ;
   Addetto alla verifica di intergrità strutturale di serbatoio: operai qualificati per lavori in ambienti sospetti di inquinamento o confinati, informati e formati sulle procedure di lavoro e di emergenza.
   Misure Preventive e Protettive, aggiuntive a quelle riportate nell'apposito successivo capitolo:
   a) DPI: addetto all'ispezione interna di collettore fognario;

Prescrizioni Organizzative:

Devono essere forniti al lavoratore adeguati dispositivi di protezione individuale: **a)** maschere con filtro o respiratori isolanti; **b)** casco; **c)** imbragatura di sicurezza; **d)** guanti di protezione; **e)** occhiali o maschere; **f)** calzature di sicurezza con suola antisdrucciolo e imperforabile; **g)** indumenti di protezione.

Rischi a cui è esposto il lavoratore:

a) Ambienti confinati;
b) Caduta dall'alto;
c) Biologico;

Attrezzi utilizzati dal lavoratore:

a) Scala semplice;
b) Argano su cavalletto trepiedi;

Rischi generati dall'uso degli attrezzi:

Caduta dall'alto; Urti, colpi, impatti, compressioni; Caduta di materiale dall'alto o a livello; Punture, tagli, abrasioni.

By-pass provvisorio di collettore fognario (sottofase)

Durante la fase lavorativa si prevede: istallazione di pompe di sollevamento autoaddescanti nei pozzetti di intercetazione e tubazioni di capacità adeguata a mantenere in esercizio la fognatura per tutta la durata dell'intervento, dismissione del by-pass. Il sistema di aspirazione deve essere doppio per sopperire all'eventuale avaria di una pompa.

Macchine utilizzate:

1) Autocarro con gru.
   Rischi generati dall'uso delle macchine:
   Cesoiamenti, stritolamenti; Elettrocuzione; Getti, schizzi; Inalazione polveri, fibre; Incendi, esplosioni; Investimento, ribaltamento; Urti, colpi, impatti, compressioni; Rumore per "Operatore autocarro"; Vibrazioni per "Operatore autocarro".

Lavoratori impegnati:

1) Addetto alla realizzazione di by-pass provvisorio di collettore fognario;
   Addetto alla realizzazione di by-pass provvisorio di collettore fognario: operai qualificati per lavori in ambienti sospetti di inquinamento o confinati, informati e formati sulle procedure di lavoro e di emergenza.
   Misure Preventive e Protettive, aggiuntive a quelle riportate nell'apposito successivo capitolo:
   a) DPI: addetto alla realizzazione di by-pass provvisorio di collettore fognario;

Prescrizioni Organizzative:

Devono essere forniti al lavoratore adeguati dispositivi di protezione individuale: **a)** maschere con filtro o respiratori isolanti; **b)** casco; **c)** imbragatura di sicurezza; **d)** guanti di protezione; **e)** occhiali o maschere; **f)** calzature di sicurezza con suola antisdrucciolo e imperforabile; **g)** indumenti di protezione.

Rischi a cui è esposto il lavoratore:

a) Ambienti confinati;
b) Caduta dall'alto;
c) Biologico;

Attrezzi utilizzati dal lavoratore:

a) Scala semplice;
b) Argano su cavalletto trepiedi;
c) Gruppo elettrogeno;
d) Saldatrice polifusione;

Rischi generati dall'uso degli attrezzi:

Caduta dall'alto; Urti, colpi, impatti, compressioni; Caduta di materiale dall'alto o a livello; Punture, tagli, abrasioni; Elettrocuzione; Inalazione fumi, gas, vapori; Incendi, esplosioni; Cesoiamenti, stritolamenti.

Espurgo di collettore fognario (sottofase)

Durante la fase lavorativa si prevede: aspirazione dei fanghi, paleggio, trasporto orizzontale e tiro in alto dei materiali solidi,

stoccaggio e smaltimento dei fanghi e materiali solidi.

Macchine utilizzate:

1) Autocarro per il trasporo di rifiuti pericolosi.

Rischi generati dall'uso delle macchine:

Cesoiamenti, stritolamenti; Getti, schizzi; Incendi, esplosioni; Investimento, ribaltamento; Scivolamenti, cadute a livello; Urti, colpi, impatti, compressioni; Biologico; Chimico; Rumore per "Operatore autocarro"; Vibrazioni per "Operatore autocarro".

Lavoratori impegnati:

1) Addetto all'espurgo di collettore fognario;

Addetto all'espurgo di collettore fognario: operai qualificati per lavori in ambienti sospetti di inquinamento o confinati, informati e formati sulle procedure di lavoro e di emergenza.

Misure Preventive e Protettive, aggiuntive a quelle riportate nell'apposito successivo capitolo:

a) DPI: addetto all'espurgo di collettore fognario;

Prescrizioni Organizzative:

Devono essere forniti al lavoratore adeguati dispositivi di protezione individuale: **a)** maschere con filtro o respiratori isolanti; **b)** casco; **c)** imbragatura di sicurezza; **d)** guanti di protezione; **e)** occhiali o maschere; **f)** calzature di sicurezza con suola antisdrucciolo e imperforabile; **g)** indumenti di protezione.

Rischi a cui è esposto il lavoratore:

a) Ambienti confinati;
b) Caduta dall'alto;
c) Biologico;
d) M.M.C. (sollevamento e trasporto);
e) M.M.C. (spinta e traino);

Attrezzi utilizzati dal lavoratore:

a) Scala semplice;
b) Argano su cavalletto trepiedi;

Rischi generati dall'uso degli attrezzi:

Caduta dall'alto; Urti, colpi, impatti, compressioni; Caduta di materiale dall'alto o a livello; Punture, tagli, abrasioni.

Risanamento di collettore fognario (sottofase)

Durante la fase lavorativa si prevede: lavaggio delle pareti e del fondo con asportazione dei materiali residui, asportazione di tutte le parti che mostrano segni di distacco, sabbiatura delle pareti e del fondo, ripresa dei ferri d'armatura eventualmente esposti e loro trattamento con appositi prodotti protettivi, individuazione e chiusura di eventuali infiltrazioni a mezzo di malte cementizie standard, riporto in spessore e riquadratura delle pareti e del fondo a mezzo apposite malte, applicazione di strato protettivo idoneo .

Lavoratori impegnati:

1) Addetto al risanamento di collettore fognario;

Addetto al risanamento di collettore fognario: operai qualificati per lavori in ambienti sospetti di inquinamento o confinati, informati e formati sulle procedure di lavoro e di emergenza.

Misure Preventive e Protettive, aggiuntive a quelle riportate nell'apposito successivo capitolo:

a) DPI: addetto al risanamento di collettore fognario;

Prescrizioni Organizzative:

Devono essere forniti al lavoratore adeguati dispositivi di protezione individuale: **a)** maschere con filtro o respiratori isolanti; **b)** casco; **c)** imbragatura di sicurezza; **d)** guanti di protezione; **e)** occhiali o maschere; **f)** calzature di sicurezza con suola antisdrucciolo e imperforabile; **g)** indumenti di protezione; **h)** otoprotettori.

Rischi a cui è esposto il lavoratore:

a) Ambienti confinati;
b) Caduta dall'alto;
c) Biologico;
d) M.M.C. (sollevamento e trasporto);
e) M.M.C. (spinta e traino);
f) Chimico;
g) Rumore;
h) Vibrazioni;

Attrezzi utilizzati dal lavoratore:

a) Scala semplice;
b) Argano su cavalletto trepiedi;
c) Sabbiatrice;
d) Gruppo elettrogeno;

Rischi generati dall'uso degli attrezzi:

Caduta dall'alto; Urti, colpi, impatti, compressioni; Caduta di materiale dall'alto o a livello; Punture, tagli, abrasioni; Elettrocuzione; Getti, schizzi; Inalazione polveri, fibre; Inalazione fumi, gas, vapori; Incendi, esplosioni.

Risanamento delle camerette e dei pozzetti di ispezione (sottofase)

Durante la fase lavorativa si prevede: lavaggio delle pareti e del fondo con asportazione dei materiali residui, asportazione di tutte le parti che mostrano segni di distacco, sabbiatura delle pareti e del fondo, ripresa dei ferri d'armatura eventualmente esposti e loro trattamento con appositi prodotti protettivi, individuazione e chiusura di eventuali infiltrazioni a mezzo di malte cementizie standard, riporto in spessore e riquadratura delle pareti e del fondo a mezzo apposite malte, applicazione di strato protettivo idoneo .

Lavoratori impegnati:

1) Addetto al risanamento delle camerette e dei pozzetti di ispezione;
   Addetto al risanamento delle camerette e dei pozzetti di ispezione: operai qualificati per lavori in ambienti sospetti di inquinamento o confinati, informati e formati sulle procedure di lavoro e di emergenza.

   Misure Preventive e Protettive, aggiuntive a quelle riportate nell'apposito successivo capitolo:

   a) DPI: addetto al risanamento delle camerette e dei pozzetti di ispezione;

   Prescrizioni Organizzative:

   Devono essere forniti al lavoratore adeguati dispositivi di protezione individuale: **a)** maschere con filtro o respiratori isolanti; **b)** casco; **c)** imbragatura di sicurezza; **d)** guanti di protezione; **e)** occhiali o maschere; **f)** calzature di sicurezza con suola antisdrucciolo e imperforabile; **g)** indumenti di protezione; **h)** otoprotettori.

   Rischi a cui è esposto il lavoratore:

   a) Ambienti confinati;
   b) Caduta dall'alto;
   c) Biologico;
   d) Chimico;
   e) Rumore;
   f) Vibrazioni;

   Attrezzi utilizzati dal lavoratore:

   a) Scala semplice;
   b) Ponteggio metallico fisso;
   c) Argano su cavalletto trepiedi;
   d) Sabbiatrice;
   e) Gruppo elettrogeno;

   Rischi generati dall'uso degli attrezzi:

   Caduta dall'alto; Urti, colpi, impatti, compressioni; Caduta di materiale dall'alto o a livello; Scivolamenti, cadute a livello; Punture, tagli, abrasioni; Elettrocuzione; Getti, schizzi; Inalazione polveri, fibre; Inalazione fumi, gas, vapori; Incendi, esplosioni.

Rinfianco con sabbia eseguito a macchina (sottofase)

Rinfianco con sabbia di tubazioni, pozzi o pozzetti eseguito a macchina con successiva compattazione del materiale con piastre vibranti.

Macchine utilizzate:

1) Escavatore mini.

   Rischi generati dall'uso delle macchine:

   Cesoiamenti, stritolamenti; Inalazione polveri, fibre; Incendi, esplosioni; Investimento, ribaltamento; Scivolamenti, cadute a livello; Vibrazioni per "Operatore escavatore"; Rumore per "Operatore escavatore".

Lavoratori impegnati:

1) Addetto al rinfianco con sabbia eseguito a macchina;
   Addetto al rinfianco con sabbia di tubazioni, pozzi o pozzetti eseguito a macchina con successiva compattazione del materiale con piastre vibranti.

   Misure Preventive e Protettive, aggiuntive a quelle riportate nell'apposito successivo capitolo:

   a) DPI: addetto al rinfianco con sabbia eseguito a macchina;

   Prescrizioni Organizzative:

   Devono essere forniti al lavoratore adeguati dispositivi di protezione individuale: **a)** casco; **b)** guanti antivibrazioni; **c)** occhiali protettivi; **d)** calzature di sicurezza con suola antisdrucciolo e imperforabile; **e)** mascherina antipolvere; **f)** otoprotettori.

   Rischi a cui è esposto il lavoratore:

   a) Rumore;
   b) Scivolamenti, cadute a livello;
   c) Seppellimento, sprofondamento;
   d) Vibrazioni;

   Attrezzi utilizzati dal lavoratore:

   a) Attrezzi manuali;
   b) Andatoie e Passerelle;
   c) Compattatore a piatto vibrante;

Rischi generati dall'uso degli attrezzi:
Punture, tagli, abrasioni; Urti, colpi, impatti, compressioni; Caduta dall'alto; Caduta di materiale dall'alto o a livello; Inalazione fumi, gas, vapori; Incendi, esplosioni.

Rinfianco con sabbia eseguito a mano (sottofase)

Rinfianco con sabbia di tubazioni, pozzi o pozzetti eseguito a mano con successiva compattazione del materiale con piastre vibranti.

Macchine utilizzate:
1) Autocarro.

Rischi generati dall'uso delle macchine:
Cesoiamenti, stritolamenti; Getti, schizzi; Inalazione polveri, fibre; Incendi, esplosioni; Investimento, ribaltamento; Urti, colpi, impatti, compressioni; Rumore per "Operatore autocarro"; Vibrazioni per "Operatore autocarro".

Lavoratori impegnati:
1) Addetto al rinfianco con sabbia eseguito a mano;
Addetto al rinfianco con sabbia di tubazioni, pozzi o pozzetti eseguito a mano con successiva compattazione del materiale con piastre vibranti.

Misure Preventive e Protettive, aggiuntive a quelle riportate nell'apposito successivo capitolo:
a) DPI: addetto al rinfianco con sabbia eseguito a mano;

Prescrizioni Organizzative:

Devono essere forniti al lavoratore adeguati dispositivi di protezione individuale: **a)** casco; **b)** guanti antivibrazioni; **c)** occhiali protettivi; **d)** calzature di sicurezza con suola antisdrucciolo e imperforabile; **e)** mascherina antipolvere; **f)** otoprotettori.

Rischi a cui è esposto il lavoratore:
a) Rumore;
b) Scivolamenti, cadute a livello;
c) Seppellimento, sprofondamento;
d) Vibrazioni;

Attrezzi utilizzati dal lavoratore:
a) Attrezzi manuali;
b) Andatoie e Passerelle;
c) Compattatore a piatto vibrante;

Rischi generati dall'uso degli attrezzi:
Punture, tagli, abrasioni; Urti, colpi, impatti, compressioni; Caduta dall'alto; Caduta di materiale dall'alto o a livello; Inalazione fumi, gas, vapori; Incendi, esplosioni.

Posa di conduttura fognaria in materie plastiche (sottofase)

Posa di conduttura fognaria , con guarnizioni a profilo divergente, in scavo a sezione obbligata, precedentemente eseguito, previa sistemazione del letto di posa con attrezzi manuali e attrezzature meccaniche.

Macchine utilizzate:
1) Autocarro con gru.

Rischi generati dall'uso delle macchine:
Cesoiamenti, stritolamenti; Elettrocuzione; Getti, schizzi; Inalazione polveri, fibre; Incendi, esplosioni; Investimento, ribaltamento; Urti, colpi, impatti, compressioni; Rumore per "Operatore autocarro"; Vibrazioni per "Operatore autocarro".

Lavoratori impegnati:
1) Addetto alla posa di conduttura fognaria in ghisa;
Addetto alla posa di conduttura fognaria in ghisa, con guarnizioni a profilo divergente, in scavo a sezione obbligata, precedentemente eseguito, previa sistemazione del letto di posa con attrezzi manuali e attrezzature meccaniche.

Misure Preventive e Protettive, aggiuntive a quelle riportate nell'apposito successivo capitolo:
a) DPI: addetto alla posa di conduttura fognaria in ghisa;

Prescrizioni Organizzative:

Devono essere forniti al lavoratore adeguati dispositivi di protezione individuale: **a)** casco; **b)** guanti; **c)** occhiali protettivi; **d)** calzature di sicurezza; **e)** mascherina antipolvere.

Rischi a cui è esposto il lavoratore:
a) Caduta di materiale dall'alto o a livello;
b) Scivolamenti, cadute a livello;

Attrezzi utilizzati dal lavoratore:
a) Attrezzi manuali;
b) Scala semplice;

Rischi generati dall'uso degli attrezzi:

Punture, tagli, abrasioni; Urti, colpi, impatti, compressioni; Caduta dall'alto.

Posa di conduttura fognaria in vetroresina (sottofase)

Posa di conduttura fognaria in ghisa, con guarnizioni a profilo divergente, in scavo a sezione obbligata, precedentemente eseguito, previa sistemazione del letto di posa con attrezzi manuali e attrezzature meccaniche.

Macchine utilizzate:

1) Autocarro con gru.

Rischi generati dall'uso delle macchine:

Cesoiamenti, stritolamenti; Elettrocuzione; Getti, schizzi; Inalazione polveri, fibre; Incendi, esplosioni; Investimento, ribaltamento; Urti, colpi, impatti, compressioni; Rumore per "Operatore autocarro"; Vibrazioni per "Operatore autocarro".

Lavoratori impegnati:

1) Addetto alla posa di conduttura fognaria in ghisa;

Addetto alla posa di conduttura fognaria in ghisa, con guarnizioni a profilo divergente, in scavo a sezione obbligata, precedentemente eseguito, previa sistemazione del letto di posa con attrezzi manuali e attrezzature meccaniche.

Misure Preventive e Protettive, aggiuntive a quelle riportate nell'apposito successivo capitolo:

a) DPI: addetto alla posa di conduttura fognaria in ghisa;

Prescrizioni Organizzative:

Devono essere forniti al lavoratore adeguati dispositivi di protezione individuale: **a)** casco; **b)** guanti; **c)** occhiali protettivi; **d)** calzature di sicurezza; **e)** mascherina antipolvere.

Rischi a cui è esposto il lavoratore:

a) Caduta di materiale dall'alto o a livello;
b) Scivolamenti, cadute a livello;

Attrezzi utilizzati dal lavoratore:

a) Attrezzi manuali;
b) Scala semplice;

Rischi generati dall'uso degli attrezzi:

Punture, tagli, abrasioni; Urti, colpi, impatti, compressioni; Caduta dall'alto.

Posa di conduttura fognaria in ghisa (sottofase)

Posa di conduttura fognaria in ghisa, con guarnizioni a profilo divergente, in scavo a sezione obbligata, precedentemente eseguito, previa sistemazione del letto di posa con attrezzi manuali e attrezzature meccaniche.

Macchine utilizzate:

1) Autocarro con gru.

Rischi generati dall'uso delle macchine:

Cesoiamenti, stritolamenti; Elettrocuzione; Getti, schizzi; Inalazione polveri, fibre; Incendi, esplosioni; Investimento, ribaltamento; Urti, colpi, impatti, compressioni; Rumore per "Operatore autocarro"; Vibrazioni per "Operatore autocarro".

Lavoratori impegnati:

1) Addetto alla posa di conduttura fognaria in ghisa;

Addetto alla posa di conduttura fognaria in ghisa, con guarnizioni a profilo divergente, in scavo a sezione obbligata, precedentemente eseguito, previa sistemazione del letto di posa con attrezzi manuali e attrezzature meccaniche.

Misure Preventive e Protettive, aggiuntive a quelle riportate nell'apposito successivo capitolo:

a) DPI: addetto alla posa di conduttura fognaria in ghisa;

Prescrizioni Organizzative:

Devono essere forniti al lavoratore adeguati dispositivi di protezione individuale: **a)** casco; **b)** guanti; **c)** occhiali protettivi; **d)** calzature di sicurezza; **e)** mascherina antipolvere.

Rischi a cui è esposto il lavoratore:

a) Caduta di materiale dall'alto o a livello;
b) Scivolamenti, cadute a livello;

Attrezzi utilizzati dal lavoratore:

a) Attrezzi manuali;
b) Scala semplice;

Rischi generati dall'uso degli attrezzi:

Punture, tagli, abrasioni; Urti, colpi, impatti, compressioni; Caduta dall'alto.

Demolizione generale di strutture in c.a. eseguita con impiego di mezzi meccanici (sottofase)

Demolizione di strutture in c.a. eseguita con mezzi meccanici con o senza preventiva riduzione delle iperstatiche della struttura. Durante la fase lavorativa si prevede il trasporto del materiale di risulta, la cernita e l'accatastamento dei materiali eventualmente recuperabili.

Macchine utilizzate:

1) Autocarro;
2) Dumper;
3) Pala meccanica;
4) Escavatore con martello demolitore.

Rischi generati dall'uso delle macchine:

Cesoiamenti, stritolamenti; Getti, schizzi; Inalazione polveri, fibre; Incendi, esplosioni; Investimento, ribaltamento; Urti, colpi, impatti, compressioni; Rumore per "Operatore autocarro"; Vibrazioni per "Operatore autocarro"; Scivolamenti, cadute a livello; Caduta di materiale dall'alto o a livello; Elettrocuzione.

Lavoratori impegnati:

1) Addetto alla demolizione generale di strutture in c.a. eseguita con impiego di mezzi meccanici;

Addetto alla demolizione di strutture in c.a. eseguita con mezzi meccanici con o senza preventiva riduzione delle iperstatiche della struttura.

Misure Preventive e Protettive, aggiuntive a quelle riportate nell'apposito successivo capitolo:

a) DPI: addetto alla demolizione generale di strutture in c.a. eseguita con impiego di mezzi meccanici;

Prescrizioni Organizzative:

Devono essere forniti al lavoratore adeguati dispositivi di protezione individuale: **a)** guanti; **b)** casco; **c)** calzature di sicurezza con suola antiscivolo ed imperforabile; **d)** occhiali; **e)** otoprotettori.

Rischi a cui è esposto il lavoratore:

a) Seppellimento, sprofondamento;
b) Inalazione polveri, fibre;
c) Vibrazioni;
d) M.M.C. (sollevamento e trasporto);
e) Rumore;

Attrezzi utilizzati dal lavoratore:

a) Attrezzi manuali;
b) Centralina idraulica a motore;
c) Cesoie pneumatiche;
d) Compressore con motore endotermico;
e) Martello demolitore pneumatico;
f) Smerigliatrice angolare (flessibile);

Rischi generati dall'uso degli attrezzi:

Punture, tagli, abrasioni; Urti, colpi, impatti, compressioni; Cesoiamenti, stritolamenti; Inalazione fumi, gas, vapori; Scoppio; Incendi, esplosioni; Inalazione polveri, fibre; Scivolamenti, cadute a livello; Elettrocuzione.

Demolizione di strutture in c.a. (sottofase)

Demolizione di strutture in c.a.. Durante la fase lavorativa si prevede il trasporto del materiale di risulta, la cernita e l'accatastamento dei materiali eventualmente recuperabili.

Macchine utilizzate:

1) Autocarro.

Rischi generati dall'uso delle macchine:

Cesoiamenti, stritolamenti; Getti, schizzi; Inalazione polveri, fibre; Incendi, esplosioni; Investimento, ribaltamento; Urti, colpi, impatti, compressioni; Rumore per "Operatore autocarro"; Vibrazioni per "Operatore autocarro".

Lavoratori impegnati:

1) Addetto alla demolizione di strutture in c.a.;

Addetto alla demolizione di strutture in c.a.. Durante la fase lavorativa si prevede il trasporto del materiale di risulta, la cernita e l'accatastamento dei materiali eventualmente recuperabili.

Misure Preventive e Protettive, aggiuntive a quelle riportate nell'apposito successivo capitolo:

a) DPI: addetto alla demolizione di strutture in c.a.;

Prescrizioni Organizzative:

Devono essere forniti al lavoratore adeguati dispositivi di protezione individuale: **a)** guanti; **b)** casco; **c)** calzature di sicurezza con suola antiscivolo ed imperforabile; **d)** occhiali; **e)** otoprotettori.

Rischi a cui è esposto il lavoratore:

a) Seppellimento, sprofondamento;
b) Inalazione polveri, fibre;
c) Vibrazioni;
d) M.M.C. (sollevamento e trasporto);
e) Rumore;

Attrezzi utilizzati dal lavoratore:

a) Argano a bandiera;
b) Argano a cavalletto;
c) Attrezzi manuali;
d) Compressore con motore endotermico;
e) Martello demolitore pneumatico;
f) Smerigliatrice angolare (flessibile);

Rischi generati dall'uso degli attrezzi:

Caduta dall'alto; Caduta di materiale dall'alto o a livello; Punture, tagli, abrasioni; Urti, colpi, impatti, compressioni; Inalazione fumi, gas, vapori; Incendi, esplosioni; Scoppio; Inalazione polveri, fibre; Scivolamenti, cadute a livello; Elettrocuzione.

Rinterro di scavo (sottofase)

Rinterro e compattazione di scavi precedentemente eseguiti, a mano e/o con l'ausilio di mezzi meccanici.

Macchine utilizzate:

1) Escavatore mini.

Rischi generati dall'uso delle macchine:

Cesoiamenti, stritolamenti; Inalazione polveri, fibre; Incendi, esplosioni; Investimento, ribaltamento; Scivolamenti, cadute a livello; Vibrazioni per "Operatore escavatore"; Rumore per "Operatore escavatore".

Lavoratori impegnati:

1) Addetto al rinterro di scavo;

Addetto al rinterro e compattazione di scavi precedentemente eseguiti, a mano e/o con l'ausilio di mezzi meccanici.

Misure Preventive e Protettive, aggiuntive a quelle riportate nell'apposito successivo capitolo:

a) DPI: addetto al rinterro di scavo;

Prescrizioni Organizzative:

Devono essere forniti al lavoratore adeguati dispositivi di protezione individuale: **a)** casco; **b)** guanti; **c)** occhiali protettivi; **d)** calzature di sicurezza con suola antisdrucciolo e imperforabile; **e)** mascherina antipolvere; **f)** otoprotettori.

Rischi a cui è esposto il lavoratore:

a) Scivolamenti, cadute a livello;
b) Seppellimento, sprofondamento;

Attrezzi utilizzati dal lavoratore:

a) Attrezzi manuali;
b) Andatoie e Passerelle;

Rischi generati dall'uso degli attrezzi:

Punture, tagli, abrasioni; Urti, colpi, impatti, compressioni; Caduta dall'alto; Caduta di materiale dall'alto o a livello.

Formazione di fondazione stradale (sottofase)

Formazione per strati di fondazione stradale con pietrame calcareo informe e massicciata di pietrisco, compattazione eseguita con mezzi meccanici.

Macchine utilizzate:

1) Piastra Compattatrice.

Rischi generati dall'uso delle macchine:

Cesoiamenti, stritolamenti; Inalazione fumi, gas, vapori; Inalazione polveri, fibre; Incendi, esplosioni; Rumore per "Operatore Piastra compattatrice"; Vibrazioni per "Operatore piastra compattatrice".

Lavoratori impegnati:

1) Addetto alla formazione di fondazione stradale;

Addetto alla formazione per strati di fondazione stradale con pietrame calcareo informe e massicciata di pietrisco, compattazione eseguita con mezzi meccanici.

Misure Preventive e Protettive, aggiuntive a quelle riportate nell'apposito successivo capitolo:

a) DPI: addetto alla formazione di fondazione stradale;

Prescrizioni Organizzative:

Devono essere forniti al lavoratore adeguati dispositivi di protezione individuale: **a)** casco; **b)** calzature di sicurezza; **c)** occhiali; **d)** guanti; **e)** maschera per la protezione delle vie respiratorie; **f)** otoprotettori; **g)** indumenti protettivi; **h)** indumenti ad alta visibilità.

Rischi a cui è esposto il lavoratore:

a) Investimento, ribaltamento;
b) Rumore;

Attrezzi utilizzati dal lavoratore:
a) Attrezzi manuali;
Rischi generati dall'uso degli attrezzi:
Punture, tagli, abrasioni; Urti, colpi, impatti, compressioni.

Realizzazione di pavimentazione in cubetti di pietra lavica e/o porfido (sottofase)

Realizzazione di pavimentazione in cubetti di pietra lavica e/o porfido, riempimento parziale con sabbia e ghiaia, realizzazione di massetto e posa finale della pavimentazionone.

Macchine utilizzate:
1) Dumper.
Rischi generati dall'uso delle macchine:
Cesoiamenti, stritolamenti; Inalazione polveri, fibre; Incendi, esplosioni; Investimento, ribaltamento; Rumore per "Operatore dumper"; Vibrazioni per "Operatore dumper".

Lavoratori impegnati:
1) Addetto alla posa di cubetti di pietra lavica e/o porfido;
Addetto alla realizzazione di marciapiede, eseguito mediante la preventiva posa in opera di cordoli in calcestruzzo prefabbricato, riempimento parziale con sabbia e ghiaia, realizzazione di massetto e posa finale della pavimentazione.
Misure Preventive e Protettive, aggiuntive a quelle riportate nell'apposito successivo capitolo:
a) DPI: addetto alla realizzazione di marciapiedi;

Prescrizioni Organizzative:

Devono essere forniti al lavoratore adeguati dispositivi di protezione individuale: **a)** casco; **b)** calzature di sicurezza; **c)** occhiali; **d)** guanti; **e)** maschera per la protezione delle vie respiratorie; **f)** otoprotettori; **g)** indumenti protettivi; **h)** indumenti ad alta visibilità.

Rischi a cui è esposto il lavoratore:
a) Investimento, ribaltamento;
b) Vibrazioni;
c) Chimico;
d) M.M.C. (sollevamento e trasporto);
e) Rumore;
Attrezzi utilizzati dal lavoratore:
a) Attrezzi manuali;
Rischi generati dall'uso degli attrezzi:
Punture, tagli, abrasioni; Urti, colpi, impatti, compressioni.

Smobilizzo del cantiere (sottofase)

Smobilizzo del cantiere realizzato attraverso lo smontaggio delle postazioni di lavoro fisse, di tutti gli impianti di cantiere, delle opere provvisionali e di protezione e della recinzione posta in opera all'insediamento del cantiere stesso.

Macchine utilizzate:
1) Autocarro con gru.
Rischi generati dall'uso delle macchine:
Cesoiamenti, stritolamenti; Elettrocuzione; Getti, schizzi; Inalazione polveri, fibre; Incendi, esplosioni; Investimento, ribaltamento; Urti, colpi, impatti, compressioni; Rumore per "Operatore autocarro"; Vibrazioni per "Operatore autocarro".

Lavoratori impegnati:
1) Addetto allo smobilizzo del cantiere;
Addetto allo smobilizzo del cantiere realizzato attraverso lo smontaggio delle postazioni di lavoro fisse, di tutti gli impianti di cantiere, delle opere provvisionali e di protezione e della recinzione posta in opera all'insediamento del cantiere stesso.
Misure Preventive e Protettive, aggiuntive a quelle riportate nell'apposito successivo capitolo:
a) DPI: addetto allo smobilizzo del cantiere;

Prescrizioni Organizzative:

Devono essere forniti ai lavoratori adeguati dispositivi di protezione individuale: **a)** casco; **b)** guanti; **c)** calzature di sicurezza con suola antisdrucciolo e imperforabile; **d)** occhiali di sicurezza.

Rischi a cui è esposto il lavoratore:
a) Caduta di materiale dall'alto o a livello;
Attrezzi utilizzati dal lavoratore:
a) Attrezzi manuali;
b) Scala doppia;
c) Scala semplice;

d) Smerigliatrice angolare (flessibile);
e) Trapano elettrico;

Rischi generati dall'uso degli attrezzi:

Punture, tagli, abrasioni; Urti, colpi, impatti, compressioni; Caduta dall'alto; Cesoiamenti, stritolamenti; Elettrocuzione; Inalazione polveri, fibre.

Riparazione perdita su tubazione in amianto

La Lavorazione è suddivisa nelle seguenti Fasi e Sottofasi:

Condotta Idrica
- Pavimentazione in Conglomerato Bituminoso
  - Tracciamento dell'asse di scavo
  - Taglio di asfalto di carreggiata stradale
  - Asportazione di strato di usura e collegamento
  - Allestimento di cantiere temporaneo su strada
  - Demolizione fondazione stradale
  - Realizzazione di un confinamento artificiale delle fibre d'amianto
  - Allestimento di servizi sanitari del cantiere
  - Cordoli, zanelle e opere d'arte
  - Tracciamento dell'asse di scavo
  - Scavo a sezione obbligata
  - Scavo eseguito a mano
  - Scavo eseguito a mano in profondità
  - Scavo eseguito con martello demolitore
  - Scavo a sezione ristretta
  - Drenaggio del terreno di scavo
  - Protezione delle pareti di scavo
  - Rimozione di amianto coibente di tubazioni o canalizzazioni o parti diverse di impianti
  - Rimozione di intere strutture costituite da elementi contenenti amianto
  - Rimozione di piccole quantità di amianto coibente di tubazioni o canalizzazioni o parti diverse di impianti
  - Posa di organi di intercettazione e regolazione
  - Rinfianco con sabbia eseguito a macchina
  - Rinfianco con sabbia eseguito a mano
  - Demolizione generale di strutture in c.a. eseguita con impiego di mezzi meccanici
  - Demolizione di strutture in c.a.
  - Demolizione generale di strutture in c.a. eseguita con impiego di mezzi meccanici
  - Rinterro di scavo
  - Formazione di fondazione stradale
  - Formazione di rilevato stradale
  - Formazione di manto di usura e collegamento
  - Smobilizzo del cantiere
- Pavimentazione in Basolato
  - Rimozione di pavimentazione in basoli
  - Demolizione fondazione stradale
  - Cordoli, zanelle e opere d'arte
  - Allestimento di cantiere temporaneo su strada
  - Allestimento di servizi sanitari del cantiere
  - Realizzazione di un confinamento artificiale delle fibre d'amianto
  - Tracciamento dell'asse di scavo
  - Scavo a sezione obbligata
  - Scavo eseguito a mano
  - Scavo eseguito a mano in profondità
  - Scavo eseguito con martello demolitore
  - Scavo a sezione ristretta
  - Drenaggio del terreno di scavo
  - Protezione delle pareti di scavo

Rimozione di amianto coibente di tubazioni o canalizzazioni o parti diverse di impianti
Rimozione di intere strutture costituite da elementi contenenti amianto
Rimozione di piccole quantità di amianto coibente di tubazioni o canalizzazioni o parti diverse di impianti
Posa di organi di intercettazione e regolazione
Rinfianco con sabbia eseguito a macchina
Rinfianco con sabbia eseguito a mano
Demolizione generale di strutture in c.a. eseguita con impiego di mezzi meccanici
Demolizione di strutture in c.a.
Demolizione generale di strutture in c.a. eseguita con impiego di mezzi meccanici
Rinterro di scavo
Formazione di fondazione stradale
Realizzazione di pavimentazione in basolato
Smobilizzo del cantiere

Pavimentazione in Cubetti

Rimozione di pavimentazione in cubetti di pietra lavica e/o porfido
Demolizione fondazione stradale
Cordoli, zanelle e opere d'arte
Allestimento di cantiere temporaneo su strada
Allestimento di servizi sanitari del cantiere
Realizzazione di un confinamento artificiale delle fibre d'amianto
Tracciamento dell'asse di scavo
Scavo a sezione obbligata
Scavo eseguito a mano
Scavo eseguito a mano in profondità
Scavo eseguito con martello demolitore
Scavo a sezione ristretta
Drenaggio del terreno di scavo
Protezione delle pareti di scavo
Rimozione di amianto coibente di tubazioni o canalizzazioni o parti diverse di impianti
Rimozione di intere strutture costituite da elementi contenenti amianto
Rimozione di piccole quantità di amianto coibente di tubazioni o canalizzazioni o parti diverse di impianti
Posa di organi di intercettazione e regolazione
Rinfianco con sabbia eseguito a macchina
Rinfianco con sabbia eseguito a mano
Demolizione generale di strutture in c.a. eseguita con impiego di mezzi meccanici
Demolizione di strutture in c.a.
Demolizione generale di strutture in c.a. eseguita con impiego di mezzi meccanici
Rinterro di scavo
Formazione di fondazione stradale
Realizzazione di pavimentazione in basolato
Realizzazione di pavimentazione in cubetti di pietra lavica e/o porfido
Smobilizzo del cantiere

Condotta Fognaria

Allestimento Cantiere

Allestimento di cantiere temporaneo su strada
Allestimento di servizi sanitari del cantiere

Pavimentazione in Conglomerato Bituminoso

Tracciamento dell'asse di scavo
Taglio di asfalto di carreggiata stradale
Asportazione di strato di usura e collegamento
Demolizione fondazione stradale
Cordoli, zanelle e opere d'arte
Tracciamento dell'asse di scavo
Scavo a sezione obbligata
Scavo eseguito a mano
Scavo eseguito a mano in profondità
Scavo eseguito con martello demolitore

Scavo a sezione ristretta
Drenaggio del terreno di scavo
Protezione delle pareti di scavo
Getto in calcestruzzo per opere non strutturali
Posa di pozzetto di ispezione
Ispezione interna di collettore fognario
By-pass provvisorio di collettore fognario
Espurgo di collettore fognario
Risanamento di collettore fognario
Risanamento delle camerette e dei pozzetti di ispezione
Rimozione di amianto coibente di tubazioni o canalizzazioni o parti diverse di impianti
Rimozione di intere strutture costituite da elementi contenenti amianto
Rimozione di piccole quantità di amianto coibente di tubazioni o canalizzazioni o parti diverse di impianti
Rinfianco con sabbia eseguito a macchina
Rinfianco con sabbia eseguito a mano
Posa di conduttura fognaria in materie plastiche
Posa di conduttura fognaria in vetroresina
Posa di conduttura fognaria in ghisa
Demolizione generale di strutture in c.a. eseguita con impiego di mezzi meccanici
Demolizione di strutture in c.a.
Demolizione generale di strutture in c.a. eseguita con impiego di mezzi meccanici
Rinterro di scavo
Formazione di fondazione stradale
Formazione di rilevato stradale
Formazione di manto di usura e collegamento

Pavimentazione in Basolato
Rimozione di pavimentazione in basoli
Demolizione fondazione stradale
Cordoli, zanelle e opere d'arte
Tracciamento dell'asse di scavo
Scavo a sezione obbligata
Scavo eseguito a mano
Scavo eseguito a mano in profondità
Scavo eseguito con martello demolitore
Scavo a sezione ristretta
Drenaggio del terreno di scavo
Protezione delle pareti di scavo
Getto in calcestruzzo per opere non strutturali
Posa di pozzetto di ispezione
Ispezione interna di collettore fognario
By-pass provvisorio di collettore fognario
Espurgo di collettore fognario
Risanamento di collettore fognario
Risanamento delle camerette e dei pozzetti di ispezione
Rimozione di amianto coibente di tubazioni o canalizzazioni o parti diverse di impianti
Rimozione di piccole quantità di amianto coibente di tubazioni o canalizzazioni o parti diverse di impianti
Rimozione di intere strutture costituite da elementi contenenti amianto
Rinfianco con sabbia eseguito a macchina
Rinfianco con sabbia eseguito a mano
Posa di conduttura fognaria in materie plastiche
Posa di conduttura fognaria in vetroresina
Posa di conduttura fognaria in ghisa
Demolizione generale di strutture in c.a. eseguita con impiego di mezzi meccanici
Demolizione di strutture in c.a.
Rinterro di scavo
Formazione di fondazione stradale
Realizzazione di pavimentazione in basolato

Pavimentazione in Cubetti
- Rimozione di pavimentazione in cubetti di pietra lavica e/o porfido
- Demolizione fondazione stradale
- Cordoli, zanelle e opere d'arte
- Tracciamento dell'asse di scavo
- Scavo a sezione obbligata
- Scavo eseguito a mano
- Scavo eseguito a mano in profondità
- Scavo eseguito con martello demolitore
- Scavo a sezione ristretta
- Drenaggio del terreno di scavo
- Protezione delle pareti di scavo
- Getto in calcestruzzo per opere non strutturali
- Posa di pozzetto di ispezione
- Ispezione interna di collettore fognario
- By-pass provvisorio di collettore fognario
- Espurgo di collettore fognario
- Risanamento di collettore fognario
- Risanamento delle camerette e dei pozzetti di ispezione
- Rimozione di amianto coibente di tubazioni o canalizzazioni o parti diverse di impianti
- Rimozione di intere strutture costituite da elementi contenenti amianto
- Rimozione di piccole quantità di amianto coibente di tubazioni o canalizzazioni o parti diverse di impianti
- Rinfianco con sabbia eseguito a macchina
- Rinfianco con sabbia eseguito a mano
- Posa di conduttura fognaria in materie plastiche
- Posa di conduttura fognaria in vetroresina
- Posa di conduttura fognaria in ghisa
- Demolizione generale di strutture in c.a. eseguita con impiego di mezzi meccanici
- Demolizione di strutture in c.a.
- Rinterro di scavo
- Formazione di fondazione stradale
- Realizzazione di pavimentazione in cubetti di pietra lavica e/o porfido

Smobilizzo Cantiere
- Smobilizzo del cantiere

Condotta Idrica (fase)

Pavimentazione in Conglomerato Bituminoso (sottofase)

Tracciamento dell'asse di scavo (sottofase)

Il tracciamento dell'asse di scavo avviene tracciando sul terreno una serie di punti fissi di direzione, che si trovavano esattamente sulla direttrice di avanzamento.

Lavoratori impegnati:

1) Addetto al tracciamento dell'asse di scavo;

Addetto al tracciamento dell'asse di scavo. Il tracciamento dell'asse di scavo avviene tracciando sul terreno una serie di punti fissi di direzione, che si trovavano esattamente sulla direttrice di avanzamento.

Misure Preventive e Protettive, aggiuntive a quelle riportate nell'apposito successivo capitolo:

a) DPI: addetto al tracciamento dell'asse di scavo;

Prescrizioni Organizzative:

Devono essere forniti al lavoratore adeguati dispositivi di protezione individuale: **a)** casco; **b)** guanti; **c)** occhiali protettivi; **d)** calzature di sicurezza con suola antisdrucciolo e imperforabile; **e)** mascherina antipolvere; **f)** otoprotettori.

Rischi a cui è esposto il lavoratore:

a) Scivolamenti, cadute a livello;

Attrezzi utilizzati dal lavoratore:

a) Attrezzi manuali;

Rischi generati dall'uso degli attrezzi:

Punture, tagli, abrasioni; Urti, colpi, impatti, compressioni.

Taglio di asfalto di carreggiata stradale (sottofase)

Taglio dell'asfalto della carreggiata stradale eseguito con l'ausilio di attrezzi meccanici.

Macchine utilizzate:

1) Autocarro;
2) Escavatore.

Rischi generati dall'uso delle macchine:

Cesoiamenti, stritolamenti; Getti, schizzi; Inalazione polveri, fibre; Incendi, esplosioni; Investimento, ribaltamento; Urti, colpi, impatti, compressioni; Rumore per "Operatore autocarro"; Vibrazioni per "Operatore autocarro"; Elettrocuzione; Scivolamenti, cadute a livello.

Lavoratori impegnati:

1) Addetto al taglio di asfalto di carreggiata stradale;

Addetto al taglio dell'asfalto della carreggiata stradale eseguito con l'ausilio di attrezzi meccanici.

Misure Preventive e Protettive, aggiuntive a quelle riportate nell'apposito successivo capitolo:

a) DPI: addetto al taglio di asfalto di carreggiata stradale;

Prescrizioni Organizzative:

Devono essere forniti al lavoratore adeguati dispositivi di protezione individuale: **a)** guanti; **b)** casco; **c)** occhiali o schermi facciali protettivi; **d)** calzature di sicurezza con suola antisdrucciolo e imperforabile e puntale d'acciaio; **e)** otoprotettori.

Rischi a cui è esposto il lavoratore:

a) Investimento, ribaltamento;
b) Rumore;
c) Vibrazioni;

Attrezzi utilizzati dal lavoratore:

a) Attrezzi manuali;
b) Tagliasfalto a disco;

Rischi generati dall'uso degli attrezzi:

Punture, tagli, abrasioni; Urti, colpi, impatti, compressioni; Getti, schizzi; Incendi, esplosioni; Investimento, ribaltamento; Scivolamenti, cadute a livello.

Asportazione di strato di usura e collegamento (sottofase)

Asportazione dello strato d'usura e collegamento mediante mezzi meccanici ed allontanamento dei materiali di risulta.

Macchine utilizzate:

1) Scarificatrice;
2) Autocarro.

Rischi generati dall'uso delle macchine:

Cesoiamenti, stritolamenti; Inalazione fumi, gas, vapori; Incendi, esplosioni; Investimento, ribaltamento; Urti, colpi, impatti, compressioni; Rumore per "Addetto scarificatrice (fresa)"; Vibrazioni per "Addetto scarificatrice (fresa)"; Getti, schizzi; Inalazione polveri, fibre.

Lavoratori impegnati:

1) Addetto all'asportazione di strato di usura e collegamento;

Addetto all'asportazione dello strato d'usura e collegamento mediante mezzi meccanici ed allontanamento dei materiali di risulta.

Misure Preventive e Protettive, aggiuntive a quelle riportate nell'apposito successivo capitolo:

a) DPI: addetto all'asportazione di strato di usura e collegamento;

Prescrizioni Organizzative:

Devono essere forniti al lavoratore adeguati dispositivi di protezione individuale: **a)** casco; **b)** calzature di sicurezza; **c)** occhiali; **d)** guanti; **e)** maschera per la protezione delle vie respiratorie; **f)** otoprotettori; **g)** indumenti protettivi; **h)** indumenti ad alta visibilità.

Rischi a cui è esposto il lavoratore:

a) Investimento, ribaltamento;
b) Vibrazioni;
c) Rumore;

Attrezzi utilizzati dal lavoratore:

a) Attrezzi manuali;

Rischi generati dall'uso degli attrezzi:

Punture, tagli, abrasioni; Urti, colpi, impatti, compressioni.

Allestimento di cantiere temporaneo su strada (sottofase)

Allestimento di un cantiere temporaneo lungo una strada carrabile.

Macchine utilizzate:

1) Autocarro con gru.

Rischi generati dall'uso delle macchine:

Cesoiamenti, stritolamenti; Elettrocuzione; Getti, schizzi; Inalazione polveri, fibre; Incendi, esplosioni; Investimento, ribaltamento; Urti, colpi, impatti, compressioni; Rumore per "Operatore autocarro"; Vibrazioni per "Operatore autocarro".

Lavoratori impegnati:

1) Addetto all'allestimento di cantiere temporaneo su strada;

Addetto all'allestimento di un cantiere temporaneo lungo una strada carrabile senza interruzione del servizio.

Misure Preventive e Protettive, aggiuntive a quelle riportate nell'apposito successivo capitolo:

a) DPI: addetto all'allestimento di cantiere temporaneo su strada;

Prescrizioni Organizzative:

Devono essere forniti al lavoratore adeguati dispositivi di protezione individuale: **a)** casco; **b)** guanti; **c)** occhiali a tenuta; **d)** mascherina antipolvere; **e)** indumenti ad alta visibilità; **f)** calzature di sicurezza con suola imperforabile.

Rischi a cui è esposto il lavoratore:

a) Investimento, ribaltamento;
b) Rumore;

Attrezzi utilizzati dal lavoratore:

a) Attrezzi manuali;
b) Scala semplice;
c) Sega circolare;
d) Smerigliatrice angolare (flessibile);
e) Trapano elettrico;

Rischi generati dall'uso degli attrezzi:

Punture, tagli, abrasioni; Urti, colpi, impatti, compressioni; Caduta dall'alto; Movimentazione manuale dei carichi; Elettrocuzione; Inalazione polveri, fibre; Scivolamenti, cadute a livello; Ustioni.

Demolizione fondazione stradale (sottofase)

Demolizione di fondazione stradale. Durante la fase lavorativa si prevede il trasporto del materiale di risulta, la cernita e l'accatastamento dei materiali eventualmente recuperabili.

Macchine utilizzate:

1) Autocarro;
2) Dumper;
3) Pala meccanica.

Rischi generati dall'uso delle macchine:

Cesoiamenti, stritolamenti; Getti, schizzi; Inalazione polveri, fibre; Incendi, esplosioni; Investimento, ribaltamento; Urti, colpi, impatti, compressioni; Rumore per "Operatore autocarro"; Vibrazioni per "Operatore autocarro"; Scivolamenti, cadute a livello.

Lavoratori impegnati:

1) Addetto alla demolizione di fondazione stradale;

Addetto alla demolizione generale di tompagnature. Durante la fase lavorativa si prevede il trasporto del materiale di risulta, la cernita e l'accatastamento dei materiali eventualmente recuperabili.

Misure Preventive e Protettive, aggiuntive a quelle riportate nell'apposito successivo capitolo:

a) DPI: addetto alla demolizione generale di tompagnature;

Prescrizioni Organizzative:

Devono essere forniti al lavoratore adeguati dispositivi di protezione individuale: **a)** guanti; **b)** casco; **c)** calzature di sicurezza con suola antiscivolo ed imperforabile; **d)** occhiali; **e)** otoprotettori.

Rischi a cui è esposto il lavoratore:

a) Caduta dall'alto;
b) Inalazione polveri, fibre;
c) Vibrazioni;
d) M.M.C. (sollevamento e trasporto);
e) Rumore;

Attrezzi utilizzati dal lavoratore:

a) Argano a bandiera;

b) Argano a cavalletto;
c) Attrezzi manuali;
d) Martello demolitore elettrico;
e) Ponteggio metallico fisso;
f) Scala semplice;

Rischi generati dall'uso degli attrezzi:

Caduta dall'alto; Caduta di materiale dall'alto o a livello; Punture, tagli, abrasioni; Urti, colpi, impatti, compressioni; Elettrocuzione; Inalazione polveri, fibre; Scivolamenti, cadute a livello.

Realizzazione di un confinamento artificiale delle fibre d'amianto (sottofase)

Realizzazione di un confinamento artificiale, in ambienti interni, mediante installazione di una barriera a tenuta per il contenimento delle fibre d'amianto aerodisperse.

Lavoratori impegnati:

1) Addetto alla realizzazione di un confinamento artificiale delle fibre d'amianto;

Addetto alla realizzazione di un confinamento artificiale, in ambienti interni, mediante installazione di una barriera a tenuta per il contenimento delle fibre d'amianto aerodisperse.

Misure Preventive e Protettive, aggiuntive a quelle riportate nell'apposito successivo capitolo:

a) DPI: addetto alla realizzazione di un confinamento artificiale delle fibre d'amianto;

Prescrizioni Organizzative:

Devono essere forniti ai lavoratori adeguati dispositivi di protezione individuale: **a)** casco; **b)** guanti; **c)** calzature di sicurezza con suola antisdrucciolo e imperforabile; **d)** occhiali di sicurezza; **e)** respiratore con filtri efficienti; **f)** indumenti protettivi.

Rischi a cui è esposto il lavoratore:

a) Amianto;

Attrezzi utilizzati dal lavoratore:

a) Attrezzi manuali;
b) Avvitatore elettrico;
c) Scala semplice;

Rischi generati dall'uso degli attrezzi:

Punture, tagli, abrasioni; Urti, colpi, impatti, compressioni; Elettrocuzione; Caduta dall'alto.

Allestimento di servizi sanitari del cantiere (sottofase)

Allestimento di servizi sanitari costituiti dai locali necessari all'attività di primo soccorso in cantiere.

Macchine utilizzate:

1) Autocarro con gru.

Rischi generati dall'uso delle macchine:

Cesoiamenti, stritolamenti; Elettrocuzione; Getti, schizzi; Inalazione polveri, fibre; Incendi, esplosioni; Investimento, ribaltamento; Urti, colpi, impatti, compressioni; Rumore per "Operatore autocarro"; Vibrazioni per "Operatore autocarro".

Lavoratori impegnati:

1) Addetto all'allestimento di servizi sanitari del cantiere;

Addetto all'allestimento di servizi sanitari costituiti dai locali necessari all'attività di primo soccorso in cantiere.

Misure Preventive e Protettive, aggiuntive a quelle riportate nell'apposito successivo capitolo:

a) DPI: addetto all'allestimento di servizi sanitari del cantiere;

Prescrizioni Organizzative:

Devono essere forniti ai lavoratori adeguati dispositivi di protezione individuale: **a)** casco; **b)** guanti; **c)** calzature di sicurezza con suola antisdrucciolo e imperforabile; **d)** occhiali di sicurezza.

Rischi a cui è esposto il lavoratore:

a) Caduta di materiale dall'alto o a livello;

Attrezzi utilizzati dal lavoratore:

a) Attrezzi manuali;
b) Scala semplice;
c) Sega circolare;
d) Smerigliatrice angolare (flessibile);
e) Trapano elettrico;

Rischi generati dall'uso degli attrezzi:

Punture, tagli, abrasioni; Urti, colpi, impatti, compressioni; Caduta dall'alto; Elettrocuzione; Inalazione polveri, fibre; Scivolamenti, cadute a livello.

Cordoli, zanelle e opere d'arte (sottofase)

Posa in opera si cordoli e zanelle stradali prefabbricati.

Macchine utilizzate:

1) Dumper.

Rischi generati dall'uso delle macchine:

Cesoiamenti, stritolamenti; Inalazione polveri, fibre; Incendi, esplosioni; Investimento, ribaltamento; Rumore per "Operatore dumper"; Vibrazioni per "Operatore dumper".

Lavoratori impegnati:

1) Addetto alla posa cordoli, zanelle e opere d'arte;

Addettto alla posa in opera si cordoli e zanelle stradali prefabbricati.

Misure Preventive e Protettive, aggiuntive a quelle riportate nell'apposito successivo capitolo:

a) DPI: addetto alla posa cordoli, zanelle e opere d'arte;

Prescrizioni Organizzative:

Devono essere forniti al lavoratore adeguati dispositivi di protezione individuale: **a)** casco; **b)** calzature di sicurezza; **c)** occhiali; **d)** guanti; **e)** maschera per la protezione delle vie respiratorie; **f)** otoprotettori; **g)** indumenti protettivi; **h)** indumenti ad alta visibilità.

Rischi a cui è esposto il lavoratore:

a) Investimento, ribaltamento;
b) Rumore;
c) M.M.C. (sollevamento e trasporto);

Attrezzi utilizzati dal lavoratore:

a) Attrezzi manuali;

Rischi generati dall'uso degli attrezzi:

Punture, tagli, abrasioni; Urti, colpi, impatti, compressioni.

Tracciamento dell'asse di scavo (sottofase)

Il tracciamento dell'asse di scavo avviene tracciando sul terreno una serie di punti fissi di direzione, che si trovavano esattamente sulla direttrice di avanzamento.

Lavoratori impegnati:

1) Addetto al tracciamento dell'asse di scavo;

Addetto al tracciamento dell'asse di scavo. Il tracciamento dell'asse di scavo avviene tracciando sul terreno una serie di punti fissi di direzione, che si trovavano esattamente sulla direttrice di avanzamento.

Misure Preventive e Protettive, aggiuntive a quelle riportate nell'apposito successivo capitolo:

a) DPI: addetto al tracciamento dell'asse di scavo;

Prescrizioni Organizzative:

Devono essere forniti al lavoratore adeguati dispositivi di protezione individuale: **a)** casco; **b)** guanti; **c)** occhiali protettivi; **d)** calzature di sicurezza con suola antisdrucciolo e imperforabile; **e)** mascherina antipolvere; **f)** otoprotettori.

Rischi a cui è esposto il lavoratore:

a) Scivolamenti, cadute a livello;

Attrezzi utilizzati dal lavoratore:

a) Attrezzi manuali;

Rischi generati dall'uso degli attrezzi:

Punture, tagli, abrasioni; Urti, colpi, impatti, compressioni.

Scavo a sezione obbligata (sottofase)

Scavi a sezione obbligata, eseguiti a cielo aperto o all'interno di edifici con mezzi meccanici.

Macchine utilizzate:

1) Escavatore.

Rischi generati dall'uso delle macchine:

Cesoiamenti, stritolamenti; Elettrocuzione; Inalazione polveri, fibre; Incendi, esplosioni; Investimento, ribaltamento; Scivolamenti, cadute a livello; Vibrazioni per "Operatore escavatore"; Rumore per "Operatore escavatore".

Lavoratori impegnati:

1) Addetto allo scavo a sezione obbligata;

Addetto alla esecuzione di scavi a sezione obbligata, eseguiti a cielo aperto o all'interno di edifici con mezzi meccanici.

Misure Preventive e Protettive, aggiuntive a quelle riportate nell'apposito successivo capitolo:

a) DPI: addetto allo scavo a sezione obbligata;

Prescrizioni Organizzative:

Devono essere forniti al lavoratore adeguati dispositivi di protezione individuale: **a)** casco; **b)** guanti; **c)** occhiali protettivi; **d)** calzature di sicurezza con suola antisdrucciolo e imperforabile; **e)** mascherina antipolvere; **f)** otoprotettori.

Rischi a cui è esposto il lavoratore:

a) Scivolamenti, cadute a livello;
b) Seppellimento, sprofondamento;

Attrezzi utilizzati dal lavoratore:

a) Attrezzi manuali;
b) Andatoie e Passerelle;
c) Scala semplice;

Rischi generati dall'uso degli attrezzi:

Punture, tagli, abrasioni; Urti, colpi, impatti, compressioni; Caduta dall'alto; Caduta di materiale dall'alto o a livello.

Scavo eseguito a mano (sottofase)

Scavi eseguiti a mano a cielo aperto o all'interno di edifici.

Macchine utilizzate:

1) Dumper.

Rischi generati dall'uso delle macchine:

Cesoiamenti, stritolamenti; Inalazione polveri, fibre; Incendi, esplosioni; Investimento, ribaltamento; Rumore per "Operatore dumper"; Vibrazioni per "Operatore dumper".

Lavoratori impegnati:

1) Addetto allo scavo eseguito a mano;

Addetto all'esecuzione di scavi eseguiti a mano a cielo aperto o all'interno di edifici.

Misure Preventive e Protettive, aggiuntive a quelle riportate nell'apposito successivo capitolo:

a) DPI: addetto allo scavo eseguito a mano;

Prescrizioni Organizzative:

Devono essere forniti al lavoratore adeguati dispositivi di protezione individuale: **a)** casco; **b)** guanti; **c)** occhiali protettivi; **d)** calzature di sicurezza con suola antisdrucciolo e imperforabile; **e)** mascherina antipolvere; **f)** otoprotettori.

Rischi a cui è esposto il lavoratore:

a) Seppellimento, sprofondamento;
b) Scivolamenti, cadute a livello;
c) M.M.C. (sollevamento e trasporto);

Attrezzi utilizzati dal lavoratore:

a) Attrezzi manuali;
b) Andatoie e Passerelle;
c) Scala semplice;

Rischi generati dall'uso degli attrezzi:

Punture, tagli, abrasioni; Urti, colpi, impatti, compressioni; Caduta dall'alto; Caduta di materiale dall'alto o a livello.

Scavo eseguito a mano in profondità (sottofase)

Scavo a sezione obbligata eseguito a mano in profondità.

Macchine utilizzate:

1) Dumper.

Rischi generati dall'uso delle macchine:

Cesoiamenti, stritolamenti; Inalazione polveri, fibre; Incendi, esplosioni; Investimento, ribaltamento; Rumore per "Operatore dumper"; Vibrazioni per "Operatore dumper".

Lavoratori impegnati:

1) Addetto allo scavo eseguito a mano in profondità;

Addetto allo scavo a sezione obbligata eseguito a mano in profondità.

Misure Preventive e Protettive, aggiuntive a quelle riportate nell'apposito successivo capitolo:

a) DPI: addetto allo scavo eseguito a mano in profondità;

Prescrizioni Organizzative:

Devono essere forniti al lavoratore adeguati dispositivi di protezione individuale: **a)** casco; **b)** guanti; **c)** occhiali protettivi; **d)** calzature di sicurezza con suola antisdrucciolo e imperforabile; **e)** mascherina antipolvere; **f)** otoprotettori.

Rischi a cui è esposto il lavoratore:
a) M.M.C. (sollevamento e trasporto);
b) Seppellimento, sprofondamento;
c) Scivolamenti, cadute a livello;

Attrezzi utilizzati dal lavoratore:
a) Attrezzi manuali;
b) Andatoie e Passerelle;
c) Argano a cavalletto;
d) Scala semplice;

Rischi generati dall'uso degli attrezzi:
Punture, tagli, abrasioni; Urti, colpi, impatti, compressioni; Caduta dall'alto; Caduta di materiale dall'alto o a livello.

Scavo eseguito con martello demolitore (sottofase)

Scavo a sezione obbligata eseguito con martello demolitore in superficie.

Lavoratori impegnati:
1) Addetto allo scavo eseguito con martello demolitore;
Addetto allo scavo a sezione obbligata eseguito con martello demolitore in superficie.

Misure Preventive e Protettive, aggiuntive a quelle riportate nell'apposito successivo capitolo:
a) DPI: addetto allo scavo eseguito con martello demolitore;

Prescrizioni Organizzative:

Devono essere forniti al lavoratore adeguati dispositivi di protezione individuale: **a)** casco; **b)** guanti; **c)** occhiali protettivi; **d)** calzature di sicurezza con suola antisdrucciolo e imperforabile; **e)** mascherina antipolvere; **f)** otoprotettori.

Rischi a cui è esposto il lavoratore:
a) M.M.C. (sollevamento e trasporto);
b) Rumore;
c) Scivolamenti, cadute a livello;

Attrezzi utilizzati dal lavoratore:
a) Attrezzi manuali;
b) Andatoie e Passerelle;
c) Compressore con motore endotermico;
d) Martello demolitore pneumatico;

Rischi generati dall'uso degli attrezzi:
Punture, tagli, abrasioni; Urti, colpi, impatti, compressioni; Caduta dall'alto; Caduta di materiale dall'alto o a livello; Inalazione fumi, gas, vapori; Incendi, esplosioni; Scoppio; Inalazione polveri, fibre; Scivolamenti, cadute a livello.

Scavo a sezione ristretta (sottofase)

Scavi a sezione ristretta, eseguiti a cielo aperto o all'interno di edifici con mezzi meccanici.

Macchine utilizzate:
1) Autocarro;
2) Escavatore;
3) Pala meccanica.

Rischi generati dall'uso delle macchine:
Cesoiamenti, stritolamenti; Getti, schizzi; Inalazione polveri, fibre; Incendi, esplosioni; Investimento, ribaltamento; Urti, colpi, impatti, compressioni; Rumore per "Operatore autocarro"; Vibrazioni per "Operatore autocarro"; Elettrocuzione; Scivolamenti, cadute a livello.

Lavoratori impegnati:
1) Addetto allo scavo a sezione ristretta;
Addetto all'esecuzione di scavi a sezione ristretta, eseguiti a cielo aperto o all'interno di edifici con mezzi meccanici.

Misure Preventive e Protettive, aggiuntive a quelle riportate nell'apposito successivo capitolo:
a) DPI: addetto allo scavo a sezione ristretta;

Prescrizioni Organizzative:

Devono essere forniti al lavoratore adeguati dispositivi di protezione individuale: **a)** casco; **b)** guanti; **c)** occhiali protettivi; **d)** calzature di sicurezza con suola antisdrucciolo e imperforabile; **e)** mascherina antipolvere; **f)** otoprotettori.

Rischi a cui è esposto il lavoratore:
a) Seppellimento, sprofondamento;
b) Scivolamenti, cadute a livello;

Attrezzi utilizzati dal lavoratore:
a) Attrezzi manuali;
b) Andatoie e Passerelle;
c) Scala semplice;

Rischi generati dall'uso degli attrezzi:
Punture, tagli, abrasioni; Urti, colpi, impatti, compressioni; Caduta dall'alto; Caduta di materiale dall'alto o a livello.

Drenaggio del terreno di scavo (sottofase)

L'attività consiste nel: verificare le condizioni del terreno prima e durante lo scavo, effettuare correttamente tutte le connessioni delle aste filtranti con le tubazioni di raccordo al fine di garantire l'uniformità del prosciugamento e scaricare, infine, le acque del prosciugamento in aree autorizzate precedentemente individuate al di fuori di quelle di lavoro.

Lavoratori impegnati:
1) Addetto al drenaggio dello scavo;
Addetto alla realizzazione del drenaggio dello scavo con utilizzo di aste filtranti da connettere con le tubazioni di raccordo al fine di garantire l'uniformità del prosciugamento e scaricare le acque del prosciugamento in aree autorizzate.

Misure Preventive e Protettive, aggiuntive a quelle riportate nell'apposito successivo capitolo:
a) DPI: addetto al drenaggio dello scavo;

Prescrizioni Organizzative:

Devono essere forniti, al lavoratore, adeguati dispositivi di protezione individuale: **a)** casco; **b)** guanti; **c)** occhiali protettivi; **d)** calzature di sicurezza con suola antisdrucciolo e imperforabile e puntale d'acciaio; **e)** otoprotettori.

Rischi a cui è esposto il lavoratore:
a) Seppellimento, sprofondamento;
b) Scivolamenti, cadute a livello;
c) M.M.C. (sollevamento e trasporto);

Attrezzi utilizzati dal lavoratore:
a) Attrezzi manuali;
b) Scala semplice;

Rischi generati dall'uso degli attrezzi:
Punture, tagli, abrasioni; Urti, colpi, impatti, compressioni; Caduta dall'alto.

Protezione delle pareti di scavo (sottofase)

Protezione delle pareti di scavo mediante carpenteria in legno.

Lavoratori impegnati:
1) Addetto alla protezione delle pareti di scavo;
Addetto alla protezione delle pareti di scavo mediante carpenteria in legno.

Misure Preventive e Protettive, aggiuntive a quelle riportate nell'apposito successivo capitolo:
a) DPI: addetto alla protezione delle pareti di scavo;

Prescrizioni Organizzative:

Devono essere forniti al lavoratore adeguati dispositivi di protezione individuale: **a)** guanti; **b)** casco; **c)** stivali di sicurezza; **d)** cinture di sicurezza; **e)** indumenti protettivi (tute).

Rischi a cui è esposto il lavoratore:
a) Scivolamenti, cadute a livello;
b) Rumore;

Attrezzi utilizzati dal lavoratore:
a) Andatoie e Passerelle;
b) Attrezzi manuali;
c) Scala semplice;
d) Sega circolare;

Rischi generati dall'uso degli attrezzi:
Caduta dall'alto; Caduta di materiale dall'alto o a livello; Punture, tagli, abrasioni; Urti, colpi, impatti, compressioni; Elettrocuzione; Inalazione polveri, fibre; Scivolamenti, cadute a livello.

Rimozione di amianto coibente di tubazioni o canalizzazioni o parti diverse di impianti (sottofase)

Rimozione di amianto coibente di tubazioni o canalizzazioni o parti diverse di impianti con le seguenti procedure: **a)** spruzzatura preliminare di soluzione pellicolare a base vinilica applicata con pompe a bassa pressione per fissaggio provvisorio delle fibre di amianto; **b)** smontaggio della coibentazione utilizzando appropriate tecniche che impediscano la dispersione di fibre; **c)** imballo del materiale rimosso in pacchi costituiti da doppio strato di polietilene, etichettati secondo le norme che regolano il trattamento e lo smaltimento dei rifiuti contenenti amianto; **d)** calo in basso con adeguati mezzi di sollevamento, carico e trasporto per lo smaltimento a discarica autorizzata.

Macchine utilizzate:

1) Autocarro.

Rischi generati dall'uso delle macchine:

Cesoiamenti, stritolamenti; Getti, schizzi; Inalazione polveri, fibre; Incendi, esplosioni; Investimento, ribaltamento; Urti, colpi, impatti, compressioni; Rumore per "Operatore autocarro"; Vibrazioni per "Operatore autocarro".

Lavoratori impegnati:

1) Addetto alla rimozione di amianto coibente di tubazioni o canalizzazioni o parti diverse di impianti;

Addetto alla rimozione di amianto coibente di tubazioni o canalizzazioni o parti diverse di impianti.

Misure Preventive e Protettive, aggiuntive a quelle riportate nell'apposito successivo capitolo:

a) DPI: addetto alla rimozione di amianto coibente di tubazioni o canalizzazioni o parti diverse di impianti;

Prescrizioni Organizzative:

Devono essere forniti ai lavoratori adeguati dispositivi di protezione individuale: **a)** casco; **b)** guanti; **c)** calzature di sicurezza con suola antisdrucciolo e imperforabile; **d)** occhiali di sicurezza; **e)** respiratore con filtri efficienti; **f)** indumenti protettivi.

Rischi a cui è esposto il lavoratore:

a) Amianto;

Attrezzi utilizzati dal lavoratore:

a) Argano a cavalletto;
b) Attrezzi manuali;
c) Avvitatore elettrico;
d) Ponteggio mobile o trabattello;
e) Scala semplice;

Rischi generati dall'uso degli attrezzi:

Caduta dall'alto; Caduta di materiale dall'alto o a livello; Punture, tagli, abrasioni; Urti, colpi, impatti, compressioni; Elettrocuzione.

Rimozione di intere strutture costituite da elementi contenenti amianto (sottofase)

Rimozione di intere strutture costituite da elementi contenenti amianto e la successiva scoibentazione in apposita zona confinata, con le seguenti procedure: **a)** se esistono soluzioni di continuità nella coibentazione lo smontaggio o l'eventuale taglio deve avvenire in corrispondenza di questi punti esenti d'amianto dopo aver provveduto a fasciare e sigillare accuratamente tutta la superficie coibentata (per impedire che sollecitazioni alla struttura mettano in circolo fibre nell'aria); **b)** se la coibentazione non ha punti di interruzione utili, si rimuove, con le procedure della zona confinata o dei glove-bag, la superficie più ridotta possibile di coibentazione; si può quindi procedere al taglio o allo smontaggio nella zona liberata dall'amianto, dopo sfasciatura e sigillatura della coibentazione rimasta in opera; **c)** la movimentazione dei pezzi così ottenuti va condotta con la massima attenzione per non danneggiare la protezione della coibentazione; **d)** devono essere sempre a disposizione le attrezzature per interventi che si rendessero necessari in caso di liberazione di fibre nell'aria (aspiratori con filtri ad efficienza HEPA, incapsulanti etc.).

Macchine utilizzate:

1) Autocarro.

Rischi generati dall'uso delle macchine:

Cesoiamenti, stritolamenti; Getti, schizzi; Inalazione polveri, fibre; Incendi, esplosioni; Investimento, ribaltamento; Urti, colpi, impatti, compressioni; Rumore per "Operatore autocarro"; Vibrazioni per "Operatore autocarro".

Lavoratori impegnati:

1) Addetto alla rimozione di intere strutture costituite da elementi contenenti amianto;

Addetto alla rimozione di intere strutture costituite da elementi contenenti amianto.

Misure Preventive e Protettive, aggiuntive a quelle riportate nell'apposito successivo capitolo:

a) DPI: addetto alla rimozione di intere strutture costituite da elementi contenenti amianto;

Prescrizioni Organizzative:

Devono essere forniti ai lavoratori adeguati dispositivi di protezione individuale: **a)** casco; **b)** guanti; **c)** calzature di sicurezza con suola antisdrucciolo e imperforabile; **d)** occhiali di sicurezza; **e)** respiratore con filtri efficienti; **f)** indumenti protettivi.

Rischi a cui è esposto il lavoratore:

a) M.M.C. (sollevamento e trasporto);
b) Amianto;

Attrezzi utilizzati dal lavoratore:

a) Attrezzi manuali;
b) Avvitatore elettrico;
c) Scala semplice;

Rischi generati dall'uso degli attrezzi:

Punture, tagli, abrasioni; Urti, colpi, impatti, compressioni; Elettrocuzione; Caduta dall'alto.

Rimozione di piccole quantità di amianto coibente di tubazioni o canalizzazioni o parti diverse di impianti (sottofase)

Interventi di rimozione di piccole quantità di amianto coibente di tubazioni o canalizzazioni o parti diverse di impianti con la tecnica del glove-bag (celle di polietilene, dotate di guanti interni per l'effettuazione del lavoro). Nel glove-bag vanno introdotti, prima della sigillatura a tenuta stagna, attorno al tubo o intorno alla zona interessata, tutti gli attrezzi necessari; ci deve essere un sistema di spruzzatura degli agenti bagnanti (per l'imbibizione del materiale da rimuovere) o sigillanti (per l'incapsulamento della coibentazione che rimane in opera) e un ugello di aspirazione da collegare ad aspiratore dotato di filtro di efficienza HEPA per la messa in depressione della cella ove possibile in continuo e sempre a fine lavoro.

Macchine utilizzate:

1) Autocarro.

Rischi generati dall'uso delle macchine:

Cesoiamenti, stritolamenti; Getti, schizzi; Inalazione polveri, fibre; Incendi, esplosioni; Investimento, ribaltamento; Urti, colpi, impatti, compressioni; Rumore per "Operatore autocarro"; Vibrazioni per "Operatore autocarro".

Lavoratori impegnati:

1) Addetto alla rimozione di piccole quantità di amianto coibente di tubazioni o canalizzazioni o parti diverse di impianti;

Addetto alla rimozione di piccole quantità di amianto coibente di tubazioni o canalizzazioni o parti diverse di impianti, eseguita mediante l'utilizzo della tecnica del glove-bag.

Misure Preventive e Protettive, aggiuntive a quelle riportate nell'apposito successivo capitolo:

a) DPI: addetto alla rimozione di piccole quantità di amianto coibente di tubazioni o canalizzazioni o parti diverse di impianti;

Prescrizioni Organizzative:

Devono essere forniti ai lavoratori adeguati dispositivi di protezione individuale: **a)** casco; **b)** guanti; **c)** calzature di sicurezza con suola antisdrucciolo e imperforabile; **d)** occhiali di sicurezza; **e)** respiratore con filtri efficienti; **f)** indumenti protettivi.

Rischi a cui è esposto il lavoratore:

a) Amianto;

Attrezzi utilizzati dal lavoratore:

a) Attrezzi manuali;
b) Avvitatore elettrico;
c) Scala semplice;

Rischi generati dall'uso degli attrezzi:

Punture, tagli, abrasioni; Urti, colpi, impatti, compressioni; Elettrocuzione; Caduta dall'alto.

Posa di organi di intercettazione e regolazione (sottofase)

Posa di condutture in vetroresina, con sistema di giunzione Maschio/Bicchiere con doppio O-ring di tenuta, destinate alla distribuzione dell'acqua potabile in scavo a sezione obbligata, precedentemente eseguito, previa sistemazione del letto di posa con attrezzi manuali e attrezzature meccaniche.

Macchine utilizzate:

1) Autocarro con gru.

Rischi generati dall'uso delle macchine:

Cesoiamenti, stritolamenti; Elettrocuzione; Getti, schizzi; Inalazione polveri, fibre; Incendi, esplosioni; Investimento, ribaltamento; Urti, colpi, impatti, compressioni; Rumore per "Operatore autocarro"; Vibrazioni per "Operatore autocarro".

Lavoratori impegnati:

1) Addetto alla posa di conduttura idrica in vetroresina;

Addetto alla posa di condutture in vetroresina, con sistema di giunzione Maschio/Bicchiere con doppio O-ring di tenuta, destinate alla distribuzione dell'acqua potabile in scavo a sezione obbligata, precedentemente eseguito, previa sistemazione del letto di posa con attrezzi manuali e attrezzature meccaniche.

Misure Preventive e Protettive, aggiuntive a quelle riportate nell'apposito successivo capitolo:

a) DPI: addetto alla posa di conduttura idrica in vetroresina;

Prescrizioni Organizzative:

Devono essere forniti al lavoratore adeguati dispositivi di protezione individuale: **a)** casco; **b)** guanti; **c)** occhiali protettivi; **d)** calzature di sicurezza; **e)** mascherina antipolvere.

Rischi a cui è esposto il lavoratore:

a) Caduta di materiale dall'alto o a livello;
b) Scivolamenti, cadute a livello;

Attrezzi utilizzati dal lavoratore:
a) Attrezzi manuali;
b) Scala semplice;

Rischi generati dall'uso degli attrezzi:
Punture, tagli, abrasioni; Urti, colpi, impatti, compressioni; Caduta dall'alto.

Rinfianco con sabbia eseguito a macchina (sottofase)

Rinfianco con sabbia di tubazioni, pozzi o pozzetti eseguito a macchina con successiva compattazione del materiale con piastre vibranti.

Macchine utilizzate:
1) Escavatore mini.

Rischi generati dall'uso delle macchine:
Cesoiamenti, stritolamenti; Inalazione polveri, fibre; Incendi, esplosioni; Investimento, ribaltamento; Scivolamenti, cadute a livello; Vibrazioni per "Operatore escavatore"; Rumore per "Operatore escavatore".

Lavoratori impegnati:
1) Addetto al rinfianco con sabbia eseguito a macchina;
Addetto al rinfianco con sabbia di tubazioni, pozzi o pozzetti eseguito a macchina con successiva compattazione del materiale con piastre vibranti.

Misure Preventive e Protettive, aggiuntive a quelle riportate nell'apposito successivo capitolo:
a) DPI: addetto al rinfianco con sabbia eseguito a macchina;

Prescrizioni Organizzative:

Devono essere forniti al lavoratore adeguati dispositivi di protezione individuale: **a)** casco; **b)** guanti antivibrazioni; **c)** occhiali protettivi; **d)** calzature di sicurezza con suola antisdrucciolo e imperforabile; **e)** mascherina antipolvere; **f)** otoprotettori.

Rischi a cui è esposto il lavoratore:
a) Rumore;
b) Scivolamenti, cadute a livello;
c) Seppellimento, sprofondamento;
d) Vibrazioni;

Attrezzi utilizzati dal lavoratore:
a) Attrezzi manuali;
b) Andatoie e Passerelle;
c) Compattatore a piatto vibrante;

Rischi generati dall'uso degli attrezzi:
Punture, tagli, abrasioni; Urti, colpi, impatti, compressioni; Caduta dall'alto; Caduta di materiale dall'alto o a livello; Inalazione fumi, gas, vapori; Incendi, esplosioni.

Rinfianco con sabbia eseguito a mano (sottofase)

Rinfianco con sabbia di tubazioni, pozzi o pozzetti eseguito a mano con successiva compattazione del materiale con piastre vibranti.

Macchine utilizzate:
1) Autocarro.

Rischi generati dall'uso delle macchine:
Cesoiamenti, stritolamenti; Getti, schizzi; Inalazione polveri, fibre; Incendi, esplosioni; Investimento, ribaltamento; Urti, colpi, impatti, compressioni; Rumore per "Operatore autocarro"; Vibrazioni per "Operatore autocarro".

Lavoratori impegnati:
1) Addetto al rinfianco con sabbia eseguito a mano;
Addetto al rinfianco con sabbia di tubazioni, pozzi o pozzetti eseguito a mano con successiva compattazione del materiale con piastre vibranti.

Misure Preventive e Protettive, aggiuntive a quelle riportate nell'apposito successivo capitolo:
a) DPI: addetto al rinfianco con sabbia eseguito a mano;

Prescrizioni Organizzative:

Devono essere forniti al lavoratore adeguati dispositivi di protezione individuale: **a)** casco; **b)** guanti antivibrazioni; **c)** occhiali protettivi; **d)** calzature di sicurezza con suola antisdrucciolo e imperforabile; **e)** mascherina antipolvere; **f)** otoprotettori.

Rischi a cui è esposto il lavoratore:
a) Rumore;
b) Scivolamenti, cadute a livello;
c) Seppellimento, sprofondamento;
d) Vibrazioni;

Attrezzi utilizzati dal lavoratore:
a) Attrezzi manuali;
b) Andatoie e Passerelle;
c) Compattatore a piatto vibrante;

Rischi generati dall'uso degli attrezzi:
Punture, tagli, abrasioni; Urti, colpi, impatti, compressioni; Caduta dall'alto; Caduta di materiale dall'alto o a livello; Inalazione fumi, gas, vapori; Incendi, esplosioni.

Demolizione generale di strutture in c.a. eseguita con impiego di mezzi meccanici (sottofase)

Demolizione di strutture in c.a. eseguita con mezzi meccanici con o senza preventiva riduzione delle iperstatiche della struttura. Durante la fase lavorativa si prevede il trasporto del materiale di risulta, la cernita e l'accatastamento dei materiali eventualmente recuperabili.

Macchine utilizzate:
1) Autocarro;
2) Dumper;
3) Pala meccanica;
4) Escavatore con martello demolitore.

Rischi generati dall'uso delle macchine:
Cesoiamenti, stritolamenti; Getti, schizzi; Inalazione polveri, fibre; Incendi, esplosioni; Investimento, ribaltamento; Urti, colpi, impatti, compressioni; Rumore per "Operatore autocarro"; Vibrazioni per "Operatore autocarro"; Scivolamenti, cadute a livello; Caduta di materiale dall'alto o a livello; Elettrocuzione.

Lavoratori impegnati:
1) Addetto alla demolizione generale di strutture in c.a. eseguita con impiego di mezzi meccanici;
Addetto alla demolizione di strutture in c.a. eseguita con mezzi meccanici con o senza preventiva riduzione delle iperstatiche della struttura.

Misure Preventive e Protettive, aggiuntive a quelle riportate nell'apposito successivo capitolo:
a) DPI: addetto alla demolizione generale di strutture in c.a. eseguita con impiego di mezzi meccanici;

Prescrizioni Organizzative:

Devono essere forniti al lavoratore adeguati dispositivi di protezione individuale: **a)** guanti; **b)** casco; **c)** calzature di sicurezza con suola antiscivolo ed imperforabile; **d)** occhiali; **e)** otoprotettori.

Rischi a cui è esposto il lavoratore:
a) Seppellimento, sprofondamento;
b) Inalazione polveri, fibre;
c) Vibrazioni;
d) M.M.C. (sollevamento e trasporto);
e) Rumore;

Attrezzi utilizzati dal lavoratore:
a) Attrezzi manuali;
b) Centralina idraulica a motore;
c) Cesoie pneumatiche;
d) Compressore con motore endotermico;
e) Martello demolitore pneumatico;
f) Smerigliatrice angolare (flessibile);

Rischi generati dall'uso degli attrezzi:
Punture, tagli, abrasioni; Urti, colpi, impatti, compressioni; Cesoiamenti, stritolamenti; Inalazione fumi, gas, vapori; Scoppio; Incendi, esplosioni; Inalazione polveri, fibre; Scivolamenti, cadute a livello; Elettrocuzione.

Demolizione di strutture in c.a. (sottofase)

Demolizione di strutture in c.a.. Durante la fase lavorativa si prevede il trasporto del materiale di risulta, la cernita e l'accatastamento dei materiali eventualmente recuperabili.

Macchine utilizzate:
1) Autocarro.

Rischi generati dall'uso delle macchine:
Cesoiamenti, stritolamenti; Getti, schizzi; Inalazione polveri, fibre; Incendi, esplosioni; Investimento, ribaltamento; Urti, colpi, impatti, compressioni; Rumore per "Operatore autocarro"; Vibrazioni per "Operatore autocarro".

Lavoratori impegnati:
1) Addetto alla demolizione di strutture in c.a.;
Addetto alla demolizione di strutture in c.a.. Durante la fase lavorativa si prevede il trasporto del materiale di risulta, la cernita

e l'accatastamento dei materiali eventualmente recuperabili.

Misure Preventive e Protettive, aggiuntive a quelle riportate nell'apposito successivo capitolo:

a) DPI: addetto alla demolizione di strutture in c.a.;

Prescrizioni Organizzative:

Devono essere forniti al lavoratore adeguati dispositivi di protezione individuale: **a)** guanti; **b)** casco; **c)** calzature di sicurezza con suola antiscivolo ed imperforabile; **d)** occhiali; **e)** otoprotettori.

Rischi a cui è esposto il lavoratore:

a) Seppellimento, sprofondamento;
b) Inalazione polveri, fibre;
c) Vibrazioni;
d) M.M.C. (sollevamento e trasporto);
e) Rumore;

Attrezzi utilizzati dal lavoratore:

a) Argano a bandiera;
b) Argano a cavalletto;
c) Attrezzi manuali;
d) Compressore con motore endotermico;
e) Martello demolitore pneumatico;
f) Smerigliatrice angolare (flessibile);

Rischi generati dall'uso degli attrezzi:

Caduta dall'alto; Caduta di materiale dall'alto o a livello; Punture, tagli, abrasioni; Urti, colpi, impatti, compressioni; Inalazione fumi, gas, vapori; Incendi, esplosioni; Scoppio; Inalazione polveri, fibre; Scivolamenti, cadute a livello; Elettrocuzione.

Demolizione generale di strutture in c.a. eseguita con impiego di mezzi meccanici (sottofase)

Demolizione di strutture in c.a. eseguita con mezzi meccanici con o senza preventiva riduzione delle iperstatiche della struttura. Durante la fase lavorativa si prevede il trasporto del materiale di risulta, la cernita e l'accatastamento dei materiali eventualmente recuperabili.

Macchine utilizzate:

1) Autocarro;
2) Dumper;
3) Pala meccanica;
4) Escavatore con martello demolitore.

Rischi generati dall'uso delle macchine:

Cesoiamenti, stritolamenti; Getti, schizzi; Inalazione polveri, fibre; Incendi, esplosioni; Investimento, ribaltamento; Urti, colpi, impatti, compressioni; Rumore per "Operatore autocarro"; Vibrazioni per "Operatore autocarro"; Scivolamenti, cadute a livello; Caduta di materiale dall'alto o a livello; Elettrocuzione.

Lavoratori impegnati:

1) Addetto alla demolizione generale di strutture in c.a. eseguita con impiego di mezzi meccanici;

Addetto alla demolizione di strutture in c.a. eseguita con mezzi meccanici con o senza preventiva riduzione delle iperstatiche della struttura.

Misure Preventive e Protettive, aggiuntive a quelle riportate nell'apposito successivo capitolo:

a) DPI: addetto alla demolizione generale di strutture in c.a. eseguita con impiego di mezzi meccanici;

Prescrizioni Organizzative:

Devono essere forniti al lavoratore adeguati dispositivi di protezione individuale: **a)** guanti; **b)** casco; **c)** calzature di sicurezza con suola antiscivolo ed imperforabile; **d)** occhiali; **e)** otoprotettori.

Rischi a cui è esposto il lavoratore:

a) Seppellimento, sprofondamento;
b) Inalazione polveri, fibre;
c) Vibrazioni;
d) M.M.C. (sollevamento e trasporto);
e) Rumore;

Attrezzi utilizzati dal lavoratore:

a) Attrezzi manuali;
b) Centralina idraulica a motore;
c) Cesoie pneumatiche;
d) Compressore con motore endotermico;
e) Martello demolitore pneumatico;
f) Smerigliatrice angolare (flessibile);

Rischi generati dall'uso degli attrezzi:

Punture, tagli, abrasioni; Urti, colpi, impatti, compressioni; Cesoiamenti, stritolamenti; Inalazione fumi, gas, vapori;

Scoppio; Incendi, esplosioni; Inalazione polveri, fibre; Scivolamenti, cadute a livello; Elettrocuzione.

Rinterro di scavo (sottofase)

Rinterro e compattazione di scavi precedentemente eseguiti, a mano e/o con l'ausilio di mezzi meccanici.

Macchine utilizzate:

1) Escavatore mini.

Rischi generati dall'uso delle macchine:

Cesoiamenti, stritolamenti; Inalazione polveri, fibre; Incendi, esplosioni; Investimento, ribaltamento; Scivolamenti, cadute a livello; Vibrazioni per "Operatore escavatore"; Rumore per "Operatore escavatore".

Lavoratori impegnati:

1) Addetto al rinterro di scavo;

Addetto al rinterro e compattazione di scavi precedentemente eseguiti, a mano e/o con l'ausilio di mezzi meccanici.

Misure Preventive e Protettive, aggiuntive a quelle riportate nell'apposito successivo capitolo:

a) DPI: addetto al rinterro di scavo;

Prescrizioni Organizzative:

Devono essere forniti al lavoratore adeguati dispositivi di protezione individuale: **a)** casco; **b)** guanti; **c)** occhiali protettivi; **d)** calzature di sicurezza con suola antisdrucciolo e imperforabile; **e)** mascherina antipolvere; **f)** otoprotettori.

Rischi a cui è esposto il lavoratore:

a) Scivolamenti, cadute a livello;
b) Seppellimento, sprofondamento;

Attrezzi utilizzati dal lavoratore:

a) Attrezzi manuali;
b) Andatoie e Passerelle;

Rischi generati dall'uso degli attrezzi:

Punture, tagli, abrasioni; Urti, colpi, impatti, compressioni; Caduta dall'alto; Caduta di materiale dall'alto o a livello.

Formazione di fondazione stradale (sottofase)

Formazione per strati di fondazione stradale con pietrame calcareo informe e massicciata di pietrisco, compattazione eseguita con mezzi meccanici.

Macchine utilizzate:

1) Piastra Compattatrice.

Rischi generati dall'uso delle macchine:

Cesoiamenti, stritolamenti; Inalazione fumi, gas, vapori; Inalazione polveri, fibre; Incendi, esplosioni; Rumore per "Operatore Piastra compattatrice"; Vibrazioni per "Operatore piastra compattatrice".

Lavoratori impegnati:

1) Addetto alla formazione di fondazione stradale;

Addetto alla formazione per strati di fondazione stradale con pietrame calcareo informe e massicciata di pietrisco, compattazione eseguita con mezzi meccanici.

Misure Preventive e Protettive, aggiuntive a quelle riportate nell'apposito successivo capitolo:

a) DPI: addetto alla formazione di fondazione stradale;

Prescrizioni Organizzative:

Devono essere forniti al lavoratore adeguati dispositivi di protezione individuale: **a)** casco; **b)** calzature di sicurezza; **c)** occhiali; **d)** guanti; **e)** maschera per la protezione delle vie respiratorie; **f)** otoprotettori; **g)** indumenti protettivi; **h)** indumenti ad alta visibilità.

Rischi a cui è esposto il lavoratore:

a) Investimento, ribaltamento;
b) Rumore;

Attrezzi utilizzati dal lavoratore:

a) Attrezzi manuali;

Rischi generati dall'uso degli attrezzi:

Punture, tagli, abrasioni; Urti, colpi, impatti, compressioni.

Formazione di rilevato stradale (sottofase)

Formazione per strati di rilevato stradale con materiale proveniente da cave, preparazione del piano di posa, compattazione eseguita con mezzi meccanici.

Macchine utilizzate:
1) Pala meccanica;
2) Rullo compressore.

Rischi generati dall'uso delle macchine:
Cesoiamenti, stritolamenti; Inalazione polveri, fibre; Incendi, esplosioni; Investimento, ribaltamento; Scivolamenti, cadute a livello; Rumore per "Operatore pala meccanica"; Vibrazioni per "Operatore pala meccanica"; Inalazione fumi, gas, vapori.

Lavoratori impegnati:
1) Addetto alla formazione di rilevato stradale;
Addetto alla formazione per strati di rilevato stradale con materiale proveniente da cave, preparazione del piano di posa, compattazione eseguita con mezzi meccanici.

Misure Preventive e Protettive, aggiuntive a quelle riportate nell'apposito successivo capitolo:
a) DPI: addetto alla formazione di rilevato stradale;

Prescrizioni Organizzative:

Devono essere forniti al lavoratore adeguati dispositivi di protezione individuale: **a)** casco; **b)** calzature di sicurezza; **c)** occhiali; **d)** guanti; **e)** maschera per la protezione delle vie respiratorie; **f)** otoprotettori; **g)** indumenti protettivi; **h)** indumenti ad alta visibilità.

Rischi a cui è esposto il lavoratore:
a) Investimento, ribaltamento;

Attrezzi utilizzati dal lavoratore:
a) Attrezzi manuali;

Rischi generati dall'uso degli attrezzi:
Punture, tagli, abrasioni; Urti, colpi, impatti, compressioni.

Formazione di manto di usura e collegamento (sottofase)

Formazione di manto stradale in conglomerato bituminoso mediante esecuzione di strato/i di collegamento e strato di usura, stesi e compattati con mezzi meccanici.

Macchine utilizzate:
1) Rullo compressore;
2) Finitrice.

Rischi generati dall'uso delle macchine:
Cesoiamenti, stritolamenti; Inalazione fumi, gas, vapori; Inalazione polveri, fibre; Incendi, esplosioni; Investimento, ribaltamento; Rumore per "Operatore rullo compressore"; Vibrazioni per "Operatore rullo compressore"; Scivolamenti, cadute a livello.

Lavoratori impegnati:
1) Addetto alla formazione di manto di usura e collegamento;
Addetto alla formazione di manto stradale in conglomerato bituminoso mediante esecuzione di strato/i di collegamento e strato di usura, stesi e compattiti con mezzi meccanici.

Misure Preventive e Protettive, aggiuntive a quelle riportate nell'apposito successivo capitolo:
a) DPI: addetto alla formazione di manto di usura e collegamento;

Prescrizioni Organizzative:

Devono essere forniti al lavoratore adeguati dispositivi di protezione individuale: **a)** casco; **b)** calzature di sicurezza; **c)** occhiali; **d)** guanti; **e)** maschera per la protezione delle vie respiratorie; **f)** otoprotettori; **g)** indumenti protettivi; **h)** indumenti ad alta visibilità.

Rischi a cui è esposto il lavoratore:
a) Investimento, ribaltamento;
b) Ustioni;
c) Cancerogeno e mutageno;

Attrezzi utilizzati dal lavoratore:
a) Attrezzi manuali;

Rischi generati dall'uso degli attrezzi:
Punture, tagli, abrasioni; Urti, colpi, impatti, compressioni.

Smobilizzo del cantiere (sottofase)

Smobilizzo del cantiere realizzato attraverso lo smontaggio delle postazioni di lavoro fisse, di tutti gli impianti di cantiere, delle opere provvisionali e di protezione e della recinzione posta in opera all'insediamento del cantiere stesso.

Macchine utilizzate:
1) Autocarro con gru.

Rischi generati dall'uso delle macchine:
Cesoiamenti, stritolamenti; Elettrocuzione; Getti, schizzi; Inalazione polveri, fibre; Incendi, esplosioni; Investimento, ribaltamento; Urti, colpi, impatti, compressioni; Rumore per "Operatore autocarro"; Vibrazioni per "Operatore autocarro".

Lavoratori impegnati:
1) Addetto allo smobilizzo del cantiere;
Addetto allo smobilizzo del cantiere realizzato attraverso lo smontaggio delle postazioni di lavoro fisse, di tutti gli impianti di cantiere, delle opere provvisionali e di protezione e della recinzione posta in opera all'insediamento del cantiere stesso.
Misure Preventive e Protettive, aggiuntive a quelle riportate nell'apposito successivo capitolo:
a) DPI: addetto allo smobilizzo del cantiere;

Prescrizioni Organizzative:

Devono essere forniti ai lavoratori adeguati dispositivi di protezione individuale: **a)** casco; **b)** guanti; **c)** calzature di sicurezza con suola antisdrucciolo e imperforabile; **d)** occhiali di sicurezza.

Rischi a cui è esposto il lavoratore:
a) Caduta di materiale dall'alto o a livello;
Attrezzi utilizzati dal lavoratore:
a) Attrezzi manuali;
b) Scala doppia;
c) Scala semplice;
d) Smerigliatrice angolare (flessibile);
e) Trapano elettrico;
Rischi generati dall'uso degli attrezzi:
Punture, tagli, abrasioni; Urti, colpi, impatti, compressioni; Caduta dall'alto; Cesoiamenti, stritolamenti; Elettrocuzione; Inalazione polveri, fibre.

Pavimentazione in Basolato (sottofase)

Rimozione di pavimentazione in basoli (sottofase)

Rimozione di pavimentazione in basoli. Durante la fase lavorativa si prevede il trasporto del materiale di risulta, la cernita e l'accatastamento dei materiali eventualmente recuperabili.

Macchine utilizzate:
1) Autocarro.
Rischi generati dall'uso delle macchine:
Cesoiamenti, stritolamenti; Getti, schizzi; Inalazione polveri, fibre; Incendi, esplosioni; Investimento, ribaltamento; Urti, colpi, impatti, compressioni; Rumore per "Operatore autocarro"; Vibrazioni per "Operatore autocarro".

Lavoratori impegnati:
1) Addetto alla rimozione di pavimenti esterni;
Addetto alla rimozione di pavimenti esterni. Durante la fase lavorativa si prevede il trasporto del materiale di risulta, la cernita e l'accatastamento dei materiali eventualmente recuperabili.
Misure Preventive e Protettive, aggiuntive a quelle riportate nell'apposito successivo capitolo:
a) DPI: addetto alla rimozione di pavimenti esterni;

Prescrizioni Organizzative:

Devono essere forniti al lavoratore adeguati dispositivi di protezione individuale: **a)** guanti; **b)** casco; **c)** calzature di sicurezza con suola antiscivolo ed imperforabile; **d)** occhiali; **e)** otoprotettori.

Rischi a cui è esposto il lavoratore:
a) Caduta di materiale dall'alto o a livello;
b) Vibrazioni;
c) M.M.C. (sollevamento e trasporto);
d) Rumore;
Attrezzi utilizzati dal lavoratore:
a) Attrezzi manuali;
b) Martello demolitore elettrico;
Rischi generati dall'uso degli attrezzi:
Punture, tagli, abrasioni; Urti, colpi, impatti, compressioni; Elettrocuzione; Inalazione polveri, fibre.

Demolizione fondazione stradale (sottofase)

Demolizione di fondazione stradale. Durante la fase lavorativa si prevede il trasporto del materiale di risulta, la cernita e l'accatastamento dei materiali eventualmente recuperabili.

Macchine utilizzate:
1) Autocarro;
2) Dumper;
3) Pala meccanica.

Rischi generati dall'uso delle macchine:
Cesoiamenti, stritolamenti; Getti, schizzi; Inalazione polveri, fibre; Incendi, esplosioni; Investimento, ribaltamento; Urti, colpi, impatti, compressioni; Rumore per "Operatore autocarro"; Vibrazioni per "Operatore autocarro"; Scivolamenti, cadute a livello.

Lavoratori impegnati:
1) Addetto alla demolizione di fondazione stradale;
Addetto alla demolizione generale di tompagnature. Durante la fase lavorativa si prevede il trasporto del materiale di risulta, la cernita e l'accatastamento dei materiali eventualmente recuperabili.

Misure Preventive e Protettive, aggiuntive a quelle riportate nell'apposito successivo capitolo:
a) DPI: addetto alla demolizione generale di tompagnature;

Prescrizioni Organizzative:

Devono essere forniti al lavoratore adeguati dispositivi di protezione individuale: **a)** guanti; **b)** casco; **c)** calzature di sicurezza con suola antiscivolo ed imperforabile; **d)** occhiali; **e)** otoprotettori.

Rischi a cui è esposto il lavoratore:
a) Caduta dall'alto;
b) Inalazione polveri, fibre;
c) Vibrazioni;
d) M.M.C. (sollevamento e trasporto);
e) Rumore;

Attrezzi utilizzati dal lavoratore:
a) Argano a bandiera;
b) Argano a cavalletto;
c) Attrezzi manuali;
d) Martello demolitore elettrico;
e) Ponteggio metallico fisso;
f) Scala semplice;

Rischi generati dall'uso degli attrezzi:
Caduta dall'alto; Caduta di materiale dall'alto o a livello; Punture, tagli, abrasioni; Urti, colpi, impatti, compressioni; Elettrocuzione; Inalazione polveri, fibre; Scivolamenti, cadute a livello.

Cordoli, zanelle e opere d'arte (sottofase)

Posa in opera si cordoli e zanelle stradali prefabbricati.

Macchine utilizzate:
1) Dumper.

Rischi generati dall'uso delle macchine:
Cesoiamenti, stritolamenti; Inalazione polveri, fibre; Incendi, esplosioni; Investimento, ribaltamento; Rumore per "Operatore dumper"; Vibrazioni per "Operatore dumper".

Lavoratori impegnati:
1) Addetto alla posa cordoli, zanelle e opere d'arte;
Addettto alla posa in opera si cordoli e zanelle stradali prefabbricati.

Misure Preventive e Protettive, aggiuntive a quelle riportate nell'apposito successivo capitolo:
a) DPI: addetto alla posa cordoli, zanelle e opere d'arte;

Prescrizioni Organizzative:

Devono essere forniti al lavoratore adeguati dispositivi di protezione individuale: **a)** casco; **b)** calzature di sicurezza; **c)** occhiali; **d)** guanti; **e)** maschera per la protezione delle vie respiratorie; **f)** otoprotettori; **g)** indumenti protettivi; **h)** indumenti ad alta visibilità.

Rischi a cui è esposto il lavoratore:
a) Investimento, ribaltamento;
b) Rumore;
c) M.M.C. (sollevamento e trasporto);

Attrezzi utilizzati dal lavoratore:
a) Attrezzi manuali;

Rischi generati dall'uso degli attrezzi:
Punture, tagli, abrasioni; Urti, colpi, impatti, compressioni.

Allestimento di cantiere temporaneo su strada (sottofase)

Allestimento di un cantiere temporaneo lungo una strada carrabile.

Macchine utilizzate:

1) Autocarro con gru.

Rischi generati dall'uso delle macchine:

Cesoiamenti, stritolamenti; Elettrocuzione; Getti, schizzi; Inalazione polveri, fibre; Incendi, esplosioni; Investimento, ribaltamento; Urti, colpi, impatti, compressioni; Rumore per "Operatore autocarro"; Vibrazioni per "Operatore autocarro".

Lavoratori impegnati:

1) Addetto all'allestimento di cantiere temporaneo su strada;

Addetto all'allestimento di un cantiere temporaneo lungo una strada carrabile senza interruzione del servizio.

Misure Preventive e Protettive, aggiuntive a quelle riportate nell'apposito successivo capitolo:

a) DPI: addetto all'allestimento di cantiere temporaneo su strada;

Prescrizioni Organizzative:

Devono essere forniti al lavoratore adeguati dispositivi di protezione individuale: **a)** casco; **b)** guanti; **c)** occhiali a tenuta; **d)** mascherina antipolvere; **e)** indumenti ad alta visibilità; **f)** calzature di sicurezza con suola imperforabile.

Rischi a cui è esposto il lavoratore:

a) Investimento, ribaltamento;
b) Rumore;

Attrezzi utilizzati dal lavoratore:

a) Attrezzi manuali;
b) Scala semplice;
c) Sega circolare;
d) Smerigliatrice angolare (flessibile);
e) Trapano elettrico;

Rischi generati dall'uso degli attrezzi:

Punture, tagli, abrasioni; Urti, colpi, impatti, compressioni; Caduta dall'alto; Movimentazione manuale dei carichi; Elettrocuzione; Inalazione polveri, fibre; Scivolamenti, cadute a livello; Ustioni.

Allestimento di servizi sanitari del cantiere (sottofase)

Allestimento di servizi sanitari costituiti dai locali necessari all'attività di primo soccorso in cantiere.

Macchine utilizzate:

1) Autocarro con gru.

Rischi generati dall'uso delle macchine:

Cesoiamenti, stritolamenti; Elettrocuzione; Getti, schizzi; Inalazione polveri, fibre; Incendi, esplosioni; Investimento, ribaltamento; Urti, colpi, impatti, compressioni; Rumore per "Operatore autocarro"; Vibrazioni per "Operatore autocarro".

Lavoratori impegnati:

1) Addetto all'allestimento di servizi sanitari del cantiere;

Addetto all'allestimento di servizi sanitari costituiti dai locali necessari all'attività di primo soccorso in cantiere.

Misure Preventive e Protettive, aggiuntive a quelle riportate nell'apposito successivo capitolo:

a) DPI: addetto all'allestimento di servizi sanitari del cantiere;

Prescrizioni Organizzative:

Devono essere forniti ai lavoratori adeguati dispositivi di protezione individuale: **a)** casco; **b)** guanti; **c)** calzature di sicurezza con suola antisdrucciolo e imperforabile; **d)** occhiali di sicurezza.

Rischi a cui è esposto il lavoratore:

a) Caduta di materiale dall'alto o a livello;

Attrezzi utilizzati dal lavoratore:

a) Attrezzi manuali;
b) Scala semplice;
c) Sega circolare;
d) Smerigliatrice angolare (flessibile);
e) Trapano elettrico;

Rischi generati dall'uso degli attrezzi:

Punture, tagli, abrasioni; Urti, colpi, impatti, compressioni; Caduta dall'alto; Elettrocuzione; Inalazione polveri, fibre; Scivolamenti, cadute a livello.

Realizzazione di un confinamento artificiale delle fibre d'amianto (sottofase)

Realizzazione di un confinamento artificiale, in ambienti interni, mediante installazione di una barriera a tenuta per il contenimento

delle fibre d'amianto aerodisperse.

Lavoratori impegnati:

1) Addetto alla realizzazione di un confinamento artificiale delle fibre d'amianto;
Addetto alla realizzazione di un confinamento artificiale, in ambienti interni, mediante installazione di una barriera a tenuta per il contenimento delle fibre d'amianto aerodisperse.

Misure Preventive e Protettive, aggiuntive a quelle riportate nell'apposito successivo capitolo:

a) DPI: addetto alla realizzazione di un confinamento artificiale delle fibre d'amianto;

Prescrizioni Organizzative:

Devono essere forniti ai lavoratori adeguati dispositivi di protezione individuale: **a)** casco; **b)** guanti; **c)** calzature di sicurezza con suola antisdrucciolo e imperforabile; **d)** occhiali di sicurezza; **e)** respiratore con filtri efficienti; **f)** indumenti protettivi.

Rischi a cui è esposto il lavoratore:

a) Amianto;

Attrezzi utilizzati dal lavoratore:

a) Attrezzi manuali;
b) Avvitatore elettrico;
c) Scala semplice;

Rischi generati dall'uso degli attrezzi:

Punture, tagli, abrasioni; Urti, colpi, impatti, compressioni; Elettrocuzione; Caduta dall'alto.

Tracciamento dell'asse di scavo (sottofase)

Il tracciamento dell'asse di scavo avviene tracciando sul terreno una serie di punti fissi di direzione, che si trovavano esattamente sulla direttrice di avanzamento.

Lavoratori impegnati:

1) Addetto al tracciamento dell'asse di scavo;
Addetto al tracciamento dell'asse di scavo. Il tracciamento dell'asse di scavo avviene tracciando sul terreno una serie di punti fissi di direzione, che si trovavano esattamente sulla direttrice di avanzamento.

Misure Preventive e Protettive, aggiuntive a quelle riportate nell'apposito successivo capitolo:

a) DPI: addetto al tracciamento dell'asse di scavo;

Prescrizioni Organizzative:

Devono essere forniti al lavoratore adeguati dispositivi di protezione individuale: **a)** casco; **b)** guanti; **c)** occhiali protettivi; **d)** calzature di sicurezza con suola antisdrucciolo e imperforabile; **e)** mascherina antipolvere; **f)** otoprotettori.

Rischi a cui è esposto il lavoratore:

a) Scivolamenti, cadute a livello;

Attrezzi utilizzati dal lavoratore:

a) Attrezzi manuali;

Rischi generati dall'uso degli attrezzi:

Punture, tagli, abrasioni; Urti, colpi, impatti, compressioni.

Scavo a sezione obbligata (sottofase)

Scavi a sezione obbligata, eseguiti a cielo aperto o all'interno di edifici con mezzi meccanici.

Macchine utilizzate:

1) Escavatore.

Rischi generati dall'uso delle macchine:

Cesoiamenti, stritolamenti; Elettrocuzione; Inalazione polveri, fibre; Incendi, esplosioni; Investimento, ribaltamento; Scivolamenti, cadute a livello; Vibrazioni per "Operatore escavatore"; Rumore per "Operatore escavatore".

Lavoratori impegnati:

1) Addetto allo scavo a sezione obbligata;
Addetto alla esecuzione di scavi a sezione obbligata, eseguiti a cielo aperto o all'interno di edifici con mezzi meccanici.

Misure Preventive e Protettive, aggiuntive a quelle riportate nell'apposito successivo capitolo:

a) DPI: addetto allo scavo a sezione obbligata;

Prescrizioni Organizzative:

Devono essere forniti al lavoratore adeguati dispositivi di protezione individuale: **a)** casco; **b)** guanti; **c)** occhiali protettivi; **d)** calzature di sicurezza con suola antisdrucciolo e imperforabile; **e)** mascherina antipolvere; **f)** otoprotettori.

Rischi a cui è esposto il lavoratore:

a) Scivolamenti, cadute a livello;
b) Seppellimento, sprofondamento;

Attrezzi utilizzati dal lavoratore:

a) Attrezzi manuali;
b) Andatoie e Passerelle;
c) Scala semplice;

Rischi generati dall'uso degli attrezzi:

Punture, tagli, abrasioni; Urti, colpi, impatti, compressioni; Caduta dall'alto; Caduta di materiale dall'alto o a livello.

Scavo eseguito a mano (sottofase)

Scavi eseguiti a mano a cielo aperto o all'interno di edifici.

Macchine utilizzate:

1) Dumper.

Rischi generati dall'uso delle macchine:

Cesoiamenti, stritolamenti; Inalazione polveri, fibre; Incendi, esplosioni; Investimento, ribaltamento; Rumore per "Operatore dumper"; Vibrazioni per "Operatore dumper".

Lavoratori impegnati:

1) Addetto allo scavo eseguito a mano;

Addetto all'esecuzione di scavi eseguiti a mano a cielo aperto o all'interno di edifici.

Misure Preventive e Protettive, aggiuntive a quelle riportate nell'apposito successivo capitolo:

a) DPI: addetto allo scavo eseguito a mano;

Prescrizioni Organizzative:

Devono essere forniti al lavoratore adeguati dispositivi di protezione individuale: **a)** casco; **b)** guanti; **c)** occhiali protettivi; **d)** calzature di sicurezza con suola antisdrucciolo e imperforabile; **e)** mascherina antipolvere; **f)** otoprotettori.

Rischi a cui è esposto il lavoratore:

a) Seppellimento, sprofondamento;
b) Scivolamenti, cadute a livello;
c) M.M.C. (sollevamento e trasporto);

Attrezzi utilizzati dal lavoratore:

a) Attrezzi manuali;
b) Andatoie e Passerelle;
c) Scala semplice;

Rischi generati dall'uso degli attrezzi:

Punture, tagli, abrasioni; Urti, colpi, impatti, compressioni; Caduta dall'alto; Caduta di materiale dall'alto o a livello.

Scavo eseguito a mano in profondità (sottofase)

Scavo a sezione obbligata eseguito a mano in profondità.

Macchine utilizzate:

1) Dumper.

Rischi generati dall'uso delle macchine:

Cesoiamenti, stritolamenti; Inalazione polveri, fibre; Incendi, esplosioni; Investimento, ribaltamento; Rumore per "Operatore dumper"; Vibrazioni per "Operatore dumper".

Lavoratori impegnati:

1) Addetto allo scavo eseguito a mano in profondità;

Addetto allo scavo a sezione obbligata eseguito a mano in profondità.

Misure Preventive e Protettive, aggiuntive a quelle riportate nell'apposito successivo capitolo:

a) DPI: addetto allo scavo eseguito a mano in profondità;

Prescrizioni Organizzative:

Devono essere forniti al lavoratore adeguati dispositivi di protezione individuale: **a)** casco; **b)** guanti; **c)** occhiali protettivi; **d)** calzature di sicurezza con suola antisdrucciolo e imperforabile; **e)** mascherina antipolvere; **f)** otoprotettori.

Rischi a cui è esposto il lavoratore:

a) M.M.C. (sollevamento e trasporto);
b) Seppellimento, sprofondamento;
c) Scivolamenti, cadute a livello;

Attrezzi utilizzati dal lavoratore:

a) Attrezzi manuali;
b) Andatoie e Passerelle;
c) Argano a cavalletto;
d) Scala semplice;

Rischi generati dall'uso degli attrezzi:

Punture, tagli, abrasioni; Urti, colpi, impatti, compressioni; Caduta dall'alto; Caduta di materiale dall'alto o a livello.

Scavo eseguito con martello demolitore (sottofase)

Scavo a sezione obbligata eseguito con martello demolitore in superficie.

Lavoratori impegnati:

1) Addetto allo scavo eseguito con martello demolitore;

Addetto allo scavo a sezione obbligata eseguito con martello demolitore in superficie.

Misure Preventive e Protettive, aggiuntive a quelle riportate nell'apposito successivo capitolo:

a) DPI: addetto allo scavo eseguito con martello demolitore;

Prescrizioni Organizzative:

Devono essere forniti al lavoratore adeguati dispositivi di protezione individuale: **a)** casco; **b)** guanti; **c)** occhiali protettivi; **d)** calzature di sicurezza con suola antisdrucciolo e imperforabile; **e)** mascherina antipolvere; **f)** otoprotettori.

Rischi a cui è esposto il lavoratore:

a) M.M.C. (sollevamento e trasporto);
b) Rumore;
c) Scivolamenti, cadute a livello;

Attrezzi utilizzati dal lavoratore:

a) Attrezzi manuali;
b) Andatoie e Passerelle;
c) Compressore con motore endotermico;
d) Martello demolitore pneumatico;

Rischi generati dall'uso degli attrezzi:

Punture, tagli, abrasioni; Urti, colpi, impatti, compressioni; Caduta dall'alto; Caduta di materiale dall'alto o a livello; Inalazione fumi, gas, vapori; Incendi, esplosioni; Scoppio; Inalazione polveri, fibre; Scivolamenti, cadute a livello.

Scavo a sezione ristretta (sottofase)

Scavi a sezione ristretta, eseguiti a cielo aperto o all'interno di edifici con mezzi meccanici.

Macchine utilizzate:

1) Autocarro;
2) Escavatore;
3) Pala meccanica.

Rischi generati dall'uso delle macchine:

Cesoiamenti, stritolamenti; Getti, schizzi; Inalazione polveri, fibre; Incendi, esplosioni; Investimento, ribaltamento; Urti, colpi, impatti, compressioni; Rumore per "Operatore autocarro"; Vibrazioni per "Operatore autocarro"; Elettrocuzione; Scivolamenti, cadute a livello.

Lavoratori impegnati:

1) Addetto allo scavo a sezione ristretta;

Addetto all'esecuzione di scavi a sezione ristretta, eseguiti a cielo aperto o all'interno di edifici con mezzi meccanici.

Misure Preventive e Protettive, aggiuntive a quelle riportate nell'apposito successivo capitolo:

a) DPI: addetto allo scavo a sezione ristretta;

Prescrizioni Organizzative:

Devono essere forniti al lavoratore adeguati dispositivi di protezione individuale: **a)** casco; **b)** guanti; **c)** occhiali protettivi; **d)** calzature di sicurezza con suola antisdrucciolo e imperforabile; **e)** mascherina antipolvere; **f)** otoprotettori.

Rischi a cui è esposto il lavoratore:

a) Seppellimento, sprofondamento;
b) Scivolamenti, cadute a livello;

Attrezzi utilizzati dal lavoratore:

a) Attrezzi manuali;
b) Andatoie e Passerelle;
c) Scala semplice;

Rischi generati dall'uso degli attrezzi:

Punture, tagli, abrasioni; Urti, colpi, impatti, compressioni; Caduta dall'alto; Caduta di materiale dall'alto o a livello.

Drenaggio del terreno di scavo (sottofase)

L'attività consiste nel: verificare le condizioni del terreno prima e durante lo scavo, effettuare correttamente tutte le connessioni delle aste filtranti con le tubazioni di raccordo al fine di garantire l'uniformità del prosciugamento e scaricare, infine, le acque del prosciugamento in aree autorizzate precedentemente individuate al di fuori di quelle di lavoro.

Lavoratori impegnati:

1) Addetto al drenaggio dello scavo;

Addetto alla realizzazione del drenaggio dello scavo con utilizzo di aste filtranti da connettere con le tubazioni di raccordo al fine di garantire l'uniformità del prosciugamento e scaricare le acque del prosciugamento in aree autorizzate.

Misure Preventive e Protettive, aggiuntive a quelle riportate nell'apposito successivo capitolo:

a) DPI: addetto al drenaggio dello scavo;

Prescrizioni Organizzative:

Devono essere forniti, al lavoratore, adeguati dispositivi di protezione individuale: **a)** casco; **b)** guanti; **c)** occhiali protettivi; **d)** calzature di sicurezza con suola antisdrucciolo e imperforabile e puntale d'acciaio; **e)** otoprotettori.

Rischi a cui è esposto il lavoratore:

a) Seppellimento, sprofondamento;
b) Scivolamenti, cadute a livello;
c) M.M.C. (sollevamento e trasporto);

Attrezzi utilizzati dal lavoratore:

a) Attrezzi manuali;
b) Scala semplice;

Rischi generati dall'uso degli attrezzi:

Punture, tagli, abrasioni; Urti, colpi, impatti, compressioni; Caduta dall'alto.

Protezione delle pareti di scavo (sottofase)

Protezione delle pareti di scavo mediante carpenteria in legno.

Lavoratori impegnati:

1) Addetto alla protezione delle pareti di scavo;

Addetto alla protezione delle pareti di scavo mediante carpenteria in legno.

Misure Preventive e Protettive, aggiuntive a quelle riportate nell'apposito successivo capitolo:

a) DPI: addetto alla protezione delle pareti di scavo;

Prescrizioni Organizzative:

Devono essere forniti al lavoratore adeguati dispositivi di protezione individuale: **a)** guanti; **b)** casco; **c)** stivali di sicurezza; **d)** cinture di sicurezza; **e)** indumenti protettivi (tute).

Rischi a cui è esposto il lavoratore:

a) Scivolamenti, cadute a livello;
b) Rumore;

Attrezzi utilizzati dal lavoratore:

a) Andatoie e Passerelle;
b) Attrezzi manuali;
c) Scala semplice;
d) Sega circolare;

Rischi generati dall'uso degli attrezzi:

Caduta dall'alto; Caduta di materiale dall'alto o a livello; Punture, tagli, abrasioni; Urti, colpi, impatti, compressioni; Elettrocuzione; Inalazione polveri, fibre; Scivolamenti, cadute a livello.

Rimozione di amianto coibente di tubazioni o canalizzazioni o parti diverse di impianti (sottofase)

Rimozione di amianto coibente di tubazioni o canalizzazioni o parti diverse di impianti con le seguenti procedure: **a)** spruzzatura preliminare di soluzione pellicolare a base vinilica applicata con pompe a bassa pressione per fissaggio provvisorio delle fibre di amianto; **b)** smontaggio della coibentazione utilizzando appropriate tecniche che impediscano la dispersione di fibre; **c)** imballo del materiale rimosso in pacchi costituiti da doppio strato di polietilene, etichettati secondo le norme che regolano il trattamento e lo smaltimento dei rifiuti contenenti amianto; **d)** calo in basso con adeguati mezzi di sollevamento, carico e trasporto per lo smaltimento a discarica autorizzata.

Macchine utilizzate:

1) Autocarro.

Rischi generati dall'uso delle macchine:

Cesoiamenti, stritolamenti; Getti, schizzi; Inalazione polveri, fibre; Incendi, esplosioni; Investimento, ribaltamento; Urti, colpi, impatti, compressioni; Rumore per "Operatore autocarro"; Vibrazioni per "Operatore autocarro".

Lavoratori impegnati:

1) Addetto alla rimozione di amianto coibente di tubazioni o canalizzazioni o parti diverse di impianti;
Addetto alla rimozione di amianto coibente di tubazioni o canalizzazioni o parti diverse di impianti.

Misure Preventive e Protettive, aggiuntive a quelle riportate nell'apposito successivo capitolo:

a) DPI: addetto alla rimozione di amianto coibente di tubazioni o canalizzazioni o parti diverse di impianti;

Prescrizioni Organizzative:

Devono essere forniti ai lavoratori adeguati dispositivi di protezione individuale: **a)** casco; **b)** guanti; **c)** calzature di sicurezza con suola antisdrucciolo e imperforabile; **d)** occhiali di sicurezza; **e)** respiratore con filtri efficienti; **f)** indumenti protettivi.

Rischi a cui è esposto il lavoratore:

a) Amianto;

Attrezzi utilizzati dal lavoratore:

a) Argano a cavalletto;
b) Attrezzi manuali;
c) Avvitatore elettrico;
d) Ponteggio mobile o trabattello;
e) Scala semplice;

Rischi generati dall'uso degli attrezzi:

Caduta dall'alto; Caduta di materiale dall'alto o a livello; Punture, tagli, abrasioni; Urti, colpi, impatti, compressioni; Elettrocuzione.

Rimozione di intere strutture costituite da elementi contenenti amianto (sottofase)

Rimozione di intere strutture costituite da elementi contenenti amianto e la successiva scoibentazione in apposita zona confinata, con le seguenti procedure: **a)** se esistono soluzioni di continuità nella coibentazione lo smontaggio o l'eventuale taglio deve avvenire in corrispondenza di questi punti esenti d'amianto dopo aver provveduto a fasciare e sigillare accuratamente tutta la superficie coibentata (per impedire che sollecitazioni alla struttura mettano in circolo fibre nell'aria); **b)** se la coibentazione non ha punti di interruzione utili, si rimuove, con le procedure della zona confinata o dei glove-bag, la superficie più ridotta possibile di coibentazione; si può quindi procedere al taglio o allo smontaggio nella zona liberata dall'amianto, dopo sfasciatura e sigillatura della coibentazione rimasta in opera; **c)** la movimentazione dei pezzi così ottenuti va condotta con la massima attenzione per non danneggiare la protezione della coibentazione; **d)** devono essere sempre a disposizione le attrezzature per interventi che si rendessero necessari in caso di liberazione di fibre nell'aria (aspiratori con filtri ad efficienza HEPA, incapsulanti etc.).

Macchine utilizzate:

1) Autocarro.

Rischi generati dall'uso delle macchine:

Cesoiamenti, stritolamenti; Getti, schizzi; Inalazione polveri, fibre; Incendi, esplosioni; Investimento, ribaltamento; Urti, colpi, impatti, compressioni; Rumore per "Operatore autocarro"; Vibrazioni per "Operatore autocarro".

Lavoratori impegnati:

1) Addetto alla rimozione di intere strutture costituite da elementi contenenti amianto;
Addetto alla rimozione di intere strutture costituite da elementi contenenti amianto.

Misure Preventive e Protettive, aggiuntive a quelle riportate nell'apposito successivo capitolo:

a) DPI: addetto alla rimozione di intere strutture costituite da elementi contenenti amianto;

Prescrizioni Organizzative:

Devono essere forniti ai lavoratori adeguati dispositivi di protezione individuale: **a)** casco; **b)** guanti; **c)** calzature di sicurezza con suola antisdrucciolo e imperforabile; **d)** occhiali di sicurezza; **e)** respiratore con filtri efficienti; **f)** indumenti protettivi.

Rischi a cui è esposto il lavoratore:

a) M.M.C. (sollevamento e trasporto);
b) Amianto;

Attrezzi utilizzati dal lavoratore:

a) Attrezzi manuali;
b) Avvitatore elettrico;
c) Scala semplice;

Rischi generati dall'uso degli attrezzi:

Punture, tagli, abrasioni; Urti, colpi, impatti, compressioni; Elettrocuzione; Caduta dall'alto.

Rimozione di piccole quantità di amianto coibente di tubazioni o canalizzazioni o parti diverse di impianti (sottofase)

Interventi di rimozione di piccole quantità di amianto coibente di tubazioni o canalizzazioni o parti diverse di impianti con la tecnica

del glove-bag (celle di polietilene, dotate di guanti interni per l'effettuazione del lavoro). Nel glove-bag vanno introdotti, prima della sigillatura a tenuta stagna, attorno al tubo o intorno alla zona interessata, tutti gli attrezzi necessari; ci deve essere un sistema di spruzzatura degli agenti bagnanti (per l'imbibizione del materiale da rimuovere) o sigillanti (per l'incapsulamento della coibentazione che rimane in opera) e un ugello di aspirazione da collegare ad aspiratore dotato di filtro di efficienza HEPA per la messa in depressione della cella ove possibile in continuo e sempre a fine lavoro.

Macchine utilizzate:

1) Autocarro.

Rischi generati dall'uso delle macchine:

Cesoiamenti, stritolamenti; Getti, schizzi; Inalazione polveri, fibre; Incendi, esplosioni; Investimento, ribaltamento; Urti, colpi, impatti, compressioni; Rumore per "Operatore autocarro"; Vibrazioni per "Operatore autocarro".

Lavoratori impegnati:

1) Addetto alla rimozione di piccole quantità di amianto coibente di tubazioni o canalizzazioni o parti diverse di impianti;

Addetto alla rimozione di piccole quantità di amianto coibente di tubazioni o canalizzazioni o parti diverse di impianti, eseguita mediante l'utilizzo della tecnica del glove-bag.

Misure Preventive e Protettive, aggiuntive a quelle riportate nell'apposito successivo capitolo:

a) DPI: addetto alla rimozione di piccole quantità di amianto coibente di tubazioni o canalizzazioni o parti diverse di impianti;

Prescrizioni Organizzative:

Devono essere forniti ai lavoratori adeguati dispositivi di protezione individuale: **a)** casco; **b)** guanti; **c)** calzature di sicurezza con suola antisdrucciolo e imperforabile; **d)** occhiali di sicurezza; **e)** respiratore con filtri efficienti; **f)** indumenti protettivi.

Rischi a cui è esposto il lavoratore:

a) Amianto;

Attrezzi utilizzati dal lavoratore:

a) Attrezzi manuali;
b) Avvitatore elettrico;
c) Scala semplice;

Rischi generati dall'uso degli attrezzi:

Punture, tagli, abrasioni; Urti, colpi, impatti, compressioni; Elettrocuzione; Caduta dall'alto.

Posa di organi di intercettazione e regolazione (sottofase)

Posa di condutture in vetroresina, con sistema di giunzione Maschio/Bicchiere con doppio O-ring di tenuta, destinate alla distribuzione dell'acqua potabile in scavo a sezione obbligata, precedentemente eseguito, previa sistemazione del letto di posa con attrezzi manuali e attrezzature meccaniche.

Macchine utilizzate:

1) Autocarro con gru.

Rischi generati dall'uso delle macchine:

Cesoiamenti, stritolamenti; Elettrocuzione; Getti, schizzi; Inalazione polveri, fibre; Incendi, esplosioni; Investimento, ribaltamento; Urti, colpi, impatti, compressioni; Rumore per "Operatore autocarro"; Vibrazioni per "Operatore autocarro".

Lavoratori impegnati:

1) Addetto alla posa di conduttura idrica in vetroresina;

Addetto alla posa di condutture in vetroresina, con sistema di giunzione Maschio/Bicchiere con doppio O-ring di tenuta, destinate alla distribuzione dell'acqua potabile in scavo a sezione obbligata, precedentemente eseguito, previa sistemazione del letto di posa con attrezzi manuali e attrezzature meccaniche.

Misure Preventive e Protettive, aggiuntive a quelle riportate nell'apposito successivo capitolo:

a) DPI: addetto alla posa di conduttura idrica in vetroresina;

Prescrizioni Organizzative:

Devono essere forniti al lavoratore adeguati dispositivi di protezione individuale: **a)** casco; **b)** guanti; **c)** occhiali protettivi; **d)** calzature di sicurezza; **e)** mascherina antipolvere.

Rischi a cui è esposto il lavoratore:

a) Caduta di materiale dall'alto o a livello;
b) Scivolamenti, cadute a livello;

Attrezzi utilizzati dal lavoratore:

a) Attrezzi manuali;
b) Scala semplice;

Rischi generati dall'uso degli attrezzi:

Punture, tagli, abrasioni; Urti, colpi, impatti, compressioni; Caduta dall'alto.

Rinfianco con sabbia eseguito a macchina (sottofase)

Rinfianco con sabbia di tubazioni, pozzi o pozzetti eseguito a macchina con successiva compattazione del materiale con piastre vibranti.

Macchine utilizzate:

1) Escavatore mini.

Rischi generati dall'uso delle macchine:

Cesoiamenti, stritolamenti; Inalazione polveri, fibre; Incendi, esplosioni; Investimento, ribaltamento; Scivolamenti, cadute a livello; Vibrazioni per "Operatore escavatore"; Rumore per "Operatore escavatore".

Lavoratori impegnati:

1) Addetto al rinfianco con sabbia eseguito a macchina;

Addetto al rinfianco con sabbia di tubazioni, pozzi o pozzetti eseguito a macchina con successiva compattazione del materiale con piastre vibranti.

Misure Preventive e Protettive, aggiuntive a quelle riportate nell'apposito successivo capitolo:

a) DPI: addetto al rinfianco con sabbia eseguito a macchina;

Prescrizioni Organizzative:

Devono essere forniti al lavoratore adeguati dispositivi di protezione individuale: **a)** casco; **b)** guanti antivibrazioni; **c)** occhiali protettivi; **d)** calzature di sicurezza con suola antisdrucciolo e imperforabile; **e)** mascherina antipolvere; **f)** otoprotettori.

Rischi a cui è esposto il lavoratore:

a) Rumore;
b) Scivolamenti, cadute a livello;
c) Seppellimento, sprofondamento;
d) Vibrazioni;

Attrezzi utilizzati dal lavoratore:

a) Attrezzi manuali;
b) Andatoie e Passerelle;
c) Compattatore a piatto vibrante;

Rischi generati dall'uso degli attrezzi:

Punture, tagli, abrasioni; Urti, colpi, impatti, compressioni; Caduta dall'alto; Caduta di materiale dall'alto o a livello; Inalazione fumi, gas, vapori; Incendi, esplosioni.

Rinfianco con sabbia eseguito a mano (sottofase)

Rinfianco con sabbia di tubazioni, pozzi o pozzetti eseguito a mano con successiva compattazione del materiale con piastre vibranti.

Macchine utilizzate:

1) Autocarro.

Rischi generati dall'uso delle macchine:

Cesoiamenti, stritolamenti; Getti, schizzi; Inalazione polveri, fibre; Incendi, esplosioni; Investimento, ribaltamento; Urti, colpi, impatti, compressioni; Rumore per "Operatore autocarro"; Vibrazioni per "Operatore autocarro".

Lavoratori impegnati:

1) Addetto al rinfianco con sabbia eseguito a mano;

Addetto al rinfianco con sabbia di tubazioni, pozzi o pozzetti eseguito a mano con successiva compattazione del materiale con piastre vibranti.

Misure Preventive e Protettive, aggiuntive a quelle riportate nell'apposito successivo capitolo:

a) DPI: addetto al rinfianco con sabbia eseguito a mano;

Prescrizioni Organizzative:

Devono essere forniti al lavoratore adeguati dispositivi di protezione individuale: **a)** casco; **b)** guanti antivibrazioni; **c)** occhiali protettivi; **d)** calzature di sicurezza con suola antisdrucciolo e imperforabile; **e)** mascherina antipolvere; **f)** otoprotettori.

Rischi a cui è esposto il lavoratore:

a) Rumore;
b) Scivolamenti, cadute a livello;
c) Seppellimento, sprofondamento;
d) Vibrazioni;

Attrezzi utilizzati dal lavoratore:

a) Attrezzi manuali;
b) Andatoie e Passerelle;
c) Compattatore a piatto vibrante;

Rischi generati dall'uso degli attrezzi:

Punture, tagli, abrasioni; Urti, colpi, impatti, compressioni; Caduta dall'alto; Caduta di materiale dall'alto o a livello; Inalazione fumi, gas, vapori; Incendi, esplosioni.

Demolizione generale di strutture in c.a. eseguita con impiego di mezzi meccanici (sottofase)

Demolizione di strutture in c.a. eseguita con mezzi meccanici con o senza preventiva riduzione delle iperstatiche della struttura. Durante la fase lavorativa si prevede il trasporto del materiale di risulta, la cernita e l'accatastamento dei materiali eventualmente recuperabili.

Macchine utilizzate:

1) Autocarro;
2) Dumper;
3) Pala meccanica;
4) Escavatore con martello demolitore.

Rischi generati dall'uso delle macchine:

Cesoiamenti, stritolamenti; Getti, schizzi; Inalazione polveri, fibre; Incendi, esplosioni; Investimento, ribaltamento; Urti, colpi, impatti, compressioni; Rumore per "Operatore autocarro"; Vibrazioni per "Operatore autocarro"; Scivolamenti, cadute a livello; Caduta di materiale dall'alto o a livello; Elettrocuzione.

Lavoratori impegnati:

1) Addetto alla demolizione generale di strutture in c.a. eseguita con impiego di mezzi meccanici;

Addetto alla demolizione di strutture in c.a. eseguita con mezzi meccanici con o senza preventiva riduzione delle iperstatiche della struttura.

Misure Preventive e Protettive, aggiuntive a quelle riportate nell'apposito successivo capitolo:

a) DPI: addetto alla demolizione generale di strutture in c.a. eseguita con impiego di mezzi meccanici;

Prescrizioni Organizzative:

Devono essere forniti al lavoratore adeguati dispositivi di protezione individuale: **a)** guanti; **b)** casco; **c)** calzature di sicurezza con suola antiscivolo ed imperforabile; **d)** occhiali; **e)** otoprotettori.

Rischi a cui è esposto il lavoratore:

a) Seppellimento, sprofondamento;
b) Inalazione polveri, fibre;
c) Vibrazioni;
d) M.M.C. (sollevamento e trasporto);
e) Rumore;

Attrezzi utilizzati dal lavoratore:

a) Attrezzi manuali;
b) Centralina idraulica a motore;
c) Cesoie pneumatiche;
d) Compressore con motore endotermico;
e) Martello demolitore pneumatico;
f) Smerigliatrice angolare (flessibile);

Rischi generati dall'uso degli attrezzi:

Punture, tagli, abrasioni; Urti, colpi, impatti, compressioni; Cesoiamenti, stritolamenti; Inalazione fumi, gas, vapori; Scoppio; Incendi, esplosioni; Inalazione polveri, fibre; Scivolamenti, cadute a livello; Elettrocuzione.

Demolizione di strutture in c.a. (sottofase)

Demolizione di strutture in c.a.. Durante la fase lavorativa si prevede il trasporto del materiale di risulta, la cernita e l'accatastamento dei materiali eventualmente recuperabili.

Macchine utilizzate:

1) Autocarro.

Rischi generati dall'uso delle macchine:

Cesoiamenti, stritolamenti; Getti, schizzi; Inalazione polveri, fibre; Incendi, esplosioni; Investimento, ribaltamento; Urti, colpi, impatti, compressioni; Rumore per "Operatore autocarro"; Vibrazioni per "Operatore autocarro".

Lavoratori impegnati:

1) Addetto alla demolizione di strutture in c.a.;

Addetto alla demolizione di strutture in c.a.. Durante la fase lavorativa si prevede il trasporto del materiale di risulta, la cernita e l'accatastamento dei materiali eventualmente recuperabili.

Misure Preventive e Protettive, aggiuntive a quelle riportate nell'apposito successivo capitolo:

a) DPI: addetto alla demolizione di strutture in c.a.;

Prescrizioni Organizzative:

Devono essere forniti al lavoratore adeguati dispositivi di protezione individuale: **a)** guanti; **b)** casco; **c)** calzature di sicurezza con suola antiscivolo ed imperforabile; **d)** occhiali; **e)** otoprotettori.

Rischi a cui è esposto il lavoratore:

a) Seppellimento, sprofondamento;
b) Inalazione polveri, fibre;
c) Vibrazioni;
d) M.M.C. (sollevamento e trasporto);
e) Rumore;

Attrezzi utilizzati dal lavoratore:

a) Argano a bandiera;
b) Argano a cavalletto;
c) Attrezzi manuali;
d) Compressore con motore endotermico;
e) Martello demolitore pneumatico;
f) Smerigliatrice angolare (flessibile);

Rischi generati dall'uso degli attrezzi:

Caduta dall'alto; Caduta di materiale dall'alto o a livello; Punture, tagli, abrasioni; Urti, colpi, impatti, compressioni; Inalazione fumi, gas, vapori; Incendi, esplosioni; Scoppio; Inalazione polveri, fibre; Scivolamenti, cadute a livello; Elettrocuzione.

Demolizione generale di strutture in c.a. eseguita con impiego di mezzi meccanici (sottofase)

Demolizione di strutture in c.a. eseguita con mezzi meccanici con o senza preventiva riduzione delle iperstatiche della struttura. Durante la fase lavorativa si prevede il trasporto del materiale di risulta, la cernita e l'accatastamento dei materiali eventualmente recuperabili.

Macchine utilizzate:

1) Autocarro;
2) Dumper;
3) Pala meccanica;
4) Escavatore con martello demolitore.

Rischi generati dall'uso delle macchine:

Cesoiamenti, stritolamenti; Getti, schizzi; Inalazione polveri, fibre; Incendi, esplosioni; Investimento, ribaltamento; Urti, colpi, impatti, compressioni; Rumore per "Operatore autocarro"; Vibrazioni per "Operatore autocarro"; Scivolamenti, cadute a livello; Caduta di materiale dall'alto o a livello; Elettrocuzione.

Lavoratori impegnati:

1) Addetto alla demolizione generale di strutture in c.a. eseguita con impiego di mezzi meccanici;

Addetto alla demolizione di strutture in c.a. eseguita con mezzi meccanici con o senza preventiva riduzione delle iperstatiche della struttura.

Misure Preventive e Protettive, aggiuntive a quelle riportate nell'apposito successivo capitolo:

a) DPI: addetto alla demolizione generale di strutture in c.a. eseguita con impiego di mezzi meccanici;

Prescrizioni Organizzative:

Devono essere forniti al lavoratore adeguati dispositivi di protezione individuale: **a)** guanti; **b)** casco; **c)** calzature di sicurezza con suola antiscivolo ed imperforabile; **d)** occhiali; **e)** otoprotettori.

Rischi a cui è esposto il lavoratore:

a) Seppellimento, sprofondamento;
b) Inalazione polveri, fibre;
c) Vibrazioni;
d) M.M.C. (sollevamento e trasporto);
e) Rumore;

Attrezzi utilizzati dal lavoratore:

a) Attrezzi manuali;
b) Centralina idraulica a motore;
c) Cesoie pneumatiche;
d) Compressore con motore endotermico;
e) Martello demolitore pneumatico;
f) Smerigliatrice angolare (flessibile);

Rischi generati dall'uso degli attrezzi:

Punture, tagli, abrasioni; Urti, colpi, impatti, compressioni; Cesoiamenti, stritolamenti; Inalazione fumi, gas, vapori; Scoppio; Incendi, esplosioni; Inalazione polveri, fibre; Scivolamenti, cadute a livello; Elettrocuzione.

Rinterro di scavo (sottofase)

Rinterro e compattazione di scavi precedentemente eseguiti, a mano e/o con l'ausilio di mezzi meccanici.

Macchine utilizzate:

1) Escavatore mini.

Rischi generati dall'uso delle macchine:

Cesoiamenti, stritolamenti; Inalazione polveri, fibre; Incendi, esplosioni; Investimento, ribaltamento; Scivolamenti, cadute a livello; Vibrazioni per "Operatore escavatore"; Rumore per "Operatore escavatore".

Lavoratori impegnati:

1) Addetto al rinterro di scavo;

Addetto al rinterro e compattazione di scavi precedentemente eseguiti, a mano e/o con l'ausilio di mezzi meccanici.

Misure Preventive e Protettive, aggiuntive a quelle riportate nell'apposito successivo capitolo:

a) DPI: addetto al rinterro di scavo;

Prescrizioni Organizzative:

Devono essere forniti al lavoratore adeguati dispositivi di protezione individuale: **a)** casco; **b)** guanti; **c)** occhiali protettivi; **d)** calzature di sicurezza con suola antisdrucciolo e imperforabile; **e)** mascherina antipolvere; **f)** otoprotettori.

Rischi a cui è esposto il lavoratore:

a) Scivolamenti, cadute a livello;
b) Seppellimento, sprofondamento;

Attrezzi utilizzati dal lavoratore:

a) Attrezzi manuali;
b) Andatoie e Passerelle;

Rischi generati dall'uso degli attrezzi:

Punture, tagli, abrasioni; Urti, colpi, impatti, compressioni; Caduta dall'alto; Caduta di materiale dall'alto o a livello.

Formazione di fondazione stradale (sottofase)

Formazione per strati di fondazione stradale con pietrame calcareo informe e massicciata di pietrisco, compattazione eseguita con mezzi meccanici.

Macchine utilizzate:

1) Piastra Compattatrice.

Rischi generati dall'uso delle macchine:

Cesoiamenti, stritolamenti; Inalazione fumi, gas, vapori; Inalazione polveri, fibre; Incendi, esplosioni; Rumore per "Operatore Piastra compattatrice"; Vibrazioni per "Operatore piastra compattatrice".

Lavoratori impegnati:

1) Addetto alla formazione di fondazione stradale;

Addetto alla formazione per strati di fondazione stradale con pietrame calcareo informe e massicciata di pietrisco, compattazione eseguita con mezzi meccanici.

Misure Preventive e Protettive, aggiuntive a quelle riportate nell'apposito successivo capitolo:

a) DPI: addetto alla formazione di fondazione stradale;

Prescrizioni Organizzative:

Devono essere forniti al lavoratore adeguati dispositivi di protezione individuale: **a)** casco; **b)** calzature di sicurezza; **c)** occhiali; **d)** guanti; **e)** maschera per la protezione delle vie respiratorie; **f)** otoprotettori; **g)** indumenti protettivi; **h)** indumenti ad alta visibilità.

Rischi a cui è esposto il lavoratore:

a) Investimento, ribaltamento;
b) Rumore;

Attrezzi utilizzati dal lavoratore:

a) Attrezzi manuali;

Rischi generati dall'uso degli attrezzi:

Punture, tagli, abrasioni; Urti, colpi, impatti, compressioni.

Realizzazione di pavimentazione in basolato (sottofase)

Realizzazione di pavimentazione in cubetti di pietra lavica e/o porfido, riempimento parziale con sabbia e ghiaia, realizzazione di massetto e posa finale della pavimentazionone.

Macchine utilizzate:

1) Dumper.

Rischi generati dall'uso delle macchine:

Cesoiamenti, stritolamenti; Inalazione polveri, fibre; Incendi, esplosioni; Investimento, ribaltamento; Rumore per "Operatore dumper"; Vibrazioni per "Operatore dumper".

Lavoratori impegnati:

1) Addetto alla posa di pavimentazione in basolato;
Addetto alla realizzazione di marciapiede, eseguito mediante la preventiva posa in opera di cordoli in calcestruzzo prefabbricato, riempimento parziale con sabbia e ghiaia, realizzazione di massetto e posa finale della pavimentazione.

Misure Preventive e Protettive, aggiuntive a quelle riportate nell'apposito successivo capitolo:

a) DPI: addetto alla realizzazione di marciapiedi;

Prescrizioni Organizzative:

Devono essere forniti al lavoratore adeguati dispositivi di protezione individuale: **a)** casco; **b)** calzature di sicurezza; **c)** occhiali; **d)** guanti; **e)** maschera per la protezione delle vie respiratorie; **f)** otoprotettori; **g)** indumenti protettivi; **h)** indumenti ad alta visibilità.

Rischi a cui è esposto il lavoratore:

a) Investimento, ribaltamento;
b) Vibrazioni;
c) Chimico;
d) M.M.C. (sollevamento e trasporto);
e) Rumore;

Attrezzi utilizzati dal lavoratore:

a) Attrezzi manuali;

Rischi generati dall'uso degli attrezzi:

Punture, tagli, abrasioni; Urti, colpi, impatti, compressioni.

Smobilizzo del cantiere (sottofase)

Smobilizzo del cantiere realizzato attraverso lo smontaggio delle postazioni di lavoro fisse, di tutti gli impianti di cantiere, delle opere provvisionali e di protezione e della recinzione posta in opera all'insediamento del cantiere stesso.

Macchine utilizzate:

1) Autocarro con gru.

Rischi generati dall'uso delle macchine:

Cesoiamenti, stritolamenti; Elettrocuzione; Getti, schizzi; Inalazione polveri, fibre; Incendi, esplosioni; Investimento, ribaltamento; Urti, colpi, impatti, compressioni; Rumore per "Operatore autocarro"; Vibrazioni per "Operatore autocarro".

Lavoratori impegnati:

1) Addetto allo smobilizzo del cantiere;
Addetto allo smobilizzo del cantiere realizzato attraverso lo smontaggio delle postazioni di lavoro fisse, di tutti gli impianti di cantiere, delle opere provvisionali e di protezione e della recinzione posta in opera all'insediamento del cantiere stesso.

Misure Preventive e Protettive, aggiuntive a quelle riportate nell'apposito successivo capitolo:

a) DPI: addetto allo smobilizzo del cantiere;

Prescrizioni Organizzative:

Devono essere forniti ai lavoratori adeguati dispositivi di protezione individuale: **a)** casco; **b)** guanti; **c)** calzature di sicurezza con suola antisdrucciolo e imperforabile; **d)** occhiali di sicurezza.

Rischi a cui è esposto il lavoratore:

a) Caduta di materiale dall'alto o a livello;

Attrezzi utilizzati dal lavoratore:

a) Attrezzi manuali;
b) Scala doppia;
c) Scala semplice;
d) Smerigliatrice angolare (flessibile);
e) Trapano elettrico;

Rischi generati dall'uso degli attrezzi:

Punture, tagli, abrasioni; Urti, colpi, impatti, compressioni; Caduta dall'alto; Cesoiamenti, stritolamenti; Elettrocuzione; Inalazione polveri, fibre.

Pavimentazione in Cubetti (sottofase)

Rimozione di pavimentazione in cubetti di pietra lavica e/o porfido (sottofase)

Rimozione di pavimentazione in cubetti di pietra lavica e/o porfido. Durante la fase lavorativa si prevede il trasporto del materiale di risulta, la cernita e l'accatastamento dei materiali eventualmente recuperabili.

Macchine utilizzate:

1) Autocarro.

Rischi generati dall'uso delle macchine:

Cesoiamenti, stritolamenti; Getti, schizzi; Inalazione polveri, fibre; Incendi, esplosioni; Investimento, ribaltamento; Urti, colpi, impatti, compressioni; Rumore per "Operatore autocarro"; Vibrazioni per "Operatore autocarro".

Lavoratori impegnati:

1) Addetto alla rimozione di pavimenti esterni;
Addetto alla rimozione di pavimenti esterni. Durante la fase lavorativa si prevede il trasporto del materiale di risulta, la cernita e l'accatastamento dei materiali eventualmente recuperabili.

Misure Preventive e Protettive, aggiuntive a quelle riportate nell'apposito successivo capitolo:

a) DPI: addetto alla rimozione di pavimenti esterni;

Prescrizioni Organizzative:

Devono essere forniti al lavoratore adeguati dispositivi di protezione individuale: **a)** guanti; **b)** casco; **c)** calzature di sicurezza con suola antiscivolo ed imperforabile; **d)** occhiali; **e)** otoprotettori.

Rischi a cui è esposto il lavoratore:

a) Caduta di materiale dall'alto o a livello;
b) Vibrazioni;
c) M.M.C. (sollevamento e trasporto);
d) Rumore;

Attrezzi utilizzati dal lavoratore:

a) Attrezzi manuali;
b) Martello demolitore elettrico;

Rischi generati dall'uso degli attrezzi:

Punture, tagli, abrasioni; Urti, colpi, impatti, compressioni; Elettrocuzione; Inalazione polveri, fibre.

Demolizione fondazione stradale (sottofase)

Demolizione di fondazione stradale. Durante la fase lavorativa si prevede il trasporto del materiale di risulta, la cernita e l'accatastamento dei materiali eventualmente recuperabili.

Macchine utilizzate:

1) Autocarro;
2) Dumper;
3) Pala meccanica.

Rischi generati dall'uso delle macchine:

Cesoiamenti, stritolamenti; Getti, schizzi; Inalazione polveri, fibre; Incendi, esplosioni; Investimento, ribaltamento; Urti, colpi, impatti, compressioni; Rumore per "Operatore autocarro"; Vibrazioni per "Operatore autocarro"; Scivolamenti, cadute a livello.

Lavoratori impegnati:

1) Addetto alla demolizione di fondazione stradale;
Addetto alla demolizione generale di tompagnature. Durante la fase lavorativa si prevede il trasporto del materiale di risulta, la cernita e l'accatastamento dei materiali eventualmente recuperabili.

Misure Preventive e Protettive, aggiuntive a quelle riportate nell'apposito successivo capitolo:

a) DPI: addetto alla demolizione generale di tompagnature;

Prescrizioni Organizzative:

Devono essere forniti al lavoratore adeguati dispositivi di protezione individuale: **a)** guanti; **b)** casco; **c)** calzature di sicurezza con suola antiscivolo ed imperforabile; **d)** occhiali; **e)** otoprotettori.

Rischi a cui è esposto il lavoratore:

a) Caduta dall'alto;
b) Inalazione polveri, fibre;
c) Vibrazioni;
d) M.M.C. (sollevamento e trasporto);
e) Rumore;

Attrezzi utilizzati dal lavoratore:

a) Argano a bandiera;
b) Argano a cavalletto;
c) Attrezzi manuali;
d) Martello demolitore elettrico;
e) Ponteggio metallico fisso;
f) Scala semplice;

Rischi generati dall'uso degli attrezzi:

Caduta dall'alto; Caduta di materiale dall'alto o a livello; Punture, tagli, abrasioni; Urti, colpi, impatti, compressioni; Elettrocuzione; Inalazione polveri, fibre; Scivolamenti, cadute a livello.

Cordoli, zanelle e opere d'arte (sottofase)

Posa in opera si cordoli e zanelle stradali prefabbricati.

Macchine utilizzate:

1) Dumper.

Rischi generati dall'uso delle macchine:

Cesoiamenti, stritolamenti; Inalazione polveri, fibre; Incendi, esplosioni; Investimento, ribaltamento; Rumore per "Operatore dumper"; Vibrazioni per "Operatore dumper".

Lavoratori impegnati:

1) Addetto alla posa cordoli, zanelle e opere d'arte;

Addettto alla posa in opera si cordoli e zanelle stradali prefabbricati.

Misure Preventive e Protettive, aggiuntive a quelle riportate nell'apposito successivo capitolo:

a) DPI: addetto alla posa cordoli, zanelle e opere d'arte;

Prescrizioni Organizzative:

Devono essere forniti al lavoratore adeguati dispositivi di protezione individuale: **a)** casco; **b)** calzature di sicurezza; **c)** occhiali; **d)** guanti; **e)** maschera per la protezione delle vie respiratorie; **f)** otoprotettori; **g)** indumenti protettivi; **h)** indumenti ad alta visibilità.

Rischi a cui è esposto il lavoratore:

a) Investimento, ribaltamento;
b) Rumore;
c) M.M.C. (sollevamento e trasporto);

Attrezzi utilizzati dal lavoratore:

a) Attrezzi manuali;

Rischi generati dall'uso degli attrezzi:

Punture, tagli, abrasioni; Urti, colpi, impatti, compressioni.

Allestimento di cantiere temporaneo su strada (sottofase)

Allestimento di un cantiere temporaneo lungo una strada carrabile.

Macchine utilizzate:

1) Autocarro con gru.

Rischi generati dall'uso delle macchine:

Cesoiamenti, stritolamenti; Elettrocuzione; Getti, schizzi; Inalazione polveri, fibre; Incendi, esplosioni; Investimento, ribaltamento; Urti, colpi, impatti, compressioni; Rumore per "Operatore autocarro"; Vibrazioni per "Operatore autocarro".

Lavoratori impegnati:

1) Addetto all'allestimento di cantiere temporaneo su strada;

Addetto all'allestimento di un cantiere temporaneo lungo una strada carrabile senza interruzione del servizio.

Misure Preventive e Protettive, aggiuntive a quelle riportate nell'apposito successivo capitolo:

a) DPI: addetto all'allestimento di cantiere temporaneo su strada;

Prescrizioni Organizzative:

Devono essere forniti al lavoratore adeguati dispositivi di protezione individuale: **a)** casco; **b)** guanti; **c)** occhiali a tenuta; **d)** mascherina antipolvere; **e)** indumenti ad alta visibilità; **f)** calzature di sicurezza con suola imperforabile.

Rischi a cui è esposto il lavoratore:

a) Investimento, ribaltamento;
b) Rumore;

Attrezzi utilizzati dal lavoratore:

a) Attrezzi manuali;
b) Scala semplice;
c) Sega circolare;
d) Smerigliatrice angolare (flessibile);
e) Trapano elettrico;

Rischi generati dall'uso degli attrezzi:

Punture, tagli, abrasioni; Urti, colpi, impatti, compressioni; Caduta dall'alto; Movimentazione manuale dei carichi; Elettrocuzione; Inalazione polveri, fibre; Scivolamenti, cadute a livello; Ustioni.

Allestimento di servizi sanitari del cantiere (sottofase)

Allestimento di servizi sanitari costituiti dai locali necessari all'attività di primo soccorso in cantiere.

Macchine utilizzate:

1) Autocarro con gru.

Rischi generati dall'uso delle macchine:

Cesoiamenti, stritolamenti; Elettrocuzione; Getti, schizzi; Inalazione polveri, fibre; Incendi, esplosioni; Investimento,

ribaltamento; Urti, colpi, impatti, compressioni; Rumore per "Operatore autocarro"; Vibrazioni per "Operatore autocarro".

Lavoratori impegnati:

1) Addetto all'allestimento di servizi sanitari del cantiere;
Addetto all'allestimento di servizi sanitari costituiti dai locali necessari all'attività di primo soccorso in cantiere.

Misure Preventive e Protettive, aggiuntive a quelle riportate nell'apposito successivo capitolo:

a) DPI: addetto all'allestimento di servizi sanitari del cantiere;

Prescrizioni Organizzative:

Devono essere forniti ai lavoratori adeguati dispositivi di protezione individuale: **a)** casco; **b)** guanti; **c)** calzature di sicurezza con suola antisdrucciolo e imperforabile; **d)** occhiali di sicurezza.

Rischi a cui è esposto il lavoratore:

a) Caduta di materiale dall'alto o a livello;

Attrezzi utilizzati dal lavoratore:

a) Attrezzi manuali;
b) Scala semplice;
c) Sega circolare;
d) Smerigliatrice angolare (flessibile);
e) Trapano elettrico;

Rischi generati dall'uso degli attrezzi:

Punture, tagli, abrasioni; Urti, colpi, impatti, compressioni; Caduta dall'alto; Elettrocuzione; Inalazione polveri, fibre; Scivolamenti, cadute a livello.

Realizzazione di un confinamento artificiale delle fibre d'amianto (sottofase)

Realizzazione di un confinamento artificiale, in ambienti interni, mediante installazione di una barriera a tenuta per il contenimento delle fibre d'amianto aerodisperse.

Lavoratori impegnati:

1) Addetto alla realizzazione di un confinamento artificiale delle fibre d'amianto;
Addetto alla realizzazione di un confinamento artificiale, in ambienti interni, mediante installazione di una barriera a tenuta per il contenimento delle fibre d'amianto aerodisperse.

Misure Preventive e Protettive, aggiuntive a quelle riportate nell'apposito successivo capitolo:

a) DPI: addetto alla realizzazione di un confinamento artificiale delle fibre d'amianto;

Prescrizioni Organizzative:

Devono essere forniti ai lavoratori adeguati dispositivi di protezione individuale: **a)** casco; **b)** guanti; **c)** calzature di sicurezza con suola antisdrucciolo e imperforabile; **d)** occhiali di sicurezza; **e)** respiratore con filtri efficienti; **f)** indumenti protettivi.

Rischi a cui è esposto il lavoratore:

a) Amianto;

Attrezzi utilizzati dal lavoratore:

a) Attrezzi manuali;
b) Avvitatore elettrico;
c) Scala semplice;

Rischi generati dall'uso degli attrezzi:

Punture, tagli, abrasioni; Urti, colpi, impatti, compressioni; Elettrocuzione; Caduta dall'alto.

Tracciamento dell'asse di scavo (sottofase)

Il tracciamento dell'asse di scavo avviene tracciando sul terreno una serie di punti fissi di direzione, che si trovavano esattamente sulla direttrice di avanzamento.

Lavoratori impegnati:

1) Addetto al tracciamento dell'asse di scavo;
Addetto al tracciamento dell'asse di scavo. Il tracciamento dell'asse di scavo avviene tracciando sul terreno una serie di punti fissi di direzione, che si trovavano esattamente sulla direttrice di avanzamento.

Misure Preventive e Protettive, aggiuntive a quelle riportate nell'apposito successivo capitolo:

a) DPI: addetto al tracciamento dell'asse di scavo;

Prescrizioni Organizzative:

Devono essere forniti al lavoratore adeguati dispositivi di protezione individuale: **a)** casco; **b)** guanti; **c)** occhiali protettivi; **d)** calzature di sicurezza con suola antisdrucciolo e imperforabile; **e)** mascherina antipolvere; **f)** otoprotettori.

Rischi a cui è esposto il lavoratore:

a) Scivolamenti, cadute a livello;

Attrezzi utilizzati dal lavoratore:

a) Attrezzi manuali;

Rischi generati dall'uso degli attrezzi:

Punture, tagli, abrasioni; Urti, colpi, impatti, compressioni.

Scavo a sezione obbligata (sottofase)

Scavi a sezione obbligata, eseguiti a cielo aperto o all'interno di edifici con mezzi meccanici.

Macchine utilizzate:

1) Escavatore.

Rischi generati dall'uso delle macchine:

Cesoiamenti, stritolamenti; Elettrocuzione; Inalazione polveri, fibre; Incendi, esplosioni; Investimento, ribaltamento; Scivolamenti, cadute a livello; Vibrazioni per "Operatore escavatore"; Rumore per "Operatore escavatore".

Lavoratori impegnati:

1) Addetto allo scavo a sezione obbligata;

Addetto alla esecuzione di scavi a sezione obbligata, eseguiti a cielo aperto o all'interno di edifici con mezzi meccanici.

Misure Preventive e Protettive, aggiuntive a quelle riportate nell'apposito successivo capitolo:

a) DPI: addetto allo scavo a sezione obbligata;

Prescrizioni Organizzative:

Devono essere forniti al lavoratore adeguati dispositivi di protezione individuale: **a)** casco; **b)** guanti; **c)** occhiali protettivi; **d)** calzature di sicurezza con suola antisdrucciolo e imperforabile; **e)** mascherina antipolvere; **f)** otoprotettori.

Rischi a cui è esposto il lavoratore:

a) Scivolamenti, cadute a livello;
b) Seppellimento, sprofondamento;

Attrezzi utilizzati dal lavoratore:

a) Attrezzi manuali;
b) Andatoie e Passerelle;
c) Scala semplice;

Rischi generati dall'uso degli attrezzi:

Punture, tagli, abrasioni; Urti, colpi, impatti, compressioni; Caduta dall'alto; Caduta di materiale dall'alto o a livello.

Scavo eseguito a mano (sottofase)

Scavi eseguiti a mano a cielo aperto o all'interno di edifici.

Macchine utilizzate:

1) Dumper.

Rischi generati dall'uso delle macchine:

Cesoiamenti, stritolamenti; Inalazione polveri, fibre; Incendi, esplosioni; Investimento, ribaltamento; Rumore per "Operatore dumper"; Vibrazioni per "Operatore dumper".

Lavoratori impegnati:

1) Addetto allo scavo eseguito a mano;

Addetto all'esecuzione di scavi eseguiti a mano a cielo aperto o all'interno di edifici.

Misure Preventive e Protettive, aggiuntive a quelle riportate nell'apposito successivo capitolo:

a) DPI: addetto allo scavo eseguito a mano;

Prescrizioni Organizzative:

Devono essere forniti al lavoratore adeguati dispositivi di protezione individuale: **a)** casco; **b)** guanti; **c)** occhiali protettivi; **d)** calzature di sicurezza con suola antisdrucciolo e imperforabile; **e)** mascherina antipolvere; **f)** otoprotettori.

Rischi a cui è esposto il lavoratore:

a) Seppellimento, sprofondamento;
b) Scivolamenti, cadute a livello;
c) M.M.C. (sollevamento e trasporto);

Attrezzi utilizzati dal lavoratore:

a) Attrezzi manuali;
b) Andatoie e Passerelle;
c) Scala semplice;

Rischi generati dall'uso degli attrezzi:

Punture, tagli, abrasioni; Urti, colpi, impatti, compressioni; Caduta dall'alto; Caduta di materiale dall'alto o a livello.

Scavo eseguito a mano in profondità (sottofase)

Scavo a sezione obbligata eseguito a mano in profondità.

Macchine utilizzate:

1) Dumper.

Rischi generati dall'uso delle macchine:

Cesoiamenti, stritolamenti; Inalazione polveri, fibre; Incendi, esplosioni; Investimento, ribaltamento; Rumore per "Operatore dumper"; Vibrazioni per "Operatore dumper".

Lavoratori impegnati:

1) Addetto allo scavo eseguito a mano in profondità;

Addetto allo scavo a sezione obbligata eseguito a mano in profondità.

Misure Preventive e Protettive, aggiuntive a quelle riportate nell'apposito successivo capitolo:

a) DPI: addetto allo scavo eseguito a mano in profondità;

Prescrizioni Organizzative:

Devono essere forniti al lavoratore adeguati dispositivi di protezione individuale: **a)** casco; **b)** guanti; **c)** occhiali protettivi; **d)** calzature di sicurezza con suola antisdrucciolo e imperforabile; **e)** mascherina antipolvere; **f)** otoprotettori.

Rischi a cui è esposto il lavoratore:

a) M.M.C. (sollevamento e trasporto);
b) Seppellimento, sprofondamento;
c) Scivolamenti, cadute a livello;

Attrezzi utilizzati dal lavoratore:

a) Attrezzi manuali;
b) Andatoie e Passerelle;
c) Argano a cavalletto;
d) Scala semplice;

Rischi generati dall'uso degli attrezzi:

Punture, tagli, abrasioni; Urti, colpi, impatti, compressioni; Caduta dall'alto; Caduta di materiale dall'alto o a livello.

Scavo eseguito con martello demolitore (sottofase)

Scavo a sezione obbligata eseguito con martello demolitore in superficie.

Lavoratori impegnati:

1) Addetto allo scavo eseguito con martello demolitore;

Addetto allo scavo a sezione obbligata eseguito con martello demolitore in superficie.

Misure Preventive e Protettive, aggiuntive a quelle riportate nell'apposito successivo capitolo:

a) DPI: addetto allo scavo eseguito con martello demolitore;

Prescrizioni Organizzative:

Devono essere forniti al lavoratore adeguati dispositivi di protezione individuale: **a)** casco; **b)** guanti; **c)** occhiali protettivi; **d)** calzature di sicurezza con suola antisdrucciolo e imperforabile; **e)** mascherina antipolvere; **f)** otoprotettori.

Rischi a cui è esposto il lavoratore:

a) M.M.C. (sollevamento e trasporto);
b) Rumore;
c) Scivolamenti, cadute a livello;

Attrezzi utilizzati dal lavoratore:

a) Attrezzi manuali;
b) Andatoie e Passerelle;
c) Compressore con motore endotermico;
d) Martello demolitore pneumatico;

Rischi generati dall'uso degli attrezzi:

Punture, tagli, abrasioni; Urti, colpi, impatti, compressioni; Caduta dall'alto; Caduta di materiale dall'alto o a livello; Inalazione fumi, gas, vapori; Incendi, esplosioni; Scoppio; Inalazione polveri, fibre; Scivolamenti, cadute a livello.

Scavo a sezione ristretta (sottofase)

Scavi a sezione ristretta, eseguiti a cielo aperto o all'interno di edifici con mezzi meccanici.

Macchine utilizzate:

1) Autocarro;
2) Escavatore;
3) Pala meccanica.

Rischi generati dall'uso delle macchine:

Cesoiamenti, stritolamenti; Getti, schizzi; Inalazione polveri, fibre; Incendi, esplosioni; Investimento, ribaltamento; Urti, colpi, impatti, compressioni; Rumore per "Operatore autocarro"; Vibrazioni per "Operatore autocarro"; Elettrocuzione; Scivolamenti, cadute a livello.

Lavoratori impegnati:

1) Addetto allo scavo a sezione ristretta;

Addetto all'esecuzione di scavi a sezione ristretta, eseguiti a cielo aperto o all'interno di edifici con mezzi meccanici.

Misure Preventive e Protettive, aggiuntive a quelle riportate nell'apposito successivo capitolo:

a) DPI: addetto allo scavo a sezione ristretta;

Prescrizioni Organizzative:

Devono essere forniti al lavoratore adeguati dispositivi di protezione individuale: **a)** casco; **b)** guanti; **c)** occhiali protettivi; **d)** calzature di sicurezza con suola antisdrucciolo e imperforabile; **e)** mascherina antipolvere; **f)** otoprotettori.

Rischi a cui è esposto il lavoratore:

a) Seppellimento, sprofondamento;
b) Scivolamenti, cadute a livello;

Attrezzi utilizzati dal lavoratore:

a) Attrezzi manuali;
b) Andatoie e Passerelle;
c) Scala semplice;

Rischi generati dall'uso degli attrezzi:

Punture, tagli, abrasioni; Urti, colpi, impatti, compressioni; Caduta dall'alto; Caduta di materiale dall'alto o a livello.

Drenaggio del terreno di scavo (sottofase)

L'attività consiste nel: verificare le condizioni del terreno prima e durante lo scavo, effettuare correttamente tutte le connessioni delle aste filtranti con le tubazioni di raccordo al fine di garantire l'uniformità del prosciugamento e scaricare, infine, le acque del prosciugamento in aree autorizzate precedentemente individuate al di fuori di quelle di lavoro.

Lavoratori impegnati:

1) Addetto al drenaggio dello scavo;

Addetto alla realizzazione del drenaggio dello scavo con utilizzo di aste filtranti da connettere con le tubazioni di raccordo al fine di garantire l'uniformità del prosciugamento e scaricare le acque del prosciugamento in aree autorizzate.

Misure Preventive e Protettive, aggiuntive a quelle riportate nell'apposito successivo capitolo:

a) DPI: addetto al drenaggio dello scavo;

Prescrizioni Organizzative:

Devono essere forniti, al lavoratore, adeguati dispositivi di protezione individuale: **a)** casco; **b)** guanti; **c)** occhiali protettivi; **d)** calzature di sicurezza con suola antisdrucciolo e imperforabile e puntale d'acciaio; **e)** otoprotettori.

Rischi a cui è esposto il lavoratore:

a) Seppellimento, sprofondamento;
b) Scivolamenti, cadute a livello;
c) M.M.C. (sollevamento e trasporto);

Attrezzi utilizzati dal lavoratore:

a) Attrezzi manuali;
b) Scala semplice;

Rischi generati dall'uso degli attrezzi:

Punture, tagli, abrasioni; Urti, colpi, impatti, compressioni; Caduta dall'alto.

Protezione delle pareti di scavo (sottofase)

Protezione delle pareti di scavo mediante carpenteria in legno.

Lavoratori impegnati:

1) Addetto alla protezione delle pareti di scavo;

Addetto alla protezione delle pareti di scavo mediante carpenteria in legno.

Misure Preventive e Protettive, aggiuntive a quelle riportate nell'apposito successivo capitolo:

a) DPI: addetto alla protezione delle pareti di scavo;

Prescrizioni Organizzative:

Devono essere forniti al lavoratore adeguati dispositivi di protezione individuale: **a)** guanti; **b)** casco; **c)** stivali di sicurezza; **d)** cinture di sicurezza; **e)** indumenti protettivi (tute).

Rischi a cui è esposto il lavoratore:

a) Scivolamenti, cadute a livello;
b) Rumore;

Attrezzi utilizzati dal lavoratore:

a) Andatoie e Passerelle;
b) Attrezzi manuali;
c) Scala semplice;
d) Sega circolare;

Rischi generati dall'uso degli attrezzi:

Caduta dall'alto; Caduta di materiale dall'alto o a livello; Punture, tagli, abrasioni; Urti, colpi, impatti, compressioni; Elettrocuzione; Inalazione polveri, fibre; Scivolamenti, cadute a livello.

Rimozione di amianto coibente di tubazioni o canalizzazioni o parti diverse di impianti (sottofase)

Rimozione di amianto coibente di tubazioni o canalizzazioni o parti diverse di impianti con le seguenti procedure: **a)** spruzzatura preliminare di soluzione pellicolare a base vinilica applicata con pompe a bassa pressione per fissaggio provvisorio delle fibre di amianto; **b)** smontaggio della coibentazione utilizzando appropriate tecniche che impediscano la dispersione di fibre; **c)** imballo del materiale rimosso in pacchi costituiti da doppio strato di polietilene, etichettati secondo le norme che regolano il trattamento e lo smaltimento dei rifiuti contenenti amianto; **d)** calo in basso con adeguati mezzi di sollevamento, carico e trasporto per lo smaltimento a discarica autorizzata.

Macchine utilizzate:

1) Autocarro.

Rischi generati dall'uso delle macchine:

Cesoiamenti, stritolamenti; Getti, schizzi; Inalazione polveri, fibre; Incendi, esplosioni; Investimento, ribaltamento; Urti, colpi, impatti, compressioni; Rumore per "Operatore autocarro"; Vibrazioni per "Operatore autocarro".

Lavoratori impegnati:

1) Addetto alla rimozione di amianto coibente di tubazioni o canalizzazioni o parti diverse di impianti;

Addetto alla rimozione di amianto coibente di tubazioni o canalizzazioni o parti diverse di impianti.

Misure Preventive e Protettive, aggiuntive a quelle riportate nell'apposito successivo capitolo:

a) DPI: addetto alla rimozione di amianto coibente di tubazioni o canalizzazioni o parti diverse di impianti;

Prescrizioni Organizzative:

Devono essere forniti ai lavoratori adeguati dispositivi di protezione individuale: **a)** casco; **b)** guanti; **c)** calzature di sicurezza con suola antisdrucciolo e imperforabile; **d)** occhiali di sicurezza; **e)** respiratore con filtri efficienti; **f)** indumenti protettivi.

Rischi a cui è esposto il lavoratore:

a) Amianto;

Attrezzi utilizzati dal lavoratore:

a) Argano a cavalletto;
b) Attrezzi manuali;
c) Avvitatore elettrico;
d) Ponteggio mobile o trabattello;
e) Scala semplice;

Rischi generati dall'uso degli attrezzi:

Caduta dall'alto; Caduta di materiale dall'alto o a livello; Punture, tagli, abrasioni; Urti, colpi, impatti, compressioni; Elettrocuzione.

Rimozione di intere strutture costituite da elementi contenenti amianto (sottofase)

Rimozione di intere strutture costituite da elementi contenenti amianto e la successiva scoibentazione in apposita zona confinata, con le seguenti procedure: **a)** se esistono soluzioni di continuità nella coibentazione lo smontaggio o l'eventuale taglio deve avvenire in corrispondenza di questi punti esenti d'amianto dopo aver provveduto a fasciare e sigillare accuratamente tutta la superficie coibentata (per impedire che sollecitazioni alla struttura mettano in circolo fibre nell'aria); **b)** se la coibentazione non ha punti di interruzione utili, si rimuove, con le procedure della zona confinata o dei glove-bag, la superficie più ridotta possibile di coibentazione; si può quindi procedere al taglio o allo smontaggio nella zona liberata dall'amianto, dopo sfasciatura e sigillatura della coibentazione rimasta in opera; **c)** la movimentazione dei pezzi così ottenuti va condotta con la massima attenzione per non danneggiare la protezione della coibentazione; **d)** devono essere sempre a disposizione le attrezzature per interventi che si rendessero necessari in caso di liberazione di fibre nell'aria (aspiratori con filtri ad efficienza HEPA, incapsulanti etc.).

Macchine utilizzate:

1) Autocarro.

Rischi generati dall'uso delle macchine:

Cesoiamenti, stritolamenti; Getti, schizzi; Inalazione polveri, fibre; Incendi, esplosioni; Investimento, ribaltamento; Urti, colpi, impatti, compressioni; Rumore per "Operatore autocarro"; Vibrazioni per "Operatore autocarro".

Lavoratori impegnati:

1) Addetto alla rimozione di intere strutture costituite da elementi contenenti amianto;
Addetto alla rimozione di intere strutture costituite da elementi contenenti amianto.

Misure Preventive e Protettive, aggiuntive a quelle riportate nell'apposito successivo capitolo:

a) DPI: addetto alla rimozione di intere strutture costituite da elementi contenenti amianto;

Prescrizioni Organizzative:

Devono essere forniti ai lavoratori adeguati dispositivi di protezione individuale: **a)** casco; **b)** guanti; **c)** calzature di sicurezza con suola antisdrucciolo e imperforabile; **d)** occhiali di sicurezza; **e)** respiratore con filtri efficienti; **f)** indumenti protettivi.

Rischi a cui è esposto il lavoratore:

a) M.M.C. (sollevamento e trasporto);
b) Amianto;

Attrezzi utilizzati dal lavoratore:

a) Attrezzi manuali;
b) Avvitatore elettrico;
c) Scala semplice;

Rischi generati dall'uso degli attrezzi:

Punture, tagli, abrasioni; Urti, colpi, impatti, compressioni; Elettrocuzione; Caduta dall'alto.

Rimozione di piccole quantità di amianto coibente di tubazioni o canalizzazioni o parti diverse di impianti (sottofase)

Interventi di rimozione di piccole quantità di amianto coibente di tubazioni o canalizzazioni o parti diverse di impianti con la tecnica del glove-bag (celle di polietilene, dotate di guanti interni per l'effettuazione del lavoro). Nel glove-bag vanno introdotti, prima della sigillatura a tenuta stagna, attorno al tubo o intorno alla zona interessata, tutti gli attrezzi necessari; ci deve essere un sistema di spruzzatura degli agenti bagnanti (per l'imbibizione del materiale da rimuovere) o sigillanti (per l'incapsulamento della coibentazione che rimane in opera) e un ugello di aspirazione da collegare ad aspiratore dotato di filtro di efficienza HEPA per la messa in depressione della cella ove possibile in continuo e sempre a fine lavoro.

Macchine utilizzate:

1) Autocarro.

Rischi generati dall'uso delle macchine:

Cesoiamenti, stritolamenti; Getti, schizzi; Inalazione polveri, fibre; Incendi, esplosioni; Investimento, ribaltamento; Urti, colpi, impatti, compressioni; Rumore per "Operatore autocarro"; Vibrazioni per "Operatore autocarro".

Lavoratori impegnati:

1) Addetto alla rimozione di piccole quantità di amianto coibente di tubazioni o canalizzazioni o parti diverse di impianti;
Addetto alla rimozione di piccole quantità di amianto coibente di tubazioni o canalizzazioni o parti diverse di impianti, eseguita mediante l'utilizzo della tecnica del glove-bag.

Misure Preventive e Protettive, aggiuntive a quelle riportate nell'apposito successivo capitolo:

a) DPI: addetto alla rimozione di piccole quantità di amianto coibente di tubazioni o canalizzazioni o parti diverse di impianti;

Prescrizioni Organizzative:

Devono essere forniti ai lavoratori adeguati dispositivi di protezione individuale: **a)** casco; **b)** guanti; **c)** calzature di sicurezza con suola antisdrucciolo e imperforabile; **d)** occhiali di sicurezza; **e)** respiratore con filtri efficienti; **f)** indumenti protettivi.

Rischi a cui è esposto il lavoratore:

a) Amianto;

Attrezzi utilizzati dal lavoratore:

a) Attrezzi manuali;
b) Avvitatore elettrico;
c) Scala semplice;

Rischi generati dall'uso degli attrezzi:

Punture, tagli, abrasioni; Urti, colpi, impatti, compressioni; Elettrocuzione; Caduta dall'alto.

Posa di organi di intercettazione e regolazione (sottofase)

Posa di condutture in vetroresina, con sistema di giunzione Maschio/Bicchiere con doppio O-ring di tenuta, destinate alla distribuzione dell'acqua potabile in scavo a sezione obbligata, precedentemente eseguito, previa sistemazione del letto di posa con attrezzi manuali e attrezzature meccaniche.

Macchine utilizzate:

1) Autocarro con gru.

Rischi generati dall'uso delle macchine:

Cesoiamenti, stritolamenti; Elettrocuzione; Getti, schizzi; Inalazione polveri, fibre; Incendi, esplosioni; Investimento, ribaltamento; Urti, colpi, impatti, compressioni; Rumore per "Operatore autocarro"; Vibrazioni per "Operatore autocarro".

Lavoratori impegnati:

1) Addetto alla posa di conduttura idrica in vetroresina;

Addetto alla posa di condutture in vetroresina, con sistema di giunzione Maschio/Bicchiere con doppio O-ring di tenuta, destinate alla distribuzione dell'acqua potabile in scavo a sezione obbligata, precedentemente eseguito, previa sistemazione del letto di posa con attrezzi manuali e attrezzature meccaniche.

Misure Preventive e Protettive, aggiuntive a quelle riportate nell'apposito successivo capitolo:

a) DPI: addetto alla posa di conduttura idrica in vetroresina;

Prescrizioni Organizzative:

Devono essere forniti al lavoratore adeguati dispositivi di protezione individuale: **a)** casco; **b)** guanti; **c)** occhiali protettivi; **d)** calzature di sicurezza; **e)** mascherina antipolvere.

Rischi a cui è esposto il lavoratore:

a) Caduta di materiale dall'alto o a livello;
b) Scivolamenti, cadute a livello;

Attrezzi utilizzati dal lavoratore:

a) Attrezzi manuali;
b) Scala semplice;

Rischi generati dall'uso degli attrezzi:

Punture, tagli, abrasioni; Urti, colpi, impatti, compressioni; Caduta dall'alto.

Rinfianco con sabbia eseguito a macchina (sottofase)

Rinfianco con sabbia di tubazioni, pozzi o pozzetti eseguito a macchina con successiva compattazione del materiale con piastre vibranti.

Macchine utilizzate:

1) Escavatore mini.

Rischi generati dall'uso delle macchine:

Cesoiamenti, stritolamenti; Inalazione polveri, fibre; Incendi, esplosioni; Investimento, ribaltamento; Scivolamenti, cadute a livello; Vibrazioni per "Operatore escavatore"; Rumore per "Operatore escavatore".

Lavoratori impegnati:

1) Addetto al rinfianco con sabbia eseguito a macchina;

Addetto al rinfianco con sabbia di tubazioni, pozzi o pozzetti eseguito a macchina con successiva compattazione del materiale con piastre vibranti.

Misure Preventive e Protettive, aggiuntive a quelle riportate nell'apposito successivo capitolo:

a) DPI: addetto al rinfianco con sabbia eseguito a macchina;

Prescrizioni Organizzative:

Devono essere forniti al lavoratore adeguati dispositivi di protezione individuale: **a)** casco; **b)** guanti antivibrazioni; **c)** occhiali protettivi; **d)** calzature di sicurezza con suola antisdrucciolo e imperforabile; **e)** mascherina antipolvere; **f)** otoprotettori.

Rischi a cui è esposto il lavoratore:

a) Rumore;
b) Scivolamenti, cadute a livello;
c) Seppellimento, sprofondamento;
d) Vibrazioni;

Attrezzi utilizzati dal lavoratore:

a) Attrezzi manuali;
b) Andatoie e Passerelle;
c) Compattatore a piatto vibrante;

Rischi generati dall'uso degli attrezzi:

Punture, tagli, abrasioni; Urti, colpi, impatti, compressioni; Caduta dall'alto; Caduta di materiale dall'alto o a livello; Inalazione fumi, gas, vapori; Incendi, esplosioni.

Rinfianco con sabbia eseguito a mano (sottofase)

Rinfianco con sabbia di tubazioni, pozzi o pozzetti eseguito a mano con successiva compattazione del materiale con piastre vibranti.

Macchine utilizzate:

1) Autocarro.

Rischi generati dall'uso delle macchine:

Cesoiamenti, stritolamenti; Getti, schizzi; Inalazione polveri, fibre; Incendi, esplosioni; Investimento, ribaltamento; Urti, colpi, impatti, compressioni; Rumore per "Operatore autocarro"; Vibrazioni per "Operatore autocarro".

Lavoratori impegnati:

1) Addetto al rinfianco con sabbia eseguito a mano;

Addetto al rinfianco con sabbia di tubazioni, pozzi o pozzetti eseguito a mano con successiva compattazione del materiale con piastre vibranti.

Misure Preventive e Protettive, aggiuntive a quelle riportate nell'apposito successivo capitolo:

a) DPI: addetto al rinfianco con sabbia eseguito a mano;

Prescrizioni Organizzative:

Devono essere forniti al lavoratore adeguati dispositivi di protezione individuale: **a)** casco; **b)** guanti antivibrazioni; **c)** occhiali protettivi; **d)** calzature di sicurezza con suola antisdrucciolo e imperforabile; **e)** mascherina antipolvere; **f)** otoprotettori.

Rischi a cui è esposto il lavoratore:

a) Rumore;
b) Scivolamenti, cadute a livello;
c) Seppellimento, sprofondamento;
d) Vibrazioni;

Attrezzi utilizzati dal lavoratore:

a) Attrezzi manuali;
b) Andatoie e Passerelle;
c) Compattatore a piatto vibrante;

Rischi generati dall'uso degli attrezzi:

Punture, tagli, abrasioni; Urti, colpi, impatti, compressioni; Caduta dall'alto; Caduta di materiale dall'alto o a livello; Inalazione fumi, gas, vapori; Incendi, esplosioni.

Demolizione generale di strutture in c.a. eseguita con impiego di mezzi meccanici (sottofase)

Demolizione di strutture in c.a. eseguita con mezzi meccanici con o senza preventiva riduzione delle iperstatiche della struttura. Durante la fase lavorativa si prevede il trasporto del materiale di risulta, la cernita e l'accatastamento dei materiali eventualmente recuperabili.

Macchine utilizzate:

1) Autocarro;
2) Dumper;
3) Pala meccanica;
4) Escavatore con martello demolitore.

Rischi generati dall'uso delle macchine:

Cesoiamenti, stritolamenti; Getti, schizzi; Inalazione polveri, fibre; Incendi, esplosioni; Investimento, ribaltamento; Urti, colpi, impatti, compressioni; Rumore per "Operatore autocarro"; Vibrazioni per "Operatore autocarro"; Scivolamenti, cadute a livello; Caduta di materiale dall'alto o a livello; Elettrocuzione.

Lavoratori impegnati:

1) Addetto alla demolizione generale di strutture in c.a. eseguita con impiego di mezzi meccanici;

Addetto alla demolizione di strutture in c.a. eseguita con mezzi meccanici con o senza preventiva riduzione delle iperstatiche della struttura.

Misure Preventive e Protettive, aggiuntive a quelle riportate nell'apposito successivo capitolo:

a) DPI: addetto alla demolizione generale di strutture in c.a. eseguita con impiego di mezzi meccanici;

Prescrizioni Organizzative:

Devono essere forniti al lavoratore adeguati dispositivi di protezione individuale: **a)** guanti; **b)** casco; **c)** calzature di sicurezza con suola antiscivolo ed imperforabile; **d)** occhiali; **e)** otoprotettori.

Rischi a cui è esposto il lavoratore:

a) Seppellimento, sprofondamento;
b) Inalazione polveri, fibre;
c) Vibrazioni;
d) M.M.C. (sollevamento e trasporto);
e) Rumore;

Attrezzi utilizzati dal lavoratore:

a) Attrezzi manuali;
b) Centralina idraulica a motore;
c) Cesoie pneumatiche;
d) Compressore con motore endotermico;

e) Martello demolitore pneumatico;
f) Smerigliatrice angolare (flessibile);

Rischi generati dall'uso degli attrezzi:

Punture, tagli, abrasioni; Urti, colpi, impatti, compressioni; Cesoiamenti, stritolamenti; Inalazione fumi, gas, vapori; Scoppio; Incendi, esplosioni; Inalazione polveri, fibre; Scivolamenti, cadute a livello; Elettrocuzione.

Demolizione di strutture in c.a. (sottofase)

Demolizione di strutture in c.a.. Durante la fase lavorativa si prevede il trasporto del materiale di risulta, la cernita e l'accatastamento dei materiali eventualmente recuperabili.

Macchine utilizzate:

1) Autocarro.

Rischi generati dall'uso delle macchine:

Cesoiamenti, stritolamenti; Getti, schizzi; Inalazione polveri, fibre; Incendi, esplosioni; Investimento, ribaltamento; Urti, colpi, impatti, compressioni; Rumore per "Operatore autocarro"; Vibrazioni per "Operatore autocarro".

Lavoratori impegnati:

1) Addetto alla demolizione di strutture in c.a.;

Addetto alla demolizione di strutture in c.a.. Durante la fase lavorativa si prevede il trasporto del materiale di risulta, la cernita e l'accatastamento dei materiali eventualmente recuperabili.

Misure Preventive e Protettive, aggiuntive a quelle riportate nell'apposito successivo capitolo:

a) DPI: addetto alla demolizione di strutture in c.a.;

Prescrizioni Organizzative:

Devono essere forniti al lavoratore adeguati dispositivi di protezione individuale: **a)** guanti; **b)** casco; **c)** calzature di sicurezza con suola antiscivolo ed imperforabile; **d)** occhiali; **e)** otoprotettori.

Rischi a cui è esposto il lavoratore:

a) Seppellimento, sprofondamento;
b) Inalazione polveri, fibre;
c) Vibrazioni;
d) M.M.C. (sollevamento e trasporto);
e) Rumore;

Attrezzi utilizzati dal lavoratore:

a) Argano a bandiera;
b) Argano a cavalletto;
c) Attrezzi manuali;
d) Compressore con motore endotermico;
e) Martello demolitore pneumatico;
f) Smerigliatrice angolare (flessibile);

Rischi generati dall'uso degli attrezzi:

Caduta dall'alto; Caduta di materiale dall'alto o a livello; Punture, tagli, abrasioni; Urti, colpi, impatti, compressioni; Inalazione fumi, gas, vapori; Incendi, esplosioni; Scoppio; Inalazione polveri, fibre; Scivolamenti, cadute a livello; Elettrocuzione.

Demolizione generale di strutture in c.a. eseguita con impiego di mezzi meccanici (sottofase)

Demolizione di strutture in c.a. eseguita con mezzi meccanici con o senza preventiva riduzione delle iperstatiche della struttura. Durante la fase lavorativa si prevede il trasporto del materiale di risulta, la cernita e l'accatastamento dei materiali eventualmente recuperabili.

Macchine utilizzate:

1) Autocarro;
2) Dumper;
3) Pala meccanica;
4) Escavatore con martello demolitore.

Rischi generati dall'uso delle macchine:

Cesoiamenti, stritolamenti; Getti, schizzi; Inalazione polveri, fibre; Incendi, esplosioni; Investimento, ribaltamento; Urti, colpi, impatti, compressioni; Rumore per "Operatore autocarro"; Vibrazioni per "Operatore autocarro"; Scivolamenti, cadute a livello; Caduta di materiale dall'alto o a livello; Elettrocuzione.

Lavoratori impegnati:

1) Addetto alla demolizione generale di strutture in c.a. eseguita con impiego di mezzi meccanici;

Addetto alla demolizione di strutture in c.a. eseguita con mezzi meccanici con o senza preventiva riduzione delle iperstatiche della struttura.

Misure Preventive e Protettive, aggiuntive a quelle riportate nell'apposito successivo capitolo:

a) DPI: addetto alla demolizione generale di strutture in c.a. eseguita con impiego di mezzi meccanici;

Prescrizioni Organizzative:

Devono essere forniti al lavoratore adeguati dispositivi di protezione individuale: **a)** guanti; **b)** casco; **c)** calzature di sicurezza con suola antiscivolo ed imperforabile; **d)** occhiali; **e)** otoprotettori.

Rischi a cui è esposto il lavoratore:

a) Seppellimento, sprofondamento;
b) Inalazione polveri, fibre;
c) Vibrazioni;
d) M.M.C. (sollevamento e trasporto);
e) Rumore;

Attrezzi utilizzati dal lavoratore:

a) Attrezzi manuali;
b) Centralina idraulica a motore;
c) Cesoie pneumatiche;
d) Compressore con motore endotermico;
e) Martello demolitore pneumatico;
f) Smerigliatrice angolare (flessibile);

Rischi generati dall'uso degli attrezzi:

Punture, tagli, abrasioni; Urti, colpi, impatti, compressioni; Cesoiamenti, stritolamenti; Inalazione fumi, gas, vapori; Scoppio; Incendi, esplosioni; Inalazione polveri, fibre; Scivolamenti, cadute a livello; Elettrocuzione.

Rinterro di scavo (sottofase)

Rinterro e compattazione di scavi precedentemente eseguiti, a mano e/o con l'ausilio di mezzi meccanici.

Macchine utilizzate:

1) Escavatore mini.

Rischi generati dall'uso delle macchine:

Cesoiamenti, stritolamenti; Inalazione polveri, fibre; Incendi, esplosioni; Investimento, ribaltamento; Scivolamenti, cadute a livello; Vibrazioni per "Operatore escavatore"; Rumore per "Operatore escavatore".

Lavoratori impegnati:

1) Addetto al rinterro di scavo;

Addetto al rinterro e compattazione di scavi precedentemente eseguiti, a mano e/o con l'ausilio di mezzi meccanici.

Misure Preventive e Protettive, aggiuntive a quelle riportate nell'apposito successivo capitolo:

a) DPI: addetto al rinterro di scavo;

Prescrizioni Organizzative:

Devono essere forniti al lavoratore adeguati dispositivi di protezione individuale: **a)** casco; **b)** guanti; **c)** occhiali protettivi; **d)** calzature di sicurezza con suola antisdrucciolo e imperforabile; **e)** mascherina antipolvere; **f)** otoprotettori.

Rischi a cui è esposto il lavoratore:

a) Scivolamenti, cadute a livello;
b) Seppellimento, sprofondamento;

Attrezzi utilizzati dal lavoratore:

a) Attrezzi manuali;
b) Andatoie e Passerelle;

Rischi generati dall'uso degli attrezzi:

Punture, tagli, abrasioni; Urti, colpi, impatti, compressioni; Caduta dall'alto; Caduta di materiale dall'alto o a livello.

Formazione di fondazione stradale (sottofase)

Formazione per strati di fondazione stradale con pietrame calcareo informe e massicciata di pietrisco, compattazione eseguita con mezzi meccanici.

Macchine utilizzate:

1) Piastra Compattatrice.

Rischi generati dall'uso delle macchine:

Cesoiamenti, stritolamenti; Inalazione fumi, gas, vapori; Inalazione polveri, fibre; Incendi, esplosioni; Rumore per "Operatore Piastra compattatrice"; Vibrazioni per "Operatore piastra compattatrice".

Lavoratori impegnati:

1) Addetto alla formazione di fondazione stradale;

Addetto alla formazione per strati di fondazione stradale con pietrame calcareo informe e massicciata di pietrisco,

compattazione eseguita con mezzi meccanici.

Misure Preventive e Protettive, aggiuntive a quelle riportate nell'apposito successivo capitolo:

a) DPI: addetto alla formazione di fondazione stradale;

Prescrizioni Organizzative:

Devono essere forniti al lavoratore adeguati dispositivi di protezione individuale: **a)** casco; **b)** calzature di sicurezza; **c)** occhiali; **d)** guanti; **e)** maschera per la protezione delle vie respiratorie; **f)** otoprotettori; **g)** indumenti protettivi; **h)** indumenti ad alta visibilità.

Rischi a cui è esposto il lavoratore:

a) Investimento, ribaltamento;
b) Rumore;

Attrezzi utilizzati dal lavoratore:

a) Attrezzi manuali;

Rischi generati dall'uso degli attrezzi:

Punture, tagli, abrasioni; Urti, colpi, impatti, compressioni.

Realizzazione di pavimentazione in basolato (sottofase)

Realizzazione di pavimentazione in cubetti di pietra lavica e/o porfido, riempimento parziale con sabbia e ghiaia, realizzazione di massetto e posa finale della pavimentazionone.

Macchine utilizzate:

1) Dumper.

Rischi generati dall'uso delle macchine:

Cesoiamenti, stritolamenti; Inalazione polveri, fibre; Incendi, esplosioni; Investimento, ribaltamento; Rumore per "Operatore dumper"; Vibrazioni per "Operatore dumper".

Lavoratori impegnati:

1) Addetto alla posa di pavimentazione in basolato;

Addetto alla realizzazione di marciapiede, eseguito mediante la preventiva posa in opera di cordoli in calcestruzzo prefabbricato, riempimento parziale con sabbia e ghiaia, realizzazione di massetto e posa finale della pavimentazione.

Misure Preventive e Protettive, aggiuntive a quelle riportate nell'apposito successivo capitolo:

a) DPI: addetto alla realizzazione di marciapiedi;

Prescrizioni Organizzative:

Devono essere forniti al lavoratore adeguati dispositivi di protezione individuale: **a)** casco; **b)** calzature di sicurezza; **c)** occhiali; **d)** guanti; **e)** maschera per la protezione delle vie respiratorie; **f)** otoprotettori; **g)** indumenti protettivi; **h)** indumenti ad alta visibilità.

Rischi a cui è esposto il lavoratore:

a) Investimento, ribaltamento;
b) Vibrazioni;
c) Chimico;
d) M.M.C. (sollevamento e trasporto);
e) Rumore;

Attrezzi utilizzati dal lavoratore:

a) Attrezzi manuali;

Rischi generati dall'uso degli attrezzi:

Punture, tagli, abrasioni; Urti, colpi, impatti, compressioni.

Realizzazione di pavimentazione in cubetti di pietra lavica e/o porfido (sottofase)

Realizzazione di pavimentazione in cubetti di pietra lavica e/o porfido, riempimento parziale con sabbia e ghiaia, realizzazione di massetto e posa finale della pavimentazionone.

Macchine utilizzate:

1) Dumper.

Rischi generati dall'uso delle macchine:

Cesoiamenti, stritolamenti; Inalazione polveri, fibre; Incendi, esplosioni; Investimento, ribaltamento; Rumore per "Operatore dumper"; Vibrazioni per "Operatore dumper".

Lavoratori impegnati:

1) Addetto alla posa di cubetti di pietra lavica e/o porfido;

Addetto alla realizzazione di marciapiede, eseguito mediante la preventiva posa in opera di cordoli in calcestruzzo prefabbricato, riempimento parziale con sabbia e ghiaia, realizzazione di massetto e posa finale della pavimentazione.

Misure Preventive e Protettive, aggiuntive a quelle riportate nell'apposito successivo capitolo:

a) DPI: addetto alla realizzazione di marciapiedi;

Prescrizioni Organizzative:

Devono essere forniti al lavoratore adeguati dispositivi di protezione individuale: **a)** casco; **b)** calzature di sicurezza; **c)** occhiali; **d)** guanti; **e)** maschera per la protezione delle vie respiratorie; **f)** otoprotettori; **g)** indumenti protettivi; **h)** indumenti ad alta visibilità.

Rischi a cui è esposto il lavoratore:

a) Investimento, ribaltamento;
b) Vibrazioni;
c) Chimico;
d) M.M.C. (sollevamento e trasporto);
e) Rumore;

Attrezzi utilizzati dal lavoratore:

a) Attrezzi manuali;

Rischi generati dall'uso degli attrezzi:

Punture, tagli, abrasioni; Urti, colpi, impatti, compressioni.

Smobilizzo del cantiere (sottofase)

Smobilizzo del cantiere realizzato attraverso lo smontaggio delle postazioni di lavoro fisse, di tutti gli impianti di cantiere, delle opere provvisionali e di protezione e della recinzione posta in opera all'insediamento del cantiere stesso.

Macchine utilizzate:

1) Autocarro con gru.

Rischi generati dall'uso delle macchine:

Cesoiamenti, stritolamenti; Elettrocuzione; Getti, schizzi; Inalazione polveri, fibre; Incendi, esplosioni; Investimento, ribaltamento; Urti, colpi, impatti, compressioni; Rumore per "Operatore autocarro"; Vibrazioni per "Operatore autocarro".

Lavoratori impegnati:

1) Addetto allo smobilizzo del cantiere;

Addetto allo smobilizzo del cantiere realizzato attraverso lo smontaggio delle postazioni di lavoro fisse, di tutti gli impianti di cantiere, delle opere provvisionali e di protezione e della recinzione posta in opera all'insediamento del cantiere stesso.

Misure Preventive e Protettive, aggiuntive a quelle riportate nell'apposito successivo capitolo:

a) DPI: addetto allo smobilizzo del cantiere;

Prescrizioni Organizzative:

Devono essere forniti ai lavoratori adeguati dispositivi di protezione individuale: **a)** casco; **b)** guanti; **c)** calzature di sicurezza con suola antisdrucciolo e imperforabile; **d)** occhiali di sicurezza.

Rischi a cui è esposto il lavoratore:

a) Caduta di materiale dall'alto o a livello;

Attrezzi utilizzati dal lavoratore:

a) Attrezzi manuali;
b) Scala doppia;
c) Scala semplice;
d) Smerigliatrice angolare (flessibile);
e) Trapano elettrico;

Rischi generati dall'uso degli attrezzi:

Punture, tagli, abrasioni; Urti, colpi, impatti, compressioni; Caduta dall'alto; Cesoiamenti, stritolamenti; Elettrocuzione; Inalazione polveri, fibre.

Condotta Fognaria (fase)

Allestimento Cantiere (sottofase)

Allestimento di cantiere temporaneo su strada (sottofase)

Allestimento di un cantiere temporaneo lungo una strada carrabile.

Macchine utilizzate:

1) Autocarro con gru.

Rischi generati dall'uso delle macchine:

Cesoiamenti, stritolamenti; Elettrocuzione; Getti, schizzi; Inalazione polveri, fibre; Incendi, esplosioni; Investimento, ribaltamento; Urti, colpi, impatti, compressioni; Rumore per "Operatore autocarro"; Vibrazioni per "Operatore autocarro".

Lavoratori impegnati:

1) Addetto all'allestimento di cantiere temporaneo su strada;
   Addetto all'allestimento di un cantiere temporaneo lungo una strada carrabile senza interruzione del servizio.
   Misure Preventive e Protettive, aggiuntive a quelle riportate nell'apposito successivo capitolo:
   a) DPI: addetto all'allestimento di cantiere temporaneo su strada;

Prescrizioni Organizzative:

Devono essere forniti al lavoratore adeguati dispositivi di protezione individuale: **a)** casco; **b)** guanti; **c)** occhiali a tenuta; **d)** mascherina antipolvere; **e)** indumenti ad alta visibilità; **f)** calzature di sicurezza con suola imperforabile.

Rischi a cui è esposto il lavoratore:

a) Investimento, ribaltamento;
b) Rumore;

Attrezzi utilizzati dal lavoratore:

a) Attrezzi manuali;
b) Scala semplice;
c) Sega circolare;
d) Smerigliatrice angolare (flessibile);
e) Trapano elettrico;

Rischi generati dall'uso degli attrezzi:

Punture, tagli, abrasioni; Urti, colpi, impatti, compressioni; Caduta dall'alto; Movimentazione manuale dei carichi; Elettrocuzione; Inalazione polveri, fibre; Scivolamenti, cadute a livello; Ustioni.

Allestimento di servizi sanitari del cantiere (sottofase)

Allestimento di servizi sanitari costituiti dai locali necessari all'attività di primo soccorso in cantiere.

Macchine utilizzate:

1) Autocarro con gru.
   Rischi generati dall'uso delle macchine:
   Cesoiamenti, stritolamenti; Elettrocuzione; Getti, schizzi; Inalazione polveri, fibre; Incendi, esplosioni; Investimento, ribaltamento; Urti, colpi, impatti, compressioni; Rumore per "Operatore autocarro"; Vibrazioni per "Operatore autocarro".

Lavoratori impegnati:

1) Addetto all'allestimento di servizi sanitari del cantiere;
   Addetto all'allestimento di servizi sanitari costituiti dai locali necessari all'attività di primo soccorso in cantiere.
   Misure Preventive e Protettive, aggiuntive a quelle riportate nell'apposito successivo capitolo:
   a) DPI: addetto all'allestimento di servizi sanitari del cantiere;

Prescrizioni Organizzative:

Devono essere forniti ai lavoratori adeguati dispositivi di protezione individuale: **a)** casco; **b)** guanti; **c)** calzature di sicurezza con suola antisdrucciolo e imperforabile; **d)** occhiali di sicurezza.

Rischi a cui è esposto il lavoratore:

a) Caduta di materiale dall'alto o a livello;

Attrezzi utilizzati dal lavoratore:

a) Attrezzi manuali;
b) Scala semplice;
c) Sega circolare;
d) Smerigliatrice angolare (flessibile);
e) Trapano elettrico;

Rischi generati dall'uso degli attrezzi:

Punture, tagli, abrasioni; Urti, colpi, impatti, compressioni; Caduta dall'alto; Elettrocuzione; Inalazione polveri, fibre; Scivolamenti, cadute a livello.

Pavimentazione in Conglomerato Bituminoso (sottofase)

Tracciamento dell'asse di scavo (sottofase)

Il tracciamento dell'asse di scavo avviene tracciando sul terreno una serie di punti fissi di direzione, che si trovavano esattamente sulla direttrice di avanzamento.

Lavoratori impegnati:

1) Addetto al tracciamento dell'asse di scavo;
   Addetto al tracciamento dell'asse di scavo. Il tracciamento dell'asse di scavo avviene tracciando sul terreno una serie di punti fissi di direzione, che si trovavano esattamente sulla direttrice di avanzamento.

Misure Preventive e Protettive, aggiuntive a quelle riportate nell'apposito successivo capitolo:

a) DPI: addetto al tracciamento dell'asse di scavo;

Prescrizioni Organizzative:

Devono essere forniti al lavoratore adeguati dispositivi di protezione individuale: **a)** casco; **b)** guanti; **c)** occhiali protettivi; **d)** calzature di sicurezza con suola antisdrucciolo e imperforabile; **e)** mascherina antipolvere; **f)** otoprotettori.

Rischi a cui è esposto il lavoratore:

a) Scivolamenti, cadute a livello;

Attrezzi utilizzati dal lavoratore:

a) Attrezzi manuali;

Rischi generati dall'uso degli attrezzi:

Punture, tagli, abrasioni; Urti, colpi, impatti, compressioni.

Taglio di asfalto di carreggiata stradale (sottofase)

Taglio dell'asfalto della carreggiata stradale eseguito con l'ausilio di attrezzi meccanici.

Macchine utilizzate:

1) Autocarro;
2) Escavatore.

Rischi generati dall'uso delle macchine:

Cesoiamenti, stritolamenti; Getti, schizzi; Inalazione polveri, fibre; Incendi, esplosioni; Investimento, ribaltamento; Urti, colpi, impatti, compressioni; Rumore per "Operatore autocarro"; Vibrazioni per "Operatore autocarro"; Elettrocuzione; Scivolamenti, cadute a livello.

Lavoratori impegnati:

1) Addetto al taglio di asfalto di carreggiata stradale;

Addetto al taglio dell'asfalto della carreggiata stradale eseguito con l'ausilio di attrezzi meccanici.

Misure Preventive e Protettive, aggiuntive a quelle riportate nell'apposito successivo capitolo:

a) DPI: addetto al taglio di asfalto di carreggiata stradale;

Prescrizioni Organizzative:

Devono essere forniti al lavoratore adeguati dispositivi di protezione individuale: **a)** guanti; **b)** casco; **c)** occhiali o schermi facciali protettivi; **d)** calzature di sicurezza con suola antisdrucciolo e imperforabile e puntale d'acciaio; **e)** otoprotettori.

Rischi a cui è esposto il lavoratore:

a) Investimento, ribaltamento;
b) Rumore;
c) Vibrazioni;

Attrezzi utilizzati dal lavoratore:

a) Attrezzi manuali;
b) Tagliasfalto a disco;

Rischi generati dall'uso degli attrezzi:

Punture, tagli, abrasioni; Urti, colpi, impatti, compressioni; Getti, schizzi; Incendi, esplosioni; Investimento, ribaltamento; Scivolamenti, cadute a livello.

Asportazione di strato di usura e collegamento (sottofase)

Asportazione dello strato d'usura e collegamento mediante mezzi meccanici ed allontanamento dei materiali di risulta.

Macchine utilizzate:

1) Scarificatrice;
2) Autocarro.

Rischi generati dall'uso delle macchine:

Cesoiamenti, stritolamenti; Inalazione fumi, gas, vapori; Incendi, esplosioni; Investimento, ribaltamento; Urti, colpi, impatti, compressioni; Rumore per "Addetto scarificatrice (fresa)"; Vibrazioni per "Addetto scarificatrice (fresa)"; Getti, schizzi; Inalazione polveri, fibre.

Lavoratori impegnati:

1) Addetto all'asportazione di strato di usura e collegamento;

Addetto all'asportazione dello strato d'usura e collegamento mediante mezzi meccanici ed allontanamento dei materiali di risulta.

Misure Preventive e Protettive, aggiuntive a quelle riportate nell'apposito successivo capitolo:

a) DPI: addetto all'asportazione di strato di usura e collegamento;

Prescrizioni Organizzative:

Devono essere forniti al lavoratore adeguati dispositivi di protezione individuale: **a)** casco; **b)** calzature di sicurezza; **c)** occhiali; **d)** guanti; **e)** maschera per la protezione delle vie respiratorie; **f)** otoprotettori; **g)** indumenti protettivi; **h)** indumenti ad alta visibilità.

Rischi a cui è esposto il lavoratore:

a) Investimento, ribaltamento;
b) Vibrazioni;
c) Rumore;

Attrezzi utilizzati dal lavoratore:

a) Attrezzi manuali;

Rischi generati dall'uso degli attrezzi:

Punture, tagli, abrasioni; Urti, colpi, impatti, compressioni.

Demolizione fondazione stradale (sottofase)

Demolizione di fondazione stradale. Durante la fase lavorativa si prevede il trasporto del materiale di risulta, la cernita e l'accatastamento dei materiali eventualmente recuperabili.

Macchine utilizzate:

1) Autocarro;
2) Dumper;
3) Pala meccanica.

Rischi generati dall'uso delle macchine:

Cesoiamenti, stritolamenti; Getti, schizzi; Inalazione polveri, fibre; Incendi, esplosioni; Investimento, ribaltamento; Urti, colpi, impatti, compressioni; Rumore per "Operatore autocarro"; Vibrazioni per "Operatore autocarro"; Scivolamenti, cadute a livello.

Lavoratori impegnati:

1) Addetto alla demolizione di fondazione stradale;

Addetto alla demolizione generale di tompagnature. Durante la fase lavorativa si prevede il trasporto del materiale di risulta, la cernita e l'accatastamento dei materiali eventualmente recuperabili.

Misure Preventive e Protettive, aggiuntive a quelle riportate nell'apposito successivo capitolo:

a) DPI: addetto alla demolizione generale di tompagnature;

Prescrizioni Organizzative:

Devono essere forniti al lavoratore adeguati dispositivi di protezione individuale: **a)** guanti; **b)** casco; **c)** calzature di sicurezza con suola antiscivolo ed imperforabile; **d)** occhiali; **e)** otoprotettori.

Rischi a cui è esposto il lavoratore:

a) Caduta dall'alto;
b) Inalazione polveri, fibre;
c) Vibrazioni;
d) M.M.C. (sollevamento e trasporto);
e) Rumore;

Attrezzi utilizzati dal lavoratore:

a) Argano a bandiera;
b) Argano a cavalletto;
c) Attrezzi manuali;
d) Martello demolitore elettrico;
e) Ponteggio metallico fisso;
f) Scala semplice;

Rischi generati dall'uso degli attrezzi:

Caduta dall'alto; Caduta di materiale dall'alto o a livello; Punture, tagli, abrasioni; Urti, colpi, impatti, compressioni; Elettrocuzione; Inalazione polveri, fibre; Scivolamenti, cadute a livello.

Cordoli, zanelle e opere d'arte (sottofase)

Posa in opera si cordoli e zanelle stradali prefabbricati.

Macchine utilizzate:

1) Dumper.

Rischi generati dall'uso delle macchine:

Cesoiamenti, stritolamenti; Inalazione polveri, fibre; Incendi, esplosioni; Investimento, ribaltamento; Rumore per "Operatore dumper"; Vibrazioni per "Operatore dumper".

Lavoratori impegnati:

1) Addetto alla posa cordoli, zanelle e opere d'arte;

Addettto alla posa in opera si cordoli e zanelle stradali prefabbricati.

Misure Preventive e Protettive, aggiuntive a quelle riportate nell'apposito successivo capitolo:

a) DPI: addetto alla posa cordoli, zanelle e opere d'arte;

Prescrizioni Organizzative:

Devono essere forniti al lavoratore adeguati dispositivi di protezione individuale: **a)** casco; **b)** calzature di sicurezza; **c)** occhiali; **d)** guanti; **e)** maschera per la protezione delle vie respiratorie; **f)** otoprotettori; **g)** indumenti protettivi; **h)** indumenti ad alta visibilità.

Rischi a cui è esposto il lavoratore:

a) Investimento, ribaltamento;
b) Rumore;
c) M.M.C. (sollevamento e trasporto);

Attrezzi utilizzati dal lavoratore:

a) Attrezzi manuali;

Rischi generati dall'uso degli attrezzi:

Punture, tagli, abrasioni; Urti, colpi, impatti, compressioni.

Tracciamento dell'asse di scavo (sottofase)

Il tracciamento dell'asse di scavo avviene tracciando sul terreno una serie di punti fissi di direzione, che si trovavano esattamente sulla direttrice di avanzamento.

Lavoratori impegnati:

1) Addetto al tracciamento dell'asse di scavo;

Addetto al tracciamento dell'asse di scavo. Il tracciamento dell'asse di scavo avviene tracciando sul terreno una serie di punti fissi di direzione, che si trovavano esattamente sulla direttrice di avanzamento.

Misure Preventive e Protettive, aggiuntive a quelle riportate nell'apposito successivo capitolo:

a) DPI: addetto al tracciamento dell'asse di scavo;

Prescrizioni Organizzative:

Devono essere forniti al lavoratore adeguati dispositivi di protezione individuale: **a)** casco; **b)** guanti; **c)** occhiali protettivi; **d)** calzature di sicurezza con suola antisdrucciolo e imperforabile; **e)** mascherina antipolvere; **f)** otoprotettori.

Rischi a cui è esposto il lavoratore:

a) Scivolamenti, cadute a livello;

Attrezzi utilizzati dal lavoratore:

a) Attrezzi manuali;

Rischi generati dall'uso degli attrezzi:

Punture, tagli, abrasioni; Urti, colpi, impatti, compressioni.

Scavo a sezione obbligata (sottofase)

Scavi a sezione obbligata, eseguiti a cielo aperto o all'interno di edifici con mezzi meccanici.

Macchine utilizzate:

1) Escavatore.

Rischi generati dall'uso delle macchine:

Cesoiamenti, stritolamenti; Elettrocuzione; Inalazione polveri, fibre; Incendi, esplosioni; Investimento, ribaltamento; Scivolamenti, cadute a livello; Vibrazioni per "Operatore escavatore"; Rumore per "Operatore escavatore".

Lavoratori impegnati:

1) Addetto allo scavo a sezione obbligata;

Addetto alla esecuzione di scavi a sezione obbligata, eseguiti a cielo aperto o all'interno di edifici con mezzi meccanici.

Misure Preventive e Protettive, aggiuntive a quelle riportate nell'apposito successivo capitolo:

a) DPI: addetto allo scavo a sezione obbligata;

Prescrizioni Organizzative:

Devono essere forniti al lavoratore adeguati dispositivi di protezione individuale: **a)** casco; **b)** guanti; **c)** occhiali protettivi; **d)** calzature di sicurezza con suola antisdrucciolo e imperforabile; **e)** mascherina antipolvere; **f)** otoprotettori.

Rischi a cui è esposto il lavoratore:

a) Scivolamenti, cadute a livello;
b) Seppellimento, sprofondamento;

Attrezzi utilizzati dal lavoratore:

a) Attrezzi manuali;
b) Andatoie e Passerelle;
c) Scala semplice;

Rischi generati dall'uso degli attrezzi:
Punture, tagli, abrasioni; Urti, colpi, impatti, compressioni; Caduta dall'alto; Caduta di materiale dall'alto o a livello.

Scavo eseguito a mano (sottofase)

Scavi eseguiti a mano a cielo aperto o all'interno di edifici.

Macchine utilizzate:
1) Dumper.
Rischi generati dall'uso delle macchine:
Cesoiamenti, stritolamenti; Inalazione polveri, fibre; Incendi, esplosioni; Investimento, ribaltamento; Rumore per "Operatore dumper"; Vibrazioni per "Operatore dumper".

Lavoratori impegnati:
1) Addetto allo scavo eseguito a mano;
Addetto all'esecuzione di scavi eseguiti a mano a cielo aperto o all'interno di edifici.
Misure Preventive e Protettive, aggiuntive a quelle riportate nell'apposito successivo capitolo:
a) DPI: addetto allo scavo eseguito a mano;

Prescrizioni Organizzative:

Devono essere forniti al lavoratore adeguati dispositivi di protezione individuale: **a)** casco; **b)** guanti; **c)** occhiali protettivi; **d)** calzature di sicurezza con suola antisdrucciolo e imperforabile; **e)** mascherina antipolvere; **f)** otoprotettori.

Rischi a cui è esposto il lavoratore:
a) Seppellimento, sprofondamento;
b) Scivolamenti, cadute a livello;
c) M.M.C. (sollevamento e trasporto);
Attrezzi utilizzati dal lavoratore:
a) Attrezzi manuali;
b) Andatoie e Passerelle;
c) Scala semplice;
Rischi generati dall'uso degli attrezzi:
Punture, tagli, abrasioni; Urti, colpi, impatti, compressioni; Caduta dall'alto; Caduta di materiale dall'alto o a livello.

Scavo eseguito a mano in profondità (sottofase)

Scavo a sezione obbligata eseguito a mano in profondità.

Macchine utilizzate:
1) Dumper.
Rischi generati dall'uso delle macchine:
Cesoiamenti, stritolamenti; Inalazione polveri, fibre; Incendi, esplosioni; Investimento, ribaltamento; Rumore per "Operatore dumper"; Vibrazioni per "Operatore dumper".

Lavoratori impegnati:
1) Addetto allo scavo eseguito a mano in profondità;
Addetto allo scavo a sezione obbligata eseguito a mano in profondità.
Misure Preventive e Protettive, aggiuntive a quelle riportate nell'apposito successivo capitolo:
a) DPI: addetto allo scavo eseguito a mano in profondità;

Prescrizioni Organizzative:

Devono essere forniti al lavoratore adeguati dispositivi di protezione individuale: **a)** casco; **b)** guanti; **c)** occhiali protettivi; **d)** calzature di sicurezza con suola antisdrucciolo e imperforabile; **e)** mascherina antipolvere; **f)** otoprotettori.

Rischi a cui è esposto il lavoratore:
a) M.M.C. (sollevamento e trasporto);
b) Seppellimento, sprofondamento;
c) Scivolamenti, cadute a livello;
Attrezzi utilizzati dal lavoratore:
a) Attrezzi manuali;
b) Andatoie e Passerelle;
c) Argano a cavalletto;
d) Scala semplice;
Rischi generati dall'uso degli attrezzi:
Punture, tagli, abrasioni; Urti, colpi, impatti, compressioni; Caduta dall'alto; Caduta di materiale dall'alto o a livello.

Scavo eseguito con martello demolitore (sottofase)

Scavo a sezione obbligata eseguito con martello demolitore in superficie.

Lavoratori impegnati:

1) Addetto allo scavo eseguito con martello demolitore;
   Addetto allo scavo a sezione obbligata eseguito con martello demolitore in superficie.
   Misure Preventive e Protettive, aggiuntive a quelle riportate nell'apposito successivo capitolo:
   a) DPI: addetto allo scavo eseguito con martello demolitore;

Prescrizioni Organizzative:

Devono essere forniti al lavoratore adeguati dispositivi di protezione individuale: **a)** casco; **b)** guanti; **c)** occhiali protettivi; **d)** calzature di sicurezza con suola antisdrucciolo e imperforabile; **e)** mascherina antipolvere; **f)** otoprotettori.

Rischi a cui è esposto il lavoratore:

a) M.M.C. (sollevamento e trasporto);
b) Rumore;
c) Scivolamenti, cadute a livello;

Attrezzi utilizzati dal lavoratore:

a) Attrezzi manuali;
b) Andatoie e Passerelle;
c) Compressore con motore endotermico;
d) Martello demolitore pneumatico;

Rischi generati dall'uso degli attrezzi:

Punture, tagli, abrasioni; Urti, colpi, impatti, compressioni; Caduta dall'alto; Caduta di materiale dall'alto o a livello; Inalazione fumi, gas, vapori; Incendi, esplosioni; Scoppio; Inalazione polveri, fibre; Scivolamenti, cadute a livello.

Scavo a sezione ristretta (sottofase)

Scavi a sezione ristretta, eseguiti a cielo aperto o all'interno di edifici con mezzi meccanici.

Macchine utilizzate:

1) Autocarro;
2) Escavatore;
3) Pala meccanica.

Rischi generati dall'uso delle macchine:

Cesoiamenti, stritolamenti; Getti, schizzi; Inalazione polveri, fibre; Incendi, esplosioni; Investimento, ribaltamento; Urti, colpi, impatti, compressioni; Rumore per "Operatore autocarro"; Vibrazioni per "Operatore autocarro"; Elettrocuzione; Scivolamenti, cadute a livello.

Lavoratori impegnati:

1) Addetto allo scavo a sezione ristretta;
   Addetto all'esecuzione di scavi a sezione ristretta, eseguiti a cielo aperto o all'interno di edifici con mezzi meccanici.
   Misure Preventive e Protettive, aggiuntive a quelle riportate nell'apposito successivo capitolo:
   a) DPI: addetto allo scavo a sezione ristretta;

Prescrizioni Organizzative:

Devono essere forniti al lavoratore adeguati dispositivi di protezione individuale: **a)** casco; **b)** guanti; **c)** occhiali protettivi; **d)** calzature di sicurezza con suola antisdrucciolo e imperforabile; **e)** mascherina antipolvere; **f)** otoprotettori.

Rischi a cui è esposto il lavoratore:

a) Seppellimento, sprofondamento;
b) Scivolamenti, cadute a livello;

Attrezzi utilizzati dal lavoratore:

a) Attrezzi manuali;
b) Andatoie e Passerelle;
c) Scala semplice;

Rischi generati dall'uso degli attrezzi:

Punture, tagli, abrasioni; Urti, colpi, impatti, compressioni; Caduta dall'alto; Caduta di materiale dall'alto o a livello.

Drenaggio del terreno di scavo (sottofase)

L'attività consiste nel: verificare le condizioni del terreno prima e durante lo scavo, effettuare correttamente tutte le connessioni delle aste filtranti con le tubazioni di raccordo al fine di garantire l'uniformità del prosciugamento e scaricare, infine, le acque del prosciugamento in aree autorizzate precedentemente individuate al di fuori di quelle di lavoro.

Lavoratori impegnati:

1) Addetto al drenaggio dello scavo;

Addetto alla realizzazione del drenaggio dello scavo con utilizzo di aste filtranti da connettere con le tubazioni di raccordo al fine di garantire l'uniformità del prosciugamento e scaricare le acque del prosciugamento in aree autorizzate.

Misure Preventive e Protettive, aggiuntive a quelle riportate nell'apposito successivo capitolo:

a) DPI: addetto al drenaggio dello scavo;

Prescrizioni Organizzative:

Devono essere forniti, al lavoratore, adeguati dispositivi di protezione individuale: **a)** casco; **b)** guanti; **c)** occhiali protettivi; **d)** calzature di sicurezza con suola antisdrucciolo e imperforabile e puntale d'acciaio; **e)** otoprotettori.

Rischi a cui è esposto il lavoratore:

a) Seppellimento, sprofondamento;
b) Scivolamenti, cadute a livello;
c) M.M.C. (sollevamento e trasporto);

Attrezzi utilizzati dal lavoratore:

a) Attrezzi manuali;
b) Scala semplice;

Rischi generati dall'uso degli attrezzi:

Punture, tagli, abrasioni; Urti, colpi, impatti, compressioni; Caduta dall'alto.

Protezione delle pareti di scavo (sottofase)

Protezione delle pareti di scavo mediante carpenteria in legno.

Lavoratori impegnati:

1) Addetto alla protezione delle pareti di scavo;

Addetto alla protezione delle pareti di scavo mediante carpenteria in legno.

Misure Preventive e Protettive, aggiuntive a quelle riportate nell'apposito successivo capitolo:

a) DPI: addetto alla protezione delle pareti di scavo;

Prescrizioni Organizzative:

Devono essere forniti al lavoratore adeguati dispositivi di protezione individuale: **a)** guanti; **b)** casco; **c)** stivali di sicurezza; **d)** cinture di sicurezza; **e)** indumenti protettivi (tute).

Rischi a cui è esposto il lavoratore:

a) Scivolamenti, cadute a livello;
b) Rumore;

Attrezzi utilizzati dal lavoratore:

a) Andatoie e Passerelle;
b) Attrezzi manuali;
c) Scala semplice;
d) Sega circolare;

Rischi generati dall'uso degli attrezzi:

Caduta dall'alto; Caduta di materiale dall'alto o a livello; Punture, tagli, abrasioni; Urti, colpi, impatti, compressioni; Elettrocuzione; Inalazione polveri, fibre; Scivolamenti, cadute a livello.

Getto in calcestruzzo per opere non strutturali (sottofase)

Esecuzione di getti in calcestruzzo per la realizzazione di opere non strutturali.

Lavoratori impegnati:

1) Addetto al getto in calcestruzzo per opere non strutturali;

Addetto all'esecuzione di getti in calcestruzzo per la realizzazione di opere non strutturali.

Misure Preventive e Protettive, aggiuntive a quelle riportate nell'apposito successivo capitolo:

a) DPI: addetto al getto in calcestruzzo per opere non strutturali;

Prescrizioni Organizzative:

Devono essere forniti al lavoratore adeguati dispositivi di protezione individuale: **a)** guanti; **b)** casco; **c)** stivali di sicurezza; **d)** cinture di sicurezza; **e)** indumenti protettivi (tute).

Rischi a cui è esposto il lavoratore:

a) M.M.C. (sollevamento e trasporto);
b) Chimico;
c) Rumore;

Attrezzi utilizzati dal lavoratore:

a) Andatoie e Passerelle;
b) Attrezzi manuali;
c) Betoniera a bicchiere;

Rischi generati dall'uso degli attrezzi:

Caduta dall'alto; Caduta di materiale dall'alto o a livello; Punture, tagli, abrasioni; Urti, colpi, impatti, compressioni; Cesoiamenti, stritolamenti; Elettrocuzione; Getti, schizzi; Inalazione polveri, fibre.

Posa di pozzetto di ispezione (sottofase)

Posa e messa in esercizio di pozzetto di ispezione compreso il collegamento idraulico per l'adduzione e l'allontanamento delle acque fino al pozzetto di deviazione.

Macchine utilizzate:

1) Autocarro con gru.

Rischi generati dall'uso delle macchine:

Cesoiamenti, stritolamenti; Elettrocuzione; Getti, schizzi; Inalazione polveri, fibre; Incendi, esplosioni; Investimento, ribaltamento; Urti, colpi, impatti, compressioni; Rumore per "Operatore autocarro"; Vibrazioni per "Operatore autocarro".

Lavoratori impegnati:

1) Addetto alla posa di pozzetti prefabbricati;

Posa e messa in esercizio di vasca settica interrata di tipo Imhoff, compreso il collegamento idraulico per l'adduzione e l'allontanamento delle acque fino al pozzetto di deviazione.

Misure Preventive e Protettive, aggiuntive a quelle riportate nell'apposito successivo capitolo:

a) DPI: addetto alla posa di fossa biologica prefabbricata;

Prescrizioni Organizzative:

Devono essere forniti al lavoratore adeguati dispositivi di protezione individuale: **a)** casco; **b)** guanti; **c)** occhiali protettivi; **d)** calzature di sicurezza con suola antisdrucciolo e imperforabile; **e)** occhiali o visiera di sicurezza; **f)** otoprotettori.

Rischi a cui è esposto il lavoratore:

a) Caduta di materiale dall'alto o a livello;

Attrezzi utilizzati dal lavoratore:

a) Attrezzi manuali;
b) Scala semplice;

Rischi generati dall'uso degli attrezzi:

Punture, tagli, abrasioni; Urti, colpi, impatti, compressioni; Caduta dall'alto.

Ispezione interna di collettore fognario (sottofase)

Attività di ispezione all'interno dei collettori eseguita mediante l'impiego di una squadra di operai qualificati dotati di completa attrezzatura in materia di sicurezza ed igiene del lavoro come previsto dalla normativa vigente.

Lavoratori impegnati:

1) Addetto all'ispezione interna di collettore fognario ;

Addetto alla verifica di intergrità strutturale di serbatoio: operai qualificati per lavori in ambienti sospetti di inquinamento o confinati, informati e formati sulle procedure di lavoro e di emergenza.

Misure Preventive e Protettive, aggiuntive a quelle riportate nell'apposito successivo capitolo:

a) DPI: addetto all'ispezione interna di collettore fognario;

Prescrizioni Organizzative:

Devono essere forniti al lavoratore adeguati dispositivi di protezione individuale: **a)** maschere con filtro o respiratori isolanti; **b)** casco; **c)** imbragatura di sicurezza; **d)** guanti di protezione; **e)** occhiali o maschere; **f)** calzature di sicurezza con suola antisdrucciolo e imperforabile; **g)** indumenti di protezione.

Rischi a cui è esposto il lavoratore:

a) Ambienti confinati;
b) Caduta dall'alto;
c) Biologico;

Attrezzi utilizzati dal lavoratore:

a) Scala semplice;
b) Argano su cavalletto trepiedi;

Rischi generati dall'uso degli attrezzi:

Caduta dall'alto; Urti, colpi, impatti, compressioni; Caduta di materiale dall'alto o a livello; Punture, tagli, abrasioni.

By-pass provvisorio di collettore fognario (sottofase)

Durante la fase lavorativa si prevede: istallazione di pompe di sollevamento autoaddescanti nei pozzetti di intercetazione e tubazioni di capacità adeguata a mantenere in esercizio la fognatura per tutta la durata dell'intervento, dismissione del by-pass. Il sistema di aspirazione deve essere doppio per sopperire all'eventuale avaria di una pompa.

Macchine utilizzate:

1) Autocarro con gru.

Rischi generati dall'uso delle macchine:
Cesoiamenti, stritolamenti; Elettrocuzione; Getti, schizzi; Inalazione polveri, fibre; Incendi, esplosioni; Investimento, ribaltamento; Urti, colpi, impatti, compressioni; Rumore per "Operatore autocarro"; Vibrazioni per "Operatore autocarro".

Lavoratori impegnati:
1) Addetto alla realizzazione di by-pass provvisorio di collettore fognario;
Addetto alla realizzazione di by-pass provvisorio di collettore fognario: operai qualificati per lavori in ambienti sospetti di inquinamento o confinati, informati e formati sulle procedure di lavoro e di emergenza.
Misure Preventive e Protettive, aggiuntive a quelle riportate nell'apposito successivo capitolo:
a) DPI: addetto alla realizzazione di by-pass provvisorio di collettore fognario;

Prescrizioni Organizzative:

Devono essere forniti al lavoratore adeguati dispositivi di protezione individuale: **a)** maschere con filtro o respiratori isolanti; **b)** casco; **c)** imbragatura di sicurezza; **d)** guanti di protezione; **e)** occhiali o maschere; **f)** calzature di sicurezza con suola antisdrucciolo e imperforabile; **g)** indumenti di protezione.

Rischi a cui è esposto il lavoratore:
a) Ambienti confinati;
b) Caduta dall'alto;
c) Biologico;
Attrezzi utilizzati dal lavoratore:
a) Scala semplice;
b) Argano su cavalletto trepiedi;
c) Gruppo elettrogeno;
d) Saldatrice polifusione;
Rischi generati dall'uso degli attrezzi:
Caduta dall'alto; Urti, colpi, impatti, compressioni; Caduta di materiale dall'alto o a livello; Punture, tagli, abrasioni; Elettrocuzione; Inalazione fumi, gas, vapori; Incendi, esplosioni; Cesoiamenti, stritolamenti.

Espurgo di collettore fognario (sottofase)

Durante la fase lavorativa si prevede: aspirazione dei fanghi, paleggio, trasporto orizzontale e tiro in alto dei materiali solidi, stoccaggio e smaltimento dei fanghi e materiali solidi.

Macchine utilizzate:
1) Autocarro per il trasporo di rifiuti pericolosi.
Rischi generati dall'uso delle macchine:
Cesoiamenti, stritolamenti; Getti, schizzi; Incendi, esplosioni; Investimento, ribaltamento; Scivolamenti, cadute a livello; Urti, colpi, impatti, compressioni; Biologico; Chimico; Rumore per "Operatore autocarro"; Vibrazioni per "Operatore autocarro".

Lavoratori impegnati:
1) Addetto all'espurgo di collettore fognario;
Addetto all'espurgo di collettore fognario: operai qualificati per lavori in ambienti sospetti di inquinamento o confinati, informati e formati sulle procedure di lavoro e di emergenza.
Misure Preventive e Protettive, aggiuntive a quelle riportate nell'apposito successivo capitolo:
a) DPI: addetto all'espurgo di collettore fognario;

Prescrizioni Organizzative:

Devono essere forniti al lavoratore adeguati dispositivi di protezione individuale: **a)** maschere con filtro o respiratori isolanti; **b)** casco; **c)** imbragatura di sicurezza; **d)** guanti di protezione; **e)** occhiali o maschere; **f)** calzature di sicurezza con suola antisdrucciolo e imperforabile; **g)** indumenti di protezione.

Rischi a cui è esposto il lavoratore:
a) Ambienti confinati;
b) Caduta dall'alto;
c) Biologico;
d) M.M.C. (sollevamento e trasporto);
e) M.M.C. (spinta e traino);
Attrezzi utilizzati dal lavoratore:
a) Scala semplice;
b) Argano su cavalletto trepiedi;
Rischi generati dall'uso degli attrezzi:
Caduta dall'alto; Urti, colpi, impatti, compressioni; Caduta di materiale dall'alto o a livello; Punture, tagli, abrasioni.

Risanamento di collettore fognario (sottofase)

Durante la fase lavorativa si prevede: lavaggio delle pareti e del fondo con asportazione dei materiali residui, asportazione di tutte le

parti che mostrano segni di distacco, sabbiatura delle pareti e del fondo, ripresa dei ferri d'armatura eventualmente esposti e loro trattamento con appositi prodotti protettivi, individuazione e chiusura di eventuali infiltrazioni a mezzo di malte cementizie standard, riporto in spessore e riquadratura delle pareti e del fondo a mezzo apposite malte, applicazione di strato protettivo idoneo .

Lavoratori impegnati:

1) Addetto al risanamento di collettore fognario;

Addetto al risanamento di collettore fognario: operai qualificati per lavori in ambienti sospetti di inquinamento o confinati, informati e formati sulle procedure di lavoro e di emergenza.

Misure Preventive e Protettive, aggiuntive a quelle riportate nell'apposito successivo capitolo:

a) DPI: addetto al risanamento di collettore fognario;

Prescrizioni Organizzative:

Devono essere forniti al lavoratore adeguati dispositivi di protezione individuale: **a)** maschere con filtro o respiratori isolanti; **b)** casco; **c)** imbragatura di sicurezza; **d)** guanti di protezione; **e)** occhiali o maschere; **f)** calzature di sicurezza con suola antisdrucciolo e imperforabile; **g)** indumenti di protezione; **h)** otoprotettori.

Rischi a cui è esposto il lavoratore:

a) Ambienti confinati;
b) Caduta dall'alto;
c) Biologico;
d) M.M.C. (sollevamento e trasporto);
e) M.M.C. (spinta e traino);
f) Chimico;
g) Rumore;
h) Vibrazioni;

Attrezzi utilizzati dal lavoratore:

a) Scala semplice;
b) Argano su cavalletto trepiedi;
c) Sabbiatrice;
d) Gruppo elettrogeno;

Rischi generati dall'uso degli attrezzi:

Caduta dall'alto; Urti, colpi, impatti, compressioni; Caduta di materiale dall'alto o a livello; Punture, tagli, abrasioni; Elettrocuzione; Getti, schizzi; Inalazione polveri, fibre; Inalazione fumi, gas, vapori; Incendi, esplosioni.

Risanamento delle camerette e dei pozzetti di ispezione (sottofase)

Durante la fase lavorativa si prevede: lavaggio delle pareti e del fondo con asportazione dei materiali residui, asportazione di tutte le parti che mostrano segni di distacco, sabbiatura delle pareti e del fondo, ripresa dei ferri d'armatura eventualmente esposti e loro trattamento con appositi prodotti protettivi, individuazione e chiusura di eventuali infiltrazioni a mezzo di malte cementizie standard, riporto in spessore e riquadratura delle pareti e del fondo a mezzo apposite malte, applicazione di strato protettivo idoneo .

Lavoratori impegnati:

1) Addetto al risanamento delle camerette e dei pozzetti di ispezione;

Addetto al risanamento delle camerette e dei pozzetti di ispezione: operai qualificati per lavori in ambienti sospetti di inquinamento o confinati, informati e formati sulle procedure di lavoro e di emergenza.

Misure Preventive e Protettive, aggiuntive a quelle riportate nell'apposito successivo capitolo:

a) DPI: addetto al risanamento delle camerette e dei pozzetti di ispezione;

Prescrizioni Organizzative:

Devono essere forniti al lavoratore adeguati dispositivi di protezione individuale: **a)** maschere con filtro o respiratori isolanti; **b)** casco; **c)** imbragatura di sicurezza; **d)** guanti di protezione; **e)** occhiali o maschere; **f)** calzature di sicurezza con suola antisdrucciolo e imperforabile; **g)** indumenti di protezione; **h)** otoprotettori.

Rischi a cui è esposto il lavoratore:

a) Ambienti confinati;
b) Caduta dall'alto;
c) Biologico;
d) Chimico;
e) Rumore;
f) Vibrazioni;

Attrezzi utilizzati dal lavoratore:

a) Scala semplice;
b) Ponteggio metallico fisso;
c) Argano su cavalletto trepiedi;
d) Sabbiatrice;
e) Gruppo elettrogeno;

Rischi generati dall'uso degli attrezzi:

Caduta dall'alto; Urti, colpi, impatti, compressioni; Caduta di materiale dall'alto o a livello; Scivolamenti, cadute a livello; Punture, tagli, abrasioni; Elettrocuzione; Getti, schizzi; Inalazione polveri, fibre; Inalazione fumi, gas, vapori; Incendi, esplosioni.

Rimozione di amianto coibente di tubazioni o canalizzazioni o parti diverse di impianti (sottofase)

Rimozione di amianto coibente di tubazioni o canalizzazioni o parti diverse di impianti con le seguenti procedure: **a)** spruzzatura preliminare di soluzione pellicolare a base vinilica applicata con pompe a bassa pressione per fissaggio provvisorio delle fibre di amianto; **b)** smontaggio della coibentazione utilizzando appropriate tecniche che impediscano la dispersione di fibre; **c)** imballo del materiale rimosso in pacchi costituiti da doppio strato di polietilene, etichettati secondo le norme che regolano il trattamento e lo smaltimento dei rifiuti contenenti amianto; **d)** calo in basso con adeguati mezzi di sollevamento, carico e trasporto per lo smaltimento a discarica autorizzata.

Macchine utilizzate:

1) Autocarro.

Rischi generati dall'uso delle macchine:

Cesoiamenti, stritolamenti; Getti, schizzi; Inalazione polveri, fibre; Incendi, esplosioni; Investimento, ribaltamento; Urti, colpi, impatti, compressioni; Rumore per "Operatore autocarro"; Vibrazioni per "Operatore autocarro".

Lavoratori impegnati:

1) Addetto alla rimozione di amianto coibente di tubazioni o canalizzazioni o parti diverse di impianti;

Addetto alla rimozione di amianto coibente di tubazioni o canalizzazioni o parti diverse di impianti.

Misure Preventive e Protettive, aggiuntive a quelle riportate nell'apposito successivo capitolo:

a) DPI: addetto alla rimozione di amianto coibente di tubazioni o canalizzazioni o parti diverse di impianti;

Prescrizioni Organizzative:

Devono essere forniti ai lavoratori adeguati dispositivi di protezione individuale: **a)** casco; **b)** guanti; **c)** calzature di sicurezza con suola antisdrucciolo e imperforabile; **d)** occhiali di sicurezza; **e)** respiratore con filtri efficienti; **f)** indumenti protettivi.

Rischi a cui è esposto il lavoratore:

a) Amianto;

Attrezzi utilizzati dal lavoratore:

a) Argano a cavalletto;
b) Attrezzi manuali;
c) Avvitatore elettrico;
d) Ponteggio mobile o trabattello;
e) Scala semplice;

Rischi generati dall'uso degli attrezzi:

Caduta dall'alto; Caduta di materiale dall'alto o a livello; Punture, tagli, abrasioni; Urti, colpi, impatti, compressioni; Elettrocuzione.

Rimozione di intere strutture costituite da elementi contenenti amianto (sottofase)

Rimozione di intere strutture costituite da elementi contenenti amianto e la successiva scoibentazione in apposita zona confinata, con le seguenti procedure: **a)** se esistono soluzioni di continuità nella coibentazione lo smontaggio o l'eventuale taglio deve avvenire in corrispondenza di questi punti esenti d'amianto dopo aver provveduto a fasciare e sigillare accuratamente tutta la superficie coibentata (per impedire che sollecitazioni alla struttura mettano in circolo fibre nell'aria); **b)** se la coibentazione non ha punti di interruzione utili, si rimuove, con le procedure della zona confinata o dei glove-bag, la superficie più ridotta possibile di coibentazione; si può quindi procedere al taglio o allo smontaggio nella zona liberata dall'amianto, dopo sfasciatura e sigillatura della coibentazione rimasta in opera; **c)** la movimentazione dei pezzi così ottenuti va condotta con la massima attenzione per non danneggiare la protezione della coibentazione; **d)** devono essere sempre a disposizione le attrezzature per interventi che si rendessero necessari in caso di liberazione di fibre nell'aria (aspiratori con filtri ad efficienza HEPA, incapsulanti etc.).

Macchine utilizzate:

1) Autocarro.

Rischi generati dall'uso delle macchine:

Cesoiamenti, stritolamenti; Getti, schizzi; Inalazione polveri, fibre; Incendi, esplosioni; Investimento, ribaltamento; Urti, colpi, impatti, compressioni; Rumore per "Operatore autocarro"; Vibrazioni per "Operatore autocarro".

Lavoratori impegnati:

1) Addetto alla rimozione di intere strutture costituite da elementi contenenti amianto;

Addetto alla rimozione di intere strutture costituite da elementi contenenti amianto.

Misure Preventive e Protettive, aggiuntive a quelle riportate nell'apposito successivo capitolo:

a) DPI: addetto alla rimozione di intere strutture costituite da elementi contenenti amianto;

Prescrizioni Organizzative:

Devono essere forniti ai lavoratori adeguati dispositivi di protezione individuale: **a)** casco; **b)** guanti; **c)** calzature di

sicurezza con suola antisdrucciolo e imperforabile; **d)** occhiali di sicurezza; **e)** respiratore con filtri efficienti; **f)** indumenti protettivi.

Rischi a cui è esposto il lavoratore:

a) M.M.C. (sollevamento e trasporto);
b) Amianto;

Attrezzi utilizzati dal lavoratore:

a) Attrezzi manuali;
b) Avvitatore elettrico;
c) Scala semplice;

Rischi generati dall'uso degli attrezzi:

Punture, tagli, abrasioni; Urti, colpi, impatti, compressioni; Elettrocuzione; Caduta dall'alto.

Rimozione di piccole quantità di amianto coibente di tubazioni o canalizzazioni o parti diverse di impianti (sottofase)

Interventi di rimozione di piccole quantità di amianto coibente di tubazioni o canalizzazioni o parti diverse di impianti con la tecnica del glove-bag (celle di polietilene, dotate di guanti interni per l'effettuazione del lavoro). Nel glove-bag vanno introdotti, prima della sigillatura a tenuta stagna, attorno al tubo o intorno alla zona interessata, tutti gli attrezzi necessari; ci deve essere un sistema di spruzzatura degli agenti bagnanti (per l'imbibizione del materiale da rimuovere) o sigillanti (per l'incapsulamento della coibentazione che rimane in opera) e un ugello di aspirazione da collegare ad aspiratore dotato di filtro di efficienza HEPA per la messa in depressione della cella ove possibile in continuo e sempre a fine lavoro.

Macchine utilizzate:

1) Autocarro.

Rischi generati dall'uso delle macchine:

Cesoiamenti, stritolamenti; Getti, schizzi; Inalazione polveri, fibre; Incendi, esplosioni; Investimento, ribaltamento; Urti, colpi, impatti, compressioni; Rumore per "Operatore autocarro"; Vibrazioni per "Operatore autocarro".

Lavoratori impegnati:

1) Addetto alla rimozione di piccole quantità di amianto coibente di tubazioni o canalizzazioni o parti diverse di impianti;

Addetto alla rimozione di piccole quantità di amianto coibente di tubazioni o canalizzazioni o parti diverse di impianti, eseguita mediante l'utilizzo della tecnica del glove-bag.

Misure Preventive e Protettive, aggiuntive a quelle riportate nell'apposito successivo capitolo:

a) DPI: addetto alla rimozione di piccole quantità di amianto coibente di tubazioni o canalizzazioni o parti diverse di impianti;

Prescrizioni Organizzative:

Devono essere forniti ai lavoratori adeguati dispositivi di protezione individuale: **a)** casco; **b)** guanti; **c)** calzature di sicurezza con suola antisdrucciolo e imperforabile; **d)** occhiali di sicurezza; **e)** respiratore con filtri efficienti; **f)** indumenti protettivi.

Rischi a cui è esposto il lavoratore:

a) Amianto;

Attrezzi utilizzati dal lavoratore:

a) Attrezzi manuali;
b) Avvitatore elettrico;
c) Scala semplice;

Rischi generati dall'uso degli attrezzi:

Punture, tagli, abrasioni; Urti, colpi, impatti, compressioni; Elettrocuzione; Caduta dall'alto.

Rinfianco con sabbia eseguito a macchina (sottofase)

Rinfianco con sabbia di tubazioni, pozzi o pozzetti eseguito a macchina con successiva compattazione del materiale con piastre vibranti.

Macchine utilizzate:

1) Escavatore mini.

Rischi generati dall'uso delle macchine:

Cesoiamenti, stritolamenti; Inalazione polveri, fibre; Incendi, esplosioni; Investimento, ribaltamento; Scivolamenti, cadute a livello; Vibrazioni per "Operatore escavatore"; Rumore per "Operatore escavatore".

Lavoratori impegnati:

1) Addetto al rinfianco con sabbia eseguito a macchina;

Addetto al rinfianco con sabbia di tubazioni, pozzi o pozzetti eseguito a macchina con successiva compattazione del materiale con piastre vibranti.

Misure Preventive e Protettive, aggiuntive a quelle riportate nell'apposito successivo capitolo:

a) DPI: addetto al rinfianco con sabbia eseguito a macchina;

Prescrizioni Organizzative:

Devono essere forniti al lavoratore adeguati dispositivi di protezione individuale: **a)** casco; **b)** guanti antivibrazioni; **c)** occhiali protettivi; **d)** calzature di sicurezza con suola antisdrucciolo e imperforabile; **e)** mascherina antipolvere; **f)** otoprotettori.

Rischi a cui è esposto il lavoratore:

a) Rumore;
b) Scivolamenti, cadute a livello;
c) Seppellimento, sprofondamento;
d) Vibrazioni;

Attrezzi utilizzati dal lavoratore:

a) Attrezzi manuali;
b) Andatoie e Passerelle;
c) Compattatore a piatto vibrante;

Rischi generati dall'uso degli attrezzi:

Punture, tagli, abrasioni; Urti, colpi, impatti, compressioni; Caduta dall'alto; Caduta di materiale dall'alto o a livello; Inalazione fumi, gas, vapori; Incendi, esplosioni.

Rinfianco con sabbia eseguito a mano (sottofase)

Rinfianco con sabbia di tubazioni, pozzi o pozzetti eseguito a mano con successiva compattazione del materiale con piastre vibranti.

Macchine utilizzate:

1) Autocarro.

Rischi generati dall'uso delle macchine:

Cesoiamenti, stritolamenti; Getti, schizzi; Inalazione polveri, fibre; Incendi, esplosioni; Investimento, ribaltamento; Urti, colpi, impatti, compressioni; Rumore per "Operatore autocarro"; Vibrazioni per "Operatore autocarro".

Lavoratori impegnati:

1) Addetto al rinfianco con sabbia eseguito a mano;

Addetto al rinfianco con sabbia di tubazioni, pozzi o pozzetti eseguito a mano con successiva compattazione del materiale con piastre vibranti.

Misure Preventive e Protettive, aggiuntive a quelle riportate nell'apposito successivo capitolo:

a) DPI: addetto al rinfianco con sabbia eseguito a mano;

Prescrizioni Organizzative:

Devono essere forniti al lavoratore adeguati dispositivi di protezione individuale: **a)** casco; **b)** guanti antivibrazioni; **c)** occhiali protettivi; **d)** calzature di sicurezza con suola antisdrucciolo e imperforabile; **e)** mascherina antipolvere; **f)** otoprotettori.

Rischi a cui è esposto il lavoratore:

a) Rumore;
b) Scivolamenti, cadute a livello;
c) Seppellimento, sprofondamento;
d) Vibrazioni;

Attrezzi utilizzati dal lavoratore:

a) Attrezzi manuali;
b) Andatoie e Passerelle;
c) Compattatore a piatto vibrante;

Rischi generati dall'uso degli attrezzi:

Punture, tagli, abrasioni; Urti, colpi, impatti, compressioni; Caduta dall'alto; Caduta di materiale dall'alto o a livello; Inalazione fumi, gas, vapori; Incendi, esplosioni.

Posa di conduttura fognaria in materie plastiche (sottofase)

Posa di conduttura fognaria , con guarnizioni a profilo divergente, in scavo a sezione obbligata, precedentemente eseguito, previa sistemazione del letto di posa con attrezzi manuali e attrezzature meccaniche.

Macchine utilizzate:

1) Autocarro con gru.

Rischi generati dall'uso delle macchine:

Cesoiamenti, stritolamenti; Elettrocuzione; Getti, schizzi; Inalazione polveri, fibre; Incendi, esplosioni; Investimento, ribaltamento; Urti, colpi, impatti, compressioni; Rumore per "Operatore autocarro"; Vibrazioni per "Operatore autocarro".

Lavoratori impegnati:

1) Addetto alla posa di conduttura fognaria in ghisa;

Addetto alla posa di conduttura fognaria in ghisa, con guarnizioni a profilo divergente, in scavo a sezione obbligata, precedentemente eseguito, previa sistemazione del letto di posa con attrezzi manuali e attrezzature meccaniche.

Misure Preventive e Protettive, aggiuntive a quelle riportate nell'apposito successivo capitolo:

a) DPI: addetto alla posa di conduttura fognaria in ghisa;

Prescrizioni Organizzative:

Devono essere forniti al lavoratore adeguati dispositivi di protezione individuale: **a)** casco; **b)** guanti; **c)** occhiali protettivi; **d)** calzature di sicurezza; **e)** mascherina antipolvere.

Rischi a cui è esposto il lavoratore:

a) Caduta di materiale dall'alto o a livello;
b) Scivolamenti, cadute a livello;

Attrezzi utilizzati dal lavoratore:

a) Attrezzi manuali;
b) Scala semplice;

Rischi generati dall'uso degli attrezzi:

Punture, tagli, abrasioni; Urti, colpi, impatti, compressioni; Caduta dall'alto.

Posa di conduttura fognaria in vetroresina (sottofase)

Posa di conduttura fognaria in ghisa, con guarnizioni a profilo divergente, in scavo a sezione obbligata, precedentemente eseguito, previa sistemazione del letto di posa con attrezzi manuali e attrezzature meccaniche.

Macchine utilizzate:

1) Autocarro con gru.

Rischi generati dall'uso delle macchine:

Cesoiamenti, stritolamenti; Elettrocuzione; Getti, schizzi; Inalazione polveri, fibre; Incendi, esplosioni; Investimento, ribaltamento; Urti, colpi, impatti, compressioni; Rumore per "Operatore autocarro"; Vibrazioni per "Operatore autocarro".

Lavoratori impegnati:

1) Addetto alla posa di conduttura fognaria in ghisa;

Addetto alla posa di conduttura fognaria in ghisa, con guarnizioni a profilo divergente, in scavo a sezione obbligata, precedentemente eseguito, previa sistemazione del letto di posa con attrezzi manuali e attrezzature meccaniche.

Misure Preventive e Protettive, aggiuntive a quelle riportate nell'apposito successivo capitolo:

a) DPI: addetto alla posa di conduttura fognaria in ghisa;

Prescrizioni Organizzative:

Devono essere forniti al lavoratore adeguati dispositivi di protezione individuale: **a)** casco; **b)** guanti; **c)** occhiali protettivi; **d)** calzature di sicurezza; **e)** mascherina antipolvere.

Rischi a cui è esposto il lavoratore:

a) Caduta di materiale dall'alto o a livello;
b) Scivolamenti, cadute a livello;

Attrezzi utilizzati dal lavoratore:

a) Attrezzi manuali;
b) Scala semplice;

Rischi generati dall'uso degli attrezzi:

Punture, tagli, abrasioni; Urti, colpi, impatti, compressioni; Caduta dall'alto.

Posa di conduttura fognaria in ghisa (sottofase)

Posa di conduttura fognaria in ghisa, con guarnizioni a profilo divergente, in scavo a sezione obbligata, precedentemente eseguito, previa sistemazione del letto di posa con attrezzi manuali e attrezzature meccaniche.

Macchine utilizzate:

1) Autocarro con gru.

Rischi generati dall'uso delle macchine:

Cesoiamenti, stritolamenti; Elettrocuzione; Getti, schizzi; Inalazione polveri, fibre; Incendi, esplosioni; Investimento, ribaltamento; Urti, colpi, impatti, compressioni; Rumore per "Operatore autocarro"; Vibrazioni per "Operatore autocarro".

Lavoratori impegnati:

1) Addetto alla posa di conduttura fognaria in ghisa;

Addetto alla posa di conduttura fognaria in ghisa, con guarnizioni a profilo divergente, in scavo a sezione obbligata, precedentemente eseguito, previa sistemazione del letto di posa con attrezzi manuali e attrezzature meccaniche.

Misure Preventive e Protettive, aggiuntive a quelle riportate nell'apposito successivo capitolo:

a) DPI: addetto alla posa di conduttura fognaria in ghisa;

Prescrizioni Organizzative:

Devono essere forniti al lavoratore adeguati dispositivi di protezione individuale: **a)** casco; **b)** guanti; **c)** occhiali

protettivi; **d)** calzature di sicurezza; **e)** mascherina antipolvere.

Rischi a cui è esposto il lavoratore:

a) Caduta di materiale dall'alto o a livello;
b) Scivolamenti, cadute a livello;

Attrezzi utilizzati dal lavoratore:

a) Attrezzi manuali;
b) Scala semplice;

Rischi generati dall'uso degli attrezzi:

Punture, tagli, abrasioni; Urti, colpi, impatti, compressioni; Caduta dall'alto.

Demolizione generale di strutture in c.a. eseguita con impiego di mezzi meccanici (sottofase)

Demolizione di strutture in c.a. eseguita con mezzi meccanici con o senza preventiva riduzione delle iperstatiche della struttura. Durante la fase lavorativa si prevede il trasporto del materiale di risulta, la cernita e l'accatastamento dei materiali eventualmente recuperabili.

Macchine utilizzate:

1) Autocarro;
2) Dumper;
3) Pala meccanica;
4) Escavatore con martello demolitore.

Rischi generati dall'uso delle macchine:

Cesoiamenti, stritolamenti; Getti, schizzi; Inalazione polveri, fibre; Incendi, esplosioni; Investimento, ribaltamento; Urti, colpi, impatti, compressioni; Rumore per "Operatore autocarro"; Vibrazioni per "Operatore autocarro"; Scivolamenti, cadute a livello; Caduta di materiale dall'alto o a livello; Elettrocuzione.

Lavoratori impegnati:

1) Addetto alla demolizione generale di strutture in c.a. eseguita con impiego di mezzi meccanici;

Addetto alla demolizione di strutture in c.a. eseguita con mezzi meccanici con o senza preventiva riduzione delle iperstatiche della struttura.

Misure Preventive e Protettive, aggiuntive a quelle riportate nell'apposito successivo capitolo:

a) DPI: addetto alla demolizione generale di strutture in c.a. eseguita con impiego di mezzi meccanici;

Prescrizioni Organizzative:

Devono essere forniti al lavoratore adeguati dispositivi di protezione individuale: **a)** guanti; **b)** casco; **c)** calzature di sicurezza con suola antiscivolo ed imperforabile; **d)** occhiali; **e)** otoprotettori.

Rischi a cui è esposto il lavoratore:

a) Seppellimento, sprofondamento;
b) Inalazione polveri, fibre;
c) Vibrazioni;
d) M.M.C. (sollevamento e trasporto);
e) Rumore;

Attrezzi utilizzati dal lavoratore:

a) Attrezzi manuali;
b) Centralina idraulica a motore;
c) Cesoie pneumatiche;
d) Compressore con motore endotermico;
e) Martello demolitore pneumatico;
f) Smerigliatrice angolare (flessibile);

Rischi generati dall'uso degli attrezzi:

Punture, tagli, abrasioni; Urti, colpi, impatti, compressioni; Cesoiamenti, stritolamenti; Inalazione fumi, gas, vapori; Scoppio; Incendi, esplosioni; Inalazione polveri, fibre; Scivolamenti, cadute a livello; Elettrocuzione.

Demolizione di strutture in c.a. (sottofase)

Demolizione di strutture in c.a.. Durante la fase lavorativa si prevede il trasporto del materiale di risulta, la cernita e l'accatastamento dei materiali eventualmente recuperabili.

Macchine utilizzate:

1) Autocarro.

Rischi generati dall'uso delle macchine:

Cesoiamenti, stritolamenti; Getti, schizzi; Inalazione polveri, fibre; Incendi, esplosioni; Investimento, ribaltamento; Urti, colpi, impatti, compressioni; Rumore per "Operatore autocarro"; Vibrazioni per "Operatore autocarro".

Lavoratori impegnati:

1) Addetto alla demolizione di strutture in c.a.;
Addetto alla demolizione di strutture in c.a.. Durante la fase lavorativa si prevede il trasporto del materiale di risulta, la cernita e l'accatastamento dei materiali eventualmente recuperabili.

Misure Preventive e Protettive, aggiuntive a quelle riportate nell'apposito successivo capitolo:

a) DPI: addetto alla demolizione di strutture in c.a.;

Prescrizioni Organizzative:

Devono essere forniti al lavoratore adeguati dispositivi di protezione individuale: **a)** guanti; **b)** casco; **c)** calzature di sicurezza con suola antiscivolo ed imperforabile; **d)** occhiali; **e)** otoprotettori.

Rischi a cui è esposto il lavoratore:

a) Seppellimento, sprofondamento;
b) Inalazione polveri, fibre;
c) Vibrazioni;
d) M.M.C. (sollevamento e trasporto);
e) Rumore;

Attrezzi utilizzati dal lavoratore:

a) Argano a bandiera;
b) Argano a cavalletto;
c) Attrezzi manuali;
d) Compressore con motore endotermico;
e) Martello demolitore pneumatico;
f) Smerigliatrice angolare (flessibile);

Rischi generati dall'uso degli attrezzi:

Caduta dall'alto; Caduta di materiale dall'alto o a livello; Punture, tagli, abrasioni; Urti, colpi, impatti, compressioni; Inalazione fumi, gas, vapori; Incendi, esplosioni; Scoppio; Inalazione polveri, fibre; Scivolamenti, cadute a livello; Elettrocuzione.

Demolizione generale di strutture in c.a. eseguita con impiego di mezzi meccanici (sottofase)

Demolizione di strutture in c.a. eseguita con mezzi meccanici con o senza preventiva riduzione delle iperstatiche della struttura. Durante la fase lavorativa si prevede il trasporto del materiale di risulta, la cernita e l'accatastamento dei materiali eventualmente recuperabili.

Macchine utilizzate:

1) Autocarro;
2) Dumper;
3) Pala meccanica;
4) Escavatore con martello demolitore.

Rischi generati dall'uso delle macchine:

Cesoiamenti, stritolamenti; Getti, schizzi; Inalazione polveri, fibre; Incendi, esplosioni; Investimento, ribaltamento; Urti, colpi, impatti, compressioni; Rumore per "Operatore autocarro"; Vibrazioni per "Operatore autocarro"; Scivolamenti, cadute a livello; Caduta di materiale dall'alto o a livello; Elettrocuzione.

Lavoratori impegnati:

1) Addetto alla demolizione generale di strutture in c.a. eseguita con impiego di mezzi meccanici;
Addetto alla demolizione di strutture in c.a. eseguita con mezzi meccanici con o senza preventiva riduzione delle iperstatiche della struttura.

Misure Preventive e Protettive, aggiuntive a quelle riportate nell'apposito successivo capitolo:

a) DPI: addetto alla demolizione generale di strutture in c.a. eseguita con impiego di mezzi meccanici;

Prescrizioni Organizzative:

Devono essere forniti al lavoratore adeguati dispositivi di protezione individuale: **a)** guanti; **b)** casco; **c)** calzature di sicurezza con suola antiscivolo ed imperforabile; **d)** occhiali; **e)** otoprotettori.

Rischi a cui è esposto il lavoratore:

a) Seppellimento, sprofondamento;
b) Inalazione polveri, fibre;
c) Vibrazioni;
d) M.M.C. (sollevamento e trasporto);
e) Rumore;

Attrezzi utilizzati dal lavoratore:

a) Attrezzi manuali;
b) Centralina idraulica a motore;
c) Cesoie pneumatiche;
d) Compressore con motore endotermico;
e) Martello demolitore pneumatico;
f) Smerigliatrice angolare (flessibile);

Rischi generati dall'uso degli attrezzi:
Punture, tagli, abrasioni; Urti, colpi, impatti, compressioni; Cesoiamenti, stritolamenti; Inalazione fumi, gas, vapori; Scoppio; Incendi, esplosioni; Inalazione polveri, fibre; Scivolamenti, cadute a livello; Elettrocuzione.

Rinterro di scavo (sottofase)

Rinterro e compattazione di scavi precedentemente eseguiti, a mano e/o con l'ausilio di mezzi meccanici.

Macchine utilizzate:
1) Escavatore mini.

Rischi generati dall'uso delle macchine:
Cesoiamenti, stritolamenti; Inalazione polveri, fibre; Incendi, esplosioni; Investimento, ribaltamento; Scivolamenti, cadute a livello; Vibrazioni per "Operatore escavatore"; Rumore per "Operatore escavatore".

Lavoratori impegnati:
1) Addetto al rinterro di scavo;
Addetto al rinterro e compattazione di scavi precedentemente eseguiti, a mano e/o con l'ausilio di mezzi meccanici.

Misure Preventive e Protettive, aggiuntive a quelle riportate nell'apposito successivo capitolo:
a) DPI: addetto al rinterro di scavo;

Prescrizioni Organizzative:

Devono essere forniti al lavoratore adeguati dispositivi di protezione individuale: **a)** casco; **b)** guanti; **c)** occhiali protettivi; **d)** calzature di sicurezza con suola antisdrucciolo e imperforabile; **e)** mascherina antipolvere; **f)** otoprotettori.

Rischi a cui è esposto il lavoratore:
a) Scivolamenti, cadute a livello;
b) Seppellimento, sprofondamento;

Attrezzi utilizzati dal lavoratore:
a) Attrezzi manuali;
b) Andatoie e Passerelle;

Rischi generati dall'uso degli attrezzi:
Punture, tagli, abrasioni; Urti, colpi, impatti, compressioni; Caduta dall'alto; Caduta di materiale dall'alto o a livello.

Formazione di fondazione stradale (sottofase)

Formazione per strati di fondazione stradale con pietrame calcareo informe e massicciata di pietrisco, compattazione eseguita con mezzi meccanici.

Macchine utilizzate:
1) Piastra Compattatrice.

Rischi generati dall'uso delle macchine:
Cesoiamenti, stritolamenti; Inalazione fumi, gas, vapori; Inalazione polveri, fibre; Incendi, esplosioni; Rumore per "Operatore Piastra compattatrice"; Vibrazioni per "Operatore piastra compattatrice".

Lavoratori impegnati:
1) Addetto alla formazione di fondazione stradale;
Addetto alla formazione per strati di fondazione stradale con pietrame calcareo informe e massicciata di pietrisco, compattazione eseguita con mezzi meccanici.

Misure Preventive e Protettive, aggiuntive a quelle riportate nell'apposito successivo capitolo:
a) DPI: addetto alla formazione di fondazione stradale;

Prescrizioni Organizzative:

Devono essere forniti al lavoratore adeguati dispositivi di protezione individuale: **a)** casco; **b)** calzature di sicurezza; **c)** occhiali; **d)** guanti; **e)** maschera per la protezione delle vie respiratorie; **f)** otoprotettori; **g)** indumenti protettivi; **h)** indumenti ad alta visibilità.

Rischi a cui è esposto il lavoratore:
a) Investimento, ribaltamento;
b) Rumore;

Attrezzi utilizzati dal lavoratore:
a) Attrezzi manuali;

Rischi generati dall'uso degli attrezzi:
Punture, tagli, abrasioni; Urti, colpi, impatti, compressioni.

Formazione di rilevato stradale (sottofase)

Formazione per strati di rilevato stradale con materiale proveniente da cave, preparazione del piano di posa, compattazione eseguita

con mezzi meccanici.

Macchine utilizzate:
1) Pala meccanica;
2) Rullo compressore.

Rischi generati dall'uso delle macchine:
Cesoiamenti, stritolamenti; Inalazione polveri, fibre; Incendi, esplosioni; Investimento, ribaltamento; Scivolamenti, cadute a livello; Rumore per "Operatore pala meccanica"; Vibrazioni per "Operatore pala meccanica"; Inalazione fumi, gas, vapori.

Lavoratori impegnati:
1) Addetto alla formazione di rilevato stradale;
Addetto alla formazione per strati di rilevato stradale con materiale proveniente da cave, preparazione del piano di posa, compattazione eseguita con mezzi meccanici.

Misure Preventive e Protettive, aggiuntive a quelle riportate nell'apposito successivo capitolo:
a) DPI: addetto alla formazione di rilevato stradale;

Prescrizioni Organizzative:

Devono essere forniti al lavoratore adeguati dispositivi di protezione individuale: **a)** casco; **b)** calzature di sicurezza; **c)** occhiali; **d)** guanti; **e)** maschera per la protezione delle vie respiratorie; **f)** otoprotettori; **g)** indumenti protettivi; **h)** indumenti ad alta visibilità.

Rischi a cui è esposto il lavoratore:
a) Investimento, ribaltamento;

Attrezzi utilizzati dal lavoratore:
a) Attrezzi manuali;

Rischi generati dall'uso degli attrezzi:
Punture, tagli, abrasioni; Urti, colpi, impatti, compressioni.

Formazione di manto di usura e collegamento (sottofase)

Formazione di manto stradale in conglomerato bituminoso mediante esecuzione di strato/i di collegamento e strato di usura, stesi e compattati con mezzi meccanici.

Macchine utilizzate:
1) Rullo compressore;
2) Finitrice.

Rischi generati dall'uso delle macchine:
Cesoiamenti, stritolamenti; Inalazione fumi, gas, vapori; Inalazione polveri, fibre; Incendi, esplosioni; Investimento, ribaltamento; Rumore per "Operatore rullo compressore"; Vibrazioni per "Operatore rullo compressore"; Scivolamenti, cadute a livello.

Lavoratori impegnati:
1) Addetto alla formazione di manto di usura e collegamento;
Addetto alla formazione di manto stradale in conglomerato bituminoso mediante esecuzione di strato/i di collegamento e strato di usura, stesi e compattiti con mezzi meccanici.

Misure Preventive e Protettive, aggiuntive a quelle riportate nell'apposito successivo capitolo:
a) DPI: addetto alla formazione di manto di usura e collegamento;

Prescrizioni Organizzative:

Devono essere forniti al lavoratore adeguati dispositivi di protezione individuale: **a)** casco; **b)** calzature di sicurezza; **c)** occhiali; **d)** guanti; **e)** maschera per la protezione delle vie respiratorie; **f)** otoprotettori; **g)** indumenti protettivi; **h)** indumenti ad alta visibilità.

Rischi a cui è esposto il lavoratore:
a) Investimento, ribaltamento;
b) Ustioni;
c) Cancerogeno e mutageno;

Attrezzi utilizzati dal lavoratore:
a) Attrezzi manuali;

Rischi generati dall'uso degli attrezzi:
Punture, tagli, abrasioni; Urti, colpi, impatti, compressioni.

Pavimentazione in Basolato (sottofase)

Rimozione di pavimentazione in basoli (sottofase)

Rimozione di pavimentazione in basoli. Durante la fase lavorativa si prevede il trasporto del materiale di risulta, la cernita e l'accatastamento dei materiali eventualmente recuperabili.

Macchine utilizzate:

1) Autocarro.

Rischi generati dall'uso delle macchine:

Cesoiamenti, stritolamenti; Getti, schizzi; Inalazione polveri, fibre; Incendi, esplosioni; Investimento, ribaltamento; Urti, colpi, impatti, compressioni; Rumore per "Operatore autocarro"; Vibrazioni per "Operatore autocarro".

Lavoratori impegnati:

1) Addetto alla rimozione di pavimenti esterni;

Addetto alla rimozione di pavimenti esterni. Durante la fase lavorativa si prevede il trasporto del materiale di risulta, la cernita e l'accatastamento dei materiali eventualmente recuperabili.

Misure Preventive e Protettive, aggiuntive a quelle riportate nell'apposito successivo capitolo:

a) DPI: addetto alla rimozione di pavimenti esterni;

Prescrizioni Organizzative:

Devono essere forniti al lavoratore adeguati dispositivi di protezione individuale: **a)** guanti; **b)** casco; **c)** calzature di sicurezza con suola antiscivolo ed imperforabile; **d)** occhiali; **e)** otoprotettori.

Rischi a cui è esposto il lavoratore:

a) Caduta di materiale dall'alto o a livello;
b) Vibrazioni;
c) M.M.C. (sollevamento e trasporto);
d) Rumore;

Attrezzi utilizzati dal lavoratore:

a) Attrezzi manuali;
b) Martello demolitore elettrico;

Rischi generati dall'uso degli attrezzi:

Punture, tagli, abrasioni; Urti, colpi, impatti, compressioni; Elettrocuzione; Inalazione polveri, fibre.

Demolizione fondazione stradale (sottofase)

Demolizione di fondazione stradale. Durante la fase lavorativa si prevede il trasporto del materiale di risulta, la cernita e l'accatastamento dei materiali eventualmente recuperabili.

Macchine utilizzate:

1) Autocarro;
2) Dumper;
3) Pala meccanica.

Rischi generati dall'uso delle macchine:

Cesoiamenti, stritolamenti; Getti, schizzi; Inalazione polveri, fibre; Incendi, esplosioni; Investimento, ribaltamento; Urti, colpi, impatti, compressioni; Rumore per "Operatore autocarro"; Vibrazioni per "Operatore autocarro"; Scivolamenti, cadute a livello.

Lavoratori impegnati:

1) Addetto alla demolizione di fondazione stradale;

Addetto alla demolizione generale di tompagnature. Durante la fase lavorativa si prevede il trasporto del materiale di risulta, la cernita e l'accatastamento dei materiali eventualmente recuperabili.

Misure Preventive e Protettive, aggiuntive a quelle riportate nell'apposito successivo capitolo:

a) DPI: addetto alla demolizione generale di tompagnature;

Prescrizioni Organizzative:

Devono essere forniti al lavoratore adeguati dispositivi di protezione individuale: **a)** guanti; **b)** casco; **c)** calzature di sicurezza con suola antiscivolo ed imperforabile; **d)** occhiali; **e)** otoprotettori.

Rischi a cui è esposto il lavoratore:

a) Caduta dall'alto;
b) Inalazione polveri, fibre;
c) Vibrazioni;
d) M.M.C. (sollevamento e trasporto);
e) Rumore;

Attrezzi utilizzati dal lavoratore:

a) Argano a bandiera;
b) Argano a cavalletto;
c) Attrezzi manuali;
d) Martello demolitore elettrico;
e) Ponteggio metallico fisso;
f) Scala semplice;

Rischi generati dall'uso degli attrezzi:
Caduta dall'alto; Caduta di materiale dall'alto o a livello; Punture, tagli, abrasioni; Urti, colpi, impatti, compressioni; Elettrocuzione; Inalazione polveri, fibre; Scivolamenti, cadute a livello.

Cordoli, zanelle e opere d'arte (sottofase)

Posa in opera si cordoli e zanelle stradali prefabbricati.

Macchine utilizzate:
1) Dumper.
Rischi generati dall'uso delle macchine:
Cesoiamenti, stritolamenti; Inalazione polveri, fibre; Incendi, esplosioni; Investimento, ribaltamento; Rumore per "Operatore dumper"; Vibrazioni per "Operatore dumper".

Lavoratori impegnati:
1) Addetto alla posa cordoli, zanelle e opere d'arte;
Addettto alla posa in opera si cordoli e zanelle stradali prefabbricati.
Misure Preventive e Protettive, aggiuntive a quelle riportate nell'apposito successivo capitolo:
a) DPI: addetto alla posa cordoli, zanelle e opere d'arte;

Prescrizioni Organizzative:

Devono essere forniti al lavoratore adeguati dispositivi di protezione individuale: **a)** casco; **b)** calzature di sicurezza; **c)** occhiali; **d)** guanti; **e)** maschera per la protezione delle vie respiratorie; **f)** otoprotettori; **g)** indumenti protettivi; **h)** indumenti ad alta visibilità.

Rischi a cui è esposto il lavoratore:
a) Investimento, ribaltamento;
b) Rumore;
c) M.M.C. (sollevamento e trasporto);
Attrezzi utilizzati dal lavoratore:
a) Attrezzi manuali;
Rischi generati dall'uso degli attrezzi:
Punture, tagli, abrasioni; Urti, colpi, impatti, compressioni.

Tracciamento dell'asse di scavo (sottofase)

Il tracciamento dell'asse di scavo avviene tracciando sul terreno una serie di punti fissi di direzione, che si trovavano esattamente sulla direttrice di avanzamento.

Lavoratori impegnati:
1) Addetto al tracciamento dell'asse di scavo;
Addetto al tracciamento dell'asse di scavo. Il tracciamento dell'asse di scavo avviene tracciando sul terreno una serie di punti fissi di direzione, che si trovavano esattamente sulla direttrice di avanzamento.
Misure Preventive e Protettive, aggiuntive a quelle riportate nell'apposito successivo capitolo:
a) DPI: addetto al tracciamento dell'asse di scavo;

Prescrizioni Organizzative:

Devono essere forniti al lavoratore adeguati dispositivi di protezione individuale: **a)** casco; **b)** guanti; **c)** occhiali protettivi; **d)** calzature di sicurezza con suola antisdrucciolo e imperforabile; **e)** mascherina antipolvere; **f)** otoprotettori.

Rischi a cui è esposto il lavoratore:
a) Scivolamenti, cadute a livello;
Attrezzi utilizzati dal lavoratore:
a) Attrezzi manuali;
Rischi generati dall'uso degli attrezzi:
Punture, tagli, abrasioni; Urti, colpi, impatti, compressioni.

Scavo a sezione obbligata (sottofase)

Scavi a sezione obbligata, eseguiti a cielo aperto o all'interno di edifici con mezzi meccanici.

Macchine utilizzate:
1) Escavatore.
Rischi generati dall'uso delle macchine:
Cesoiamenti, stritolamenti; Elettrocuzione; Inalazione polveri, fibre; Incendi, esplosioni; Investimento, ribaltamento; Scivolamenti, cadute a livello; Vibrazioni per "Operatore escavatore"; Rumore per "Operatore escavatore".

Lavoratori impegnati:

1) Addetto allo scavo a sezione obbligata;
   Addetto alla esecuzione di scavi a sezione obbligata, eseguiti a cielo aperto o all'interno di edifici con mezzi meccanici.
   Misure Preventive e Protettive, aggiuntive a quelle riportate nell'apposito successivo capitolo:
   a) DPI: addetto allo scavo a sezione obbligata;

Prescrizioni Organizzative:

Devono essere forniti al lavoratore adeguati dispositivi di protezione individuale: **a)** casco; **b)** guanti; **c)** occhiali protettivi; **d)** calzature di sicurezza con suola antisdrucciolo e imperforabile; **e)** mascherina antipolvere; **f)** otoprotettori.

Rischi a cui è esposto il lavoratore:

a) Scivolamenti, cadute a livello;
b) Seppellimento, sprofondamento;

Attrezzi utilizzati dal lavoratore:

a) Attrezzi manuali;
b) Andatoie e Passerelle;
c) Scala semplice;

Rischi generati dall'uso degli attrezzi:

Punture, tagli, abrasioni; Urti, colpi, impatti, compressioni; Caduta dall'alto; Caduta di materiale dall'alto o a livello.

Scavo eseguito a mano (sottofase)

Scavi eseguiti a mano a cielo aperto o all'interno di edifici.

Macchine utilizzate:

1) Dumper.
   Rischi generati dall'uso delle macchine:
   Cesoiamenti, stritolamenti; Inalazione polveri, fibre; Incendi, esplosioni; Investimento, ribaltamento; Rumore per "Operatore dumper"; Vibrazioni per "Operatore dumper".

Lavoratori impegnati:

1) Addetto allo scavo eseguito a mano;
   Addetto all'esecuzione di scavi eseguiti a mano a cielo aperto o all'interno di edifici.
   Misure Preventive e Protettive, aggiuntive a quelle riportate nell'apposito successivo capitolo:
   a) DPI: addetto allo scavo eseguito a mano;

Prescrizioni Organizzative:

Devono essere forniti al lavoratore adeguati dispositivi di protezione individuale: **a)** casco; **b)** guanti; **c)** occhiali protettivi; **d)** calzature di sicurezza con suola antisdrucciolo e imperforabile; **e)** mascherina antipolvere; **f)** otoprotettori.

Rischi a cui è esposto il lavoratore:

a) Seppellimento, sprofondamento;
b) Scivolamenti, cadute a livello;
c) M.M.C. (sollevamento e trasporto);

Attrezzi utilizzati dal lavoratore:

a) Attrezzi manuali;
b) Andatoie e Passerelle;
c) Scala semplice;

Rischi generati dall'uso degli attrezzi:

Punture, tagli, abrasioni; Urti, colpi, impatti, compressioni; Caduta dall'alto; Caduta di materiale dall'alto o a livello.

Scavo eseguito a mano in profondità (sottofase)

Scavo a sezione obbligata eseguito a mano in profondità.

Macchine utilizzate:

1) Dumper.
   Rischi generati dall'uso delle macchine:
   Cesoiamenti, stritolamenti; Inalazione polveri, fibre; Incendi, esplosioni; Investimento, ribaltamento; Rumore per "Operatore dumper"; Vibrazioni per "Operatore dumper".

Lavoratori impegnati:

1) Addetto allo scavo eseguito a mano in profondità;
   Addetto allo scavo a sezione obbligata eseguito a mano in profondità.
   Misure Preventive e Protettive, aggiuntive a quelle riportate nell'apposito successivo capitolo:
   a) DPI: addetto allo scavo eseguito a mano in profondità;

Prescrizioni Organizzative:

Devono essere forniti al lavoratore adeguati dispositivi di protezione individuale: **a)** casco; **b)** guanti; **c)** occhiali protettivi; **d)** calzature di sicurezza con suola antisdrucciolo e imperforabile; **e)** mascherina antipolvere; **f)** otoprotettori.

Rischi a cui è esposto il lavoratore:

a) M.M.C. (sollevamento e trasporto);
b) Seppellimento, sprofondamento;
c) Scivolamenti, cadute a livello;

Attrezzi utilizzati dal lavoratore:

a) Attrezzi manuali;
b) Andatoie e Passerelle;
c) Argano a cavalletto;
d) Scala semplice;

Rischi generati dall'uso degli attrezzi:

Punture, tagli, abrasioni; Urti, colpi, impatti, compressioni; Caduta dall'alto; Caduta di materiale dall'alto o a livello.

Scavo eseguito con martello demolitore (sottofase)

Scavo a sezione obbligata eseguito con martello demolitore in superficie.

Lavoratori impegnati:

1) Addetto allo scavo eseguito con martello demolitore;
Addetto allo scavo a sezione obbligata eseguito con martello demolitore in superficie.

Misure Preventive e Protettive, aggiuntive a quelle riportate nell'apposito successivo capitolo:

a) DPI: addetto allo scavo eseguito con martello demolitore;

Prescrizioni Organizzative:

Devono essere forniti al lavoratore adeguati dispositivi di protezione individuale: **a)** casco; **b)** guanti; **c)** occhiali protettivi; **d)** calzature di sicurezza con suola antisdrucciolo e imperforabile; **e)** mascherina antipolvere; **f)** otoprotettori.

Rischi a cui è esposto il lavoratore:

a) M.M.C. (sollevamento e trasporto);
b) Rumore;
c) Scivolamenti, cadute a livello;

Attrezzi utilizzati dal lavoratore:

a) Attrezzi manuali;
b) Andatoie e Passerelle;
c) Compressore con motore endotermico;
d) Martello demolitore pneumatico;

Rischi generati dall'uso degli attrezzi:

Punture, tagli, abrasioni; Urti, colpi, impatti, compressioni; Caduta dall'alto; Caduta di materiale dall'alto o a livello; Inalazione fumi, gas, vapori; Incendi, esplosioni; Scoppio; Inalazione polveri, fibre; Scivolamenti, cadute a livello.

Scavo a sezione ristretta (sottofase)

Scavi a sezione ristretta, eseguiti a cielo aperto o all'interno di edifici con mezzi meccanici.

Macchine utilizzate:

1) Autocarro;
2) Escavatore;
3) Pala meccanica.

Rischi generati dall'uso delle macchine:

Cesoiamenti, stritolamenti; Getti, schizzi; Inalazione polveri, fibre; Incendi, esplosioni; Investimento, ribaltamento; Urti, colpi, impatti, compressioni; Rumore per "Operatore autocarro"; Vibrazioni per "Operatore autocarro"; Elettrocuzione; Scivolamenti, cadute a livello.

Lavoratori impegnati:

1) Addetto allo scavo a sezione ristretta;
Addetto all'esecuzione di scavi a sezione ristretta, eseguiti a cielo aperto o all'interno di edifici con mezzi meccanici.

Misure Preventive e Protettive, aggiuntive a quelle riportate nell'apposito successivo capitolo:

a) DPI: addetto allo scavo a sezione ristretta;

Prescrizioni Organizzative:

Devono essere forniti al lavoratore adeguati dispositivi di protezione individuale: **a)** casco; **b)** guanti; **c)** occhiali protettivi; **d)** calzature di sicurezza con suola antisdrucciolo e imperforabile; **e)** mascherina antipolvere; **f)** otoprotettori.

Rischi a cui è esposto il lavoratore:
a) Seppellimento, sprofondamento;
b) Scivolamenti, cadute a livello;

Attrezzi utilizzati dal lavoratore:
a) Attrezzi manuali;
b) Andatoie e Passerelle;
c) Scala semplice;

Rischi generati dall'uso degli attrezzi:
Punture, tagli, abrasioni; Urti, colpi, impatti, compressioni; Caduta dall'alto; Caduta di materiale dall'alto o a livello.

Drenaggio del terreno di scavo (sottofase)

L'attività consiste nel: verificare le condizioni del terreno prima e durante lo scavo, effettuare correttamente tutte le connessioni delle aste filtranti con le tubazioni di raccordo al fine di garantire l'uniformità del prosciugamento e scaricare, infine, le acque del prosciugamento in aree autorizzate precedentemente individuate al di fuori di quelle di lavoro.

Lavoratori impegnati:
1) Addetto al drenaggio dello scavo;
Addetto alla realizzazione del drenaggio dello scavo con utilizzo di aste filtranti da connettere con le tubazioni di raccordo al fine di garantire l'uniformità del prosciugamento e scaricare le acque del prosciugamento in aree autorizzate.

Misure Preventive e Protettive, aggiuntive a quelle riportate nell'apposito successivo capitolo:
a) DPI: addetto al drenaggio dello scavo;

Prescrizioni Organizzative:

Devono essere forniti, al lavoratore, adeguati dispositivi di protezione individuale: **a)** casco; **b)** guanti; **c)** occhiali protettivi; **d)** calzature di sicurezza con suola antisdrucciolo e imperforabile e puntale d'acciaio; **e)** otoprotettori.

Rischi a cui è esposto il lavoratore:
a) Seppellimento, sprofondamento;
b) Scivolamenti, cadute a livello;
c) M.M.C. (sollevamento e trasporto);

Attrezzi utilizzati dal lavoratore:
a) Attrezzi manuali;
b) Scala semplice;

Rischi generati dall'uso degli attrezzi:
Punture, tagli, abrasioni; Urti, colpi, impatti, compressioni; Caduta dall'alto.

Protezione delle pareti di scavo (sottofase)

Protezione delle pareti di scavo mediante carpenteria in legno.

Lavoratori impegnati:
1) Addetto alla protezione delle pareti di scavo;
Addetto alla protezione delle pareti di scavo mediante carpenteria in legno.

Misure Preventive e Protettive, aggiuntive a quelle riportate nell'apposito successivo capitolo:
a) DPI: addetto alla protezione delle pareti di scavo;

Prescrizioni Organizzative:

Devono essere forniti al lavoratore adeguati dispositivi di protezione individuale: **a)** guanti; **b)** casco; **c)** stivali di sicurezza; **d)** cinture di sicurezza; **e)** indumenti protettivi (tute).

Rischi a cui è esposto il lavoratore:
a) Scivolamenti, cadute a livello;
b) Rumore;

Attrezzi utilizzati dal lavoratore:
a) Andatoie e Passerelle;
b) Attrezzi manuali;
c) Scala semplice;
d) Sega circolare;

Rischi generati dall'uso degli attrezzi:
Caduta dall'alto; Caduta di materiale dall'alto o a livello; Punture, tagli, abrasioni; Urti, colpi, impatti, compressioni; Elettrocuzione; Inalazione polveri, fibre; Scivolamenti, cadute a livello.

Getto in calcestruzzo per opere non strutturali (sottofase)

Esecuzione di getti in calcestruzzo per la realizzazione di opere non strutturali.

Lavoratori impegnati:
1) Addetto al getto in calcestruzzo per opere non strutturali;

Addetto all'esecuzione di getti in calcestruzzo per la realizzazione di opere non strutturali.

Misure Preventive e Protettive, aggiuntive a quelle riportate nell'apposito successivo capitolo:

a) DPI: addetto al getto in calcestruzzo per opere non strutturali;

Prescrizioni Organizzative:

Devono essere forniti al lavoratore adeguati dispositivi di protezione individuale: **a)** guanti; **b)** casco; **c)** stivali di sicurezza; **d)** cinture di sicurezza; **e)** indumenti protettivi (tute).

Rischi a cui è esposto il lavoratore:

a) M.M.C. (sollevamento e trasporto);
b) Chimico;
c) Rumore;

Attrezzi utilizzati dal lavoratore:

a) Andatoie e Passerelle;
b) Attrezzi manuali;
c) Betoniera a bicchiere;

Rischi generati dall'uso degli attrezzi:

Caduta dall'alto; Caduta di materiale dall'alto o a livello; Punture, tagli, abrasioni; Urti, colpi, impatti, compressioni; Cesoiamenti, stritolamenti; Elettrocuzione; Getti, schizzi; Inalazione polveri, fibre.

Posa di pozzetto di ispezione (sottofase)

Posa e messa in esercizio di pozzetto di ispezione compreso il collegamento idraulico per l'adduzione e l'allontanamento delle acque fino al pozzetto di deviazione.

Macchine utilizzate:

1) Autocarro con gru.

Rischi generati dall'uso delle macchine:

Cesoiamenti, stritolamenti; Elettrocuzione; Getti, schizzi; Inalazione polveri, fibre; Incendi, esplosioni; Investimento, ribaltamento; Urti, colpi, impatti, compressioni; Rumore per "Operatore autocarro"; Vibrazioni per "Operatore autocarro".

Lavoratori impegnati:

1) Addetto alla posa di pozzetti prefabbricati;

Posa e messa in esercizio di vasca settica interrata di tipo Imhoff, compreso il collegamento idraulico per l'adduzione e l'allontanamento delle acque fino al pozzetto di deviazione.

Misure Preventive e Protettive, aggiuntive a quelle riportate nell'apposito successivo capitolo:

a) DPI: addetto alla posa di fossa biologica prefabbricata;

Prescrizioni Organizzative:

Devono essere forniti al lavoratore adeguati dispositivi di protezione individuale: **a)** casco; **b)** guanti; **c)** occhiali protettivi; **d)** calzature di sicurezza con suola antisdrucciolo e imperforabile; **e)** occhiali o visiera di sicurezza; **f)** otoprotettori.

Rischi a cui è esposto il lavoratore:

a) Caduta di materiale dall'alto o a livello;

Attrezzi utilizzati dal lavoratore:

a) Attrezzi manuali;
b) Scala semplice;

Rischi generati dall'uso degli attrezzi:

Punture, tagli, abrasioni; Urti, colpi, impatti, compressioni; Caduta dall'alto.

Ispezione interna di collettore fognario (sottofase)

Attività di ispezione all'interno dei collettori eseguita mediante l'impiego di una squadra di operai qualificati dotati di completa attrezzatura in materia di sicurezza ed igiene del lavoro come previsto dalla normativa vigente.

Lavoratori impegnati:

1) Addetto all'ispezione interna di collettore fognario ;

Addetto alla verifica di intergrità strutturale di serbatoio: operai qualificati per lavori in ambienti sospetti di inquinamento o confinati, informati e formati sulle procedure di lavoro e di emergenza.

Misure Preventive e Protettive, aggiuntive a quelle riportate nell'apposito successivo capitolo:

a) DPI: addetto all'ispezione interna di collettore fognario;

Prescrizioni Organizzative:

Devono essere forniti al lavoratore adeguati dispositivi di protezione individuale: **a)** maschere con filtro o respiratori isolanti; **b)** casco; **c)** imbragatura di sicurezza; **d)** guanti di protezione; **e)** occhiali o maschere; **f)** calzature di sicurezza con suola antisdrucciolo e imperforabile; **g)** indumenti di protezione.

Rischi a cui è esposto il lavoratore:

a) Ambienti confinati;
b) Caduta dall'alto;

c) Biologico;

Attrezzi utilizzati dal lavoratore:

a) Scala semplice;
b) Argano su cavalletto trepiedi;

Rischi generati dall'uso degli attrezzi:

Caduta dall'alto; Urti, colpi, impatti, compressioni; Caduta di materiale dall'alto o a livello; Punture, tagli, abrasioni.

By-pass provvisorio di collettore fognario (sottofase)

Durante la fase lavorativa si prevede: istallazione di pompe di sollevamento autoaddescanti nei pozzetti di intercetazione e tubazioni di capacità adeguata a mantenere in esercizio la fognatura per tutta la durata dell'intervento, dismissione del by-pass. Il sistema di aspirazione deve essere doppio per sopperire all'eventuale avaria di una pompa.

Macchine utilizzate:

1) Autocarro con gru.

Rischi generati dall'uso delle macchine:

Cesoiamenti, stritolamenti; Elettrocuzione; Getti, schizzi; Inalazione polveri, fibre; Incendi, esplosioni; Investimento, ribaltamento; Urti, colpi, impatti, compressioni; Rumore per "Operatore autocarro"; Vibrazioni per "Operatore autocarro".

Lavoratori impegnati:

1) Addetto alla realizzazione di by-pass provvisorio di collettore fognario;

Addetto alla realizzazione di by-pass provvisorio di collettore fognario: operai qualificati per lavori in ambienti sospetti di inquinamento o confinati, informati e formati sulle procedure di lavoro e di emergenza.

Misure Preventive e Protettive, aggiuntive a quelle riportate nell'apposito successivo capitolo:

a) DPI: addetto alla realizzazione di by-pass provvisorio di collettore fognario;

Prescrizioni Organizzative:

Devono essere forniti al lavoratore adeguati dispositivi di protezione individuale: **a)** maschere con filtro o respiratori isolanti; **b)** casco; **c)** imbragatura di sicurezza; **d)** guanti di protezione; **e)** occhiali o maschere; **f)** calzature di sicurezza con suola antisdrucciolo e imperforabile; **g)** indumenti di protezione.

Rischi a cui è esposto il lavoratore:

a) Ambienti confinati;
b) Caduta dall'alto;
c) Biologico;

Attrezzi utilizzati dal lavoratore:

a) Scala semplice;
b) Argano su cavalletto trepiedi;
c) Gruppo elettrogeno;
d) Saldatrice polifusione;

Rischi generati dall'uso degli attrezzi:

Caduta dall'alto; Urti, colpi, impatti, compressioni; Caduta di materiale dall'alto o a livello; Punture, tagli, abrasioni; Elettrocuzione; Inalazione fumi, gas, vapori; Incendi, esplosioni; Cesoiamenti, stritolamenti.

Espurgo di collettore fognario (sottofase)

Durante la fase lavorativa si prevede: aspirazione dei fanghi, paleggio, trasporto orizzontale e tiro in alto dei materiali solidi, stoccaggio e smaltimento dei fanghi e materiali solidi.

Macchine utilizzate:

1) Autocarro per il trasporo di rifiuti pericolosi.

Rischi generati dall'uso delle macchine:

Cesoiamenti, stritolamenti; Getti, schizzi; Incendi, esplosioni; Investimento, ribaltamento; Scivolamenti, cadute a livello; Urti, colpi, impatti, compressioni; Biologico; Chimico; Rumore per "Operatore autocarro"; Vibrazioni per "Operatore autocarro".

Lavoratori impegnati:

1) Addetto all'espurgo di collettore fognario;

Addetto all'espurgo di collettore fognario: operai qualificati per lavori in ambienti sospetti di inquinamento o confinati, informati e formati sulle procedure di lavoro e di emergenza.

Misure Preventive e Protettive, aggiuntive a quelle riportate nell'apposito successivo capitolo:

a) DPI: addetto all'espurgo di collettore fognario;

Prescrizioni Organizzative:

Devono essere forniti al lavoratore adeguati dispositivi di protezione individuale: **a)** maschere con filtro o respiratori isolanti; **b)** casco; **c)** imbragatura di sicurezza; **d)** guanti di protezione; **e)** occhiali o maschere; **f)** calzature di sicurezza con suola antisdrucciolo e imperforabile; **g)** indumenti di protezione.

Rischi a cui è esposto il lavoratore:
a) Ambienti confinati;
b) Caduta dall'alto;
c) Biologico;
d) M.M.C. (sollevamento e trasporto);
e) M.M.C. (spinta e traino);

Attrezzi utilizzati dal lavoratore:
a) Scala semplice;
b) Argano su cavalletto trepiedi;

Rischi generati dall'uso degli attrezzi:
Caduta dall'alto; Urti, colpi, impatti, compressioni; Caduta di materiale dall'alto o a livello; Punture, tagli, abrasioni.

Risanamento di collettore fognario (sottofase)

Durante la fase lavorativa si prevede: lavaggio delle pareti e del fondo con asportazione dei materiali residui, asportazione di tutte le parti che mostrano segni di distacco, sabbiatura delle pareti e del fondo, ripresa dei ferri d'armatura eventualmente esposti e loro trattamento con appositi prodotti protettivi, individuazione e chiusura di eventuali infiltrazioni a mezzo di malte cementizie standard, riporto in spessore e riquadratura delle pareti e del fondo a mezzo apposite malte, applicazione di strato protettivo idoneo .

Lavoratori impegnati:
1) Addetto al risanamento di collettore fognario;
Addetto al risanamento di collettore fognario: operai qualificati per lavori in ambienti sospetti di inquinamento o confinati, informati e formati sulle procedure di lavoro e di emergenza.

Misure Preventive e Protettive, aggiuntive a quelle riportate nell'apposito successivo capitolo:
a) DPI: addetto al risanamento di collettore fognario;

Prescrizioni Organizzative:

Devono essere forniti al lavoratore adeguati dispositivi di protezione individuale: **a)** maschere con filtro o respiratori isolanti; **b)** casco; **c)** imbragatura di sicurezza; **d)** guanti di protezione; **e)** occhiali o maschere; **f)** calzature di sicurezza con suola antisdrucciolo e imperforabile; **g)** indumenti di protezione; **h)** otoprotettori.

Rischi a cui è esposto il lavoratore:
a) Ambienti confinati;
b) Caduta dall'alto;
c) Biologico;
d) M.M.C. (sollevamento e trasporto);
e) M.M.C. (spinta e traino);
f) Chimico;
g) Rumore;
h) Vibrazioni;

Attrezzi utilizzati dal lavoratore:
a) Scala semplice;
b) Argano su cavalletto trepiedi;
c) Sabbiatrice;
d) Gruppo elettrogeno;

Rischi generati dall'uso degli attrezzi:
Caduta dall'alto; Urti, colpi, impatti, compressioni; Caduta di materiale dall'alto o a livello; Punture, tagli, abrasioni; Elettrocuzione; Getti, schizzi; Inalazione polveri, fibre; Inalazione fumi, gas, vapori; Incendi, esplosioni.

Risanamento delle camerette e dei pozzetti di ispezione (sottofase)

Durante la fase lavorativa si prevede: lavaggio delle pareti e del fondo con asportazione dei materiali residui, asportazione di tutte le parti che mostrano segni di distacco, sabbiatura delle pareti e del fondo, ripresa dei ferri d'armatura eventualmente esposti e loro trattamento con appositi prodotti protettivi, individuazione e chiusura di eventuali infiltrazioni a mezzo di malte cementizie standard, riporto in spessore e riquadratura delle pareti e del fondo a mezzo apposite malte, applicazione di strato protettivo idoneo .

Lavoratori impegnati:
1) Addetto al risanamento delle camerette e dei pozzetti di ispezione;
Addetto al risanamento delle camerette e dei pozzetti di ispezione: operai qualificati per lavori in ambienti sospetti di inquinamento o confinati, informati e formati sulle procedure di lavoro e di emergenza.

Misure Preventive e Protettive, aggiuntive a quelle riportate nell'apposito successivo capitolo:
a) DPI: addetto al risanamento delle camerette e dei pozzetti di ispezione;

Prescrizioni Organizzative:

Devono essere forniti al lavoratore adeguati dispositivi di protezione individuale: **a)** maschere con filtro o respiratori isolanti; **b)** casco; **c)** imbragatura di sicurezza; **d)** guanti di protezione; **e)** occhiali o maschere; **f)** calzature di sicurezza con suola antisdrucciolo e imperforabile; **g)** indumenti di protezione; **h)** otoprotettori.

Rischi a cui è esposto il lavoratore:
a) Ambienti confinati;

b) Caduta dall'alto;
c) Biologico;
d) Chimico;
e) Rumore;
f) Vibrazioni;

Attrezzi utilizzati dal lavoratore:

a) Scala semplice;
b) Ponteggio metallico fisso;
c) Argano su cavalletto trepiedi;
d) Sabbiatrice;
e) Gruppo elettrogeno;

Rischi generati dall'uso degli attrezzi:

Caduta dall'alto; Urti, colpi, impatti, compressioni; Caduta di materiale dall'alto o a livello; Scivolamenti, cadute a livello; Punture, tagli, abrasioni; Elettrocuzione; Getti, schizzi; Inalazione polveri, fibre; Inalazione fumi, gas, vapori; Incendi, esplosioni.

Rimozione di amianto coibente di tubazioni o canalizzazioni o parti diverse di impianti (sottofase)

Rimozione di amianto coibente di tubazioni o canalizzazioni o parti diverse di impianti con le seguenti procedure: **a)** spruzzatura preliminare di soluzione pellicolare a base vinilica applicata con pompe a bassa pressione per fissaggio provvisorio delle fibre di amianto; **b)** smontaggio della coibentazione utilizzando appropriate tecniche che impediscano la dispersione di fibre; **c)** imballo del materiale rimosso in pacchi costituiti da doppio strato di polietilene, etichettati secondo le norme che regolano il trattamento e lo smaltimento dei rifiuti contenenti amianto; **d)** calo in basso con adeguati mezzi di sollevamento, carico e trasporto per lo smaltimento a discarica autorizzata.

Macchine utilizzate:

1) Autocarro.

Rischi generati dall'uso delle macchine:

Cesoiamenti, stritolamenti; Getti, schizzi; Inalazione polveri, fibre; Incendi, esplosioni; Investimento, ribaltamento; Urti, colpi, impatti, compressioni; Rumore per "Operatore autocarro"; Vibrazioni per "Operatore autocarro".

Lavoratori impegnati:

1) Addetto alla rimozione di amianto coibente di tubazioni o canalizzazioni o parti diverse di impianti;

Addetto alla rimozione di amianto coibente di tubazioni o canalizzazioni o parti diverse di impianti.

Misure Preventive e Protettive, aggiuntive a quelle riportate nell'apposito successivo capitolo:

a) DPI: addetto alla rimozione di amianto coibente di tubazioni o canalizzazioni o parti diverse di impianti;

Prescrizioni Organizzative:

Devono essere forniti ai lavoratori adeguati dispositivi di protezione individuale: **a)** casco; **b)** guanti; **c)** calzature di sicurezza con suola antisdrucciolo e imperforabile; **d)** occhiali di sicurezza; **e)** respiratore con filtri efficienti; **f)** indumenti protettivi.

Rischi a cui è esposto il lavoratore:

a) Amianto;

Attrezzi utilizzati dal lavoratore:

a) Argano a cavalletto;
b) Attrezzi manuali;
c) Avvitatore elettrico;
d) Ponteggio mobile o trabattello;
e) Scala semplice;

Rischi generati dall'uso degli attrezzi:

Caduta dall'alto; Caduta di materiale dall'alto o a livello; Punture, tagli, abrasioni; Urti, colpi, impatti, compressioni; Elettrocuzione.

Rimozione di piccole quantità di amianto coibente di tubazioni o canalizzazioni o parti diverse di impianti (sottofase)

Interventi di rimozione di piccole quantità di amianto coibente di tubazioni o canalizzazioni o parti diverse di impianti con la tecnica del glove-bag (celle di polietilene, dotate di guanti interni per l'effettuazione del lavoro). Nel glove-bag vanno introdotti, prima della sigillatura a tenuta stagna, attorno al tubo o intorno alla zona interessata, tutti gli attrezzi necessari; ci deve essere un sistema di spruzzatura degli agenti bagnanti (per l'imbibizione del materiale da rimuovere) o sigillanti (per l'incapsulamento della coibentazione che rimane in opera) e un ugello di aspirazione da collegare ad aspiratore dotato di filtro di efficienza HEPA per la messa in depressione della cella ove possibile in continuo e sempre a fine lavoro.

Macchine utilizzate:

1) Autocarro.

Rischi generati dall'uso delle macchine:
Cesoiamenti, stritolamenti; Getti, schizzi; Inalazione polveri, fibre; Incendi, esplosioni; Investimento, ribaltamento; Urti, colpi, impatti, compressioni; Rumore per "Operatore autocarro"; Vibrazioni per "Operatore autocarro".

Lavoratori impegnati:
1) Addetto alla rimozione di piccole quantità di amianto coibente di tubazioni o canalizzazioni o parti diverse di impianti;
Addetto alla rimozione di piccole quantità di amianto coibente di tubazioni o canalizzazioni o parti diverse di impianti, eseguita mediante l'utilizzo della tecnica del glove-bag.
Misure Preventive e Protettive, aggiuntive a quelle riportate nell'apposito successivo capitolo:
a) DPI: addetto alla rimozione di piccole quantità di amianto coibente di tubazioni o canalizzazioni o parti diverse di impianti;
Prescrizioni Organizzative:
Devono essere forniti ai lavoratori adeguati dispositivi di protezione individuale: **a)** casco; **b)** guanti; **c)** calzature di sicurezza con suola antisdrucciolo e imperforabile; **d)** occhiali di sicurezza; **e)** respiratore con filtri efficienti; **f)** indumenti protettivi.
Rischi a cui è esposto il lavoratore:
a) Amianto;
Attrezzi utilizzati dal lavoratore:
a) Attrezzi manuali;
b) Avvitatore elettrico;
c) Scala semplice;
Rischi generati dall'uso degli attrezzi:
Punture, tagli, abrasioni; Urti, colpi, impatti, compressioni; Elettrocuzione; Caduta dall'alto.

Rimozione di intere strutture costituite da elementi contenenti amianto (sottofase)

Rimozione di intere strutture costituite da elementi contenenti amianto e la successiva scoibentazione in apposita zona confinata, con le seguenti procedure: **a)** se esistono soluzioni di continuità nella coibentazione lo smontaggio o l'eventuale taglio deve avvenire in corrispondenza di questi punti esenti d'amianto dopo aver provveduto a fasciare e sigillare accuratamente tutta la superficie coibentata (per impedire che sollecitazioni alla struttura mettano in circolo fibre nell'aria); **b)** se la coibentazione non ha punti di interruzione utili, si rimuove, con le procedure della zona confinata o dei glove-bag, la superficie più ridotta possibile di coibentazione; si può quindi procedere al taglio o allo smontaggio nella zona liberata dall'amianto, dopo sfasciatura e sigillatura della coibentazione rimasta in opera; **c)** la movimentazione dei pezzi così ottenuti va condotta con la massima attenzione per non danneggiare la protezione della coibentazione; **d)** devono essere sempre a disposizione le attrezzature per interventi che si rendessero necessari in caso di liberazione di fibre nell'aria (aspiratori con filtri ad efficienza HEPA, incapsulanti etc.).

Macchine utilizzate:
1) Autocarro.
Rischi generati dall'uso delle macchine:
Cesoiamenti, stritolamenti; Getti, schizzi; Inalazione polveri, fibre; Incendi, esplosioni; Investimento, ribaltamento; Urti, colpi, impatti, compressioni; Rumore per "Operatore autocarro"; Vibrazioni per "Operatore autocarro".

Lavoratori impegnati:
1) Addetto alla rimozione di intere strutture costituite da elementi contenenti amianto;
Addetto alla rimozione di intere strutture costituite da elementi contenenti amianto.
Misure Preventive e Protettive, aggiuntive a quelle riportate nell'apposito successivo capitolo:
a) DPI: addetto alla rimozione di intere strutture costituite da elementi contenenti amianto;
Prescrizioni Organizzative:
Devono essere forniti ai lavoratori adeguati dispositivi di protezione individuale: **a)** casco; **b)** guanti; **c)** calzature di sicurezza con suola antisdrucciolo e imperforabile; **d)** occhiali di sicurezza; **e)** respiratore con filtri efficienti; **f)** indumenti protettivi.
Rischi a cui è esposto il lavoratore:
a) M.M.C. (sollevamento e trasporto);
b) Amianto;
Attrezzi utilizzati dal lavoratore:
a) Attrezzi manuali;
b) Avvitatore elettrico;
c) Scala semplice;
Rischi generati dall'uso degli attrezzi:
Punture, tagli, abrasioni; Urti, colpi, impatti, compressioni; Elettrocuzione; Caduta dall'alto.

Rinfianco con sabbia eseguito a macchina (sottofase)

Rinfianco con sabbia di tubazioni, pozzi o pozzetti eseguito a macchina con successiva compattazione del materiale con piastre vibranti.

Macchine utilizzate:

1) Escavatore mini.

Rischi generati dall'uso delle macchine:

Cesoiamenti, stritolamenti; Inalazione polveri, fibre; Incendi, esplosioni; Investimento, ribaltamento; Scivolamenti, cadute a livello; Vibrazioni per "Operatore escavatore"; Rumore per "Operatore escavatore".

Lavoratori impegnati:

1) Addetto al rinfianco con sabbia eseguito a macchina;

Addetto al rinfianco con sabbia di tubazioni, pozzi o pozzetti eseguito a macchina con successiva compattazione del materiale con piastre vibranti.

Misure Preventive e Protettive, aggiuntive a quelle riportate nell'apposito successivo capitolo:

a) DPI: addetto al rinfianco con sabbia eseguito a macchina;

Prescrizioni Organizzative:

Devono essere forniti al lavoratore adeguati dispositivi di protezione individuale: **a)** casco; **b)** guanti antivibrazioni; **c)** occhiali protettivi; **d)** calzature di sicurezza con suola antisdrucciolo e imperforabile; **e)** mascherina antipolvere; **f)** otoprotettori.

Rischi a cui è esposto il lavoratore:

a) Rumore;
b) Scivolamenti, cadute a livello;
c) Seppellimento, sprofondamento;
d) Vibrazioni;

Attrezzi utilizzati dal lavoratore:

a) Attrezzi manuali;
b) Andatoie e Passerelle;
c) Compattatore a piatto vibrante;

Rischi generati dall'uso degli attrezzi:

Punture, tagli, abrasioni; Urti, colpi, impatti, compressioni; Caduta dall'alto; Caduta di materiale dall'alto o a livello; Inalazione fumi, gas, vapori; Incendi, esplosioni.

Rinfianco con sabbia eseguito a mano (sottofase)

Rinfianco con sabbia di tubazioni, pozzi o pozzetti eseguito a mano con successiva compattazione del materiale con piastre vibranti.

Macchine utilizzate:

1) Autocarro.

Rischi generati dall'uso delle macchine:

Cesoiamenti, stritolamenti; Getti, schizzi; Inalazione polveri, fibre; Incendi, esplosioni; Investimento, ribaltamento; Urti, colpi, impatti, compressioni; Rumore per "Operatore autocarro"; Vibrazioni per "Operatore autocarro".

Lavoratori impegnati:

1) Addetto al rinfianco con sabbia eseguito a mano;

Addetto al rinfianco con sabbia di tubazioni, pozzi o pozzetti eseguito a mano con successiva compattazione del materiale con piastre vibranti.

Misure Preventive e Protettive, aggiuntive a quelle riportate nell'apposito successivo capitolo:

a) DPI: addetto al rinfianco con sabbia eseguito a mano;

Prescrizioni Organizzative:

Devono essere forniti al lavoratore adeguati dispositivi di protezione individuale: **a)** casco; **b)** guanti antivibrazioni; **c)** occhiali protettivi; **d)** calzature di sicurezza con suola antisdrucciolo e imperforabile; **e)** mascherina antipolvere; **f)** otoprotettori.

Rischi a cui è esposto il lavoratore:

a) Rumore;
b) Scivolamenti, cadute a livello;
c) Seppellimento, sprofondamento;
d) Vibrazioni;

Attrezzi utilizzati dal lavoratore:

a) Attrezzi manuali;
b) Andatoie e Passerelle;
c) Compattatore a piatto vibrante;

Rischi generati dall'uso degli attrezzi:

Punture, tagli, abrasioni; Urti, colpi, impatti, compressioni; Caduta dall'alto; Caduta di materiale dall'alto o a livello; Inalazione fumi, gas, vapori; Incendi, esplosioni.

Posa di conduttura fognaria in materie plastiche (sottofase)

Posa di conduttura fognaria , con guarnizioni a profilo divergente, in scavo a sezione obbligata, precedentemente eseguito, previa sistemazione del letto di posa con attrezzi manuali e attrezzature meccaniche.

Macchine utilizzate:

1) Autocarro con gru.

Rischi generati dall'uso delle macchine:

Cesoiamenti, stritolamenti; Elettrocuzione; Getti, schizzi; Inalazione polveri, fibre; Incendi, esplosioni; Investimento, ribaltamento; Urti, colpi, impatti, compressioni; Rumore per "Operatore autocarro"; Vibrazioni per "Operatore autocarro".

Lavoratori impegnati:

1) Addetto alla posa di conduttura fognaria in ghisa;

Addetto alla posa di conduttura fognaria in ghisa, con guarnizioni a profilo divergente, in scavo a sezione obbligata, precedentemente eseguito, previa sistemazione del letto di posa con attrezzi manuali e attrezzature meccaniche.

Misure Preventive e Protettive, aggiuntive a quelle riportate nell'apposito successivo capitolo:

a) DPI: addetto alla posa di conduttura fognaria in ghisa;

Prescrizioni Organizzative:

Devono essere forniti al lavoratore adeguati dispositivi di protezione individuale: **a)** casco; **b)** guanti; **c)** occhiali protettivi; **d)** calzature di sicurezza; **e)** mascherina antipolvere.

Rischi a cui è esposto il lavoratore:

a) Caduta di materiale dall'alto o a livello;
b) Scivolamenti, cadute a livello;

Attrezzi utilizzati dal lavoratore:

a) Attrezzi manuali;
b) Scala semplice;

Rischi generati dall'uso degli attrezzi:

Punture, tagli, abrasioni; Urti, colpi, impatti, compressioni; Caduta dall'alto.

Posa di conduttura fognaria in vetroresina (sottofase)

Posa di conduttura fognaria in ghisa, con guarnizioni a profilo divergente, in scavo a sezione obbligata, precedentemente eseguito, previa sistemazione del letto di posa con attrezzi manuali e attrezzature meccaniche.

Macchine utilizzate:

1) Autocarro con gru.

Rischi generati dall'uso delle macchine:

Cesoiamenti, stritolamenti; Elettrocuzione; Getti, schizzi; Inalazione polveri, fibre; Incendi, esplosioni; Investimento, ribaltamento; Urti, colpi, impatti, compressioni; Rumore per "Operatore autocarro"; Vibrazioni per "Operatore autocarro".

Lavoratori impegnati:

1) Addetto alla posa di conduttura fognaria in ghisa;

Addetto alla posa di conduttura fognaria in ghisa, con guarnizioni a profilo divergente, in scavo a sezione obbligata, precedentemente eseguito, previa sistemazione del letto di posa con attrezzi manuali e attrezzature meccaniche.

Misure Preventive e Protettive, aggiuntive a quelle riportate nell'apposito successivo capitolo:

a) DPI: addetto alla posa di conduttura fognaria in ghisa;

Prescrizioni Organizzative:

Devono essere forniti al lavoratore adeguati dispositivi di protezione individuale: **a)** casco; **b)** guanti; **c)** occhiali protettivi; **d)** calzature di sicurezza; **e)** mascherina antipolvere.

Rischi a cui è esposto il lavoratore:

a) Caduta di materiale dall'alto o a livello;
b) Scivolamenti, cadute a livello;

Attrezzi utilizzati dal lavoratore:

a) Attrezzi manuali;
b) Scala semplice;

Rischi generati dall'uso degli attrezzi:

Punture, tagli, abrasioni; Urti, colpi, impatti, compressioni; Caduta dall'alto.

Posa di conduttura fognaria in ghisa (sottofase)

Posa di conduttura fognaria in ghisa, con guarnizioni a profilo divergente, in scavo a sezione obbligata, precedentemente eseguito, previa sistemazione del letto di posa con attrezzi manuali e attrezzature meccaniche.

Macchine utilizzate:

1) Autocarro con gru.

Rischi generati dall'uso delle macchine:

Cesoiamenti, stritolamenti; Elettrocuzione; Getti, schizzi; Inalazione polveri, fibre; Incendi, esplosioni; Investimento, ribaltamento; Urti, colpi, impatti, compressioni; Rumore per "Operatore autocarro"; Vibrazioni per "Operatore autocarro".

Lavoratori impegnati:

1) Addetto alla posa di conduttura fognaria in ghisa;

Addetto alla posa di conduttura fognaria in ghisa, con guarnizioni a profilo divergente, in scavo a sezione obbligata, precedentemente eseguito, previa sistemazione del letto di posa con attrezzi manuali e attrezzature meccaniche.

Misure Preventive e Protettive, aggiuntive a quelle riportate nell'apposito successivo capitolo:

a) DPI: addetto alla posa di conduttura fognaria in ghisa;

Prescrizioni Organizzative:

Devono essere forniti al lavoratore adeguati dispositivi di protezione individuale: **a)** casco; **b)** guanti; **c)** occhiali protettivi; **d)** calzature di sicurezza; **e)** mascherina antipolvere.

Rischi a cui è esposto il lavoratore:

a) Caduta di materiale dall'alto o a livello;
b) Scivolamenti, cadute a livello;

Attrezzi utilizzati dal lavoratore:

a) Attrezzi manuali;
b) Scala semplice;

Rischi generati dall'uso degli attrezzi:

Punture, tagli, abrasioni; Urti, colpi, impatti, compressioni; Caduta dall'alto.

Demolizione generale di strutture in c.a. eseguita con impiego di mezzi meccanici (sottofase)

Demolizione di strutture in c.a. eseguita con mezzi meccanici con o senza preventiva riduzione delle iperstatiche della struttura. Durante la fase lavorativa si prevede il trasporto del materiale di risulta, la cernita e l'accatastamento dei materiali eventualmente recuperabili.

Macchine utilizzate:

1) Autocarro;
2) Dumper;
3) Pala meccanica;
4) Escavatore con martello demolitore.

Rischi generati dall'uso delle macchine:

Cesoiamenti, stritolamenti; Getti, schizzi; Inalazione polveri, fibre; Incendi, esplosioni; Investimento, ribaltamento; Urti, colpi, impatti, compressioni; Rumore per "Operatore autocarro"; Vibrazioni per "Operatore autocarro"; Scivolamenti, cadute a livello; Caduta di materiale dall'alto o a livello; Elettrocuzione.

Lavoratori impegnati:

1) Addetto alla demolizione generale di strutture in c.a. eseguita con impiego di mezzi meccanici;

Addetto alla demolizione di strutture in c.a. eseguita con mezzi meccanici con o senza preventiva riduzione delle iperstatiche della struttura.

Misure Preventive e Protettive, aggiuntive a quelle riportate nell'apposito successivo capitolo:

a) DPI: addetto alla demolizione generale di strutture in c.a. eseguita con impiego di mezzi meccanici;

Prescrizioni Organizzative:

Devono essere forniti al lavoratore adeguati dispositivi di protezione individuale: **a)** guanti; **b)** casco; **c)** calzature di sicurezza con suola antiscivolo ed imperforabile; **d)** occhiali; **e)** otoprotettori.

Rischi a cui è esposto il lavoratore:

a) Seppellimento, sprofondamento;
b) Inalazione polveri, fibre;
c) Vibrazioni;
d) M.M.C. (sollevamento e trasporto);
e) Rumore;

Attrezzi utilizzati dal lavoratore:

a) Attrezzi manuali;
b) Centralina idraulica a motore;
c) Cesoie pneumatiche;
d) Compressore con motore endotermico;
e) Martello demolitore pneumatico;
f) Smerigliatrice angolare (flessibile);

Rischi generati dall'uso degli attrezzi:

Punture, tagli, abrasioni; Urti, colpi, impatti, compressioni; Cesoiamenti, stritolamenti; Inalazione fumi, gas, vapori; Scoppio; Incendi, esplosioni; Inalazione polveri, fibre; Scivolamenti, cadute a livello; Elettrocuzione.

Demolizione di strutture in c.a. (sottofase)

Demolizione di strutture in c.a.. Durante la fase lavorativa si prevede il trasporto del materiale di risulta, la cernita e l'accatastamento dei materiali eventualmente recuperabili.

Macchine utilizzate:

1) Autocarro.

Rischi generati dall'uso delle macchine:

Cesoiamenti, stritolamenti; Getti, schizzi; Inalazione polveri, fibre; Incendi, esplosioni; Investimento, ribaltamento; Urti, colpi, impatti, compressioni; Rumore per "Operatore autocarro"; Vibrazioni per "Operatore autocarro".

Lavoratori impegnati:

1) Addetto alla demolizione di strutture in c.a.;

Addetto alla demolizione di strutture in c.a.. Durante la fase lavorativa si prevede il trasporto del materiale di risulta, la cernita e l'accatastamento dei materiali eventualmente recuperabili.

Misure Preventive e Protettive, aggiuntive a quelle riportate nell'apposito successivo capitolo:

a) DPI: addetto alla demolizione di strutture in c.a.;

Prescrizioni Organizzative:

Devono essere forniti al lavoratore adeguati dispositivi di protezione individuale: **a)** guanti; **b)** casco; **c)** calzature di sicurezza con suola antiscivolo ed imperforabile; **d)** occhiali; **e)** otoprotettori.

Rischi a cui è esposto il lavoratore:

a) Seppellimento, sprofondamento;
b) Inalazione polveri, fibre;
c) Vibrazioni;
d) M.M.C. (sollevamento e trasporto);
e) Rumore;

Attrezzi utilizzati dal lavoratore:

a) Argano a bandiera;
b) Argano a cavalletto;
c) Attrezzi manuali;
d) Compressore con motore endotermico;
e) Martello demolitore pneumatico;
f) Smerigliatrice angolare (flessibile);

Rischi generati dall'uso degli attrezzi:

Caduta dall'alto; Caduta di materiale dall'alto o a livello; Punture, tagli, abrasioni; Urti, colpi, impatti, compressioni; Inalazione fumi, gas, vapori; Incendi, esplosioni; Scoppio; Inalazione polveri, fibre; Scivolamenti, cadute a livello; Elettrocuzione.

Rinterro di scavo (sottofase)

Rinterro e compattazione di scavi precedentemente eseguiti, a mano e/o con l'ausilio di mezzi meccanici.

Macchine utilizzate:

1) Escavatore mini.

Rischi generati dall'uso delle macchine:

Cesoiamenti, stritolamenti; Inalazione polveri, fibre; Incendi, esplosioni; Investimento, ribaltamento; Scivolamenti, cadute a livello; Vibrazioni per "Operatore escavatore"; Rumore per "Operatore escavatore".

Lavoratori impegnati:

1) Addetto al rinterro di scavo;

Addetto al rinterro e compattazione di scavi precedentemente eseguiti, a mano e/o con l'ausilio di mezzi meccanici.

Misure Preventive e Protettive, aggiuntive a quelle riportate nell'apposito successivo capitolo:

a) DPI: addetto al rinterro di scavo;

Prescrizioni Organizzative:

Devono essere forniti al lavoratore adeguati dispositivi di protezione individuale: **a)** casco; **b)** guanti; **c)** occhiali protettivi; **d)** calzature di sicurezza con suola antisdrucciolo e imperforabile; **e)** mascherina antipolvere; **f)** otoprotettori.

Rischi a cui è esposto il lavoratore:

a) Scivolamenti, cadute a livello;
b) Seppellimento, sprofondamento;

Attrezzi utilizzati dal lavoratore:

a) Attrezzi manuali;

b) Andatoie e Passerelle;

Rischi generati dall'uso degli attrezzi:

Punture, tagli, abrasioni; Urti, colpi, impatti, compressioni; Caduta dall'alto; Caduta di materiale dall'alto o a livello.

Formazione di fondazione stradale (sottofase)

Formazione per strati di fondazione stradale con pietrame calcareo informe e massicciata di pietrisco, compattazione eseguita con mezzi meccanici.

Macchine utilizzate:

1) Piastra Compattatrice.

Rischi generati dall'uso delle macchine:

Cesoiamenti, stritolamenti; Inalazione fumi, gas, vapori; Inalazione polveri, fibre; Incendi, esplosioni; Rumore per "Operatore Piastra compattatrice"; Vibrazioni per "Operatore piastra compattatrice".

Lavoratori impegnati:

1) Addetto alla formazione di fondazione stradale;

Addetto alla formazione per strati di fondazione stradale con pietrame calcareo informe e massicciata di pietrisco, compattazione eseguita con mezzi meccanici.

Misure Preventive e Protettive, aggiuntive a quelle riportate nell'apposito successivo capitolo:

a) DPI: addetto alla formazione di fondazione stradale;

Prescrizioni Organizzative:

Devono essere forniti al lavoratore adeguati dispositivi di protezione individuale: **a)** casco; **b)** calzature di sicurezza; **c)** occhiali; **d)** guanti; **e)** maschera per la protezione delle vie respiratorie; **f)** otoprotettori; **g)** indumenti protettivi; **h)** indumenti ad alta visibilità.

Rischi a cui è esposto il lavoratore:

a) Investimento, ribaltamento;
b) Rumore;

Attrezzi utilizzati dal lavoratore:

a) Attrezzi manuali;

Rischi generati dall'uso degli attrezzi:

Punture, tagli, abrasioni; Urti, colpi, impatti, compressioni.

Realizzazione di pavimentazione in basolato (sottofase)

Realizzazione di pavimentazione in cubetti di pietra lavica e/o porfido, riempimento parziale con sabbia e ghiaia, realizzazione di massetto e posa finale della pavimentazionone.

Macchine utilizzate:

1) Dumper.

Rischi generati dall'uso delle macchine:

Cesoiamenti, stritolamenti; Inalazione polveri, fibre; Incendi, esplosioni; Investimento, ribaltamento; Rumore per "Operatore dumper"; Vibrazioni per "Operatore dumper".

Lavoratori impegnati:

1) Addetto alla posa di pavimentazione in basolato;

Addetto alla realizzazione di marciapiede, eseguito mediante la preventiva posa in opera di cordoli in calcestruzzo prefabbricato, riempimento parziale con sabbia e ghiaia, realizzazione di massetto e posa finale della pavimentazione.

Misure Preventive e Protettive, aggiuntive a quelle riportate nell'apposito successivo capitolo:

a) DPI: addetto alla realizzazione di marciapiedi;

Prescrizioni Organizzative:

Devono essere forniti al lavoratore adeguati dispositivi di protezione individuale: **a)** casco; **b)** calzature di sicurezza; **c)** occhiali; **d)** guanti; **e)** maschera per la protezione delle vie respiratorie; **f)** otoprotettori; **g)** indumenti protettivi; **h)** indumenti ad alta visibilità.

Rischi a cui è esposto il lavoratore:

a) Investimento, ribaltamento;
b) Vibrazioni;
c) Chimico;
d) M.M.C. (sollevamento e trasporto);
e) Rumore;

Attrezzi utilizzati dal lavoratore:

a) Attrezzi manuali;

Rischi generati dall'uso degli attrezzi:

Punture, tagli, abrasioni; Urti, colpi, impatti, compressioni.

Pavimentazione in Cubetti (sottofase)

Rimozione di pavimentazione in cubetti di pietra lavica e/o porfido (sottofase)

Rimozione di pavimentazione in cubetti di pietra lavica e/o porfido. Durante la fase lavorativa si prevede il trasporto del materiale di risulta, la cernita e l'accatastamento dei materiali eventualmente recuperabili.

Macchine utilizzate:

1) Autocarro.

Rischi generati dall'uso delle macchine:

Cesoiamenti, stritolamenti; Getti, schizzi; Inalazione polveri, fibre; Incendi, esplosioni; Investimento, ribaltamento; Urti, colpi, impatti, compressioni; Rumore per "Operatore autocarro"; Vibrazioni per "Operatore autocarro".

Lavoratori impegnati:

1) Addetto alla rimozione di pavimenti esterni;

Addetto alla rimozione di pavimenti esterni. Durante la fase lavorativa si prevede il trasporto del materiale di risulta, la cernita e l'accatastamento dei materiali eventualmente recuperabili.

Misure Preventive e Protettive, aggiuntive a quelle riportate nell'apposito successivo capitolo:

a) DPI: addetto alla rimozione di pavimenti esterni;

Prescrizioni Organizzative:

Devono essere forniti al lavoratore adeguati dispositivi di protezione individuale: **a)** guanti; **b)** casco; **c)** calzature di sicurezza con suola antiscivolo ed imperforabile; **d)** occhiali; **e)** otoprotettori.

Rischi a cui è esposto il lavoratore:

a) Caduta di materiale dall'alto o a livello;
b) Vibrazioni;
c) M.M.C. (sollevamento e trasporto);
d) Rumore;

Attrezzi utilizzati dal lavoratore:

a) Attrezzi manuali;
b) Martello demolitore elettrico;

Rischi generati dall'uso degli attrezzi:

Punture, tagli, abrasioni; Urti, colpi, impatti, compressioni; Elettrocuzione; Inalazione polveri, fibre.

Demolizione fondazione stradale (sottofase)

Demolizione di fondazione stradale. Durante la fase lavorativa si prevede il trasporto del materiale di risulta, la cernita e l'accatastamento dei materiali eventualmente recuperabili.

Macchine utilizzate:

1) Autocarro;
2) Dumper;
3) Pala meccanica.

Rischi generati dall'uso delle macchine:

Cesoiamenti, stritolamenti; Getti, schizzi; Inalazione polveri, fibre; Incendi, esplosioni; Investimento, ribaltamento; Urti, colpi, impatti, compressioni; Rumore per "Operatore autocarro"; Vibrazioni per "Operatore autocarro"; Scivolamenti, cadute a livello.

Lavoratori impegnati:

1) Addetto alla demolizione di fondazione stradale;

Addetto alla demolizione generale di tompagnature. Durante la fase lavorativa si prevede il trasporto del materiale di risulta, la cernita e l'accatastamento dei materiali eventualmente recuperabili.

Misure Preventive e Protettive, aggiuntive a quelle riportate nell'apposito successivo capitolo:

a) DPI: addetto alla demolizione generale di tompagnature;

Prescrizioni Organizzative:

Devono essere forniti al lavoratore adeguati dispositivi di protezione individuale: **a)** guanti; **b)** casco; **c)** calzature di sicurezza con suola antiscivolo ed imperforabile; **d)** occhiali; **e)** otoprotettori.

Rischi a cui è esposto il lavoratore:

a) Caduta dall'alto;
b) Inalazione polveri, fibre;
c) Vibrazioni;
d) M.M.C. (sollevamento e trasporto);
e) Rumore;

Attrezzi utilizzati dal lavoratore:

a) Argano a bandiera;
b) Argano a cavalletto;
c) Attrezzi manuali;
d) Martello demolitore elettrico;
e) Ponteggio metallico fisso;
f) Scala semplice;

Rischi generati dall'uso degli attrezzi:

Caduta dall'alto; Caduta di materiale dall'alto o a livello; Punture, tagli, abrasioni; Urti, colpi, impatti, compressioni; Elettrocuzione; Inalazione polveri, fibre; Scivolamenti, cadute a livello.

Cordoli, zanelle e opere d'arte (sottofase)

Posa in opera si cordoli e zanelle stradali prefabbricati.

Macchine utilizzate:

1) Dumper.

Rischi generati dall'uso delle macchine:

Cesoiamenti, stritolamenti; Inalazione polveri, fibre; Incendi, esplosioni; Investimento, ribaltamento; Rumore per "Operatore dumper"; Vibrazioni per "Operatore dumper".

Lavoratori impegnati:

1) Addetto alla posa cordoli, zanelle e opere d'arte;

Addettto alla posa in opera si cordoli e zanelle stradali prefabbricati.

Misure Preventive e Protettive, aggiuntive a quelle riportate nell'apposito successivo capitolo:

a) DPI: addetto alla posa cordoli, zanelle e opere d'arte;

Prescrizioni Organizzative:

Devono essere forniti al lavoratore adeguati dispositivi di protezione individuale: **a)** casco; **b)** calzature di sicurezza; **c)** occhiali; **d)** guanti; **e)** maschera per la protezione delle vie respiratorie; **f)** otoprotettori; **g)** indumenti protettivi; **h)** indumenti ad alta visibilità.

Rischi a cui è esposto il lavoratore:

a) Investimento, ribaltamento;
b) Rumore;
c) M.M.C. (sollevamento e trasporto);

Attrezzi utilizzati dal lavoratore:

a) Attrezzi manuali;

Rischi generati dall'uso degli attrezzi:

Punture, tagli, abrasioni; Urti, colpi, impatti, compressioni.

Tracciamento dell'asse di scavo (sottofase)

Il tracciamento dell'asse di scavo avviene tracciando sul terreno una serie di punti fissi di direzione, che si trovavano esattamente sulla direttrice di avanzamento.

Lavoratori impegnati:

1) Addetto al tracciamento dell'asse di scavo;

Addetto al tracciamento dell'asse di scavo. Il tracciamento dell'asse di scavo avviene tracciando sul terreno una serie di punti fissi di direzione, che si trovavano esattamente sulla direttrice di avanzamento.

Misure Preventive e Protettive, aggiuntive a quelle riportate nell'apposito successivo capitolo:

a) DPI: addetto al tracciamento dell'asse di scavo;

Prescrizioni Organizzative:

Devono essere forniti al lavoratore adeguati dispositivi di protezione individuale: **a)** casco; **b)** guanti; **c)** occhiali protettivi; **d)** calzature di sicurezza con suola antisdrucciolo e imperforabile; **e)** mascherina antipolvere; **f)** otoprotettori.

Rischi a cui è esposto il lavoratore:

a) Scivolamenti, cadute a livello;

Attrezzi utilizzati dal lavoratore:

a) Attrezzi manuali;

Rischi generati dall'uso degli attrezzi:

Punture, tagli, abrasioni; Urti, colpi, impatti, compressioni.

Scavo a sezione obbligata (sottofase)

Scavi a sezione obbligata, eseguiti a cielo aperto o all'interno di edifici con mezzi meccanici.

Macchine utilizzate:

1) Escavatore.

Rischi generati dall'uso delle macchine:

Cesoiamenti, stritolamenti; Elettrocuzione; Inalazione polveri, fibre; Incendi, esplosioni; Investimento, ribaltamento; Scivolamenti, cadute a livello; Vibrazioni per "Operatore escavatore"; Rumore per "Operatore escavatore".

Lavoratori impegnati:

1) Addetto allo scavo a sezione obbligata;

Addetto alla esecuzione di scavi a sezione obbligata, eseguiti a cielo aperto o all'interno di edifici con mezzi meccanici.

Misure Preventive e Protettive, aggiuntive a quelle riportate nell'apposito successivo capitolo:

a) DPI: addetto allo scavo a sezione obbligata;

Prescrizioni Organizzative:

Devono essere forniti al lavoratore adeguati dispositivi di protezione individuale: **a)** casco; **b)** guanti; **c)** occhiali protettivi; **d)** calzature di sicurezza con suola antisdrucciolo e imperforabile; **e)** mascherina antipolvere; **f)** otoprotettori.

Rischi a cui è esposto il lavoratore:

a) Scivolamenti, cadute a livello;
b) Seppellimento, sprofondamento;

Attrezzi utilizzati dal lavoratore:

a) Attrezzi manuali;
b) Andatoie e Passerelle;
c) Scala semplice;

Rischi generati dall'uso degli attrezzi:

Punture, tagli, abrasioni; Urti, colpi, impatti, compressioni; Caduta dall'alto; Caduta di materiale dall'alto o a livello.

Scavo eseguito a mano (sottofase)

Scavi eseguiti a mano a cielo aperto o all'interno di edifici.

Macchine utilizzate:

1) Dumper.

Rischi generati dall'uso delle macchine:

Cesoiamenti, stritolamenti; Inalazione polveri, fibre; Incendi, esplosioni; Investimento, ribaltamento; Rumore per "Operatore dumper"; Vibrazioni per "Operatore dumper".

Lavoratori impegnati:

1) Addetto allo scavo eseguito a mano;

Addetto all'esecuzione di scavi eseguiti a mano a cielo aperto o all'interno di edifici.

Misure Preventive e Protettive, aggiuntive a quelle riportate nell'apposito successivo capitolo:

a) DPI: addetto allo scavo eseguito a mano;

Prescrizioni Organizzative:

Devono essere forniti al lavoratore adeguati dispositivi di protezione individuale: **a)** casco; **b)** guanti; **c)** occhiali protettivi; **d)** calzature di sicurezza con suola antisdrucciolo e imperforabile; **e)** mascherina antipolvere; **f)** otoprotettori.

Rischi a cui è esposto il lavoratore:

a) Seppellimento, sprofondamento;
b) Scivolamenti, cadute a livello;
c) M.M.C. (sollevamento e trasporto);

Attrezzi utilizzati dal lavoratore:

a) Attrezzi manuali;
b) Andatoie e Passerelle;
c) Scala semplice;

Rischi generati dall'uso degli attrezzi:

Punture, tagli, abrasioni; Urti, colpi, impatti, compressioni; Caduta dall'alto; Caduta di materiale dall'alto o a livello.

Scavo eseguito a mano in profondità (sottofase)

Scavo a sezione obbligata eseguito a mano in profondità.

Macchine utilizzate:

1) Dumper.

Rischi generati dall'uso delle macchine:

Cesoiamenti, stritolamenti; Inalazione polveri, fibre; Incendi, esplosioni; Investimento, ribaltamento; Rumore per

"Operatore dumper"; Vibrazioni per "Operatore dumper".

Lavoratori impegnati:

1) Addetto allo scavo eseguito a mano in profondità;
Addetto allo scavo a sezione obbligata eseguito a mano in profondità.

Misure Preventive e Protettive, aggiuntive a quelle riportate nell'apposito successivo capitolo:

a) DPI: addetto allo scavo eseguito a mano in profondità;

Prescrizioni Organizzative:

Devono essere forniti al lavoratore adeguati dispositivi di protezione individuale: **a)** casco; **b)** guanti; **c)** occhiali protettivi; **d)** calzature di sicurezza con suola antisdrucciolo e imperforabile; **e)** mascherina antipolvere; **f)** otoprotettori.

Rischi a cui è esposto il lavoratore:

a) M.M.C. (sollevamento e trasporto);
b) Seppellimento, sprofondamento;
c) Scivolamenti, cadute a livello;

Attrezzi utilizzati dal lavoratore:

a) Attrezzi manuali;
b) Andatoie e Passerelle;
c) Argano a cavalletto;
d) Scala semplice;

Rischi generati dall'uso degli attrezzi:

Punture, tagli, abrasioni; Urti, colpi, impatti, compressioni; Caduta dall'alto; Caduta di materiale dall'alto o a livello.

Scavo eseguito con martello demolitore (sottofase)

Scavo a sezione obbligata eseguito con martello demolitore in superficie.

Lavoratori impegnati:

1) Addetto allo scavo eseguito con martello demolitore;
Addetto allo scavo a sezione obbligata eseguito con martello demolitore in superficie.

Misure Preventive e Protettive, aggiuntive a quelle riportate nell'apposito successivo capitolo:

a) DPI: addetto allo scavo eseguito con martello demolitore;

Prescrizioni Organizzative:

Devono essere forniti al lavoratore adeguati dispositivi di protezione individuale: **a)** casco; **b)** guanti; **c)** occhiali protettivi; **d)** calzature di sicurezza con suola antisdrucciolo e imperforabile; **e)** mascherina antipolvere; **f)** otoprotettori.

Rischi a cui è esposto il lavoratore:

a) M.M.C. (sollevamento e trasporto);
b) Rumore;
c) Scivolamenti, cadute a livello;

Attrezzi utilizzati dal lavoratore:

a) Attrezzi manuali;
b) Andatoie e Passerelle;
c) Compressore con motore endotermico;
d) Martello demolitore pneumatico;

Rischi generati dall'uso degli attrezzi:

Punture, tagli, abrasioni; Urti, colpi, impatti, compressioni; Caduta dall'alto; Caduta di materiale dall'alto o a livello; Inalazione fumi, gas, vapori; Incendi, esplosioni; Scoppio; Inalazione polveri, fibre; Scivolamenti, cadute a livello.

Scavo a sezione ristretta (sottofase)

Scavi a sezione ristretta, eseguiti a cielo aperto o all'interno di edifici con mezzi meccanici.

Macchine utilizzate:

1) Autocarro;
2) Escavatore;
3) Pala meccanica.

Rischi generati dall'uso delle macchine:

Cesoiamenti, stritolamenti; Getti, schizzi; Inalazione polveri, fibre; Incendi, esplosioni; Investimento, ribaltamento; Urti, colpi, impatti, compressioni; Rumore per "Operatore autocarro"; Vibrazioni per "Operatore autocarro"; Elettrocuzione; Scivolamenti, cadute a livello.

Lavoratori impegnati:

1) Addetto allo scavo a sezione ristretta;

Addetto all'esecuzione di scavi a sezione ristretta, eseguiti a cielo aperto o all'interno di edifici con mezzi meccanici.

Misure Preventive e Protettive, aggiuntive a quelle riportate nell'apposito successivo capitolo:

a) DPI: addetto allo scavo a sezione ristretta;

Prescrizioni Organizzative:

Devono essere forniti al lavoratore adeguati dispositivi di protezione individuale: **a)** casco; **b)** guanti; **c)** occhiali protettivi; **d)** calzature di sicurezza con suola antisdrucciolo e imperforabile; **e)** mascherina antipolvere; **f)** otoprotettori.

Rischi a cui è esposto il lavoratore:

a) Seppellimento, sprofondamento;
b) Scivolamenti, cadute a livello;

Attrezzi utilizzati dal lavoratore:

a) Attrezzi manuali;
b) Andatoie e Passerelle;
c) Scala semplice;

Rischi generati dall'uso degli attrezzi:

Punture, tagli, abrasioni; Urti, colpi, impatti, compressioni; Caduta dall'alto; Caduta di materiale dall'alto o a livello.

Drenaggio del terreno di scavo (sottofase)

L'attività consiste nel: verificare le condizioni del terreno prima e durante lo scavo, effettuare correttamente tutte le connessioni delle aste filtranti con le tubazioni di raccordo al fine di garantire l'uniformità del prosciugamento e scaricare, infine, le acque del prosciugamento in aree autorizzate precedentemente individuate al di fuori di quelle di lavoro.

Lavoratori impegnati:

1) Addetto al drenaggio dello scavo;

Addetto alla realizzazione del drenaggio dello scavo con utilizzo di aste filtranti da connettere con le tubazioni di raccordo al fine di garantire l'uniformità del prosciugamento e scaricare le acque del prosciugamento in aree autorizzate.

Misure Preventive e Protettive, aggiuntive a quelle riportate nell'apposito successivo capitolo:

a) DPI: addetto al drenaggio dello scavo;

Prescrizioni Organizzative:

Devono essere forniti, al lavoratore, adeguati dispositivi di protezione individuale: **a)** casco; **b)** guanti; **c)** occhiali protettivi; **d)** calzature di sicurezza con suola antisdrucciolo e imperforabile e puntale d'acciaio; **e)** otoprotettori.

Rischi a cui è esposto il lavoratore:

a) Seppellimento, sprofondamento;
b) Scivolamenti, cadute a livello;
c) M.M.C. (sollevamento e trasporto);

Attrezzi utilizzati dal lavoratore:

a) Attrezzi manuali;
b) Scala semplice;

Rischi generati dall'uso degli attrezzi:

Punture, tagli, abrasioni; Urti, colpi, impatti, compressioni; Caduta dall'alto.

Protezione delle pareti di scavo (sottofase)

Protezione delle pareti di scavo mediante carpenteria in legno.

Lavoratori impegnati:

1) Addetto alla protezione delle pareti di scavo;

Addetto alla protezione delle pareti di scavo mediante carpenteria in legno.

Misure Preventive e Protettive, aggiuntive a quelle riportate nell'apposito successivo capitolo:

a) DPI: addetto alla protezione delle pareti di scavo;

Prescrizioni Organizzative:

Devono essere forniti al lavoratore adeguati dispositivi di protezione individuale: **a)** guanti; **b)** casco; **c)** stivali di sicurezza; **d)** cinture di sicurezza; **e)** indumenti protettivi (tute).

Rischi a cui è esposto il lavoratore:

a) Scivolamenti, cadute a livello;
b) Rumore;

Attrezzi utilizzati dal lavoratore:

a) Andatoie e Passerelle;
b) Attrezzi manuali;
c) Scala semplice;
d) Sega circolare;

Rischi generati dall'uso degli attrezzi:

Caduta dall'alto; Caduta di materiale dall'alto o a livello; Punture, tagli, abrasioni; Urti, colpi, impatti, compressioni; Elettrocuzione; Inalazione polveri, fibre; Scivolamenti, cadute a livello.

Getto in calcestruzzo per opere non strutturali (sottofase)

Esecuzione di getti in calcestruzzo per la realizzazione di opere non strutturali.

Lavoratori impegnati:

1) Addetto al getto in calcestruzzo per opere non strutturali;
   Addetto all'esecuzione di getti in calcestruzzo per la realizzazione di opere non strutturali.
   Misure Preventive e Protettive, aggiuntive a quelle riportate nell'apposito successivo capitolo:
   a) DPI: addetto al getto in calcestruzzo per opere non strutturali;

Prescrizioni Organizzative:

Devono essere forniti al lavoratore adeguati dispositivi di protezione individuale: **a)** guanti; **b)** casco; **c)** stivali di sicurezza; **d)** cinture di sicurezza; **e)** indumenti protettivi (tute).

Rischi a cui è esposto il lavoratore:

a) M.M.C. (sollevamento e trasporto);
b) Chimico;
c) Rumore;

Attrezzi utilizzati dal lavoratore:

a) Andatoie e Passerelle;
b) Attrezzi manuali;
c) Betoniera a bicchiere;

Rischi generati dall'uso degli attrezzi:

Caduta dall'alto; Caduta di materiale dall'alto o a livello; Punture, tagli, abrasioni; Urti, colpi, impatti, compressioni; Cesoiamenti, stritolamenti; Elettrocuzione; Getti, schizzi; Inalazione polveri, fibre.

Posa di pozzetto di ispezione (sottofase)

Posa e messa in esercizio di pozzetto di ispezione compreso il collegamento idraulico per l'adduzione e l'allontanamento delle acque fino al pozzetto di deviazione.

Macchine utilizzate:

1) Autocarro con gru.

Rischi generati dall'uso delle macchine:

Cesoiamenti, stritolamenti; Elettrocuzione; Getti, schizzi; Inalazione polveri, fibre; Incendi, esplosioni; Investimento, ribaltamento; Urti, colpi, impatti, compressioni; Rumore per "Operatore autocarro"; Vibrazioni per "Operatore autocarro".

Lavoratori impegnati:

1) Addetto alla posa di pozzetti prefabbricati;
   Posa e messa in esercizio di vasca settica interrata di tipo Imhoff, compreso il collegamento idraulico per l'adduzione e l'allontanamento delle acque fino al pozzetto di deviazione.
   Misure Preventive e Protettive, aggiuntive a quelle riportate nell'apposito successivo capitolo:
   a) DPI: addetto alla posa di fossa biologica prefabbricata;

Prescrizioni Organizzative:

Devono essere forniti al lavoratore adeguati dispositivi di protezione individuale: **a)** casco; **b)** guanti; **c)** occhiali protettivi; **d)** calzature di sicurezza con suola antisdrucciolo e imperforabile; **e)** occhiali o visiera di sicurezza; **f)** otoprotettori.

Rischi a cui è esposto il lavoratore:

a) Caduta di materiale dall'alto o a livello;

Attrezzi utilizzati dal lavoratore:

a) Attrezzi manuali;
b) Scala semplice;

Rischi generati dall'uso degli attrezzi:

Punture, tagli, abrasioni; Urti, colpi, impatti, compressioni; Caduta dall'alto.

Ispezione interna di collettore fognario (sottofase)

Attività di ispezione all'interno dei collettori eseguita mediante l'impiego di una squadra di operai qualificati dotati di completa attrezzatura in materia di sicurezza ed igiene del lavoro come previsto dalla normativa vigente.

Lavoratori impegnati:

1) Addetto all'ispezione interna di collettore fognario ;
   Addetto alla verifica di intergrità strutturale di serbatoio: operai qualificati per lavori in ambienti sospetti di inquinamento o confinati, informati e formati sulle procedure di lavoro e di emergenza.
   Misure Preventive e Protettive, aggiuntive a quelle riportate nell'apposito successivo capitolo:
   a) DPI: addetto all'ispezione interna di collettore fognario;

Devono essere forniti al lavoratore adeguati dispositivi di protezione individuale: **a)** maschere con filtro o respiratori isolanti; **b)** casco; **c)** imbragatura di sicurezza; **d)** guanti di protezione; **e)** occhiali o maschere; **f)** calzature di sicurezza con suola antisdrucciolo e imperforabile; **g)** indumenti di protezione.

Rischi a cui è esposto il lavoratore:

a) Ambienti confinati;
b) Caduta dall'alto;
c) Biologico;

Attrezzi utilizzati dal lavoratore:

a) Scala semplice;
b) Argano su cavalletto trepiedi;

Rischi generati dall'uso degli attrezzi:

Caduta dall'alto; Urti, colpi, impatti, compressioni; Caduta di materiale dall'alto o a livello; Punture, tagli, abrasioni.

By-pass provvisorio di collettore fognario (sottofase)

Durante la fase lavorativa si prevede: istallazione di pompe di sollevamento autoaddescanti nei pozzetti di intercetazione e tubazioni di capacità adeguata a mantenere in esercizio la fognatura per tutta la durata dell'intervento, dismissione del by-pass. Il sistema di aspirazione deve essere doppio per sopperire all'eventuale avaria di una pompa.

Macchine utilizzate:

1) Autocarro con gru.

Rischi generati dall'uso delle macchine:

Cesoiamenti, stritolamenti; Elettrocuzione; Getti, schizzi; Inalazione polveri, fibre; Incendi, esplosioni; Investimento, ribaltamento; Urti, colpi, impatti, compressioni; Rumore per "Operatore autocarro"; Vibrazioni per "Operatore autocarro".

Lavoratori impegnati:

1) Addetto alla realizzazione di by-pass provvisorio di collettore fognario;

Addetto alla realizzazione di by-pass provvisorio di collettore fognario: operai qualificati per lavori in ambienti sospetti di inquinamento o confinati, informati e formati sulle procedure di lavoro e di emergenza.

Misure Preventive e Protettive, aggiuntive a quelle riportate nell'apposito successivo capitolo:

a) DPI: addetto alla realizzazione di by-pass provvisorio di collettore fognario;

Prescrizioni Organizzative:

Devono essere forniti al lavoratore adeguati dispositivi di protezione individuale: **a)** maschere con filtro o respiratori isolanti; **b)** casco; **c)** imbragatura di sicurezza; **d)** guanti di protezione; **e)** occhiali o maschere; **f)** calzature di sicurezza con suola antisdrucciolo e imperforabile; **g)** indumenti di protezione.

Rischi a cui è esposto il lavoratore:

a) Ambienti confinati;
b) Caduta dall'alto;
c) Biologico;

Attrezzi utilizzati dal lavoratore:

a) Scala semplice;
b) Argano su cavalletto trepiedi;
c) Gruppo elettrogeno;
d) Saldatrice polifusione;

Rischi generati dall'uso degli attrezzi:

Caduta dall'alto; Urti, colpi, impatti, compressioni; Caduta di materiale dall'alto o a livello; Punture, tagli, abrasioni; Elettrocuzione; Inalazione fumi, gas, vapori; Incendi, esplosioni; Cesoiamenti, stritolamenti.

Espurgo di collettore fognario (sottofase)

Durante la fase lavorativa si prevede: aspirazione dei fanghi, paleggio, trasporto orizzontale e tiro in alto dei materiali solidi, stoccaggio e smaltimento dei fanghi e materiali solidi.

Macchine utilizzate:

1) Autocarro per il trasporo di rifiuti pericolosi.

Rischi generati dall'uso delle macchine:

Cesoiamenti, stritolamenti; Getti, schizzi; Incendi, esplosioni; Investimento, ribaltamento; Scivolamenti, cadute a livello; Urti, colpi, impatti, compressioni; Biologico; Chimico; Rumore per "Operatore autocarro"; Vibrazioni per "Operatore autocarro".

Lavoratori impegnati:

1) Addetto all'espurgo di collettore fognario;

Addetto all'espurgo di collettore fognario: operai qualificati per lavori in ambienti sospetti di inquinamento o confinati, informati e formati sulle procedure di lavoro e di emergenza.

Misure Preventive e Protettive, aggiuntive a quelle riportate nell'apposito successivo capitolo:

a) DPI: addetto all'espurgo di collettore fognario;

Prescrizioni Organizzative:

Devono essere forniti al lavoratore adeguati dispositivi di protezione individuale: **a)** maschere con filtro o respiratori isolanti; **b)** casco; **c)** imbragatura di sicurezza; **d)** guanti di protezione; **e)** occhiali o maschere; **f)** calzature di sicurezza con suola antisdrucciolo e imperforabile; **g)** indumenti di protezione.

Rischi a cui è esposto il lavoratore:

a) Ambienti confinati;
b) Caduta dall'alto;
c) Biologico;
d) M.M.C. (sollevamento e trasporto);
e) M.M.C. (spinta e traino);

Attrezzi utilizzati dal lavoratore:

a) Scala semplice;
b) Argano su cavalletto trepiedi;

Rischi generati dall'uso degli attrezzi:

Caduta dall'alto; Urti, colpi, impatti, compressioni; Caduta di materiale dall'alto o a livello; Punture, tagli, abrasioni.

Risanamento di collettore fognario (sottofase)

Durante la fase lavorativa si prevede: lavaggio delle pareti e del fondo con asportazione dei materiali residui, asportazione di tutte le parti che mostrano segni di distacco, sabbiatura delle pareti e del fondo, ripresa dei ferri d'armatura eventualmente esposti e loro trattamento con appositi prodotti protettivi, individuazione e chiusura di eventuali infiltrazioni a mezzo di malte cementizie standard, riporto in spessore e riquadratura delle pareti e del fondo a mezzo apposite malte, applicazione di strato protettivo idoneo .

Lavoratori impegnati:

1) Addetto al risanamento di collettore fognario;

Addetto al risanamento di collettore fognario: operai qualificati per lavori in ambienti sospetti di inquinamento o confinati, informati e formati sulle procedure di lavoro e di emergenza.

Misure Preventive e Protettive, aggiuntive a quelle riportate nell'apposito successivo capitolo:

a) DPI: addetto al risanamento di collettore fognario;

Prescrizioni Organizzative:

Devono essere forniti al lavoratore adeguati dispositivi di protezione individuale: **a)** maschere con filtro o respiratori isolanti; **b)** casco; **c)** imbragatura di sicurezza; **d)** guanti di protezione; **e)** occhiali o maschere; **f)** calzature di sicurezza con suola antisdrucciolo e imperforabile; **g)** indumenti di protezione; **h)** otoprotettori.

Rischi a cui è esposto il lavoratore:

a) Ambienti confinati;
b) Caduta dall'alto;
c) Biologico;
d) M.M.C. (sollevamento e trasporto);
e) M.M.C. (spinta e traino);
f) Chimico;
g) Rumore;
h) Vibrazioni;

Attrezzi utilizzati dal lavoratore:

a) Scala semplice;
b) Argano su cavalletto trepiedi;
c) Sabbiatrice;
d) Gruppo elettrogeno;

Rischi generati dall'uso degli attrezzi:

Caduta dall'alto; Urti, colpi, impatti, compressioni; Caduta di materiale dall'alto o a livello; Punture, tagli, abrasioni; Elettrocuzione; Getti, schizzi; Inalazione polveri, fibre; Inalazione fumi, gas, vapori; Incendi, esplosioni.

Risanamento delle camerette e dei pozzetti di ispezione (sottofase)

Durante la fase lavorativa si prevede: lavaggio delle pareti e del fondo con asportazione dei materiali residui, asportazione di tutte le parti che mostrano segni di distacco, sabbiatura delle pareti e del fondo, ripresa dei ferri d'armatura eventualmente esposti e loro trattamento con appositi prodotti protettivi, individuazione e chiusura di eventuali infiltrazioni a mezzo di malte cementizie standard, riporto in spessore e riquadratura delle pareti e del fondo a mezzo apposite malte, applicazione di strato protettivo idoneo .

Lavoratori impegnati:

1) Addetto al risanamento delle camerette e dei pozzetti di ispezione;

Addetto al risanamento delle camerette e dei pozzetti di ispezione: operai qualificati per lavori in ambienti sospetti di inquinamento o confinati, informati e formati sulle procedure di lavoro e di emergenza.

Misure Preventive e Protettive, aggiuntive a quelle riportate nell'apposito successivo capitolo:

a) DPI: addetto al risanamento delle camerette e dei pozzetti di ispezione;

Prescrizioni Organizzative:

Devono essere forniti al lavoratore adeguati dispositivi di protezione individuale: **a)** maschere con filtro o respiratori isolanti; **b)** casco; **c)** imbragatura di sicurezza; **d)** guanti di protezione; **e)** occhiali o maschere; **f)** calzature di sicurezza con suola antisdrucciolo e imperforabile; **g)** indumenti di protezione; **h)** otoprotettori.

Rischi a cui è esposto il lavoratore:

a) Ambienti confinati;
b) Caduta dall'alto;
c) Biologico;
d) Chimico;
e) Rumore;
f) Vibrazioni;

Attrezzi utilizzati dal lavoratore:

a) Scala semplice;
b) Ponteggio metallico fisso;
c) Argano su cavalletto trepiedi;
d) Sabbiatrice;
e) Gruppo elettrogeno;

Rischi generati dall'uso degli attrezzi:

Caduta dall'alto; Urti, colpi, impatti, compressioni; Caduta di materiale dall'alto o a livello; Scivolamenti, cadute a livello; Punture, tagli, abrasioni; Elettrocuzione; Getti, schizzi; Inalazione polveri, fibre; Inalazione fumi, gas, vapori; Incendi, esplosioni.

Rimozione di amianto coibente di tubazioni o canalizzazioni o parti diverse di impianti (sottofase)

Rimozione di amianto coibente di tubazioni o canalizzazioni o parti diverse di impianti con le seguenti procedure: **a)** spruzzatura preliminare di soluzione pellicolare a base vinilica applicata con pompe a bassa pressione per fissaggio provvisorio delle fibre di amianto; **b)** smontaggio della coibentazione utilizzando appropriate tecniche che impediscano la dispersione di fibre; **c)** imballo del materiale rimosso in pacchi costituiti da doppio strato di polietilene, etichettati secondo le norme che regolano il trattamento e lo smaltimento dei rifiuti contenenti amianto; **d)** calo in basso con adeguati mezzi di sollevamento, carico e trasporto per lo smaltimento a discarica autorizzata.

Macchine utilizzate:

1) Autocarro.

Rischi generati dall'uso delle macchine:

Cesoiamenti, stritolamenti; Getti, schizzi; Inalazione polveri, fibre; Incendi, esplosioni; Investimento, ribaltamento; Urti, colpi, impatti, compressioni; Rumore per "Operatore autocarro"; Vibrazioni per "Operatore autocarro".

Lavoratori impegnati:

1) Addetto alla rimozione di amianto coibente di tubazioni o canalizzazioni o parti diverse di impianti;

Addetto alla rimozione di amianto coibente di tubazioni o canalizzazioni o parti diverse di impianti.

Misure Preventive e Protettive, aggiuntive a quelle riportate nell'apposito successivo capitolo:

a) DPI: addetto alla rimozione di amianto coibente di tubazioni o canalizzazioni o parti diverse di impianti;

Prescrizioni Organizzative:

Devono essere forniti ai lavoratori adeguati dispositivi di protezione individuale: **a)** casco; **b)** guanti; **c)** calzature di sicurezza con suola antisdrucciolo e imperforabile; **d)** occhiali di sicurezza; **e)** respiratore con filtri efficienti; **f)** indumenti protettivi.

Rischi a cui è esposto il lavoratore:

a) Amianto;

Attrezzi utilizzati dal lavoratore:

a) Argano a cavalletto;
b) Attrezzi manuali;
c) Avvitatore elettrico;
d) Ponteggio mobile o trabattello;
e) Scala semplice;

Rischi generati dall'uso degli attrezzi:

Caduta dall'alto; Caduta di materiale dall'alto o a livello; Punture, tagli, abrasioni; Urti, colpi, impatti, compressioni; Elettrocuzione.

Rimozione di intere strutture costituite da elementi contenenti amianto (sottofase)

Rimozione di intere strutture costituite da elementi contenenti amianto e la successiva scoibentazione in apposita zona confinata, con le seguenti procedure: **a)** se esistono soluzioni di continuità nella coibentazione lo smontaggio o l'eventuale taglio deve avvenire in

corrispondenza di questi punti esenti d'amianto dopo aver provveduto a fasciare e sigillare accuratamente tutta la superficie coibentata (per impedire che sollecitazioni alla struttura mettano in circolo fibre nell'aria); **b)** se la coibentazione non ha punti di interruzione utili, si rimuove, con le procedure della zona confinata o dei glove-bag, la superficie più ridotta possibile di coibentazione; si può quindi procedere al taglio o allo smontaggio nella zona liberata dall'amianto, dopo sfasciatura e sigillatura della coibentazione rimasta in opera; **c)** la movimentazione dei pezzi così ottenuti va condotta con la massima attenzione per non danneggiare la protezione della coibentazione; **d)** devono essere sempre a disposizione le attrezzature per interventi che si rendessero necessari in caso di liberazione di fibre nell'aria (aspiratori con filtri ad efficienza HEPA, incapsulanti etc.).

Macchine utilizzate:

1) Autocarro.

Rischi generati dall'uso delle macchine:

Cesoiamenti, stritolamenti; Getti, schizzi; Inalazione polveri, fibre; Incendi, esplosioni; Investimento, ribaltamento; Urti, colpi, impatti, compressioni; Rumore per "Operatore autocarro"; Vibrazioni per "Operatore autocarro".

Lavoratori impegnati:

1) Addetto alla rimozione di intere strutture costituite da elementi contenenti amianto;

Addetto alla rimozione di intere strutture costituite da elementi contenenti amianto.

Misure Preventive e Protettive, aggiuntive a quelle riportate nell'apposito successivo capitolo:

a) DPI: addetto alla rimozione di intere strutture costituite da elementi contenenti amianto;

Prescrizioni Organizzative:

Devono essere forniti ai lavoratori adeguati dispositivi di protezione individuale: **a)** casco; **b)** guanti; **c)** calzature di sicurezza con suola antisdrucciolo e imperforabile; **d)** occhiali di sicurezza; **e)** respiratore con filtri efficienti; **f)** indumenti protettivi.

Rischi a cui è esposto il lavoratore:

a) M.M.C. (sollevamento e trasporto);
b) Amianto;

Attrezzi utilizzati dal lavoratore:

a) Attrezzi manuali;
b) Avvitatore elettrico;
c) Scala semplice;

Rischi generati dall'uso degli attrezzi:

Punture, tagli, abrasioni; Urti, colpi, impatti, compressioni; Elettrocuzione; Caduta dall'alto.

Rimozione di piccole quantità di amianto coibente di tubazioni o canalizzazioni o parti diverse di impianti (sottofase)

Interventi di rimozione di piccole quantità di amianto coibente di tubazioni o canalizzazioni o parti diverse di impianti con la tecnica del glove-bag (celle di polietilene, dotate di guanti interni per l'effettuazione del lavoro). Nel glove-bag vanno introdotti, prima della sigillatura a tenuta stagna, attorno al tubo o intorno alla zona interessata, tutti gli attrezzi necessari; ci deve essere un sistema di spruzzatura degli agenti bagnanti (per l'imbibizione del materiale da rimuovere) o sigillanti (per l'incapsulamento della coibentazione che rimane in opera) e un ugello di aspirazione da collegare ad aspiratore dotato di filtro di efficienza HEPA per la messa in depressione della cella ove possibile in continuo e sempre a fine lavoro.

Macchine utilizzate:

1) Autocarro.

Rischi generati dall'uso delle macchine:

Cesoiamenti, stritolamenti; Getti, schizzi; Inalazione polveri, fibre; Incendi, esplosioni; Investimento, ribaltamento; Urti, colpi, impatti, compressioni; Rumore per "Operatore autocarro"; Vibrazioni per "Operatore autocarro".

Lavoratori impegnati:

1) Addetto alla rimozione di piccole quantità di amianto coibente di tubazioni o canalizzazioni o parti diverse di impianti;

Addetto alla rimozione di piccole quantità di amianto coibente di tubazioni o canalizzazioni o parti diverse di impianti, eseguita mediante l'utilizzo della tecnica del glove-bag.

Misure Preventive e Protettive, aggiuntive a quelle riportate nell'apposito successivo capitolo:

a) DPI: addetto alla rimozione di piccole quantità di amianto coibente di tubazioni o canalizzazioni o parti diverse di impianti;

Prescrizioni Organizzative:

Devono essere forniti ai lavoratori adeguati dispositivi di protezione individuale: **a)** casco; **b)** guanti; **c)** calzature di sicurezza con suola antisdrucciolo e imperforabile; **d)** occhiali di sicurezza; **e)** respiratore con filtri efficienti; **f)** indumenti protettivi.

Rischi a cui è esposto il lavoratore:

a) Amianto;

Attrezzi utilizzati dal lavoratore:

a) Attrezzi manuali;
b) Avvitatore elettrico;
c) Scala semplice;

Rischi generati dall'uso degli attrezzi:

Punture, tagli, abrasioni; Urti, colpi, impatti, compressioni; Elettrocuzione; Caduta dall'alto.

Rinfianco con sabbia eseguito a macchina (sottofase)

Rinfianco con sabbia di tubazioni, pozzi o pozzetti eseguito a macchina con successiva compattazione del materiale con piastre vibranti.

Macchine utilizzate:

1) Escavatore mini.

Rischi generati dall'uso delle macchine:

Cesoiamenti, stritolamenti; Inalazione polveri, fibre; Incendi, esplosioni; Investimento, ribaltamento; Scivolamenti, cadute a livello; Vibrazioni per "Operatore escavatore"; Rumore per "Operatore escavatore".

Lavoratori impegnati:

1) Addetto al rinfianco con sabbia eseguito a macchina;

Addetto al rinfianco con sabbia di tubazioni, pozzi o pozzetti eseguito a macchina con successiva compattazione del materiale con piastre vibranti.

Misure Preventive e Protettive, aggiuntive a quelle riportate nell'apposito successivo capitolo:

a) DPI: addetto al rinfianco con sabbia eseguito a macchina;

Prescrizioni Organizzative:

Devono essere forniti al lavoratore adeguati dispositivi di protezione individuale: **a)** casco; **b)** guanti antivibrazioni; **c)** occhiali protettivi; **d)** calzature di sicurezza con suola antisdrucciolo e imperforabile; **e)** mascherina antipolvere; **f)** otoprotettori.

Rischi a cui è esposto il lavoratore:

a) Rumore;
b) Scivolamenti, cadute a livello;
c) Seppellimento, sprofondamento;
d) Vibrazioni;

Attrezzi utilizzati dal lavoratore:

a) Attrezzi manuali;
b) Andatoie e Passerelle;
c) Compattatore a piatto vibrante;

Rischi generati dall'uso degli attrezzi:

Punture, tagli, abrasioni; Urti, colpi, impatti, compressioni; Caduta dall'alto; Caduta di materiale dall'alto o a livello; Inalazione fumi, gas, vapori; Incendi, esplosioni.

Rinfianco con sabbia eseguito a mano (sottofase)

Rinfianco con sabbia di tubazioni, pozzi o pozzetti eseguito a mano con successiva compattazione del materiale con piastre vibranti.

Macchine utilizzate:

1) Autocarro.

Rischi generati dall'uso delle macchine:

Cesoiamenti, stritolamenti; Getti, schizzi; Inalazione polveri, fibre; Incendi, esplosioni; Investimento, ribaltamento; Urti, colpi, impatti, compressioni; Rumore per "Operatore autocarro"; Vibrazioni per "Operatore autocarro".

Lavoratori impegnati:

1) Addetto al rinfianco con sabbia eseguito a mano;

Addetto al rinfianco con sabbia di tubazioni, pozzi o pozzetti eseguito a mano con successiva compattazione del materiale con piastre vibranti.

Misure Preventive e Protettive, aggiuntive a quelle riportate nell'apposito successivo capitolo:

a) DPI: addetto al rinfianco con sabbia eseguito a mano;

Prescrizioni Organizzative:

Devono essere forniti al lavoratore adeguati dispositivi di protezione individuale: **a)** casco; **b)** guanti antivibrazioni; **c)** occhiali protettivi; **d)** calzature di sicurezza con suola antisdrucciolo e imperforabile; **e)** mascherina antipolvere; **f)** otoprotettori.

Rischi a cui è esposto il lavoratore:

a) Rumore;
b) Scivolamenti, cadute a livello;
c) Seppellimento, sprofondamento;
d) Vibrazioni;

Attrezzi utilizzati dal lavoratore:
a) Attrezzi manuali;
b) Andatoie e Passerelle;
c) Compattatore a piatto vibrante;

Rischi generati dall'uso degli attrezzi:
Punture, tagli, abrasioni; Urti, colpi, impatti, compressioni; Caduta dall'alto; Caduta di materiale dall'alto o a livello; Inalazione fumi, gas, vapori; Incendi, esplosioni.

Posa di conduttura fognaria in materie plastiche (sottofase)

Posa di conduttura fognaria , con guarnizioni a profilo divergente, in scavo a sezione obbligata, precedentemente eseguito, previa sistemazione del letto di posa con attrezzi manuali e attrezzature meccaniche.

Macchine utilizzate:
1) Autocarro con gru.

Rischi generati dall'uso delle macchine:
Cesoiamenti, stritolamenti; Elettrocuzione; Getti, schizzi; Inalazione polveri, fibre; Incendi, esplosioni; Investimento, ribaltamento; Urti, colpi, impatti, compressioni; Rumore per "Operatore autocarro"; Vibrazioni per "Operatore autocarro".

Lavoratori impegnati:
1) Addetto alla posa di conduttura fognaria in ghisa;

Addetto alla posa di conduttura fognaria in ghisa, con guarnizioni a profilo divergente, in scavo a sezione obbligata, precedentemente eseguito, previa sistemazione del letto di posa con attrezzi manuali e attrezzature meccaniche.

Misure Preventive e Protettive, aggiuntive a quelle riportate nell'apposito successivo capitolo:
a) DPI: addetto alla posa di conduttura fognaria in ghisa;

Prescrizioni Organizzative:

Devono essere forniti al lavoratore adeguati dispositivi di protezione individuale: **a)** casco; **b)** guanti; **c)** occhiali protettivi; **d)** calzature di sicurezza; **e)** mascherina antipolvere.

Rischi a cui è esposto il lavoratore:
a) Caduta di materiale dall'alto o a livello;
b) Scivolamenti, cadute a livello;

Attrezzi utilizzati dal lavoratore:
a) Attrezzi manuali;
b) Scala semplice;

Rischi generati dall'uso degli attrezzi:
Punture, tagli, abrasioni; Urti, colpi, impatti, compressioni; Caduta dall'alto.

Posa di conduttura fognaria in vetroresina (sottofase)

Posa di conduttura fognaria in ghisa, con guarnizioni a profilo divergente, in scavo a sezione obbligata, precedentemente eseguito, previa sistemazione del letto di posa con attrezzi manuali e attrezzature meccaniche.

Macchine utilizzate:
1) Autocarro con gru.

Rischi generati dall'uso delle macchine:
Cesoiamenti, stritolamenti; Elettrocuzione; Getti, schizzi; Inalazione polveri, fibre; Incendi, esplosioni; Investimento, ribaltamento; Urti, colpi, impatti, compressioni; Rumore per "Operatore autocarro"; Vibrazioni per "Operatore autocarro".

Lavoratori impegnati:
1) Addetto alla posa di conduttura fognaria in ghisa;

Addetto alla posa di conduttura fognaria in ghisa, con guarnizioni a profilo divergente, in scavo a sezione obbligata, precedentemente eseguito, previa sistemazione del letto di posa con attrezzi manuali e attrezzature meccaniche.

Misure Preventive e Protettive, aggiuntive a quelle riportate nell'apposito successivo capitolo:
a) DPI: addetto alla posa di conduttura fognaria in ghisa;

Prescrizioni Organizzative:

Devono essere forniti al lavoratore adeguati dispositivi di protezione individuale: **a)** casco; **b)** guanti; **c)** occhiali protettivi; **d)** calzature di sicurezza; **e)** mascherina antipolvere.

Rischi a cui è esposto il lavoratore:
a) Caduta di materiale dall'alto o a livello;
b) Scivolamenti, cadute a livello;

Attrezzi utilizzati dal lavoratore:
a) Attrezzi manuali;
b) Scala semplice;

Rischi generati dall'uso degli attrezzi:
Punture, tagli, abrasioni; Urti, colpi, impatti, compressioni; Caduta dall'alto.

Posa di conduttura fognaria in ghisa (sottofase)

Posa di conduttura fognaria in ghisa, con guarnizioni a profilo divergente, in scavo a sezione obbligata, precedentemente eseguito, previa sistemazione del letto di posa con attrezzi manuali e attrezzature meccaniche.

Macchine utilizzate:
1) Autocarro con gru.
Rischi generati dall'uso delle macchine:
Cesoiamenti, stritolamenti; Elettrocuzione; Getti, schizzi; Inalazione polveri, fibre; Incendi, esplosioni; Investimento, ribaltamento; Urti, colpi, impatti, compressioni; Rumore per "Operatore autocarro"; Vibrazioni per "Operatore autocarro".

Lavoratori impegnati:
1) Addetto alla posa di conduttura fognaria in ghisa;
Addetto alla posa di conduttura fognaria in ghisa, con guarnizioni a profilo divergente, in scavo a sezione obbligata, precedentemente eseguito, previa sistemazione del letto di posa con attrezzi manuali e attrezzature meccaniche.
Misure Preventive e Protettive, aggiuntive a quelle riportate nell'apposito successivo capitolo:
a) DPI: addetto alla posa di conduttura fognaria in ghisa;
Prescrizioni Organizzative:
Devono essere forniti al lavoratore adeguati dispositivi di protezione individuale: **a)** casco; **b)** guanti; **c)** occhiali protettivi; **d)** calzature di sicurezza; **e)** mascherina antipolvere.
Rischi a cui è esposto il lavoratore:
a) Caduta di materiale dall'alto o a livello;
b) Scivolamenti, cadute a livello;
Attrezzi utilizzati dal lavoratore:
a) Attrezzi manuali;
b) Scala semplice;
Rischi generati dall'uso degli attrezzi:
Punture, tagli, abrasioni; Urti, colpi, impatti, compressioni; Caduta dall'alto.

Demolizione generale di strutture in c.a. eseguita con impiego di mezzi meccanici (sottofase)

Demolizione di strutture in c.a. eseguita con mezzi meccanici con o senza preventiva riduzione delle iperstatiche della struttura. Durante la fase lavorativa si prevede il trasporto del materiale di risulta, la cernita e l'accatastamento dei materiali eventualmente recuperabili.

Macchine utilizzate:
1) Autocarro;
2) Dumper;
3) Pala meccanica;
4) Escavatore con martello demolitore.
Rischi generati dall'uso delle macchine:
Cesoiamenti, stritolamenti; Getti, schizzi; Inalazione polveri, fibre; Incendi, esplosioni; Investimento, ribaltamento; Urti, colpi, impatti, compressioni; Rumore per "Operatore autocarro"; Vibrazioni per "Operatore autocarro"; Scivolamenti, cadute a livello; Caduta di materiale dall'alto o a livello; Elettrocuzione.

Lavoratori impegnati:
1) Addetto alla demolizione generale di strutture in c.a. eseguita con impiego di mezzi meccanici;
Addetto alla demolizione di strutture in c.a. eseguita con mezzi meccanici con o senza preventiva riduzione delle iperstatiche della struttura.
Misure Preventive e Protettive, aggiuntive a quelle riportate nell'apposito successivo capitolo:
a) DPI: addetto alla demolizione generale di strutture in c.a. eseguita con impiego di mezzi meccanici;
Prescrizioni Organizzative:
Devono essere forniti al lavoratore adeguati dispositivi di protezione individuale: **a)** guanti; **b)** casco; **c)** calzature di sicurezza con suola antiscivolo ed imperforabile; **d)** occhiali; **e)** otoprotettori.
Rischi a cui è esposto il lavoratore:
a) Seppellimento, sprofondamento;
b) Inalazione polveri, fibre;
c) Vibrazioni;
d) M.M.C. (sollevamento e trasporto);
e) Rumore;

Attrezzi utilizzati dal lavoratore:
a) Attrezzi manuali;
b) Centralina idraulica a motore;
c) Cesoie pneumatiche;
d) Compressore con motore endotermico;
e) Martello demolitore pneumatico;
f) Smerigliatrice angolare (flessibile);

Rischi generati dall'uso degli attrezzi:
Punture, tagli, abrasioni; Urti, colpi, impatti, compressioni; Cesoiamenti, stritolamenti; Inalazione fumi, gas, vapori; Scoppio; Incendi, esplosioni; Inalazione polveri, fibre; Scivolamenti, cadute a livello; Elettrocuzione.

Demolizione di strutture in c.a. (sottofase)

Demolizione di strutture in c.a.. Durante la fase lavorativa si prevede il trasporto del materiale di risulta, la cernita e l'accatastamento dei materiali eventualmente recuperabili.

Macchine utilizzate:
1) Autocarro.

Rischi generati dall'uso delle macchine:
Cesoiamenti, stritolamenti; Getti, schizzi; Inalazione polveri, fibre; Incendi, esplosioni; Investimento, ribaltamento; Urti, colpi, impatti, compressioni; Rumore per "Operatore autocarro"; Vibrazioni per "Operatore autocarro".

Lavoratori impegnati:
1) Addetto alla demolizione di strutture in c.a.;

Addetto alla demolizione di strutture in c.a.. Durante la fase lavorativa si prevede il trasporto del materiale di risulta, la cernita e l'accatastamento dei materiali eventualmente recuperabili.

Misure Preventive e Protettive, aggiuntive a quelle riportate nell'apposito successivo capitolo:
a) DPI: addetto alla demolizione di strutture in c.a.;

Prescrizioni Organizzative:

Devono essere forniti al lavoratore adeguati dispositivi di protezione individuale: **a)** guanti; **b)** casco; **c)** calzature di sicurezza con suola antiscivolo ed imperforabile; **d)** occhiali; **e)** otoprotettori.

Rischi a cui è esposto il lavoratore:
a) Seppellimento, sprofondamento;
b) Inalazione polveri, fibre;
c) Vibrazioni;
d) M.M.C. (sollevamento e trasporto);
e) Rumore;

Attrezzi utilizzati dal lavoratore:
a) Argano a bandiera;
b) Argano a cavalletto;
c) Attrezzi manuali;
d) Compressore con motore endotermico;
e) Martello demolitore pneumatico;
f) Smerigliatrice angolare (flessibile);

Rischi generati dall'uso degli attrezzi:
Caduta dall'alto; Caduta di materiale dall'alto o a livello; Punture, tagli, abrasioni; Urti, colpi, impatti, compressioni; Inalazione fumi, gas, vapori; Incendi, esplosioni; Scoppio; Inalazione polveri, fibre; Scivolamenti, cadute a livello; Elettrocuzione.

Rinterro di scavo (sottofase)

Rinterro e compattazione di scavi precedentemente eseguiti, a mano e/o con l'ausilio di mezzi meccanici.

Macchine utilizzate:
1) Escavatore mini.

Rischi generati dall'uso delle macchine:
Cesoiamenti, stritolamenti; Inalazione polveri, fibre; Incendi, esplosioni; Investimento, ribaltamento; Scivolamenti, cadute a livello; Vibrazioni per "Operatore escavatore"; Rumore per "Operatore escavatore".

Lavoratori impegnati:
1) Addetto al rinterro di scavo;

Addetto al rinterro e compattazione di scavi precedentemente eseguiti, a mano e/o con l'ausilio di mezzi meccanici.

Misure Preventive e Protettive, aggiuntive a quelle riportate nell'apposito successivo capitolo:
a) DPI: addetto al rinterro di scavo;

Prescrizioni Organizzative:

Devono essere forniti al lavoratore adeguati dispositivi di protezione individuale: **a)** casco; **b)** guanti; **c)** occhiali protettivi; **d)** calzature di sicurezza con suola antisdrucciolo e imperforabile; **e)** mascherina antipolvere; **f)** otoprotettori.

Rischi a cui è esposto il lavoratore:

a) Scivolamenti, cadute a livello;
b) Seppellimento, sprofondamento;

Attrezzi utilizzati dal lavoratore:

a) Attrezzi manuali;
b) Andatoie e Passerelle;

Rischi generati dall'uso degli attrezzi:

Punture, tagli, abrasioni; Urti, colpi, impatti, compressioni; Caduta dall'alto; Caduta di materiale dall'alto o a livello.

Formazione di fondazione stradale (sottofase)

Formazione per strati di fondazione stradale con pietrame calcareo informe e massicciata di pietrisco, compattazione eseguita con mezzi meccanici.

Macchine utilizzate:

1) Piastra Compattatrice.

Rischi generati dall'uso delle macchine:

Cesoiamenti, stritolamenti; Inalazione fumi, gas, vapori; Inalazione polveri, fibre; Incendi, esplosioni; Rumore per "Operatore Piastra compattatrice"; Vibrazioni per "Operatore piastra compattatrice".

Lavoratori impegnati:

1) Addetto alla formazione di fondazione stradale;

Addetto alla formazione per strati di fondazione stradale con pietrame calcareo informe e massicciata di pietrisco, compattazione eseguita con mezzi meccanici.

Misure Preventive e Protettive, aggiuntive a quelle riportate nell'apposito successivo capitolo:

a) DPI: addetto alla formazione di fondazione stradale;

Prescrizioni Organizzative:

Devono essere forniti al lavoratore adeguati dispositivi di protezione individuale: **a)** casco; **b)** calzature di sicurezza; **c)** occhiali; **d)** guanti; **e)** maschera per la protezione delle vie respiratorie; **f)** otoprotettori; **g)** indumenti protettivi; **h)** indumenti ad alta visibilità.

Rischi a cui è esposto il lavoratore:

a) Investimento, ribaltamento;
b) Rumore;

Attrezzi utilizzati dal lavoratore:

a) Attrezzi manuali;

Rischi generati dall'uso degli attrezzi:

Punture, tagli, abrasioni; Urti, colpi, impatti, compressioni.

Realizzazione di pavimentazione in cubetti di pietra lavica e/o porfido (sottofase)

Realizzazione di pavimentazione in cubetti di pietra lavica e/o porfido, riempimento parziale con sabbia e ghiaia, realizzazione di massetto e posa finale della pavimentazionone.

Macchine utilizzate:

1) Dumper.

Rischi generati dall'uso delle macchine:

Cesoiamenti, stritolamenti; Inalazione polveri, fibre; Incendi, esplosioni; Investimento, ribaltamento; Rumore per "Operatore dumper"; Vibrazioni per "Operatore dumper".

Lavoratori impegnati:

1) Addetto alla posa di cubetti di pietra lavica e/o porfido;

Addetto alla realizzazione di marciapiede, eseguito mediante la preventiva posa in opera di cordoli in calcestruzzo prefabbricato, riempimento parziale con sabbia e ghiaia, realizzazione di massetto e posa finale della pavimentazione.

Misure Preventive e Protettive, aggiuntive a quelle riportate nell'apposito successivo capitolo:

a) DPI: addetto alla realizzazione di marciapiedi;

Prescrizioni Organizzative:

Devono essere forniti al lavoratore adeguati dispositivi di protezione individuale: **a)** casco; **b)** calzature di sicurezza; **c)** occhiali; **d)** guanti; **e)** maschera per la protezione delle vie respiratorie; **f)** otoprotettori; **g)** indumenti protettivi; **h)** indumenti ad alta visibilità.

Rischi a cui è esposto il lavoratore:
a) Investimento, ribaltamento;
b) Vibrazioni;
c) Chimico;
d) M.M.C. (sollevamento e trasporto);
e) Rumore;

Attrezzi utilizzati dal lavoratore:
a) Attrezzi manuali;

Rischi generati dall'uso degli attrezzi:
Punture, tagli, abrasioni; Urti, colpi, impatti, compressioni.

Smobilizzo Cantiere (sottofase)

Smobilizzo del cantiere (sottofase)

Smobilizzo del cantiere realizzato attraverso lo smontaggio delle postazioni di lavoro fisse, di tutti gli impianti di cantiere, delle opere provvisionali e di protezione e della recinzione posta in opera all'insediamento del cantiere stesso.

Macchine utilizzate:
1) Autocarro con gru.

Rischi generati dall'uso delle macchine:
Cesoiamenti, stritolamenti; Elettrocuzione; Getti, schizzi; Inalazione polveri, fibre; Incendi, esplosioni; Investimento, ribaltamento; Urti, colpi, impatti, compressioni; Rumore per "Operatore autocarro"; Vibrazioni per "Operatore autocarro".

Lavoratori impegnati:
1) Addetto allo smobilizzo del cantiere;

Addetto allo smobilizzo del cantiere realizzato attraverso lo smontaggio delle postazioni di lavoro fisse, di tutti gli impianti di cantiere, delle opere provvisionali e di protezione e della recinzione posta in opera all'insediamento del cantiere stesso.

Misure Preventive e Protettive, aggiuntive a quelle riportate nell'apposito successivo capitolo:
a) DPI: addetto allo smobilizzo del cantiere;

Prescrizioni Organizzative:

Devono essere forniti ai lavoratori adeguati dispositivi di protezione individuale: **a)** casco; **b)** guanti; **c)** calzature di sicurezza con suola antisdrucciolo e imperforabile; **d)** occhiali di sicurezza.

Rischi a cui è esposto il lavoratore:
a) Caduta di materiale dall'alto o a livello;

Attrezzi utilizzati dal lavoratore:
a) Attrezzi manuali;
b) Scala doppia;
c) Scala semplice;
d) Smerigliatrice angolare (flessibile);
e) Trapano elettrico;

Rischi generati dall'uso degli attrezzi:
Punture, tagli, abrasioni; Urti, colpi, impatti, compressioni; Caduta dall'alto; Cesoiamenti, stritolamenti; Elettrocuzione; Inalazione polveri, fibre.

Interventi di manutenzione su impianti Idrici e fognari

La Lavorazione è suddivisa nelle seguenti Fasi e Sottofasi:
Opere in Copertura
- Applicazione di vernice protettiva su copertura
- Applicazione esterna di pannelli isolanti su superfici orizzontali e inclinate
- Formazione di lisciatura per coperture
- Allestimento di cantiere temporaneo su strada
- Allestimento di servizi sanitari del cantiere
- Formazione di massetto per coperture
- Formazione di masso per coperture
- Formazione di rasatura per coperture
- Impermeabilizzazione di coperture

Montaggio di copertura in lamiera grecata
Posa di pavimenti su coperture piane
Posa di ringhiere e parapetti
Posa elemento di filtro e stabilizzazione su copertura
Posa elemento di protezione, drenaggio ed accumulo idrico su copertura
Realizzazione di opere di lattoneria
Rifacimento di cornicioni
Smobilizzo del cantiere

Opere in facciata

Applicazione esterna di pannelli isolanti su superfici verticali
Formazione intonaci esterni (industrializzati)
Formazione intonaci esterni (tradizionali)
Allestimento di cantiere temporaneo su strada
Allestimento di servizi sanitari del cantiere
Montaggio di chiusure perimetrali con pannelli prefabbricati in c.a.
Montaggio di chiusure perimetrali con pannelli prefabbricati in lamiera zincata
Posa di rivestimenti esterni
Posa di rivestimenti esterni in marmo
Posa di serramenti esterni
Realizzazione di tompagnature
Ripresa di intonaco pareti esterne
Stuccatura di vecchi paramenti in pietra
Tinteggiatura di superfici esterne
Smobilizzo del cantiere

Opere Interne

Applicazione interna di pannelli isolanti su superfici verticali
Formazione di lisciatura per pavimenti interni
Formazione di massetto per pavimenti interni
Allestimento di cantiere temporaneo su strada
Allestimento di servizi sanitari del cantiere
Formazione di masso per pavimenti interni
Formazione di rasatura per pavimenti interni
Formazione intonaci interni (industrializzati)
Formazione intonaci interni (tradizionali)
Grossa riparazione di infissi in legno
Lavaggio di vecchie pitture con detersivi
Lucidatura a piombo di pavimenti e scalini
Lucidatura a piombo di rivestimenti
Posa di pavimenti per interni
Posa di pavimenti per interni in marmo
Posa di pavimenti per interni in materie plastiche
Posa di rivestimenti interni
Posa di rivestimenti interni in legno
Posa di rivestimenti interni in marmo
Posa di serramenti interni
Raschiatura a mano di vecchie pitture o parati
Raschiatura con solventi di vecchie pitture sintetiche o acriliche
Raschiatura meccanica di vecchie pitture sintetiche o acriliche
Realizzazione di contropareti e controsoffitti
Realizzazione di divisori interni
Realizzazione di divisori interni in legno
Riparazione di infissi in legno
Sverniciatura con solventi di opere in ferro
Sverniciatura termica o con solventi di infissi in legno
Tinteggiatura di superfici interne
Verniciatura a pennello di infissi in legno
Verniciatura a pennello di opere in ferro
Smobilizzo del cantiere

Opere idrauliche

Installazione apparecchiature e macchinari per impianto
Allestimento di cantiere temporaneo su strada
Allestimento di servizi sanitari del cantiere
Smobilizzo del cantiere

Opere in Copertura (fase)

Applicazione di vernice protettiva su copertura (sottofase)

Verniciatura di una copertura continua, realizzata a pennello, a rullo o a spruzzo, eseguita previo adeguato lavaggio del sottofondo.

Lavoratori impegnati:

1) Addetto all'applicazione di vernice protettiva su copertura;
Addetto alla verniciatura di una copertura continua, realizzata a pennello, a rullo o a spruzzo, eseguita previo adeguato lavaggio del sottofondo.

Misure Preventive e Protettive, aggiuntive a quelle riportate nell'apposito successivo capitolo:

a) DPI: addetto all'applicazione di vernice protettiva su copertura;

Prescrizioni Organizzative:

Devono essere forniti al lavoratore adeguati dispositivi di protezione individuale: **a)** casco; **b)** guanti; **c)** calzature di sicurezza con suola antisdrucciolo e imperforabile; **d)** mascherina con filtro antipolvere; **e)** indumenti protettivi (tute); **f)** cintura di sicurezza.

Rischi a cui è esposto il lavoratore:

a) Caduta dall'alto;
b) Chimico;

Attrezzi utilizzati dal lavoratore:

a) Attrezzi manuali;
b) Ponteggio metallico fisso;

Rischi generati dall'uso degli attrezzi:

Punture, tagli, abrasioni; Urti, colpi, impatti, compressioni; Caduta dall'alto; Caduta di materiale dall'alto o a livello; Scivolamenti, cadute a livello.

Applicazione esterna di pannelli isolanti su superfici orizzontali e inclinate (sottofase)

Applicazione di pannelli isolanti di qualsiasi tipo su superfici esterne orizzontali, previo pulizia ed eventuale ripristino della planeità, mediante collanti, tasselli o a fiamma.

Lavoratori impegnati:

1) Addetto all'applicazione esterna di pannelli isolanti su superfici orizzontali e inclinate;
Addetto alla applicazione di pannelli isolanti di qualsiasi tipo su superfici esterne orizzontali, previo pulizia ed eventuale ripristino della planeità, mediante collanti o tasselli.

Misure Preventive e Protettive, aggiuntive a quelle riportate nell'apposito successivo capitolo:

a) DPI: addetto all'applicazione esterna di pannelli isolanti su superfici orizzontali e inclinate;

Prescrizioni Organizzative:

Devono essere forniti, al lavoratore, adeguati dispositivi di protezione individuale: **a)** casco; **b)** guanti; **c)** occhiali protettivi; **d)** calzature di sicurezza con suola antisdrucciolo e imperforabile e puntale d'acciaio; **e)** otoprotettori.

Rischi a cui è esposto il lavoratore:

a) Caduta dall'alto;
b) Chimico;

Attrezzi utilizzati dal lavoratore:

a) Attrezzi manuali;
b) Ponteggio metallico fisso;
c) Taglierina elettrica;

Rischi generati dall'uso degli attrezzi:

Punture, tagli, abrasioni; Urti, colpi, impatti, compressioni; Caduta dall'alto; Caduta di materiale dall'alto o a livello; Scivolamenti, cadute a livello.

Formazione di lisciatura per coperture (sottofase)

Formazione di lisciatura autolivellante realizzata con premiscelato su massetto in calcestruzzo semplice o alleggerito per renderlo idoneo all'applicazione di pavimenti e/o impermeabilizzazioni di coperture.

Lavoratori impegnati:

1) Addetto alla formazione di lisciatura per coperture;

Addetto alla formazione di lisciatura autolivellante realizzata con premiscelato su massetto in calcestruzzo semplice o alleggerito per renderlo idoneo all'applicazione di pavimenti e/o impermeabilizzazioni di coperture.

Misure Preventive e Protettive, aggiuntive a quelle riportate nell'apposito successivo capitolo:

a) DPI: addetto alla formazione di lisciatura per coperture;

Prescrizioni Organizzative:

Devono essere forniti al lavoratore adeguati dispositivi di protezione individuale: **a)** guanti; **b)** casco; **c)** calzature di sicurezza con suola antiscivolo ed imperforabile; **d)** occhiali.

Rischi a cui è esposto il lavoratore:

a) Chimico;

Attrezzi utilizzati dal lavoratore:

a) Attrezzi manuali;

Rischi generati dall'uso degli attrezzi:

Punture, tagli, abrasioni; Urti, colpi, impatti, compressioni.

Allestimento di cantiere temporaneo su strada (sottofase)

Allestimento di un cantiere temporaneo lungo una strada carrabile.

Macchine utilizzate:

1) Autocarro con gru.

Rischi generati dall'uso delle macchine:

Cesoiamenti, stritolamenti; Elettrocuzione; Getti, schizzi; Inalazione polveri, fibre; Incendi, esplosioni; Investimento, ribaltamento; Urti, colpi, impatti, compressioni; Rumore per "Operatore autocarro"; Vibrazioni per "Operatore autocarro".

Lavoratori impegnati:

1) Addetto all'allestimento di cantiere temporaneo su strada;

Addetto all'allestimento di un cantiere temporaneo lungo una strada carrabile senza interruzione del servizio.

Misure Preventive e Protettive, aggiuntive a quelle riportate nell'apposito successivo capitolo:

a) DPI: addetto all'allestimento di cantiere temporaneo su strada;

Prescrizioni Organizzative:

Devono essere forniti al lavoratore adeguati dispositivi di protezione individuale: **a)** casco; **b)** guanti; **c)** occhiali a tenuta; **d)** mascherina antipolvere; **e)** indumenti ad alta visibilità; **f)** calzature di sicurezza con suola imperforabile.

Rischi a cui è esposto il lavoratore:

a) Investimento, ribaltamento;
b) Rumore;

Attrezzi utilizzati dal lavoratore:

a) Attrezzi manuali;
b) Scala semplice;
c) Sega circolare;
d) Smerigliatrice angolare (flessibile);
e) Trapano elettrico;

Rischi generati dall'uso degli attrezzi:

Punture, tagli, abrasioni; Urti, colpi, impatti, compressioni; Caduta dall'alto; Movimentazione manuale dei carichi; Elettrocuzione; Inalazione polveri, fibre; Scivolamenti, cadute a livello; Ustioni.

Allestimento di servizi sanitari del cantiere (sottofase)

Allestimento di servizi sanitari costituiti dai locali necessari all'attività di primo soccorso in cantiere.

Macchine utilizzate:

1) Autocarro con gru.

Rischi generati dall'uso delle macchine:

Cesoiamenti, stritolamenti; Elettrocuzione; Getti, schizzi; Inalazione polveri, fibre; Incendi, esplosioni; Investimento, ribaltamento; Urti, colpi, impatti, compressioni; Rumore per "Operatore autocarro"; Vibrazioni per "Operatore autocarro".

Lavoratori impegnati:

1) Addetto all'allestimento di servizi sanitari del cantiere;

Addetto all'allestimento di servizi sanitari costituiti dai locali necessari all'attività di primo soccorso in cantiere.

Misure Preventive e Protettive, aggiuntive a quelle riportate nell'apposito successivo capitolo:

a) DPI: addetto all'allestimento di servizi sanitari del cantiere;

Prescrizioni Organizzative:

Devono essere forniti ai lavoratori adeguati dispositivi di protezione individuale: **a)** casco; **b)** guanti; **c)** calzature di sicurezza con suola antisdrucciolo e imperforabile; **d)** occhiali di sicurezza.

Rischi a cui è esposto il lavoratore:
a) Caduta di materiale dall'alto o a livello;
Attrezzi utilizzati dal lavoratore:
a) Attrezzi manuali;
b) Scala semplice;
c) Sega circolare;
d) Smerigliatrice angolare (flessibile);
e) Trapano elettrico;
Rischi generati dall'uso degli attrezzi:
Punture, tagli, abrasioni; Urti, colpi, impatti, compressioni; Caduta dall'alto; Elettrocuzione; Inalazione polveri, fibre; Scivolamenti, cadute a livello.

Formazione di massetto per coperture (sottofase)

Formazione del massetto per le pendenze per coperture comunque eseguito.

Lavoratori impegnati:
1) Addetto alla formazione di massetto per coperture;
Addetto alla formazione del massetto per le pendenze per coperture comunque eseguito (in calcestruzzo, in calcestruzzo alleggerito con argilla espansa, con vermiculite, con perline di polistirolo espanso, in malta bastarda, ecc.).
Misure Preventive e Protettive, aggiuntive a quelle riportate nell'apposito successivo capitolo:
a) DPI: addetto alla formazione di massetto per coperture;

Prescrizioni Organizzative:

Devono essere forniti al lavoratore adeguati dispositivi di protezione individuale: **a)** guanti; **b)** casco; **c)** calzature di sicurezza con suola antiscivolo ed imperforabile; **d)** occhiali.

Rischi a cui è esposto il lavoratore:
a) Caduta dall'alto;
b) Chimico;
Attrezzi utilizzati dal lavoratore:
a) Attrezzi manuali;
b) Impastatrice;
c) Ponteggio metallico fisso;
Rischi generati dall'uso degli attrezzi:
Punture, tagli, abrasioni; Urti, colpi, impatti, compressioni; Caduta di materiale dall'alto o a livello; Elettrocuzione; Inalazione polveri, fibre; Caduta dall'alto; Scivolamenti, cadute a livello.

Formazione di masso per coperture (sottofase)

Formazione di masso in calcestruzzo semplice o alleggerito come riempimento e/o sottofondo e/o pendenze per coperture comunque eseguito.

Lavoratori impegnati:
1) Addetto alla formazione di masso per coperture;
Addetto alla formazione di masso in calcestruzzo semplice o alleggerito come riempimento e/o sottofondo e/o pendenze per coperture comunque eseguito.
Misure Preventive e Protettive, aggiuntive a quelle riportate nell'apposito successivo capitolo:
a) DPI: addetto alla formazione di masso per coperture;

Prescrizioni Organizzative:

Devono essere forniti al lavoratore adeguati dispositivi di protezione individuale: **a)** guanti; **b)** casco; **c)** calzature di sicurezza con suola antiscivolo ed imperforabile; **d)** occhiali.

Rischi a cui è esposto il lavoratore:
a) Caduta dall'alto;
b) Chimico;
Attrezzi utilizzati dal lavoratore:
a) Attrezzi manuali;
b) Impastatrice;
c) Ponteggio metallico fisso;
Rischi generati dall'uso degli attrezzi:
Punture, tagli, abrasioni; Urti, colpi, impatti, compressioni; Caduta di materiale dall'alto o a livello; Elettrocuzione; Inalazione polveri, fibre; Caduta dall'alto; Scivolamenti, cadute a livello.

Formazione di rasatura per coperture (sottofase)

Formazione di rasatura su massetto in calcestruzzo semplice o alleggerito per renderlo idoneo all'applicazione di pavimenti e/o impermeabilizzazioni su coperture.

Lavoratori impegnati:

1) Addetto alla formazione di rasatura per coperture;

Formazione di rasatura su massetto in calcestruzzo semplice o alleggerito per renderlo idoneo all'applicazione di pavimenti e/o impermeabilizzazioni su coperture.

Misure Preventive e Protettive, aggiuntive a quelle riportate nell'apposito successivo capitolo:

a) DPI: addetto alla formazione di rasatura per coperture;

Prescrizioni Organizzative:

Devono essere forniti al lavoratore adeguati dispositivi di protezione individuale: **a)** guanti; **b)** casco; **c)** calzature di sicurezza con suola antiscivolo ed imperforabile; **d)** occhiali.

Rischi a cui è esposto il lavoratore:

a) Chimico;

Attrezzi utilizzati dal lavoratore:

a) Attrezzi manuali;
b) Impastatrice;

Rischi generati dall'uso degli attrezzi:

Punture, tagli, abrasioni; Urti, colpi, impatti, compressioni; Caduta di materiale dall'alto o a livello; Elettrocuzione; Inalazione polveri, fibre.

Impermeabilizzazione di coperture (sottofase)

Realizzazione di impermeabilizzazione di coperture eseguita con guaina bituminosa posata a caldo.

Lavoratori impegnati:

1) Addetto all'impermeabilizzazione di coperture;

Addetto alla realizzazione di impermeabilizzazione di coperture eseguita con guaina bituminosa posata a caldo.

Misure Preventive e Protettive, aggiuntive a quelle riportate nell'apposito successivo capitolo:

a) DPI: addetto all'impermeabilizzazione di coperture;

Prescrizioni Organizzative:

Devono essere forniti al lavoratore adeguati dispositivi di protezione individuale: **a)** casco; **b)** guanti; **c)** calzature di sicurezza a sfilamento rapido con suola antisdrucciolo e imperforabile; **d)** mascherina con filtro specifico; **e)** occhiali di protezione; **f)** indumenti protettivi (tute).

Rischi a cui è esposto il lavoratore:

a) Caduta dall'alto;
b) Rumore;

Attrezzi utilizzati dal lavoratore:

a) Attrezzi manuali;
b) Cannello a gas;
c) Ponteggio metallico fisso;

Rischi generati dall'uso degli attrezzi:

Punture, tagli, abrasioni; Urti, colpi, impatti, compressioni; Inalazione fumi, gas, vapori; Incendi, esplosioni; Caduta dall'alto; Caduta di materiale dall'alto o a livello; Scivolamenti, cadute a livello.

Montaggio di copertura in lamiera grecata (sottofase)

Montaggio di copertura realizzata con lastre di acciaio a protezione multistrato a profilo grecato.

Macchine utilizzate:

1) Autogrù.

Rischi generati dall'uso delle macchine:

Cesoiamenti, stritolamenti; Getti, schizzi; Elettrocuzione; Incendi, esplosioni; Investimento, ribaltamento; Punture, tagli, abrasioni; Urti, colpi, impatti, compressioni; Rumore per "Operatore autogrù"; Vibrazioni per "Operatore autogrù".

Lavoratori impegnati:

1) Addetto al montaggio di copertura in lamiera grecata;

Addetto al montaggio di copertura realizzata con lastre di acciaio a protezione multistrato a profilo grecato.

Misure Preventive e Protettive, aggiuntive a quelle riportate nell'apposito successivo capitolo:

a) DPI: addetto al montaggio di copertura in lamiera grecata;

Prescrizioni Organizzative:

Devono essere forniti al lavoratore adeguati dispositivi di protezione individuale: **a)** casco; **b)** guanti; **c)** grembiuli di cuoio; **d)** calzature di sicurezza con suola antisdrucciolo e imperforabile; **e)** mascherina antipolvere; **f)** otoprotettori; **g)** cintura di sicurezza; **h)** occhiali o schermi facciali paraschegge.

Rischi a cui è esposto il lavoratore:

a) Caduta dall'alto;

Attrezzi utilizzati dal lavoratore:

a) Attrezzi manuali;
b) Ponteggio metallico fisso;

Rischi generati dall'uso degli attrezzi:

Punture, tagli, abrasioni; Urti, colpi, impatti, compressioni; Caduta dall'alto; Caduta di materiale dall'alto o a livello; Scivolamenti, cadute a livello.

Posa di pavimenti su coperture piane (sottofase)

Posa di pavimentazione per copertura realizzata con elementi ceramici in genere.

Lavoratori impegnati:

1) Addetto alla posa di pavimenti su coperture piane;

Addetto alla posa di pavimentazione per copertura realizzata con piastrelle di gres, cotto, clinker, ceramici in genere.

Misure Preventive e Protettive, aggiuntive a quelle riportate nell'apposito successivo capitolo:

a) DPI: addetto alla posa di pavimenti su coperture piane;

Prescrizioni Organizzative:

Devono essere forniti, al lavoratore, adeguati dispositivi di protezione individuale: **a)** casco; **b)** guanti; **c)** occhiali protettivi; **d)** calzature di sicurezza con suola antisdrucciolo e imperforabile e puntale d'acciaio; **e)** otoprotettori.

Rischi a cui è esposto il lavoratore:

a) Caduta dall'alto;
b) Chimico;
c) M.M.C. (elevata frequenza);
d) Rumore;

Attrezzi utilizzati dal lavoratore:

a) Attrezzi manuali;
b) Taglierina elettrica;

Rischi generati dall'uso degli attrezzi:

Punture, tagli, abrasioni; Urti, colpi, impatti, compressioni.

Posa di ringhiere e parapetti (sottofase)

Posa di ringhiere e parapetti in ferro.

Lavoratori impegnati:

1) Addetto alla posa di ringhiere e parapetti;

Addetto alla posa di ringhiere e parapetti in ferro.

Misure Preventive e Protettive, aggiuntive a quelle riportate nell'apposito successivo capitolo:

a) DPI: addetto alla posa di ringhiere e parapetti;

Prescrizioni Organizzative:

Devono essere forniti al lavoratore adeguati dispositivi di protezione individuale: **a)** guanti; **b)** casco; **c)** calzature di sicurezza con suola antiscivolo ed imperforabile; **d)** occhiali; **e)** otoprotettori.

Rischi a cui è esposto il lavoratore:

a) Caduta dall'alto;
b) Caduta di materiale dall'alto o a livello;
c) R.O.A. (operazioni di saldatura);

Attrezzi utilizzati dal lavoratore:

a) Attrezzi manuali;
b) Ponteggio metallico fisso;
c) Saldatrice elettrica;
d) Smerigliatrice angolare (flessibile);
e) Trapano elettrico;

Rischi generati dall'uso degli attrezzi:

Punture, tagli, abrasioni; Urti, colpi, impatti, compressioni; Caduta dall'alto; Caduta di materiale dall'alto o a livello; Scivolamenti, cadute a livello; Elettrocuzione; Inalazione fumi, gas, vapori; Incendi, esplosioni; Inalazione polveri, fibre.

Posa elemento di filtro e stabilizzazione su copertura (sottofase)

La fase prevede le seguenti operazioni: preparazione, delimitazione e sgombero dell'area, predisposizione di eventuali opere provvisionali (parapetti e andatoie), tracciamenti, posa elemento di filtro e stabilizzazione.

Macchine utilizzate:

1) Autocarro.

Rischi generati dall'uso delle macchine:

Cesoiamenti, stritolamenti; Getti, schizzi; Inalazione polveri, fibre; Incendi, esplosioni; Investimento, ribaltamento; Urti, colpi, impatti, compressioni; Rumore per "Operatore autocarro"; Vibrazioni per "Operatore autocarro".

Lavoratori impegnati:

1) Addetto alla posa elemento di filtro e stabilizzazione su copertura;
Addetto alla posa elemento di filtro e stabilizzazione su copertura mediante la sovrapposizione degli strati di cui si compone la tecnoclogia del verde pensile.

Misure Preventive e Protettive, aggiuntive a quelle riportate nell'apposito successivo capitolo:

a) DPI: addetto alla posa elemento di filtro e stabilizzazione su copertura;

Prescrizioni Organizzative:

Devono essere forniti al lavoratore adeguati dispositivi di protezione individuale: **a)** guanti; **b)** casco; **c)** occhiali protettivi; **d)** calzature di sicurezza con suola antisdrucciolo e imperforabile e puntale d'acciaio.

Rischi a cui è esposto il lavoratore:

a) Caduta dall'alto;
b) Scivolamenti, cadute a livello;

Attrezzi utilizzati dal lavoratore:

a) Attrezzi manuali;
b) Andatoie e Passerelle;

Rischi generati dall'uso degli attrezzi:

Punture, tagli, abrasioni; Urti, colpi, impatti, compressioni; Caduta dall'alto; Caduta di materiale dall'alto o a livello.

Posa elemento di protezione, drenaggio ed accumulo idrico su copertura (sottofase)

La fase prevede le seguenti operazioni: preparazione, delimitazione e sgombero dell'area, predisposizione di eventuali opere provvisionali (parapetti e andatoie), tracciamenti, posa elemento di protezione, drenaggio ed accumulo idrico.

Macchine utilizzate:

1) Autocarro.

Rischi generati dall'uso delle macchine:

Cesoiamenti, stritolamenti; Getti, schizzi; Inalazione polveri, fibre; Incendi, esplosioni; Investimento, ribaltamento; Urti, colpi, impatti, compressioni; Rumore per "Operatore autocarro"; Vibrazioni per "Operatore autocarro".

Lavoratori impegnati:

1) Addetto alla posa elemento di protezione, drenaggio ed accumulo idrico su copertura;
Addetto alla posa elemento di protezione, drenaggio ed accumulo idrico su copertura mediante la sovrapposizione degli strati di cui si compone la tecnologia del verde pensile.

Misure Preventive e Protettive, aggiuntive a quelle riportate nell'apposito successivo capitolo:

a) DPI: addetto alla posa elemento di protezione, drenaggio ed accumulo idrico su copertura;

Prescrizioni Organizzative:

Devono essere forniti al lavoratore adeguati dispositivi di protezione individuale: **a)** guanti; **b)** casco; **c)** occhiali protettivi; **d)** calzature di sicurezza con suola antisdrucciolo e imperforabile e puntale d'acciaio.

Rischi a cui è esposto il lavoratore:

a) Caduta dall'alto;
b) Scivolamenti, cadute a livello;

Attrezzi utilizzati dal lavoratore:

a) Attrezzi manuali;
b) Andatoie e Passerelle;

Rischi generati dall'uso degli attrezzi:

Punture, tagli, abrasioni; Urti, colpi, impatti, compressioni; Caduta dall'alto; Caduta di materiale dall'alto o a livello.

Realizzazione di opere di lattoneria (sottofase)

Realizzazione di opere di lattoneria (scossaline, canali di gronda e pluviali).

Lavoratori impegnati:

1) Addetto alla realizzazione di opere di lattoneria;
Addetto alla realizzazione di opere di lattoneria (scossaline, canali di gronda e pluviali).

Misure Preventive e Protettive, aggiuntive a quelle riportate nell'apposito successivo capitolo:

a) DPI: addetto alla realizzazione di opere di lattoneria;

Prescrizioni Organizzative:

Devono essere forniti al lavoratore adeguati dispositivi di protezione individuale: **a)** casco; **b)** guanti; **c)** calzature di sicurezza con suola antisdrucciolo e imperforabile; **d)** mascherina con filtro antipolvere; **e)** indumenti protettivi (tute); **f)** cintura di sicurezza.

Rischi a cui è esposto il lavoratore:

a) Caduta dall'alto;

Attrezzi utilizzati dal lavoratore:

a) Attrezzi manuali;
b) Ponteggio metallico fisso;

Rischi generati dall'uso degli attrezzi:

Punture, tagli, abrasioni; Urti, colpi, impatti, compressioni; Caduta dall'alto; Caduta di materiale dall'alto o a livello; Scivolamenti, cadute a livello.

Rifacimento di cornicioni (sottofase)

Durante la fase lavorativa si prevede: rifacimento e/o ripresa di cornicioni esistenti a sezione semplice con angoli retti eseguiti con struttura in mattoni o coppi posti a sbalzo e stuccatura.

Lavoratori impegnati:

1) Addetto al rifacimento di cornicioni;

Addetto al rifacimento e/o ripresa di cornicioni esistenti a sezione semplice con angoli retti eseguiti con struttura in mattoni o coppi posti a sbalzo e stuccatura con malta idraulica.

Misure Preventive e Protettive, aggiuntive a quelle riportate nell'apposito successivo capitolo:

a) DPI: addetto addetto al rifacimento di cornicioni;

Prescrizioni Organizzative:

Devono essere forniti al lavoratore adeguati dispositivi di protezione individuale: **a)** casco; **b)** guanti; **c)** calzature di sicurezza con suola antisdrucciolo e imperforabile; **d)** occhiali.

Rischi a cui è esposto il lavoratore:

a) Caduta dall'alto;
b) Caduta di materiale dall'alto o a livello;
c) Chimico;
d) M.M.C. (sollevamento e trasporto);

Attrezzi utilizzati dal lavoratore:

a) Argano a bandiera;
b) Attrezzi manuali;
c) Impastatrice;
d) Ponteggio metallico fisso;

Rischi generati dall'uso degli attrezzi:

Caduta dall'alto; Caduta di materiale dall'alto o a livello; Punture, tagli, abrasioni; Urti, colpi, impatti, compressioni; Elettrocuzione; Inalazione polveri, fibre; Scivolamenti, cadute a livello.

Smobilizzo del cantiere (sottofase)

Smobilizzo del cantiere realizzato attraverso lo smontaggio delle postazioni di lavoro fisse, di tutti gli impianti di cantiere, delle opere provvisionali e di protezione e della recinzione posta in opera all'insediamento del cantiere stesso.

Macchine utilizzate:

1) Autocarro con gru.

Rischi generati dall'uso delle macchine:

Cesoiamenti, stritolamenti; Elettrocuzione; Getti, schizzi; Inalazione polveri, fibre; Incendi, esplosioni; Investimento, ribaltamento; Urti, colpi, impatti, compressioni; Rumore per "Operatore autocarro"; Vibrazioni per "Operatore autocarro".

Lavoratori impegnati:

1) Addetto allo smobilizzo del cantiere;

Addetto allo smobilizzo del cantiere realizzato attraverso lo smontaggio delle postazioni di lavoro fisse, di tutti gli impianti di cantiere, delle opere provvisionali e di protezione e della recinzione posta in opera all'insediamento del cantiere stesso.

Misure Preventive e Protettive, aggiuntive a quelle riportate nell'apposito successivo capitolo:

a) DPI: addetto allo smobilizzo del cantiere;

Prescrizioni Organizzative:

Devono essere forniti ai lavoratori adeguati dispositivi di protezione individuale: **a)** casco; **b)** guanti; **c)** calzature di sicurezza con suola antisdrucciolo e imperforabile; **d)** occhiali di sicurezza.

Rischi a cui è esposto il lavoratore:

a) Caduta di materiale dall'alto o a livello;

Attrezzi utilizzati dal lavoratore:

a) Attrezzi manuali;
b) Scala doppia;
c) Scala semplice;
d) Smerigliatrice angolare (flessibile);
e) Trapano elettrico;

Rischi generati dall'uso degli attrezzi:

Punture, tagli, abrasioni; Urti, colpi, impatti, compressioni; Caduta dall'alto; Cesoiamenti, stritolamenti; Elettrocuzione; Inalazione polveri, fibre.

Opere in facciata (fase)

Applicazione esterna di pannelli isolanti su superfici verticali (sottofase)

Applicazione, su superfici esterne verticali precedentemente trattate (pulizia, verifica ed eventuale ripristino della planeità, applicazione di rasante), di pannelli isolanti mediante collanti e tasselli e dei relativi pezzi speciali, come profilati in alluminio per la realizzazione di bordi o paraspigoli.

Macchine utilizzate:

1) Gru a torre.

Rischi generati dall'uso delle macchine:

Caduta dall'alto; Caduta di materiale dall'alto o a livello; Elettrocuzione; Urti, colpi, impatti, compressioni; Rumore per "Gruista (gru a torre)".

Lavoratori impegnati:

1) Addetto all'applicazione esterna di pannelli isolanti su superfici verticali;

Addetto all'applicazione, su superfici esterne verticali precedentemente trattate (pulizia, verifica ed eventuale ripristino della planeità, applicazione di rasante), di pannelli isolanti mediante collanti e tasselli e dei relativi pezzi speciali, come profilati in alluminio per la realizzazione di bordi o paraspigoli.

Misure Preventive e Protettive, aggiuntive a quelle riportate nell'apposito successivo capitolo:

a) DPI: addetto all'applicazione esterna di pannelli isolanti su superfici verticali;

Prescrizioni Organizzative:

Devono essere forniti, al lavoratore, adeguati dispositivi di protezione individuale: **a)** casco; **b)** guanti; **c)** occhiali protettivi; **d)** calzature di sicurezza con suola antisdrucciolo e imperforabile e puntale d'acciaio; **e)** otoprotettori.

Rischi a cui è esposto il lavoratore:

a) Caduta dall'alto;
b) Caduta di materiale dall'alto o a livello;
c) Chimico;

Attrezzi utilizzati dal lavoratore:

a) Attrezzi manuali;
b) Ponteggio metallico fisso;
c) Taglierina elettrica;

Rischi generati dall'uso degli attrezzi:

Punture, tagli, abrasioni; Urti, colpi, impatti, compressioni; Caduta dall'alto; Caduta di materiale dall'alto o a livello; Scivolamenti, cadute a livello.

Formazione intonaci esterni (industrializzati) (sottofase)

Formazione di intonaci esterni su superfici verticali e orizzontali con macchina intonacatrice.

Macchine utilizzate:

1) Gru a torre.

Rischi generati dall'uso delle macchine:

Caduta dall'alto; Caduta di materiale dall'alto o a livello; Elettrocuzione; Urti, colpi, impatti, compressioni; Rumore per "Gruista (gru a torre)".

Lavoratori impegnati:

1) Addetto alla formazione intonaci esterni (industrializzati);

Addetto alla formazione di intonaci esterni su superfici verticali e orizzontali con macchina intonacatrice.

Misure Preventive e Protettive, aggiuntive a quelle riportate nell'apposito successivo capitolo:

a) DPI: addetto alla formazione intonaci esterni (industrializzati);

Prescrizioni Organizzative:

Devono essere forniti al lavoratore adeguati dispositivi di protezione individuale: **a)** casco; **b)** guanti; **c)** calzature di sicurezza con suola antisdrucciolo e imperforabile; **d)** maschera respiratoria a filtri; **e)** occhiali.

Rischi a cui è esposto il lavoratore:

a) Caduta dall'alto;
b) Caduta di materiale dall'alto o a livello;
c) Rumore;
d) Vibrazioni;
e) Chimico;

Attrezzi utilizzati dal lavoratore:

a) Attrezzi manuali;

b) Intonacatrice;
c) Ponteggio metallico fisso;

Rischi generati dall'uso degli attrezzi:

Punture, tagli, abrasioni; Urti, colpi, impatti, compressioni; Getti, schizzi; Caduta dall'alto; Caduta di materiale dall'alto o a livello; Scivolamenti, cadute a livello.

Formazione intonaci esterni (tradizionali) (sottofase)

Formazione di intonaci esterni eseguita a mano.

Macchine utilizzate:

1) Gru a torre.

Rischi generati dall'uso delle macchine:

Caduta dall'alto; Caduta di materiale dall'alto o a livello; Elettrocuzione; Urti, colpi, impatti, compressioni; Rumore per "Gruista (gru a torre)".

Lavoratori impegnati:

1) Addetto alla formazione intonaci esterni (tradizionali);

Addetto alla formazione di intonaci esterni eseguita a mano.

Misure Preventive e Protettive, aggiuntive a quelle riportate nell'apposito successivo capitolo:

a) DPI: addetto alla formazione intonaci esterni (tradizionali);

Prescrizioni Organizzative:

Devono essere forniti al lavoratore adeguati dispositivi di protezione individuale: **a)** casco; **b)** guanti; **c)** calzature di sicurezza con suola antisdrucciolo e imperforabile; **d)** maschera respiratoria a filtri; **e)** occhiali.

Rischi a cui è esposto il lavoratore:

a) Caduta dall'alto;
b) Caduta di materiale dall'alto o a livello;
c) Rumore;
d) Chimico;
e) M.M.C. (elevata frequenza);

Attrezzi utilizzati dal lavoratore:

a) Attrezzi manuali;
b) Impastatrice;
c) Ponteggio metallico fisso;

Rischi generati dall'uso degli attrezzi:

Punture, tagli, abrasioni; Urti, colpi, impatti, compressioni; Caduta di materiale dall'alto o a livello; Elettrocuzione; Inalazione polveri, fibre; Caduta dall'alto; Scivolamenti, cadute a livello.

Allestimento di cantiere temporaneo su strada (sottofase)

Allestimento di un cantiere temporaneo lungo una strada carrabile.

Macchine utilizzate:

1) Autocarro con gru.

Rischi generati dall'uso delle macchine:

Cesoiamenti, stritolamenti; Elettrocuzione; Getti, schizzi; Inalazione polveri, fibre; Incendi, esplosioni; Investimento, ribaltamento; Urti, colpi, impatti, compressioni; Rumore per "Operatore autocarro"; Vibrazioni per "Operatore autocarro".

Lavoratori impegnati:

1) Addetto all'allestimento di cantiere temporaneo su strada;

Addetto all'allestimento di un cantiere temporaneo lungo una strada carrabile senza interruzione del servizio.

Misure Preventive e Protettive, aggiuntive a quelle riportate nell'apposito successivo capitolo:

a) DPI: addetto all'allestimento di cantiere temporaneo su strada;

Prescrizioni Organizzative:

Devono essere forniti al lavoratore adeguati dispositivi di protezione individuale: **a)** casco; **b)** guanti; **c)** occhiali a tenuta; **d)** mascherina antipolvere; **e)** indumenti ad alta visibilità; **f)** calzature di sicurezza con suola imperforabile.

Rischi a cui è esposto il lavoratore:

a) Investimento, ribaltamento;
b) Rumore;

Attrezzi utilizzati dal lavoratore:

a) Attrezzi manuali;
b) Scala semplice;
c) Sega circolare;
d) Smerigliatrice angolare (flessibile);

e) Trapano elettrico;

Rischi generati dall'uso degli attrezzi:

Punture, tagli, abrasioni; Urti, colpi, impatti, compressioni; Caduta dall'alto; Movimentazione manuale dei carichi; Elettrocuzione; Inalazione polveri, fibre; Scivolamenti, cadute a livello; Ustioni.

Allestimento di servizi sanitari del cantiere (sottofase)

Allestimento di servizi sanitari costituiti dai locali necessari all'attività di primo soccorso in cantiere.

Macchine utilizzate:

1) Autocarro con gru.

Rischi generati dall'uso delle macchine:

Cesoiamenti, stritolamenti; Elettrocuzione; Getti, schizzi; Inalazione polveri, fibre; Incendi, esplosioni; Investimento, ribaltamento; Urti, colpi, impatti, compressioni; Rumore per "Operatore autocarro"; Vibrazioni per "Operatore autocarro".

Lavoratori impegnati:

1) Addetto all'allestimento di servizi sanitari del cantiere;

Addetto all'allestimento di servizi sanitari costituiti dai locali necessari all'attività di primo soccorso in cantiere.

Misure Preventive e Protettive, aggiuntive a quelle riportate nell'apposito successivo capitolo:

a) DPI: addetto all'allestimento di servizi sanitari del cantiere;

Prescrizioni Organizzative:

Devono essere forniti ai lavoratori adeguati dispositivi di protezione individuale: **a)** casco; **b)** guanti; **c)** calzature di sicurezza con suola antisdrucciolo e imperforabile; **d)** occhiali di sicurezza.

Rischi a cui è esposto il lavoratore:

a) Caduta di materiale dall'alto o a livello;

Attrezzi utilizzati dal lavoratore:

a) Attrezzi manuali;
b) Scala semplice;
c) Sega circolare;
d) Smerigliatrice angolare (flessibile);
e) Trapano elettrico;

Rischi generati dall'uso degli attrezzi:

Punture, tagli, abrasioni; Urti, colpi, impatti, compressioni; Caduta dall'alto; Elettrocuzione; Inalazione polveri, fibre; Scivolamenti, cadute a livello.

Montaggio di chiusure perimetrali con pannelli prefabbricati in c.a. (sottofase)

Realizzazione delle chiusure opache verticali mediante pannelli prefabbricati in c.a. coibentati da fissare meccanicamente all'orditura secondaria disposta preventivamente tra i pilastri.

Macchine utilizzate:

1) Autogrù;
2) Autocarro.

Rischi generati dall'uso delle macchine:

Cesoiamenti, stritolamenti; Getti, schizzi; Elettrocuzione; Incendi, esplosioni; Investimento, ribaltamento; Punture, tagli, abrasioni; Urti, colpi, impatti, compressioni; Rumore per "Operatore autogrù"; Vibrazioni per "Operatore autogrù"; Inalazione polveri, fibre.

Lavoratori impegnati:

1) Addetto alla montaggio di chiusure perimetrali con pannelli prefabbricati in c.a.;

Addetto alla realizzazione delle chiusure opache verticali mediante pannelli prefabbricati in c.a. coibentati da fissare meccanicamente all'orditura secondaria disposta preventivamente tra i pilastri.

Misure Preventive e Protettive, aggiuntive a quelle riportate nell'apposito successivo capitolo:

a) DPI: addetto alla montaggio di chiusure perimetrali con pannelli prefabbricati in c.a.;

Prescrizioni Organizzative:

Devono essere forniti al lavoratore adeguati dispositivi di protezione individuale: **a)** elmetto (sia per gli addetti al montaggio che per quanti partecipano al lavoro da terra; tali elmetti devono essere corredati da cinghia sottogola, indispensabile soprattutto per chi, lavorando in elevazione, è impossibilitato a recuperare facilmente il casco eventualmente perduto); **b)** guanti; **c)** cintura di sicurezza a dissipazione di energia; **d)** calzature di sicurezza con suola antisdrucciolo e imperforabile.

Rischi a cui è esposto il lavoratore:

a) Caduta dall'alto;
b) Caduta di materiale dall'alto o a livello;

Attrezzi utilizzati dal lavoratore:
a) Attrezzi manuali;
Rischi generati dall'uso degli attrezzi:
Punture, tagli, abrasioni; Urti, colpi, impatti, compressioni.

Montaggio di chiusure perimetrali con pannelli prefabbricati in lamiera zincata (sottofase)

Realizzazione delle chiusure opache verticali mediante pannelli prefabbricati in lamiera zincata, coibentati da fissare meccanicamente all'orditura secondaria disposta preventivamente tra i pilastri.

Macchine utilizzate:
1) Autogrù.
Rischi generati dall'uso delle macchine:
Cesoiamenti, stritolamenti; Getti, schizzi; Elettrocuzione; Incendi, esplosioni; Investimento, ribaltamento; Punture, tagli, abrasioni; Urti, colpi, impatti, compressioni; Rumore per "Operatore autogrù"; Vibrazioni per "Operatore autogrù".

Lavoratori impegnati:
1) Addetto alla montaggio di chiusure perimetrali con pannelli prefabbricati in lamiera zincata;
Adetto alla realizzazione delle chiusure opache verticali mediante pannelli prefabbricati in lamiera zincata, coibentati da fissare meccanicamente all'orditura secondaria disposta preventivamente tra i pilastri.
Misure Preventive e Protettive, aggiuntive a quelle riportate nell'apposito successivo capitolo:
a) DPI: addetto alla montaggio di chiusure perimetrali con pannelli prefabbricati in lamiera zincata;
Prescrizioni Organizzative:
Devono essere forniti al lavoratore adeguati dispositivi di protezione individuale: **a)** elmetto (sia per gli addetti al montaggio che per quanti partecipano al lavoro da terra; tali elmetti devono essere corredati da cinghia sottogola, indispensabile soprattutto per chi, lavorando in elevazione, è impossibilitato a recuperare facilmente il casco eventualmente perduto); **b)** guanti; **c)** cintura di sicurezza a dissipazione di energia; **d)** calzature di sicurezza con suola antisdrucciolo e imperforabile.
Rischi a cui è esposto il lavoratore:
a) Caduta dall'alto;
b) Caduta di materiale dall'alto o a livello;
Attrezzi utilizzati dal lavoratore:
a) Attrezzi manuali;
Rischi generati dall'uso degli attrezzi:
Punture, tagli, abrasioni; Urti, colpi, impatti, compressioni.

Posa di rivestimenti esterni (sottofase)

Posa di rivestimenti esterni, realizzata con elementi ceramici ed adesivi speciali.

Macchine utilizzate:
1) Gru a torre.
Rischi generati dall'uso delle macchine:
Caduta dall'alto; Caduta di materiale dall'alto o a livello; Elettrocuzione; Urti, colpi, impatti, compressioni; Rumore per "Gruista (gru a torre)".

Lavoratori impegnati:
1) Addetto alla posa di rivestimenti esterni;
Addetto alla posa di rivestimenti esterni, realizzata con piastrelle in clinker, cotto, gres, ecc. ed adesivi speciali.
Misure Preventive e Protettive, aggiuntive a quelle riportate nell'apposito successivo capitolo:
a) DPI: addetto alla posa di rivestimenti esterni;
Prescrizioni Organizzative:
Devono essere forniti, al lavoratore, adeguati dispositivi di protezione individuale: **a)** casco; **b)** guanti; **c)** occhiali protettivi; **d)** calzature di sicurezza con suola antisdrucciolo e imperforabile e puntale d'acciaio; **e)** otoprotettori.
Rischi a cui è esposto il lavoratore:
a) Caduta dall'alto;
b) Caduta di materiale dall'alto o a livello;
c) Chimico;
d) M.M.C. (elevata frequenza);
Attrezzi utilizzati dal lavoratore:
a) Attrezzi manuali;
b) Ponteggio metallico fisso;
Rischi generati dall'uso degli attrezzi:

Punture, tagli, abrasioni; Urti, colpi, impatti, compressioni; Caduta dall'alto; Caduta di materiale dall'alto o a livello; Scivolamenti, cadute a livello.

Posa di rivestimenti esterni in marmo (sottofase)

Posa di rivestimenti esterni realizzati con lastre di marmo in genere.

Macchine utilizzate:

1) Gru a torre.

Rischi generati dall'uso delle macchine:

Caduta dall'alto; Caduta di materiale dall'alto o a livello; Elettrocuzione; Urti, colpi, impatti, compressioni; Rumore per "Gruista (gru a torre)".

Lavoratori impegnati:

1) Addetto alla posa di rivestimenti esterni in marmo;

Addetto alla posa di rivestimenti esterni realizzati con lastre di marmo in genere.

Misure Preventive e Protettive, aggiuntive a quelle riportate nell'apposito successivo capitolo:

a) DPI: addetto alla posa di rivestimenti esterni in marmo;

Prescrizioni Organizzative:

Devono essere forniti, al lavoratore, adeguati dispositivi di protezione individuale: **a)** casco; **b)** guanti; **c)** occhiali protettivi; **d)** calzature di sicurezza con suola antisdrucciolo e imperforabile e puntale d'acciaio; **e)** otoprotettori.

Rischi a cui è esposto il lavoratore:

a) Caduta dall'alto;
b) Caduta di materiale dall'alto o a livello;
c) Chimico;
d) M.M.C. (sollevamento e trasporto);

Attrezzi utilizzati dal lavoratore:

a) Attrezzi manuali;
b) Ponteggio metallico fisso;

Rischi generati dall'uso degli attrezzi:

Punture, tagli, abrasioni; Urti, colpi, impatti, compressioni; Caduta dall'alto; Caduta di materiale dall'alto o a livello; Scivolamenti, cadute a livello.

Posa di serramenti esterni (sottofase)

Posa di serramenti esterni.

Macchine utilizzate:

1) Gru a torre.

Rischi generati dall'uso delle macchine:

Caduta dall'alto; Caduta di materiale dall'alto o a livello; Elettrocuzione; Urti, colpi, impatti, compressioni; Rumore per "Gruista (gru a torre)".

Lavoratori impegnati:

1) Addetto alla posa di serramenti esterni;

Addetto alla posa di serramenti esterni in legno, PVC, metallo con o senza taglio termico, ecc.

Misure Preventive e Protettive, aggiuntive a quelle riportate nell'apposito successivo capitolo:

a) DPI: addetto alla posa di serramenti esterni;

Prescrizioni Organizzative:

Devono essere forniti al lavoratore adeguati dispositivi di protezione individuale: **a)** guanti; **b)** occhiali protettivi; **c)** calzature di sicurezza con suola antisdrucciolo e imperforabile; **d)** mascherina antipolvere.

Rischi a cui è esposto il lavoratore:

a) Caduta dall'alto;
b) Caduta di materiale dall'alto o a livello;

Attrezzi utilizzati dal lavoratore:

a) Attrezzi manuali;
b) Ponteggio metallico fisso;

Rischi generati dall'uso degli attrezzi:

Punture, tagli, abrasioni; Urti, colpi, impatti, compressioni; Caduta dall'alto; Caduta di materiale dall'alto o a livello; Scivolamenti, cadute a livello.

Realizzazione di tompagnature (sottofase)

Realizzazione di tompagnature.

Macchine utilizzate:
1) Gru a torre;
2) Dumper.

Rischi generati dall'uso delle macchine:
Caduta dall'alto; Caduta di materiale dall'alto o a livello; Elettrocuzione; Urti, colpi, impatti, compressioni; Rumore per "Gruista (gru a torre)"; Cesoiamenti, stritolamenti; Inalazione polveri, fibre; Incendi, esplosioni; Investimento, ribaltamento; Vibrazioni per "Operatore dumper".

Lavoratori impegnati:
1) Addetto alla realizzazione di tompagnature;
Addetto alla realizzazione di tompagnature in laterizio forato e/o mattoni pieni.

Misure Preventive e Protettive, aggiuntive a quelle riportate nell'apposito successivo capitolo:
a) DPI: addetto alla realizzazione di tompagnature;

Prescrizioni Organizzative:

Devono essere forniti, al lavoratore, adeguati dispositivi di protezione individuale: **a)** casco; **b)** guanti; **c)** occhiali protettivi; **d)** calzature di sicurezza con suola antisdrucciolo e imperforabile e puntale d'acciaio; **e)** otoprotettori.

Rischi a cui è esposto il lavoratore:
a) Caduta dall'alto;
b) Caduta di materiale dall'alto o a livello;
c) Chimico;
d) M.M.C. (sollevamento e trasporto);
e) Rumore;

Attrezzi utilizzati dal lavoratore:
a) Attrezzi manuali;
b) Betoniera a bicchiere;
c) Ponteggio metallico fisso;
d) Ponte su cavalletti;
e) Taglierina elettrica;

Rischi generati dall'uso degli attrezzi:
Punture, tagli, abrasioni; Urti, colpi, impatti, compressioni; Caduta di materiale dall'alto o a livello; Cesoiamenti, stritolamenti; Elettrocuzione; Getti, schizzi; Inalazione polveri, fibre; Caduta dall'alto; Scivolamenti, cadute a livello.

Ripresa di intonaco pareti esterne (sottofase)

Durante la fase lavorativa si prevede: pulizia del supporto murario sottostante, sbruffatura e tiro a fratazzo.

Lavoratori impegnati:
1) Addetto alla ripresa di intonaco di pareti esterne;
Addetto alla ripresa di intonaco di pareti esterne eseguita a mano.

Misure Preventive e Protettive, aggiuntive a quelle riportate nell'apposito successivo capitolo:
a) DPI: addetto alla ripresa di intonaco di pareti esterne;

Prescrizioni Organizzative:

Devono essere forniti al lavoratore adeguati dispositivi di protezione individuale: **a)** casco; **b)** guanti; **c)** calzature di sicurezza con suola antisdrucciolo e imperforabile; **d)** maschera respiratoria a filtri; **e)** occhiali.

Rischi a cui è esposto il lavoratore:
a) Caduta dall'alto;
b) Caduta di materiale dall'alto o a livello;
c) Chimico;
d) Rumore;
e) M.M.C. (elevata frequenza);

Attrezzi utilizzati dal lavoratore:
a) Argano a bandiera;
b) Attrezzi manuali;
c) Impastatrice;
d) Ponteggio metallico fisso;

Rischi generati dall'uso degli attrezzi:
Caduta dall'alto; Caduta di materiale dall'alto o a livello; Punture, tagli, abrasioni; Urti, colpi, impatti, compressioni; Elettrocuzione; Inalazione polveri, fibre; Scivolamenti, cadute a livello.

Stuccatura di vecchi paramenti in pietra (sottofase)

Durante la fase lavorativa si prevede: raschiatura e lavatura delle connettiture, stuccatura e lisciata a ferro.

Lavoratori impegnati:
1) Addetto alla stuccatura di vecchi paramenti in pietra;

Addetto alla stuccatura di vecchi paramenti in pietra.

Misure Preventive e Protettive, aggiuntive a quelle riportate nell'apposito successivo capitolo:

a) DPI: addetto alla stuccatura di vecchi paramenti in pietra;

Prescrizioni Organizzative:

Devono essere forniti al lavoratore adeguati dispositivi di protezione individuale: **a)** casco; **b)** guanti; **c)** calzature di sicurezza con suola antisdrucciolo e imperforabile; **d)** maschera respiratoria a filtri; **e)** occhiali.

Rischi a cui è esposto il lavoratore:

a) Caduta dall'alto;
b) Caduta di materiale dall'alto o a livello;
c) Chimico;
d) Rumore;

Attrezzi utilizzati dal lavoratore:

a) Argano a bandiera;
b) Attrezzi manuali;
c) Ponteggio metallico fisso;

Rischi generati dall'uso degli attrezzi:

Caduta dall'alto; Caduta di materiale dall'alto o a livello; Punture, tagli, abrasioni; Urti, colpi, impatti, compressioni; Scivolamenti, cadute a livello.

Tinteggiatura di superfici esterne (sottofase)

Tinteggiatura di pareti esterne.

Macchine utilizzate:

1) Gru a torre.

Rischi generati dall'uso delle macchine:

Caduta dall'alto; Caduta di materiale dall'alto o a livello; Elettrocuzione; Urti, colpi, impatti, compressioni; Rumore per "Gruista (gru a torre)".

Lavoratori impegnati:

1) Addetto alla tinteggiatura di superfici esterne;

Addetto alla tinteggiatura di pareti esterne, eseguita a pennello, rullo o a spruzzo.

Misure Preventive e Protettive, aggiuntive a quelle riportate nell'apposito successivo capitolo:

a) DPI: addetto alla tinteggiatura di superfici esterne;

Prescrizioni Organizzative:

Devono essere forniti al lavoratore adeguati dispositivi di protezione individuale: **a)** casco; **b)** guanti; **c)** calzature di sicurezza con suola antisdrucciolo e imperforabile; **d)** mascherina con filtro antipolvere; **e)** indumenti protettivi (tute); **f)** cintura di sicurezza.

Rischi a cui è esposto il lavoratore:

a) Caduta dall'alto;
b) Caduta di materiale dall'alto o a livello;
c) Chimico;
d) M.M.C. (elevata frequenza);

Attrezzi utilizzati dal lavoratore:

a) Attrezzi manuali;
b) Ponteggio metallico fisso;
c) Ponte su cavalletti;

Rischi generati dall'uso degli attrezzi:

Punture, tagli, abrasioni; Urti, colpi, impatti, compressioni; Caduta dall'alto; Caduta di materiale dall'alto o a livello; Scivolamenti, cadute a livello.

Smobilizzo del cantiere (sottofase)

Smobilizzo del cantiere realizzato attraverso lo smontaggio delle postazioni di lavoro fisse, di tutti gli impianti di cantiere, delle opere provvisionali e di protezione e della recinzione posta in opera all'insediamento del cantiere stesso.

Macchine utilizzate:

1) Autocarro con gru.

Rischi generati dall'uso delle macchine:

Cesoiamenti, stritolamenti; Elettrocuzione; Getti, schizzi; Inalazione polveri, fibre; Incendi, esplosioni; Investimento, ribaltamento; Urti, colpi, impatti, compressioni; Rumore per "Operatore autocarro"; Vibrazioni per "Operatore autocarro".

Lavoratori impegnati:

1) Addetto allo smobilizzo del cantiere;

Addetto allo smobilizzo del cantiere realizzato attraverso lo smontaggio delle postazioni di lavoro fisse, di tutti gli impianti di cantiere, delle opere provvisionali e di protezione e della recinzione posta in opera all'insediamento del cantiere stesso.

Misure Preventive e Protettive, aggiuntive a quelle riportate nell'apposito successivo capitolo:

a) DPI: addetto allo smobilizzo del cantiere;

Prescrizioni Organizzative:

Devono essere forniti ai lavoratori adeguati dispositivi di protezione individuale: **a)** casco; **b)** guanti; **c)** calzature di sicurezza con suola antisdrucciolo e imperforabile; **d)** occhiali di sicurezza.

Rischi a cui è esposto il lavoratore:

a) Caduta di materiale dall'alto o a livello;

Attrezzi utilizzati dal lavoratore:

a) Attrezzi manuali;
b) Scala doppia;
c) Scala semplice;
d) Smerigliatrice angolare (flessibile);
e) Trapano elettrico;

Rischi generati dall'uso degli attrezzi:

Punture, tagli, abrasioni; Urti, colpi, impatti, compressioni; Caduta dall'alto; Cesoiamenti, stritolamenti; Elettrocuzione; Inalazione polveri, fibre.

Opere Interne (fase)

Applicazione interna di pannelli isolanti su superfici verticali (sottofase)

Applicazione, su superfici interne verticali precedentemente trattate (pulizia, verifica ed eventuale ripristino della planeità, applicazione di rasante), di pannelli isolanti mediante collanti e tasselli e dei relativi pezzi speciali, come profilati in alluminio per la realizzazione di bordi o paraspigoli.

Macchine utilizzate:

1) Gru a torre.

Rischi generati dall'uso delle macchine:

Caduta dall'alto; Caduta di materiale dall'alto o a livello; Elettrocuzione; Urti, colpi, impatti, compressioni; Rumore per "Gruista (gru a torre)".

Lavoratori impegnati:

1) Addetto all'applicazione interna di pannelli isolanti su superfici verticali;

Addetto all'applicazione, su superfici interne verticali precedentemente trattate (pulizia, verifica ed eventuale ripristino della planeità, applicazione di rasante), di pannelli isolanti mediante collanti e tasselli e dei relativi pezzi speciali, come profilati in alluminio per la realizzazione di bordi o paraspigoli.

Misure Preventive e Protettive, aggiuntive a quelle riportate nell'apposito successivo capitolo:

a) DPI: addetto all'applicazione interna di pannelli isolanti su superfici verticali;

Prescrizioni Organizzative:

Devono essere forniti, al lavoratore, adeguati dispositivi di protezione individuale: **a)** casco; **b)** guanti; **c)** occhiali protettivi; **d)** calzature di sicurezza con suola antisdrucciolo e imperforabile e puntale d'acciaio; **e)** otoprotettori.

Rischi a cui è esposto il lavoratore:

a) Chimico;

Attrezzi utilizzati dal lavoratore:

a) Attrezzi manuali;
b) Ponte su cavalletti;
c) Taglierina elettrica;

Rischi generati dall'uso degli attrezzi:

Punture, tagli, abrasioni; Urti, colpi, impatti, compressioni; Scivolamenti, cadute a livello.

Formazione di lisciatura per pavimenti interni (sottofase)

Formazione di lisciatura autolivellante realizzata con premiscelato su massetto in calcestruzzo semplice o alleggerito per renderlo idoneo all'applicazione di pavimenti interni.

Macchine utilizzate:

1) Gru a torre.

Rischi generati dall'uso delle macchine:

Caduta dall'alto; Caduta di materiale dall'alto o a livello; Elettrocuzione; Urti, colpi, impatti, compressioni; Rumore per "Gruista (gru a torre)".

Lavoratori impegnati:

1) Addetto alla formazione di lisciatura per pavimenti interni;
Addetto alla formazione di lisciatura autolivellante realizzata con premiscelato su massetto in calcestruzzo semplice o alleggerito per renderlo idoneo all'applicazione di pavimenti interni.

Misure Preventive e Protettive, aggiuntive a quelle riportate nell'apposito successivo capitolo:

a) DPI: addetto alla formazione di lisciatura per pavimenti interni;

Prescrizioni Organizzative:

Devono essere forniti al lavoratore adeguati dispositivi di protezione individuale: **a)** guanti; **b)** casco; **c)** calzature di sicurezza con suola antiscivolo ed imperforabile; **d)** occhiali.

Rischi a cui è esposto il lavoratore:

a) Chimico;

Attrezzi utilizzati dal lavoratore:

a) Attrezzi manuali;

Rischi generati dall'uso degli attrezzi:

Punture, tagli, abrasioni; Urti, colpi, impatti, compressioni.

Formazione di massetto per pavimenti interni (sottofase)

Formazione di massetto in calcestruzzo semplice o alleggerito come sottofondo per pavimenti.

Macchine utilizzate:

1) Gru a torre.

Rischi generati dall'uso delle macchine:

Caduta dall'alto; Caduta di materiale dall'alto o a livello; Elettrocuzione; Urti, colpi, impatti, compressioni; Rumore per "Gruista (gru a torre)".

Lavoratori impegnati:

1) Addetto alla formazione di massetto per pavimenti interni;
Addetto alla formazione di massetto in calcestruzzo semplice o alleggerito come sottofondo per pavimenti.

Misure Preventive e Protettive, aggiuntive a quelle riportate nell'apposito successivo capitolo:

a) DPI: addetto alla formazione di massetto per pavimenti interni;

Prescrizioni Organizzative:

Devono essere forniti al lavoratore adeguati dispositivi di protezione individuale: **a)** guanti; **b)** casco; **c)** calzature di sicurezza con suola antiscivolo ed imperforabile; **d)** occhiali.

Rischi a cui è esposto il lavoratore:

a) Chimico;

Attrezzi utilizzati dal lavoratore:

a) Attrezzi manuali;
b) Impastatrice;

Rischi generati dall'uso degli attrezzi:

Punture, tagli, abrasioni; Urti, colpi, impatti, compressioni; Caduta di materiale dall'alto o a livello; Elettrocuzione; Inalazione polveri, fibre.

Allestimento di cantiere temporaneo su strada (sottofase)

Allestimento di un cantiere temporaneo lungo una strada carrabile.

Macchine utilizzate:

1) Autocarro con gru.

Rischi generati dall'uso delle macchine:

Cesoiamenti, stritolamenti; Elettrocuzione; Getti, schizzi; Inalazione polveri, fibre; Incendi, esplosioni; Investimento, ribaltamento; Urti, colpi, impatti, compressioni; Rumore per "Operatore autocarro"; Vibrazioni per "Operatore autocarro".

Lavoratori impegnati:

1) Addetto all'allestimento di cantiere temporaneo su strada;
Addetto all'allestimento di un cantiere temporaneo lungo una strada carrabile senza interruzione del servizio.

Misure Preventive e Protettive, aggiuntive a quelle riportate nell'apposito successivo capitolo:

a) DPI: addetto all'allestimento di cantiere temporaneo su strada;

Prescrizioni Organizzative:

Devono essere forniti al lavoratore adeguati dispositivi di protezione individuale: **a)** casco; **b)** guanti; **c)** occhiali a tenuta; **d)** mascherina antipolvere; **e)** indumenti ad alta visibilità; **f)** calzature di sicurezza con suola imperforabile.

Rischi a cui è esposto il lavoratore:

a) Investimento, ribaltamento;
b) Rumore;

Attrezzi utilizzati dal lavoratore:
a) Attrezzi manuali;
b) Scala semplice;
c) Sega circolare;
d) Smerigliatrice angolare (flessibile);
e) Trapano elettrico;

Rischi generati dall'uso degli attrezzi:
Punture, tagli, abrasioni; Urti, colpi, impatti, compressioni; Caduta dall'alto; Movimentazione manuale dei carichi; Elettrocuzione; Inalazione polveri, fibre; Scivolamenti, cadute a livello; Ustioni.

Allestimento di servizi sanitari del cantiere (sottofase)

Allestimento di servizi sanitari costituiti dai locali necessari all'attività di primo soccorso in cantiere.

Macchine utilizzate:
1) Autocarro con gru.

Rischi generati dall'uso delle macchine:
Cesoiamenti, stritolamenti; Elettrocuzione; Getti, schizzi; Inalazione polveri, fibre; Incendi, esplosioni; Investimento, ribaltamento; Urti, colpi, impatti, compressioni; Rumore per "Operatore autocarro"; Vibrazioni per "Operatore autocarro".

Lavoratori impegnati:
1) Addetto all'allestimento di servizi sanitari del cantiere;
Addetto all'allestimento di servizi sanitari costituiti dai locali necessari all'attività di primo soccorso in cantiere.

Misure Preventive e Protettive, aggiuntive a quelle riportate nell'apposito successivo capitolo:
a) DPI: addetto all'allestimento di servizi sanitari del cantiere;

Prescrizioni Organizzative:

Devono essere forniti ai lavoratori adeguati dispositivi di protezione individuale: **a)** casco; **b)** guanti; **c)** calzature di sicurezza con suola antisdrucciolo e imperforabile; **d)** occhiali di sicurezza.

Rischi a cui è esposto il lavoratore:
a) Caduta di materiale dall'alto o a livello;

Attrezzi utilizzati dal lavoratore:
a) Attrezzi manuali;
b) Scala semplice;
c) Sega circolare;
d) Smerigliatrice angolare (flessibile);
e) Trapano elettrico;

Rischi generati dall'uso degli attrezzi:
Punture, tagli, abrasioni; Urti, colpi, impatti, compressioni; Caduta dall'alto; Elettrocuzione; Inalazione polveri, fibre; Scivolamenti, cadute a livello.

Formazione di masso per pavimenti interni (sottofase)

Formazione di masso in calcestruzzo semplice o alleggerito come riempimento e/o sottofondo per pavimenti.

Macchine utilizzate:
1) Gru a torre.

Rischi generati dall'uso delle macchine:
Caduta dall'alto; Caduta di materiale dall'alto o a livello; Elettrocuzione; Urti, colpi, impatti, compressioni; Rumore per "Gruista (gru a torre)".

Lavoratori impegnati:
1) Addetto alla formazione di masso per pavimenti interni;
Addetto alla formazione di masso in calcestruzzo semplice o alleggerito come riempimento e/o sottofondo per pavimenti.

Misure Preventive e Protettive, aggiuntive a quelle riportate nell'apposito successivo capitolo:
a) DPI: addetto alla formazione di masso per pavimenti interni;

Prescrizioni Organizzative:

Devono essere forniti al lavoratore adeguati dispositivi di protezione individuale: **a)** guanti; **b)** casco; **c)** calzature di sicurezza con suola antiscivolo ed imperforabile; **d)** occhiali.

Rischi a cui è esposto il lavoratore:
a) Chimico;

Attrezzi utilizzati dal lavoratore:
a) Attrezzi manuali;
b) Impastatrice;

Rischi generati dall'uso degli attrezzi:

Punture, tagli, abrasioni; Urti, colpi, impatti, compressioni; Caduta di materiale dall'alto o a livello; Elettrocuzione; Inalazione polveri, fibre.

Formazione di rasatura per pavimenti interni (sottofase)

Formazione di rasatura su massetto in calcestruzzo semplice o alleggerito per renderlo idoneo all'applicazione di pavimenti interni.

Macchine utilizzate:

1) Gru a torre.

Rischi generati dall'uso delle macchine:

Caduta dall'alto; Caduta di materiale dall'alto o a livello; Elettrocuzione; Urti, colpi, impatti, compressioni; Rumore per "Gruista (gru a torre)".

Lavoratori impegnati:

1) Addetto alla formazione di rasatura per pavimenti interni;

Addetto alla formazione di rasatura su massetto in calcestruzzo semplice o alleggerito per renderlo idoneo all'applicazione di pavimenti interni.

Misure Preventive e Protettive, aggiuntive a quelle riportate nell'apposito successivo capitolo:

a) DPI: addetto alla formazione di rasatura per pavimenti interni;

Prescrizioni Organizzative:

Devono essere forniti al lavoratore adeguati dispositivi di protezione individuale: **a)** guanti; **b)** casco; **c)** calzature di sicurezza con suola antiscivolo ed imperforabile; **d)** occhiali.

Rischi a cui è esposto il lavoratore:

a) Chimico;

Attrezzi utilizzati dal lavoratore:

a) Attrezzi manuali;
b) Impastatrice;

Rischi generati dall'uso degli attrezzi:

Punture, tagli, abrasioni; Urti, colpi, impatti, compressioni; Caduta di materiale dall'alto o a livello; Elettrocuzione; Inalazione polveri, fibre.

Formazione intonaci interni (industrializzati) (sottofase)

Formazione di intonaci esterni su superfici verticali e orizzontali con macchina intonacatrice.

Macchine utilizzate:

1) Gru a torre.

Rischi generati dall'uso delle macchine:

Caduta dall'alto; Caduta di materiale dall'alto o a livello; Elettrocuzione; Urti, colpi, impatti, compressioni; Rumore per "Gruista (gru a torre)".

Lavoratori impegnati:

1) Addetto alla formazione intonaci interni (industrializzati);

Addetto alla formazione di intonaci interni su superfici verticali e orizzontali con macchina intonacatrice.

Misure Preventive e Protettive, aggiuntive a quelle riportate nell'apposito successivo capitolo:

a) DPI: addetto alla formazione intonaci interni (industrializzati);

Prescrizioni Organizzative:

Devono essere forniti al lavoratore adeguati dispositivi di protezione individuale: **a)** casco; **b)** guanti; **c)** calzature di sicurezza con suola antisdrucciolo e imperforabile; **d)** maschera respiratoria a filtri; **e)** occhiali.

Rischi a cui è esposto il lavoratore:

a) Vibrazioni;
b) Chimico;
c) Rumore;

Attrezzi utilizzati dal lavoratore:

a) Attrezzi manuali;
b) Intonacatrice;
c) Ponte su cavalletti;

Rischi generati dall'uso degli attrezzi:

Punture, tagli, abrasioni; Urti, colpi, impatti, compressioni; Getti, schizzi; Scivolamenti, cadute a livello.

Formazione intonaci interni (tradizionali) (sottofase)

Formazione di intonacatura interna su superfici sia verticali che orizzontali, realizzata a mano.

Macchine utilizzate:

1) Gru a torre.

Rischi generati dall'uso delle macchine:

Caduta dall'alto; Caduta di materiale dall'alto o a livello; Elettrocuzione; Urti, colpi, impatti, compressioni; Rumore per "Gruista (gru a torre)".

Lavoratori impegnati:

1) Addetto alla formazione intonaci interni (tradizionali);

Addetto alla formazione di intonacatura interna su superfici sia verticali che orizzontali, realizzata a mano.

Misure Preventive e Protettive, aggiuntive a quelle riportate nell'apposito successivo capitolo:

a) DPI: addetto alla formazione intonaci interni (tradizionali);

Prescrizioni Organizzative:

Devono essere forniti al lavoratore adeguati dispositivi di protezione individuale: **a)** casco; **b)** guanti; **c)** calzature di sicurezza con suola antisdrucciolo e imperforabile; **d)** maschera respiratoria a filtri; **e)** occhiali.

Rischi a cui è esposto il lavoratore:

a) Chimico;
b) M.M.C. (elevata frequenza);

Attrezzi utilizzati dal lavoratore:

a) Attrezzi manuali;
b) Impastatrice;
c) Ponte su cavalletti;

Rischi generati dall'uso degli attrezzi:

Punture, tagli, abrasioni; Urti, colpi, impatti, compressioni; Caduta di materiale dall'alto o a livello; Elettrocuzione; Inalazione polveri, fibre; Scivolamenti, cadute a livello.

Grossa riparazione di infissi in legno (sottofase)

Durante la fase lavorativa si prevede: grossa riparazione di infissi in legno di qualsiasi tipo con smontaggio e rimontaggio nei vari componenti, con rettifica o sostituzione delle parti danneggiate e registrazione o sostituzione della ferramenta.

Lavoratori impegnati:

1) Addetto alla grossa riparazione di infissi in legno;

Addetto alla crossa riparazione d'infissi in legno di qualsiasi tipo con smontaggio e rimontaggio nei vari componenti, con rettifica o sostituzione delle parti danneggiate e registrazione o sostituzione della ferramenta.

Misure Preventive e Protettive, aggiuntive a quelle riportate nell'apposito successivo capitolo:

a) DPI: addetto alla grossa riparazione di infissi in legno;

Prescrizioni Organizzative:

Devono essere forniti al lavoratore adeguati dispositivi di protezione individuale: **a)** guanti; **b)** calzature di sicurezza con suola antisdrucciolo e imperforabile.

Rischi a cui è esposto il lavoratore:

a) M.M.C. (sollevamento e trasporto);
b) Rumore;

Attrezzi utilizzati dal lavoratore:

a) Attrezzi manuali;
b) Scala doppia;
c) Ponte su cavalletti;
d) Argano a bandiera;
e) Sega circolare;

Rischi generati dall'uso degli attrezzi:

Punture, tagli, abrasioni; Urti, colpi, impatti, compressioni; Caduta dall'alto; Cesoiamenti, stritolamenti; Scivolamenti, cadute a livello; Caduta di materiale dall'alto o a livello; Elettrocuzione; Inalazione polveri, fibre.

Lavaggio di vecchie pitture con detersivi (sottofase)

Durante la fase lavorativa si prevede: lavaggio di vecchie pitture con detersivo su intonaci, opere in legno od in ferro.

Lavoratori impegnati:

1) Addetto al lavaggio di vecchie pitture con detersivi;

Addetto al lavaggio di vecchie pitture con detersivo su intonaci, opere in legno od in ferro.

Misure Preventive e Protettive, aggiuntive a quelle riportate nell'apposito successivo capitolo:

a) DPI: addetto al lavaggio di vecchie pitture con detersivi;

Prescrizioni Organizzative:

Devono essere forniti al lavoratore adeguati dispositivi di protezione individuale: **a)** guanti; **b)** calzature di sicurezza con suola antisdrucciolo e imperforabile; **c)** respiratori semifacciali con filtro; **d)** indumenti protettivi (tute); **e)** occhiali protettivi.

Rischi a cui è esposto il lavoratore:

a) Chimico;
b) M.M.C. (elevata frequenza);

Attrezzi utilizzati dal lavoratore:

a) Attrezzi manuali;
b) Scala doppia;
c) Ponte su cavalletti;

Rischi generati dall'uso degli attrezzi:

Punture, tagli, abrasioni; Urti, colpi, impatti, compressioni; Caduta dall'alto; Cesoiamenti, stritolamenti; Scivolamenti, cadute a livello.

Lucidatura a piombo di pavimenti e scalini (sottofase)

Durante la fase lavorativa si prevede: stuccheggiatura con cemento bianco o colorato, levigatura e pulizia.

Lavoratori impegnati:

1) Addetto alla lucidatura a piombo di pavimenti e scalini;
Addetto alla alla lucidatura a piombo di pavimenti e scalini.

Misure Preventive e Protettive, aggiuntive a quelle riportate nell'apposito successivo capitolo:

a) DPI: addetto alla addetto alla lucidatura a piombo di pavimenti e scalini;

Prescrizioni Organizzative:

Devono essere forniti, al lavoratore, adeguati dispositivi di protezione individuale: **a)** casco; **b)** guanti; **c)** occhiali protettivi; **d)** calzature di sicurezza con suola antisdrucciolo e imperforabile e puntale d'acciaio; **e)** otoprotettori.

Rischi a cui è esposto il lavoratore:

a) Chimico;
b) M.M.C. (spinta e traino);
c) Rumore;

Attrezzi utilizzati dal lavoratore:

a) Attrezzi manuali;
b) Levigatrice elettrica;

Rischi generati dall'uso degli attrezzi:

Punture, tagli, abrasioni; Urti, colpi, impatti, compressioni; Cesoiamenti, stritolamenti; Inalazione fumi, gas, vapori; Incendi, esplosioni; Scivolamenti, cadute a livello.

Lucidatura a piombo di rivestimenti (sottofase)

Durante la fase lavorativa si prevede: stuccheggiatura con cemento bianco o colorato, levigatura e pulizia.

Lavoratori impegnati:

1) Addetto alla lucidatura a piombo di rivestimenti;
Addetto alla lucidatura a piombo di rivestimenti.

Misure Preventive e Protettive, aggiuntive a quelle riportate nell'apposito successivo capitolo:

a) DPI: addetto alla lucidatura a piombo di rivestimenti e scalini;

Prescrizioni Organizzative:

Devono essere forniti, al lavoratore, adeguati dispositivi di protezione individuale: **a)** casco; **b)** guanti; **c)** occhiali protettivi; **d)** calzature di sicurezza con suola antisdrucciolo e imperforabile e puntale d'acciaio; **e)** otoprotettori.

Rischi a cui è esposto il lavoratore:

a) Chimico;
b) M.M.C. (sollevamento e trasporto);
c) Rumore;

Attrezzi utilizzati dal lavoratore:

a) Attrezzi manuali;
b) Levigatrice elettrica;
c) Ponte su cavalletti;
d) Scala doppia;

Rischi generati dall'uso degli attrezzi:

Punture, tagli, abrasioni; Urti, colpi, impatti, compressioni; Cesoiamenti, stritolamenti; Inalazione fumi, gas, vapori; Incendi, esplosioni; Scivolamenti, cadute a livello; Caduta dall'alto.

Posa di pavimenti per interni (sottofase)

Posa di pavimenti interni realizzati con elementi ceramici in genere.

Macchine utilizzate:

1) Gru a torre.

Rischi generati dall'uso delle macchine:

Caduta dall'alto; Caduta di materiale dall'alto o a livello; Elettrocuzione; Urti, colpi, impatti, compressioni; Rumore per "Gruista (gru a torre)".

Lavoratori impegnati:

1) Addetto alla posa di pavimenti per interni;
Addetto alla posa di pavimenti interni realizzati con piastrelle di gres, cotto, clinker, ceramiche in genere.

Misure Preventive e Protettive, aggiuntive a quelle riportate nell'apposito successivo capitolo:

a) DPI: addetto alla posa di pavimenti per interni;

Prescrizioni Organizzative:

Devono essere forniti, al lavoratore, adeguati dispositivi di protezione individuale: **a)** casco; **b)** guanti; **c)** occhiali protettivi; **d)** calzature di sicurezza con suola antisdrucciolo e imperforabile e puntale d'acciaio; **e)** otoprotettori.

Rischi a cui è esposto il lavoratore:

a) Vibrazioni;
b) Chimico;
c) M.M.C. (elevata frequenza);
d) Rumore;

Attrezzi utilizzati dal lavoratore:

a) Attrezzi manuali;
b) Taglierina elettrica;

Rischi generati dall'uso degli attrezzi:

Punture, tagli, abrasioni; Urti, colpi, impatti, compressioni.

Posa di pavimenti per interni in marmo (sottofase)

Posa di pavimenti interni realizzati con lastre di marmo in genere.

Macchine utilizzate:

1) Gru a torre.

Rischi generati dall'uso delle macchine:

Caduta dall'alto; Caduta di materiale dall'alto o a livello; Elettrocuzione; Urti, colpi, impatti, compressioni; Rumore per "Gruista (gru a torre)".

Lavoratori impegnati:

1) Addetto alla posa di pavimenti per interni in marmo;
Addetto alla posa di pavimenti interni realizzati con lastre di marmo in genere.

Misure Preventive e Protettive, aggiuntive a quelle riportate nell'apposito successivo capitolo:

a) DPI: addetto alla posa di pavimenti per interni in marmo;

Prescrizioni Organizzative:

Devono essere forniti, al lavoratore, adeguati dispositivi di protezione individuale: **a)** casco; **b)** guanti; **c)** occhiali protettivi; **d)** calzature di sicurezza con suola antisdrucciolo e imperforabile e puntale d'acciaio; **e)** otoprotettori.

Rischi a cui è esposto il lavoratore:

a) Chimico;
b) M.M.C. (sollevamento e trasporto);
c) Rumore;

Attrezzi utilizzati dal lavoratore:

a) Attrezzi manuali;
b) Levigatrice elettrica;

Rischi generati dall'uso degli attrezzi:

Punture, tagli, abrasioni; Urti, colpi, impatti, compressioni; Cesoiamenti, stritolamenti; Inalazione fumi, gas, vapori; Incendi, esplosioni; Scivolamenti, cadute a livello.

Posa di pavimenti per interni in materie plastiche (sottofase)

Posa di pavimenti interni realizzati con elementi plastici in genere.

Macchine utilizzate:

1) Gru a torre.

Rischi generati dall'uso delle macchine:

Caduta dall'alto; Caduta di materiale dall'alto o a livello; Elettrocuzione; Urti, colpi, impatti, compressioni; Rumore per "Gruista (gru a torre)".

Lavoratori impegnati:

1) Addetto alla posa di pavimenti per interni in materie plastiche;
Addetto alla posa di pavimenti interni realizzati con elementi plastici in genere.

Misure Preventive e Protettive, aggiuntive a quelle riportate nell'apposito successivo capitolo:

a) DPI: addetto alla posa di pavimenti per interni in materie plastiche;

Prescrizioni Organizzative:

Devono essere forniti, al lavoratore, adeguati dispositivi di protezione individuale: **a)** casco; **b)** guanti; **c)** occhiali protettivi; **d)** calzature di sicurezza con suola antisdrucciolo e imperforabile e puntale d'acciaio; **e)** otoprotettori.

Rischi a cui è esposto il lavoratore:

a) Chimico;
b) M.M.C. (elevata frequenza);

Attrezzi utilizzati dal lavoratore:

a) Attrezzi manuali;
b) Taglierina elettrica;

Rischi generati dall'uso degli attrezzi:

Punture, tagli, abrasioni; Urti, colpi, impatti, compressioni.

Posa di rivestimenti interni (sottofase)

Posa di rivestimenti interni realizzati con elementi ceramici in genere, e malta a base cementizia o adesivi.

Macchine utilizzate:

1) Gru a torre.

Rischi generati dall'uso delle macchine:

Caduta dall'alto; Caduta di materiale dall'alto o a livello; Elettrocuzione; Urti, colpi, impatti, compressioni; Rumore per "Gruista (gru a torre)".

Lavoratori impegnati:

1) Addetto alla posa di rivestimenti interni;

Addetto alla posa di rivestimenti interni, realizzata con piastrelle in clinker, cotto, gres, ecc. ed adesivi speciali.

Misure Preventive e Protettive, aggiuntive a quelle riportate nell'apposito successivo capitolo:

a) DPI: addetto alla posa di rivestimenti interni;

Prescrizioni Organizzative:

Devono essere forniti, al lavoratore, adeguati dispositivi di protezione individuale: **a)** casco; **b)** guanti; **c)** occhiali protettivi; **d)** calzature di sicurezza con suola antisdrucciolo e imperforabile e puntale d'acciaio; **e)** otoprotettori.

Rischi a cui è esposto il lavoratore:

a) Chimico;

Attrezzi utilizzati dal lavoratore:

a) Attrezzi manuali;
b) Ponte su cavalletti;
c) Taglierina elettrica;

Rischi generati dall'uso degli attrezzi:

Punture, tagli, abrasioni; Urti, colpi, impatti, compressioni; Scivolamenti, cadute a livello.

Posa di rivestimenti interni in legno (sottofase)

Posa di rivestimenti interni realizzati con elementi in legno.

Macchine utilizzate:

1) Gru a torre.

Rischi generati dall'uso delle macchine:

Caduta dall'alto; Caduta di materiale dall'alto o a livello; Elettrocuzione; Urti, colpi, impatti, compressioni; Rumore per "Gruista (gru a torre)".

Lavoratori impegnati:

1) Addetto alla posa di rivestimenti interni in legno;

Addetto alla posa di rivestimenti interni realizzati con elementi in legno.

Misure Preventive e Protettive, aggiuntive a quelle riportate nell'apposito successivo capitolo:

a) DPI: addetto alla posa di rivestimenti interni in legno;

Prescrizioni Organizzative:

Devono essere forniti, al lavoratore, adeguati dispositivi di protezione individuale: **a)** casco; **b)** guanti; **c)** occhiali protettivi; **d)** calzature di sicurezza con suola antisdrucciolo e imperforabile e puntale d'acciaio; **e)** otoprotettori.

Rischi a cui è esposto il lavoratore:

a) Chimico;

Attrezzi utilizzati dal lavoratore:

a) Attrezzi manuali;
b) Ponte su cavalletti;
c) Taglierina elettrica;

Rischi generati dall'uso degli attrezzi:

Punture, tagli, abrasioni; Urti, colpi, impatti, compressioni; Scivolamenti, cadute a livello.

Posa di rivestimenti interni in marmo (sottofase)

Posa di rivestimenti interni realizzati con lastre di marmo in genere.

Macchine utilizzate:

1) Gru a torre.

Rischi generati dall'uso delle macchine:

Caduta dall'alto; Caduta di materiale dall'alto o a livello; Elettrocuzione; Urti, colpi, impatti, compressioni; Rumore per "Gruista (gru a torre)".

Lavoratori impegnati:

1) Addetto alla posa di rivestimenti interni in marmo;

Addetto alla posa di rivestimenti interni realizzati con lastre di marmo in genere.

Misure Preventive e Protettive, aggiuntive a quelle riportate nell'apposito successivo capitolo:

a) DPI: addetto alla posa di rivestimenti interni;

Prescrizioni Organizzative:

Devono essere forniti, al lavoratore, adeguati dispositivi di protezione individuale: **a)** casco; **b)** guanti; **c)** occhiali protettivi; **d)** calzature di sicurezza con suola antisdrucciolo e imperforabile e puntale d'acciaio; **e)** otoprotettori.

Rischi a cui è esposto il lavoratore:

a) Chimico;
b) M.M.C. (sollevamento e trasporto);

Attrezzi utilizzati dal lavoratore:

a) Attrezzi manuali;
b) Ponte su cavalletti;

Rischi generati dall'uso degli attrezzi:

Punture, tagli, abrasioni; Urti, colpi, impatti, compressioni; Scivolamenti, cadute a livello.

Posa di serramenti interni (sottofase)

Posa di serramenti interni.

Macchine utilizzate:

1) Gru a torre.

Rischi generati dall'uso delle macchine:

Caduta dall'alto; Caduta di materiale dall'alto o a livello; Elettrocuzione; Urti, colpi, impatti, compressioni; Rumore per "Gruista (gru a torre)".

Lavoratori impegnati:

1) Addetto alla posa di serramenti interni;

Addetto alla posa di serramenti interni in legno, PVC, metallo con o senza taglio termico, ecc.

Misure Preventive e Protettive, aggiuntive a quelle riportate nell'apposito successivo capitolo:

a) DPI: addetto alla posa di serramenti interni;

Prescrizioni Organizzative:

Devono essere forniti al lavoratore adeguati dispositivi di protezione individuale: **a)** guanti; **b)** occhiali protettivi; **c)** calzature di sicurezza con suola antisdrucciolo e imperforabile; **d)** mascherina antipolvere.

Rischi a cui è esposto il lavoratore:

a) M.M.C. (sollevamento e trasporto);

Attrezzi utilizzati dal lavoratore:

a) Attrezzi manuali;

Rischi generati dall'uso degli attrezzi:

Punture, tagli, abrasioni; Urti, colpi, impatti, compressioni.

Raschiatura a mano di vecchie pitture o parati (sottofase)

Durante la fase lavorativa si prevede: raschiatura a mano di superfici per l'asportazione di vecchie pitture o parati.

Lavoratori impegnati:

1) Addetto alla raschiatura a mano di vecchie pitture o parati;

Addetto alla raschiatura a mano di superfici per l'asportazione di vecchie pitture o parati.

Misure Preventive e Protettive, aggiuntive a quelle riportate nell'apposito successivo capitolo:

a) DPI: addetto alla raschiatura a mano di vecchie pitture o parati;

Prescrizioni Organizzative:

Devono essere forniti al lavoratore adeguati dispositivi di protezione individuale: **a)** guanti; **b)** calzature di sicurezza

con suola antisdrucciolo e imperforabile; **c)** mascherina con filtro antipolvere; **d)** indumenti protettivi (tute); **e)** occhiali protettivi.

Rischi a cui è esposto il lavoratore:

a) M.M.C. (elevata frequenza);

Attrezzi utilizzati dal lavoratore:

a) Attrezzi manuali;
b) Scala doppia;
c) Ponte su cavalletti;

Rischi generati dall'uso degli attrezzi:

Punture, tagli, abrasioni; Urti, colpi, impatti, compressioni; Caduta dall'alto; Cesoiamenti, stritolamenti; Scivolamenti, cadute a livello.

Raschiatura con solventi di vecchie pitture sintetiche o acriliche (sottofase)

Durante la fase lavorativa si prevede: apllicazione del solvente e raschiatura di vecchie sintetiche o acriliche.

Lavoratori impegnati:

1) Addetto alla raschiatura con solventi di vecchie pitture sintetiche o acriliche;

Addetto alla raschiatura con solventi di vecchie pitture sintetiche o acriliche.

Misure Preventive e Protettive, aggiuntive a quelle riportate nell'apposito successivo capitolo:

a) DPI: addetto alla raschiatura con solventi di vecchie pitture sintetiche o acriliche;

Prescrizioni Organizzative:

Devono essere forniti al lavoratore adeguati dispositivi di protezione individuale: **a)** guanti; **b)** calzature di sicurezza con suola antisdrucciolo e imperforabile; **c)** respiratori semifacciali con filtro; **d)** indumenti protettivi (tute); **e)** occhiali protettivi.

Rischi a cui è esposto il lavoratore:

a) Chimico;
b) M.M.C. (elevata frequenza);

Attrezzi utilizzati dal lavoratore:

a) Attrezzi manuali;
b) Scala doppia;
c) Ponte su cavalletti;

Rischi generati dall'uso degli attrezzi:

Punture, tagli, abrasioni; Urti, colpi, impatti, compressioni; Caduta dall'alto; Cesoiamenti, stritolamenti; Scivolamenti, cadute a livello.

Raschiatura meccanica di vecchie pitture sintetiche o acriliche (sottofase)

Durante la fase lavorativa si prevede: raschiatura con dischi abrasivi per l'asportazione di vecchie sintetiche o acriliche.

Lavoratori impegnati:

1) Addetto alla raschiatura meccanica di vecchie pitture sintetiche o acriliche;

Addetto alla raschiatura meccanica di vecchie pitture sintetiche o acriliche.

Misure Preventive e Protettive, aggiuntive a quelle riportate nell'apposito successivo capitolo:

a) DPI: addetto alla raschiatura meccanica di vecchie pitture sintetiche o acriliche;

Prescrizioni Organizzative:

Devono essere forniti al lavoratore adeguati dispositivi di protezione individuale: **a)** guanti; **b)** calzature di sicurezza con suola antisdrucciolo e imperforabile; **c)** mascherina con filtro antipolvere; **d)** indumenti protettivi (tute); **e)** otoprotettori; **f)** occhiali protettivi.

Rischi a cui è esposto il lavoratore:

a) M.M.C. (elevata frequenza);
b) Rumore;

Attrezzi utilizzati dal lavoratore:

a) Attrezzi manuali;
b) Scala doppia;
c) Ponte su cavalletti;
d) Smerigliatrice angolare (flessibile);

Rischi generati dall'uso degli attrezzi:

Punture, tagli, abrasioni; Urti, colpi, impatti, compressioni; Caduta dall'alto; Cesoiamenti, stritolamenti; Scivolamenti, cadute a livello; Elettrocuzione; Inalazione polveri, fibre.

Realizzazione di contropareti e controsoffitti (sottofase)

Realizzazione di pareti, contropareti e/o controsoffitti.

Macchine utilizzate:

1) Gru a torre.

Rischi generati dall'uso delle macchine:

Caduta dall'alto; Caduta di materiale dall'alto o a livello; Elettrocuzione; Urti, colpi, impatti, compressioni; Rumore per "Gruista (gru a torre)".

Lavoratori impegnati:

1) Addetto alla realizzazione di contropareti e controsoffitti;

Addetto alla realizzazione di pareti, contropareti e/o controsoffitti in cartongesso, in metallo, ecc..

Misure Preventive e Protettive, aggiuntive a quelle riportate nell'apposito successivo capitolo:

a) DPI: addetto alla realizzazione di contropareti e controsoffitti;

Prescrizioni Organizzative:

Devono essere forniti, al lavoratore, adeguati dispositivi di protezione individuale: **a)** casco; **b)** guanti; **c)** occhiali protettivi; **d)** calzature di sicurezza con suola antisdrucciolo e imperforabile e puntale d'acciaio; **e)** otoprotettori.

Attrezzi utilizzati dal lavoratore:

a) Attrezzi manuali;
b) Ponte su cavalletti;
c) Scala semplice;
d) Taglierina elettrica;

Rischi generati dall'uso degli attrezzi:

Punture, tagli, abrasioni; Urti, colpi, impatti, compressioni; Scivolamenti, cadute a livello; Caduta dall'alto.

Realizzazione di divisori interni (sottofase)

Realizzazione di pareti divisorie interne.

Macchine utilizzate:

1) Gru a torre;
2) Dumper.

Rischi generati dall'uso delle macchine:

Caduta dall'alto; Caduta di materiale dall'alto o a livello; Elettrocuzione; Urti, colpi, impatti, compressioni; Rumore per "Gruista (gru a torre)"; Cesoiamenti, stritolamenti; Inalazione polveri, fibre; Incendi, esplosioni; Investimento, ribaltamento; Vibrazioni per "Operatore dumper".

Lavoratori impegnati:

1) Addetto alla realizzazione di divisori interni;

Addetto alla realizzazione di pareti divisorie interne in mattoni forati e malta cementizia.

Misure Preventive e Protettive, aggiuntive a quelle riportate nell'apposito successivo capitolo:

a) DPI: addetto alla realizzazione di divisori interni;

Prescrizioni Organizzative:

Devono essere forniti, al lavoratore, adeguati dispositivi di protezione individuale: **a)** casco; **b)** guanti; **c)** occhiali protettivi; **d)** calzature di sicurezza con suola antisdrucciolo e imperforabile e puntale d'acciaio; **e)** otoprotettori.

Rischi a cui è esposto il lavoratore:

a) Chimico;
b) M.M.C. (sollevamento e trasporto);
c) Rumore;

Attrezzi utilizzati dal lavoratore:

a) Attrezzi manuali;
b) Betoniera a bicchiere;
c) Ponte su cavalletti;
d) Scala semplice;
e) Taglierina elettrica;

Rischi generati dall'uso degli attrezzi:

Punture, tagli, abrasioni; Urti, colpi, impatti, compressioni; Caduta di materiale dall'alto o a livello; Cesoiamenti, stritolamenti; Elettrocuzione; Getti, schizzi; Inalazione polveri, fibre; Scivolamenti, cadute a livello; Caduta dall'alto.

Realizzazione di divisori interni in legno (sottofase)

Realizzazione di pareti divisorie interne in legno.

Macchine utilizzate:

1) Autogrù.

Rischi generati dall'uso delle macchine:

Cesoiamenti, stritolamenti; Getti, schizzi; Elettrocuzione; Incendi, esplosioni; Investimento, ribaltamento; Punture, tagli, abrasioni; Urti, colpi, impatti, compressioni; Rumore per "Operatore autogrù"; Vibrazioni per "Operatore autogrù".

Lavoratori impegnati:

1) Addetto alla realizzazione di divisori interni in legno;
Addetto al consolidamento di travi in legno mediante placcaggio effettuato in mezzeria e sugli appoggi effettuato con l'apposizione di piastre e profilati in acciaio collegati tra loro da apposite chiavarde messe in tensione.

Misure Preventive e Protettive, aggiuntive a quelle riportate nell'apposito successivo capitolo:

a) DPI: Addetto alla realizzazione di divisori interni in legno;

Prescrizioni Organizzative:

Devono essere forniti al lavoratore adeguati dispositivi di protezione individuale: **a)** casco; **b)** guanti; **c)** grembiuli di cuoio; **d)** calzature di sicurezza con suola antisdrucciolo e imperforabile; **e)** mascherina antipolvere; **f)** otoprotettori; **g)** cintura di sicurezza; **h)** occhiali o schermi facciali paraschegge.

Rischi a cui è esposto il lavoratore:

a) M.M.C. (sollevamento e trasporto);

Attrezzi utilizzati dal lavoratore:

a) Attrezzi manuali;
b) Ponte su cavalletti;
c) Scala semplice;
d) Taglierina elettrica;

Rischi generati dall'uso degli attrezzi:

Punture, tagli, abrasioni; Urti, colpi, impatti, compressioni; Scivolamenti, cadute a livello; Caduta dall'alto.

Riparazione di infissi in legno (sottofase)

Durante la fase lavorativa si prevede: piccola riparazione d'infissi in legno di qualsiasi tipo con sostituzione della ferramenta.

Lavoratori impegnati:

1) Addetto alla riparazione di infissi in legno;
Addetto alla riparazione d'infissi in legno di qualsiasi tipo con sostituzione della ferramenta.

Misure Preventive e Protettive, aggiuntive a quelle riportate nell'apposito successivo capitolo:

a) DPI: addetto alla riparazione di infissi in legno;

Prescrizioni Organizzative:

Devono essere forniti al lavoratore adeguati dispositivi di protezione individuale: **a)** guanti; **b)** calzature di sicurezza con suola antisdrucciolo e imperforabile.

Rischi a cui è esposto il lavoratore:

a) Rumore;

Attrezzi utilizzati dal lavoratore:

a) Attrezzi manuali;
b) Scala doppia;
c) Ponte su cavalletti;
d) Argano a bandiera;
e) Sega circolare;

Rischi generati dall'uso degli attrezzi:

Punture, tagli, abrasioni; Urti, colpi, impatti, compressioni; Caduta dall'alto; Cesoiamenti, stritolamenti; Scivolamenti, cadute a livello; Caduta di materiale dall'alto o a livello; Elettrocuzione; Inalazione polveri, fibre.

Sverniciatura con solventi di opere in ferro (sottofase)

Durante la fase lavorativa si prevede: sverniciatura di opere in ferro con uso di solventi chimici con raschiatura della vecchia vernice.

Lavoratori impegnati:

1) Addetto alla sverniciatura con solventi di opere in ferro;
Addetto alla sverniciatura con solventi di opere in ferro.

Misure Preventive e Protettive, aggiuntive a quelle riportate nell'apposito successivo capitolo:

a) DPI: addetto alla sverniciatura con solventi di opere in ferro;

Prescrizioni Organizzative:

Devono essere forniti al lavoratore adeguati dispositivi di protezione individuale: **a)** guanti; **b)** calzature di sicurezza con suola antisdrucciolo e imperforabile; **c)** respiratori semifacciali con filtro; **d)** indumenti protettivi (tute); **e)** occhiali protettivi.

Riferimenti Normativi:

nuovo....

Rischi a cui è esposto il lavoratore:

a) Chimico;

b) M.M.C. (elevata frequenza);

Attrezzi utilizzati dal lavoratore:

a) Attrezzi manuali;
b) Scala doppia;
c) Ponte su cavalletti;

Rischi generati dall'uso degli attrezzi:

Punture, tagli, abrasioni; Urti, colpi, impatti, compressioni; Caduta dall'alto; Cesoiamenti, stritolamenti; Scivolamenti, cadute a livello.

Sverniciatura termica o con solventi di infissi in legno (sottofase)

Durante la fase lavorativa si prevede: sverniciatura di opere in legno con uso di sverniciatore termico o con solventi chimici con raschiatura della vecchia vernice.

Lavoratori impegnati:

1) Addetto alla sverniciatura termica o con solventi di infissi in legno;
Addetto alla sverniciatura termica o con solventi di infissi in legno

Misure Preventive e Protettive, aggiuntive a quelle riportate nell'apposito successivo capitolo:

a) DPI: addetto alla sverniciatura termica o con solventi di infissi in legno;

Prescrizioni Organizzative:

Devono essere forniti al lavoratore adeguati dispositivi di protezione individuale: **a)** guanti; **b)** calzature di sicurezza con suola antisdrucciolo e imperforabile; **c)** mascherina con filtro antipolvere; **c)** respiratori semifacciali con filtro; **d)** indumenti protettivi (tute); **e)** occhiali protettivi.

Riferimenti Normativi:

nuovo....

Rischi a cui è esposto il lavoratore:

a) Chimico;
b) M.M.C. (elevata frequenza);

Attrezzi utilizzati dal lavoratore:

a) Attrezzi manuali;
b) Scala doppia;
c) Ponte su cavalletti;
d) Cannello a aria calda;

Rischi generati dall'uso degli attrezzi:

Punture, tagli, abrasioni; Urti, colpi, impatti, compressioni; Caduta dall'alto; Cesoiamenti, stritolamenti; Scivolamenti, cadute a livello; Inalazione fumi, gas, vapori; Incendi, esplosioni; Elettrocuzione.

Tinteggiatura di superfici interne (sottofase)

Tinteggiatura di superfici pareti e/o soffitti interni, previa preparazione di dette superfici eseguita a mano, con attrezzi meccanici o con l'ausilio di solventi chimici (sverniciatori).

Macchine utilizzate:

1) Gru a torre.

Rischi generati dall'uso delle macchine:

Caduta dall'alto; Caduta di materiale dall'alto o a livello; Elettrocuzione; Urti, colpi, impatti, compressioni; Rumore per "Gruista (gru a torre)".

Lavoratori impegnati:

1) Addetto alla tinteggiatura di superfici interne;
Addetto alla tinteggiatura di superfici pareti e/o soffitti interni, eseguita a mano con rullo o pennello.

Misure Preventive e Protettive, aggiuntive a quelle riportate nell'apposito successivo capitolo:

a) DPI: addetto alla tinteggiatura di superfici interne;

Prescrizioni Organizzative:

Devono essere forniti al lavoratore adeguati dispositivi di protezione individuale: **a)** casco; **b)** guanti; **c)** calzature di sicurezza con suola antisdrucciolo e imperforabile; **d)** mascherina con filtro antipolvere; **e)** indumenti protettivi (tute); **f)** cintura di sicurezza.

Rischi a cui è esposto il lavoratore:

a) Chimico;
b) M.M.C. (elevata frequenza);

Attrezzi utilizzati dal lavoratore:

a) Attrezzi manuali;
b) Ponte su cavalletti;
c) Scala semplice;

Rischi generati dall'uso degli attrezzi:

Punture, tagli, abrasioni; Urti, colpi, impatti, compressioni; Scivolamenti, cadute a livello; Caduta dall'alto.

Verniciatura a pennello di infissi in legno (sottofase)

Durante la fase lavorativa si prevede: imprimitura, stuccatura e scartavetratura, verniciatura a pennello.

Lavoratori impegnati:

1) Addetto alla verniciatura a pennello di infissi in legno;
   Addetto alla verniciatura di infissi in legno eseguita a pennello.
   Misure Preventive e Protettive, aggiuntive a quelle riportate nell'apposito successivo capitolo:
   a) DPI: addetto alla verniciatura a pennello di infissi in legno;

Prescrizioni Organizzative:

Devono essere forniti al lavoratore adeguati dispositivi di protezione individuale: **a)** guanti; **b)** calzature di sicurezza con suola antisdrucciolo e imperforabile; **c)** mascherina con filtro antipolvere; **d)** indumenti protettivi (tute).

Rischi a cui è esposto il lavoratore:

a) Chimico;
b) M.M.C. (elevata frequenza);

Attrezzi utilizzati dal lavoratore:

a) Attrezzi manuali;
b) Scala doppia;
c) Ponte su cavalletti;

Rischi generati dall'uso degli attrezzi:

Punture, tagli, abrasioni; Urti, colpi, impatti, compressioni; Caduta dall'alto; Cesoiamenti, stritolamenti; Scivolamenti, cadute a livello.

Verniciatura a pennello di opere in ferro (sottofase)

Durante la fase lavorativa si prevede: stuccatura e abrasivatura, verniciatura a pennello.

Lavoratori impegnati:

1) Addetto alla verniciatura a pennello di opere in ferro;
   Addetto alla verniciatura di opere in ferro eseguita a pennello.
   Misure Preventive e Protettive, aggiuntive a quelle riportate nell'apposito successivo capitolo:
   a) DPI: addetto alla verniciatura a pennello di opere in ferro;

Prescrizioni Organizzative:

Devono essere forniti al lavoratore adeguati dispositivi di protezione individuale: **a)** guanti; **b)** calzature di sicurezza con suola antisdrucciolo e imperforabile; **c)** mascherina con filtro antipolvere; **d)** indumenti protettivi (tute).

Rischi a cui è esposto il lavoratore:

a) Chimico;
b) M.M.C. (elevata frequenza);

Attrezzi utilizzati dal lavoratore:

a) Attrezzi manuali;
b) Scala doppia;
c) Ponte su cavalletti;
d) Smerigliatrice angolare (flessibile);

Rischi generati dall'uso degli attrezzi:

Punture, tagli, abrasioni; Urti, colpi, impatti, compressioni; Caduta dall'alto; Cesoiamenti, stritolamenti; Scivolamenti, cadute a livello; Elettrocuzione; Inalazione polveri, fibre.

Smobilizzo del cantiere (sottofase)

Smobilizzo del cantiere realizzato attraverso lo smontaggio delle postazioni di lavoro fisse, di tutti gli impianti di cantiere, delle opere provvisionali e di protezione e della recinzione posta in opera all'insediamento del cantiere stesso.

Macchine utilizzate:

1) Autocarro con gru.

Rischi generati dall'uso delle macchine:

Cesoiamenti, stritolamenti; Elettrocuzione; Getti, schizzi; Inalazione polveri, fibre; Incendi, esplosioni; Investimento, ribaltamento; Urti, colpi, impatti, compressioni; Rumore per "Operatore autocarro"; Vibrazioni per "Operatore autocarro".

Lavoratori impegnati:

1) Addetto allo smobilizzo del cantiere;
   Addetto allo smobilizzo del cantiere realizzato attraverso lo smontaggio delle postazioni di lavoro fisse, di tutti gli impianti di cantiere, delle opere provvisionali e di protezione e della recinzione posta in opera all'insediamento del cantiere stesso.
   Misure Preventive e Protettive, aggiuntive a quelle riportate nell'apposito successivo capitolo:

a) DPI: addetto allo smobilizzo del cantiere;

Prescrizioni Organizzative:

Devono essere forniti ai lavoratori adeguati dispositivi di protezione individuale: **a)** casco; **b)** guanti; **c)** calzature di sicurezza con suola antisdrucciolo e imperforabile; **d)** occhiali di sicurezza.

Rischi a cui è esposto il lavoratore:

a) Caduta di materiale dall'alto o a livello;

Attrezzi utilizzati dal lavoratore:

a) Attrezzi manuali;
b) Scala doppia;
c) Scala semplice;
d) Smerigliatrice angolare (flessibile);
e) Trapano elettrico;

Rischi generati dall'uso degli attrezzi:

Punture, tagli, abrasioni; Urti, colpi, impatti, compressioni; Caduta dall'alto; Cesoiamenti, stritolamenti; Elettrocuzione; Inalazione polveri, fibre.

Opere idrauliche (fase)

Installazione apparecchiature e macchinari per impianto (sottofase)

Montaggio ed installazione di apparecchiature (controllo e comando) e macchinari: griglie, trituratori, raccoglitori a catena, passerelle rotanti, raschiatori fanghi, nastri trasportatori, pompe di sollevamento, soffiatori, motori elettrici, generatori di aria compressa.

Macchine utilizzate:

1) Autocarro;
2) Autogrù.

Rischi generati dall'uso delle macchine:

Cesoiamenti, stritolamenti; Getti, schizzi; Inalazione polveri, fibre; Incendi, esplosioni; Investimento, ribaltamento; Urti, colpi, impatti, compressioni; Rumore per "Operatore autocarro"; Vibrazioni per "Operatore autocarro"; Elettrocuzione; Punture, tagli, abrasioni.

Lavoratori impegnati:

1) Addetto all'installazione apparecchiature e macchinari per impianto di depurazione;

Addetto al montaggio ed installazione di apparecchiature di controllo e di comando e macchinari come: griglie, trituratori, raccoglitori a catena, passerelle rotanti, raschiatori fanghi, nastri trasportatori, pompe di sollevamento, soffiatori, motori elettrici, generatori di aria compressa, ecc.

Misure Preventive e Protettive, aggiuntive a quelle riportate nell'apposito successivo capitolo:

a) DPI: addetto all'installazione apparecchiature e macchinari per impianto di depurazione;

Prescrizioni Organizzative:

Devono essere forniti al lavoratore adeguati dispositivi di protezione individuale: **a)** casco; **b)** guanti; **c)** occhiali protettivi; **d)** calzature di sicurezza con suola antisdrucciolo e imperforabile; **e)** occhiali o visiera di sicurezza; **f)** otoprotettori.

Rischi a cui è esposto il lavoratore:

a) R.O.A. (operazioni di saldatura);
b) Rumore;

Attrezzi utilizzati dal lavoratore:

a) Attrezzi manuali;
b) Cannello per saldatura ossiacetilenica;
c) Ponte su cavalletti;
d) Scala semplice;
e) Trapano elettrico;

Rischi generati dall'uso degli attrezzi:

Punture, tagli, abrasioni; Urti, colpi, impatti, compressioni; Inalazione fumi, gas, vapori; Incendi, esplosioni; Scivolamenti, cadute a livello; Caduta dall'alto; Elettrocuzione; Inalazione polveri, fibre.

Allestimento di cantiere temporaneo su strada (sottofase)

Allestimento di un cantiere temporaneo lungo una strada carrabile.

Macchine utilizzate:

1) Autocarro con gru.

Rischi generati dall'uso delle macchine:

Cesoiamenti, stritolamenti; Elettrocuzione; Getti, schizzi; Inalazione polveri, fibre; Incendi, esplosioni; Investimento, ribaltamento; Urti, colpi, impatti, compressioni; Rumore per "Operatore autocarro"; Vibrazioni per "Operatore

autocarro".

Lavoratori impegnati:

1) Addetto all'allestimento di cantiere temporaneo su strada;
Addetto all'allestimento di un cantiere temporaneo lungo una strada carrabile senza interruzione del servizio.

Misure Preventive e Protettive, aggiuntive a quelle riportate nell'apposito successivo capitolo:

a) DPI: addetto all'allestimento di cantiere temporaneo su strada;

Prescrizioni Organizzative:

Devono essere forniti al lavoratore adeguati dispositivi di protezione individuale: **a)** casco; **b)** guanti; **c)** occhiali a tenuta; **d)** mascherina antipolvere; **e)** indumenti ad alta visibilità; **f)** calzature di sicurezza con suola imperforabile.

Rischi a cui è esposto il lavoratore:

a) Investimento, ribaltamento;
b) Rumore;

Attrezzi utilizzati dal lavoratore:

a) Attrezzi manuali;
b) Scala semplice;
c) Sega circolare;
d) Smerigliatrice angolare (flessibile);
e) Trapano elettrico;

Rischi generati dall'uso degli attrezzi:

Punture, tagli, abrasioni; Urti, colpi, impatti, compressioni; Caduta dall'alto; Movimentazione manuale dei carichi; Elettrocuzione; Inalazione polveri, fibre; Scivolamenti, cadute a livello; Ustioni.

Allestimento di servizi sanitari del cantiere (sottofase)

Allestimento di servizi sanitari costituiti dai locali necessari all'attività di primo soccorso in cantiere.

Macchine utilizzate:

1) Autocarro con gru.

Rischi generati dall'uso delle macchine:

Cesoiamenti, stritolamenti; Elettrocuzione; Getti, schizzi; Inalazione polveri, fibre; Incendi, esplosioni; Investimento, ribaltamento; Urti, colpi, impatti, compressioni; Rumore per "Operatore autocarro"; Vibrazioni per "Operatore autocarro".

Lavoratori impegnati:

1) Addetto all'allestimento di servizi sanitari del cantiere;
Addetto all'allestimento di servizi sanitari costituiti dai locali necessari all'attività di primo soccorso in cantiere.

Misure Preventive e Protettive, aggiuntive a quelle riportate nell'apposito successivo capitolo:

a) DPI: addetto all'allestimento di servizi sanitari del cantiere;

Prescrizioni Organizzative:

Devono essere forniti ai lavoratori adeguati dispositivi di protezione individuale: **a)** casco; **b)** guanti; **c)** calzature di sicurezza con suola antisdrucciolo e imperforabile; **d)** occhiali di sicurezza.

Rischi a cui è esposto il lavoratore:

a) Caduta di materiale dall'alto o a livello;

Attrezzi utilizzati dal lavoratore:

a) Attrezzi manuali;
b) Scala semplice;
c) Sega circolare;
d) Smerigliatrice angolare (flessibile);
e) Trapano elettrico;

Rischi generati dall'uso degli attrezzi:

Punture, tagli, abrasioni; Urti, colpi, impatti, compressioni; Caduta dall'alto; Elettrocuzione; Inalazione polveri, fibre; Scivolamenti, cadute a livello.

Smobilizzo del cantiere (sottofase)

Smobilizzo del cantiere realizzato attraverso lo smontaggio delle postazioni di lavoro fisse, di tutti gli impianti di cantiere, delle opere provvisionali e di protezione e della recinzione posta in opera all'insediamento del cantiere stesso.

Macchine utilizzate:

1) Autocarro con gru.

Rischi generati dall'uso delle macchine:

Cesoiamenti, stritolamenti; Elettrocuzione; Getti, schizzi; Inalazione polveri, fibre; Incendi, esplosioni; Investimento, ribaltamento; Urti, colpi, impatti, compressioni; Rumore per "Operatore autocarro"; Vibrazioni per "Operatore autocarro".

Lavoratori impegnati:

1) Addetto allo smobilizzo del cantiere;

Addetto allo smobilizzo del cantiere realizzato attraverso lo smontaggio delle postazioni di lavoro fisse, di tutti gli impianti di cantiere, delle opere provvisionali e di protezione e della recinzione posta in opera all'insediamento del cantiere stesso.

Misure Preventive e Protettive, aggiuntive a quelle riportate nell'apposito successivo capitolo:

a) DPI: addetto allo smobilizzo del cantiere;

Prescrizioni Organizzative:

Devono essere forniti ai lavoratori adeguati dispositivi di protezione individuale: **a)** casco; **b)** guanti; **c)** calzature di sicurezza con suola antisdrucciolo e imperforabile; **d)** occhiali di sicurezza.

Rischi a cui è esposto il lavoratore:

a) Caduta di materiale dall'alto o a livello;

Attrezzi utilizzati dal lavoratore:

a) Attrezzi manuali;
b) Scala doppia;
c) Scala semplice;
d) Smerigliatrice angolare (flessibile);
e) Trapano elettrico;

Rischi generati dall'uso degli attrezzi:

Punture, tagli, abrasioni; Urti, colpi, impatti, compressioni; Caduta dall'alto; Cesoiamenti, stritolamenti; Elettrocuzione; Inalazione polveri, fibre.

Lavori in ambienti confinati

La Lavorazione è suddivisa nelle seguenti Fasi e Sottofasi:

Infrastrutture idriche
- Verifica di intergrità strutturale di impianto
- Risanamento di vasche
- Operazioni di saldatura in ambiente confinato
- Allestimento di cantiere temporaneo su strada
- Allestimento di servizi sanitari del cantiere
- Verifica e riparazione perdita idrica in galleria
- Smobilizzo del cantiere

Infrastrutture fognarie
- By-pass provvisorio di collettore fognario
- Ispezione interna di collettore fognario
- Espurgo di collettore fognario
- Allestimento di cantiere temporaneo su strada
- Allestimento di servizi sanitari del cantiere
- Risanamento di collettore fognario
- Risanamento di vasche
- Operazioni di saldatura in ambiente confinato
- Smobilizzo del cantiere

Infrastrutture idriche (fase)

Verifica di intergrità strutturale di impianto (sottofase)

Durante la fase lavorativa si prevede: perizia interna di personale d'impresa qualificata e rilievo di spessori, prova di tenta.

Lavoratori impegnati:

1) Addetto alla verifica di intergrità strutturale ;

Addetto alla verifica di intergrità strutturale di serbatoio: operai qualificati per lavori in ambienti sospetti di inquinamento o confinati, informati e formati sulle procedure di lavoro e di emergenza.

Misure Preventive e Protettive, aggiuntive a quelle riportate nell'apposito successivo capitolo:

a) DPI: addetto alla verifica di intergrità strutturale di serbatoio;

Prescrizioni Organizzative:

Devono essere forniti al lavoratore adeguati dispositivi di protezione individuale: **a)** maschere con filtro o respiratori isolanti; **b)** casco; **c)** imbragatura di sicurezza; **d)** guanti di protezione; **e)** occhiali o maschere; **f)** calzature di

sicurezza con suola antisdrucciolo e imperforabile; **g)** indumenti di protezione.

Rischi a cui è esposto il lavoratore:

a) Ambienti confinati;
b) Caduta dall'alto;

Attrezzi utilizzati dal lavoratore:

a) Scala semplice;
b) Argano su cavalletto trepiedi;

Rischi generati dall'uso degli attrezzi:

Caduta dall'alto; Urti, colpi, impatti, compressioni; Caduta di materiale dall'alto o a livello; Punture, tagli, abrasioni.

Risanamento di vasche (sottofase)

Durante la fase lavorativa si prevede: asportazione meccanica del rivestimento preesistente, sabbiatura interna con recupero polveri, applicazione del rivestimento mediante colle, sostituzioni di guarnizioni e bulloneria, collegamento delle varie tubazioni, chiusura passo d'uomo e prove di tenuta, stoccaggio e smaltimento dei materiali di risulta.

Lavoratori impegnati:

1) Addetto al risanamento di vasche;

Addetto al risanamento di serbatoio: operai qualificati per lavori in ambienti sospetti di inquinamento o confinati, informati e formati sulle procedure di lavoro e di emergenza.

Misure Preventive e Protettive, aggiuntive a quelle riportate nell'apposito successivo capitolo:

a) DPI: addetto al risanamento di serbatoio;

Prescrizioni Organizzative:

Devono essere forniti al lavoratore adeguati dispositivi di protezione individuale: **a)** maschere con filtro o respiratori isolanti; **b)** casco; **c)** imbragatura di sicurezza; **d)** guanti di protezione; **e)** occhiali o maschere; **f)** calzature di sicurezza con suola antisdrucciolo e imperforabile; **g)** indumenti di protezione; **h)** otoprotettori.

Rischi a cui è esposto il lavoratore:

a) Ambienti confinati;
b) Caduta dall'alto;
c) Chimico;
d) Vibrazioni;
e) Rumore;

Attrezzi utilizzati dal lavoratore:

a) Scala semplice;
b) Attrezzi manuali;
c) Argano su cavalletto trepiedi;
d) Sabbiatrice;

Rischi generati dall'uso degli attrezzi:

Caduta dall'alto; Urti, colpi, impatti, compressioni; Punture, tagli, abrasioni; Caduta di materiale dall'alto o a livello; Elettrocuzione; Getti, schizzi; Inalazione polveri, fibre.

Operazioni di saldatura in ambiente confinato (sottofase)

Operazioni di saldatura per riparazioni e altri interventi.

Lavoratori impegnati:

1) Addetto alle operazioni di saldatura in serbatoio;

Addetto alle operazioni di saldatura in serbatoio: operai qualificati per lavori in ambienti sospetti di inquinamento o confinati, informati e formati sulle procedure di lavoro e di emergenza.

Misure Preventive e Protettive, aggiuntive a quelle riportate nell'apposito successivo capitolo:

a) DPI: addetto alle operazioni di saldatura in serbatoio;

Prescrizioni Organizzative:

Devono essere forniti al lavoratore adeguati dispositivi di protezione individuale: **a)** maschere con filtro o respiratori isolanti; **b)** casco; **c)** imbragatura di sicurezza; **d)** guanti di protezione; **e)** occhiali o maschere; **f)** calzature di sicurezza con suola antisdrucciolo e imperforabile; **g)** indumenti di protezione.

Rischi a cui è esposto il lavoratore:

a) Ambienti confinati;
b) Caduta dall'alto;
c) Chimico;
d) R.O.A. (operazioni di saldatura);

Attrezzi utilizzati dal lavoratore:

a) Scala semplice;
b) Attrezzi manuali;
c) Argano su cavalletto trepiedi;
d) Saldatrice elettrica;

Rischi generati dall'uso degli attrezzi:

Caduta dall'alto; Urti, colpi, impatti, compressioni; Punture, tagli, abrasioni; Caduta di materiale dall'alto o a livello; Elettrocuzione; Inalazione fumi, gas, vapori; Incendi, esplosioni.

Allestimento di cantiere temporaneo su strada (sottofase)

Allestimento di un cantiere temporaneo lungo una strada carrabile.

Macchine utilizzate:

1) Autocarro con gru.

Rischi generati dall'uso delle macchine:

Cesoiamenti, stritolamenti; Elettrocuzione; Getti, schizzi; Inalazione polveri, fibre; Incendi, esplosioni; Investimento, ribaltamento; Urti, colpi, impatti, compressioni; Rumore per "Operatore autocarro"; Vibrazioni per "Operatore autocarro".

Lavoratori impegnati:

1) Addetto all'allestimento di cantiere temporaneo su strada;

Addetto all'allestimento di un cantiere temporaneo lungo una strada carrabile senza interruzione del servizio.

Misure Preventive e Protettive, aggiuntive a quelle riportate nell'apposito successivo capitolo:

a) DPI: addetto all'allestimento di cantiere temporaneo su strada;

Prescrizioni Organizzative:

Devono essere forniti al lavoratore adeguati dispositivi di protezione individuale: **a)** casco; **b)** guanti; **c)** occhiali a tenuta; **d)** mascherina antipolvere; **e)** indumenti ad alta visibilità; **f)** calzature di sicurezza con suola imperforabile.

Rischi a cui è esposto il lavoratore:

a) Investimento, ribaltamento;
b) Rumore;

Attrezzi utilizzati dal lavoratore:

a) Attrezzi manuali;
b) Scala semplice;
c) Sega circolare;
d) Smerigliatrice angolare (flessibile);
e) Trapano elettrico;

Rischi generati dall'uso degli attrezzi:

Punture, tagli, abrasioni; Urti, colpi, impatti, compressioni; Caduta dall'alto; Movimentazione manuale dei carichi; Elettrocuzione; Inalazione polveri, fibre; Scivolamenti, cadute a livello; Ustioni.

Allestimento di servizi sanitari del cantiere (sottofase)

Allestimento di servizi sanitari costituiti dai locali necessari all'attività di primo soccorso in cantiere.

Macchine utilizzate:

1) Autocarro con gru.

Rischi generati dall'uso delle macchine:

Cesoiamenti, stritolamenti; Elettrocuzione; Getti, schizzi; Inalazione polveri, fibre; Incendi, esplosioni; Investimento, ribaltamento; Urti, colpi, impatti, compressioni; Rumore per "Operatore autocarro"; Vibrazioni per "Operatore autocarro".

Lavoratori impegnati:

1) Addetto all'allestimento di servizi sanitari del cantiere;

Addetto all'allestimento di servizi sanitari costituiti dai locali necessari all'attività di primo soccorso in cantiere.

Misure Preventive e Protettive, aggiuntive a quelle riportate nell'apposito successivo capitolo:

a) DPI: addetto all'allestimento di servizi sanitari del cantiere;

Prescrizioni Organizzative:

Devono essere forniti ai lavoratori adeguati dispositivi di protezione individuale: **a)** casco; **b)** guanti; **c)** calzature di sicurezza con suola antisdrucciolo e imperforabile; **d)** occhiali di sicurezza.

Rischi a cui è esposto il lavoratore:

a) Caduta di materiale dall'alto o a livello;

Attrezzi utilizzati dal lavoratore:

a) Attrezzi manuali;
b) Scala semplice;
c) Sega circolare;
d) Smerigliatrice angolare (flessibile);
e) Trapano elettrico;

Rischi generati dall'uso degli attrezzi:

Punture, tagli, abrasioni; Urti, colpi, impatti, compressioni; Caduta dall'alto; Elettrocuzione; Inalazione polveri, fibre; Scivolamenti, cadute a livello.

Verifica e riparazione perdita idrica in galleria (sottofase)

Eliminazione di perdita idrica , il tutto ecompreso la componente idraulica e/o tubazione. Sono compresi nel presente articolo, anche i seguenti oneri:
- Pulizia della tubazione esistente da incrostazioni ed eventuali rivestimenti di qualunque natura e specie;
- Prelievo, carico su automezzo e trasporto sino alla discarica autorizzata di materiale di risulta;
- Demolizione di eventuali strutture in cls per la messa a nudo della tubazione; puntellatura del cavo;
- Disagio per la presenza di sottoservizi di ogni tipologia,e a qualsiasi altezza;
- Aggottamento e allontanamento delle eventuali acque, anche luride;
- Oneri di smaltimento comprovati da bolla di smaltimento conforme ai disposti legislativi;
- Disagi per eventuali interventi da eseguirsi con tubazione in carico;

Macchine utilizzate:

1) Autocarro per il trasporo di rifiuti pericolosi.

Rischi generati dall'uso delle macchine:

Cesoiamenti, stritolamenti; Getti, schizzi; Incendi, esplosioni; Investimento, ribaltamento; Scivolamenti, cadute a livello; Urti, colpi, impatti, compressioni; Biologico; Chimico; Rumore per "Operatore autocarro"; Vibrazioni per "Operatore autocarro".

Lavoratori impegnati:

1) Addetto al risanamento di vasche;

Addetto alla bonifica di serbatoio: operai qualificati per lavori in ambienti sospetti di inquinamento o confinati, informati e formati sulle procedure di lavoro e di emergenza.

Misure Preventive e Protettive, aggiuntive a quelle riportate nell'apposito successivo capitolo:

a) DPI: addetto alla bonifica di serbatoio;

Prescrizioni Organizzative:

Devono essere forniti al lavoratore adeguati dispositivi di protezione individuale: **a)** maschere con filtro o respiratori isolanti; **b)** casco; **c)** imbragatura di sicurezza; **d)** guanti di protezione; **e)** occhiali o maschere; **f)** calzature di sicurezza con suola antisdrucciolo e imperforabile; **g)** indumenti di protezione.

Rischi a cui è esposto il lavoratore:

a) Ambienti confinati;
b) Caduta dall'alto;
c) Chimico;

Attrezzi utilizzati dal lavoratore:

a) Scala semplice;
b) Attrezzi manuali;
c) Argano su cavalletto trepiedi;

Rischi generati dall'uso degli attrezzi:

Caduta dall'alto; Urti, colpi, impatti, compressioni; Punture, tagli, abrasioni; Caduta di materiale dall'alto o a livello.

Smobilizzo del cantiere (sottofase)

Smobilizzo del cantiere realizzato attraverso lo smontaggio delle postazioni di lavoro fisse, di tutti gli impianti di cantiere, delle opere provvisionali e di protezione e della recinzione posta in opera all'insediamento del cantiere stesso.

Macchine utilizzate:

1) Autocarro con gru.

Rischi generati dall'uso delle macchine:

Cesoiamenti, stritolamenti; Elettrocuzione; Getti, schizzi; Inalazione polveri, fibre; Incendi, esplosioni; Investimento, ribaltamento; Urti, colpi, impatti, compressioni; Rumore per "Operatore autocarro"; Vibrazioni per "Operatore autocarro".

Lavoratori impegnati:

1) Addetto allo smobilizzo del cantiere;

Addetto allo smobilizzo del cantiere realizzato attraverso lo smontaggio delle postazioni di lavoro fisse, di tutti gli impianti di cantiere, delle opere provvisionali e di protezione e della recinzione posta in opera all'insediamento del cantiere stesso.

Misure Preventive e Protettive, aggiuntive a quelle riportate nell'apposito successivo capitolo:

a) DPI: addetto allo smobilizzo del cantiere;

Prescrizioni Organizzative:

Devono essere forniti ai lavoratori adeguati dispositivi di protezione individuale: **a)** casco; **b)** guanti; **c)** calzature di sicurezza con suola antisdrucciolo e imperforabile; **d)** occhiali di sicurezza.

Rischi a cui è esposto il lavoratore:

a) Caduta di materiale dall'alto o a livello;

Attrezzi utilizzati dal lavoratore:

a) Attrezzi manuali;
b) Scala doppia;
c) Scala semplice;
d) Smerigliatrice angolare (flessibile);
e) Trapano elettrico;

Rischi generati dall'uso degli attrezzi:

Punture, tagli, abrasioni; Urti, colpi, impatti, compressioni; Caduta dall'alto; Cesoiamenti, stritolamenti; Elettrocuzione; Inalazione polveri, fibre.

Infrastrutture fognarie (fase)

By-pass provvisorio di collettore fognario (sottofase)

Durante la fase lavorativa si prevede: istallazione di pompe di sollevamento autoaddescanti nei pozzetti di intercetazione e tubazioni di capacità adeguata a mantenere in esercizio la fognatura per tutta la durata dell'intervento, dismissione del by-pass. Il sistema di aspirazione deve essere doppio per sopperire all'eventuale avaria di una pompa.

Macchine utilizzate:

1) Autocarro con gru.

Rischi generati dall'uso delle macchine:

Cesoiamenti, stritolamenti; Elettrocuzione; Getti, schizzi; Inalazione polveri, fibre; Incendi, esplosioni; Investimento, ribaltamento; Urti, colpi, impatti, compressioni; Rumore per "Operatore autocarro"; Vibrazioni per "Operatore autocarro".

Lavoratori impegnati:

1) Addetto alla realizzazione di by-pass provvisorio di collettore fognario;

Addetto alla realizzazione di by-pass provvisorio di collettore fognario: operai qualificati per lavori in ambienti sospetti di inquinamento o confinati, informati e formati sulle procedure di lavoro e di emergenza.

Misure Preventive e Protettive, aggiuntive a quelle riportate nell'apposito successivo capitolo:

a) DPI: addetto alla realizzazione di by-pass provvisorio di collettore fognario;

Prescrizioni Organizzative:

Devono essere forniti al lavoratore adeguati dispositivi di protezione individuale: **a)** maschere con filtro o respiratori isolanti; **b)** casco; **c)** imbragatura di sicurezza; **d)** guanti di protezione; **e)** occhiali o maschere; **f)** calzature di sicurezza con suola antisdrucciolo e imperforabile; **g)** indumenti di protezione.

Rischi a cui è esposto il lavoratore:

a) Ambienti confinati;
b) Caduta dall'alto;
c) Biologico;

Attrezzi utilizzati dal lavoratore:

a) Scala semplice;
b) Argano su cavalletto trepiedi;
c) Gruppo elettrogeno;
d) Saldatrice polifusione;

Rischi generati dall'uso degli attrezzi:

Caduta dall'alto; Urti, colpi, impatti, compressioni; Caduta di materiale dall'alto o a livello; Punture, tagli, abrasioni; Elettrocuzione; Inalazione fumi, gas, vapori; Incendi, esplosioni; Cesoiamenti, stritolamenti.

Ispezione interna di collettore fognario (sottofase)

Attività di ispezione all'interno dei collettori eseguita mediante l'impiego di una squadra di operai qualificati dotati di completa attrezzatura in materia di sicurezza ed igiene del lavoro come previsto dalla normativa vigente.

Lavoratori impegnati:

1) Addetto all'ispezione interna di collettore fognario ;

Addetto alla verifica di intergrità strutturale di serbatoio: operai qualificati per lavori in ambienti sospetti di inquinamento o confinati, informati e formati sulle procedure di lavoro e di emergenza.

Misure Preventive e Protettive, aggiuntive a quelle riportate nell'apposito successivo capitolo:

a) DPI: addetto all'ispezione interna di collettore fognario;

Prescrizioni Organizzative:

Devono essere forniti al lavoratore adeguati dispositivi di protezione individuale: **a)** maschere con filtro o respiratori isolanti; **b)** casco; **c)** imbragatura di sicurezza; **d)** guanti di protezione; **e)** occhiali o maschere; **f)** calzature di sicurezza con suola antisdrucciolo e imperforabile; **g)** indumenti di protezione.

Rischi a cui è esposto il lavoratore:

a) Ambienti confinati;
b) Caduta dall'alto;

c) Biologico;

Attrezzi utilizzati dal lavoratore:

a) Scala semplice;
b) Argano su cavalletto trepiedi;

Rischi generati dall'uso degli attrezzi:

Caduta dall'alto; Urti, colpi, impatti, compressioni; Caduta di materiale dall'alto o a livello; Punture, tagli, abrasioni.

Espurgo di collettore fognario (sottofase)

Durante la fase lavorativa si prevede: aspirazione dei fanghi, paleggio, trasporto orizzontale e tiro in alto dei materiali solidi, stoccaggio e smaltimento dei fanghi e materiali solidi.

Macchine utilizzate:

1) Autocarro per il trasporo di rifiuti pericolosi.

Rischi generati dall'uso delle macchine:

Cesoiamenti, stritolamenti; Getti, schizzi; Incendi, esplosioni; Investimento, ribaltamento; Scivolamenti, cadute a livello; Urti, colpi, impatti, compressioni; Biologico; Chimico; Rumore per "Operatore autocarro"; Vibrazioni per "Operatore autocarro".

Lavoratori impegnati:

1) Addetto all'espurgo di collettore fognario;

Addetto all'espurgo di collettore fognario: operai qualificati per lavori in ambienti sospetti di inquinamento o confinati, informati e formati sulle procedure di lavoro e di emergenza.

Misure Preventive e Protettive, aggiuntive a quelle riportate nell'apposito successivo capitolo:

a) DPI: addetto all'espurgo di collettore fognario;

Prescrizioni Organizzative:

Devono essere forniti al lavoratore adeguati dispositivi di protezione individuale: **a)** maschere con filtro o respiratori isolanti; **b)** casco; **c)** imbragatura di sicurezza; **d)** guanti di protezione; **e)** occhiali o maschere; **f)** calzature di sicurezza con suola antisdrucciolo e imperforabile; **g)** indumenti di protezione.

Rischi a cui è esposto il lavoratore:

a) Ambienti confinati;
b) Caduta dall'alto;
c) Biologico;
d) M.M.C. (sollevamento e trasporto);
e) M.M.C. (spinta e traino);

Attrezzi utilizzati dal lavoratore:

a) Scala semplice;
b) Argano su cavalletto trepiedi;

Rischi generati dall'uso degli attrezzi:

Caduta dall'alto; Urti, colpi, impatti, compressioni; Caduta di materiale dall'alto o a livello; Punture, tagli, abrasioni.

Allestimento di cantiere temporaneo su strada (sottofase)

Allestimento di un cantiere temporaneo lungo una strada carrabile.

Macchine utilizzate:

1) Autocarro con gru.

Rischi generati dall'uso delle macchine:

Cesoiamenti, stritolamenti; Elettrocuzione; Getti, schizzi; Inalazione polveri, fibre; Incendi, esplosioni; Investimento, ribaltamento; Urti, colpi, impatti, compressioni; Rumore per "Operatore autocarro"; Vibrazioni per "Operatore autocarro".

Lavoratori impegnati:

1) Addetto all'allestimento di cantiere temporaneo su strada;

Addetto all'allestimento di un cantiere temporaneo lungo una strada carrabile senza interruzione del servizio.

Misure Preventive e Protettive, aggiuntive a quelle riportate nell'apposito successivo capitolo:

a) DPI: addetto all'allestimento di cantiere temporaneo su strada;

Prescrizioni Organizzative:

Devono essere forniti al lavoratore adeguati dispositivi di protezione individuale: **a)** casco; **b)** guanti; **c)** occhiali a tenuta; **d)** mascherina antipolvere; **e)** indumenti ad alta visibilità; **f)** calzature di sicurezza con suola imperforabile.

Rischi a cui è esposto il lavoratore:

a) Investimento, ribaltamento;
b) Rumore;

Attrezzi utilizzati dal lavoratore:

a) Attrezzi manuali;
b) Scala semplice;
c) Sega circolare;
d) Smerigliatrice angolare (flessibile);
e) Trapano elettrico;

Rischi generati dall'uso degli attrezzi:

Punture, tagli, abrasioni; Urti, colpi, impatti, compressioni; Caduta dall'alto; Movimentazione manuale dei carichi; Elettrocuzione; Inalazione polveri, fibre; Scivolamenti, cadute a livello; Ustioni.

Allestimento di servizi sanitari del cantiere (sottofase)

Allestimento di servizi sanitari costituiti dai locali necessari all'attività di primo soccorso in cantiere.

Macchine utilizzate:

1) Autocarro con gru.

Rischi generati dall'uso delle macchine:

Cesoiamenti, stritolamenti; Elettrocuzione; Getti, schizzi; Inalazione polveri, fibre; Incendi, esplosioni; Investimento, ribaltamento; Urti, colpi, impatti, compressioni; Rumore per "Operatore autocarro"; Vibrazioni per "Operatore autocarro".

Lavoratori impegnati:

1) Addetto all'allestimento di servizi sanitari del cantiere;

Addetto all'allestimento di servizi sanitari costituiti dai locali necessari all'attività di primo soccorso in cantiere.

Misure Preventive e Protettive, aggiuntive a quelle riportate nell'apposito successivo capitolo:

a) DPI: addetto all'allestimento di servizi sanitari del cantiere;

Prescrizioni Organizzative:

Devono essere forniti ai lavoratori adeguati dispositivi di protezione individuale: **a)** casco; **b)** guanti; **c)** calzature di sicurezza con suola antisdrucciolo e imperforabile; **d)** occhiali di sicurezza.

Rischi a cui è esposto il lavoratore:

a) Caduta di materiale dall'alto o a livello;

Attrezzi utilizzati dal lavoratore:

a) Attrezzi manuali;
b) Scala semplice;
c) Sega circolare;
d) Smerigliatrice angolare (flessibile);
e) Trapano elettrico;

Rischi generati dall'uso degli attrezzi:

Punture, tagli, abrasioni; Urti, colpi, impatti, compressioni; Caduta dall'alto; Elettrocuzione; Inalazione polveri, fibre; Scivolamenti, cadute a livello.

Risanamento di collettore fognario (sottofase)

Durante la fase lavorativa si prevede: lavaggio delle pareti e del fondo con asportazione dei materiali residui, asportazione di tutte le parti che mostrano segni di distacco, sabbiatura delle pareti e del fondo, ripresa dei ferri d'armatura eventualmente esposti e loro trattamento con appositi prodotti protettivi, individuazione e chiusura di eventuali infiltrazioni a mezzo di malte cementizie standard, riporto in spessore e riquadratura delle pareti e del fondo a mezzo apposite malte, applicazione di strato protettivo idoneo .

Lavoratori impegnati:

1) Addetto al risanamento di collettore fognario;

Addetto al risanamento di collettore fognario: operai qualificati per lavori in ambienti sospetti di inquinamento o confinati, informati e formati sulle procedure di lavoro e di emergenza.

Misure Preventive e Protettive, aggiuntive a quelle riportate nell'apposito successivo capitolo:

a) DPI: addetto al risanamento di collettore fognario;

Prescrizioni Organizzative:

Devono essere forniti al lavoratore adeguati dispositivi di protezione individuale: **a)** maschere con filtro o respiratori isolanti; **b)** casco; **c)** imbragatura di sicurezza; **d)** guanti di protezione; **e)** occhiali o maschere; **f)** calzature di sicurezza con suola antisdrucciolo e imperforabile; **g)** indumenti di protezione; **h)** otoprotettori.

Rischi a cui è esposto il lavoratore:

a) Ambienti confinati;
b) Caduta dall'alto;
c) Biologico;
d) M.M.C. (sollevamento e trasporto);
e) M.M.C. (spinta e traino);
f) Chimico;
g) Rumore;
h) Vibrazioni;

Attrezzi utilizzati dal lavoratore:

a) Scala semplice;
b) Argano su cavalletto trepiedi;
c) Sabbiatrice;
d) Gruppo elettrogeno;

Rischi generati dall'uso degli attrezzi:

Caduta dall'alto; Urti, colpi, impatti, compressioni; Caduta di materiale dall'alto o a livello; Punture, tagli, abrasioni; Elettrocuzione; Getti, schizzi; Inalazione polveri, fibre; Inalazione fumi, gas, vapori; Incendi, esplosioni.

Risanamento di vasche (sottofase)

Durante la fase lavorativa si prevede: lavaggio delle pareti e del fondo con asportazione dei materiali residui, asportazione di tutte le parti che mostrano segni di distacco, sabbiatura delle pareti e del fondo, ripresa dei ferri d'armatura eventualmente esposti e loro trattamento con appositi prodotti protettivi, individuazione e chiusura di eventuali infiltrazioni a mezzo di malte cementizie standard, riporto in spessore e riquadratura delle pareti e del fondo a mezzo apposite malte, applicazione di strato protettivo idoneo .

Lavoratori impegnati:

1) Addetto al risanamento delle camerette e dei pozzetti di ispezione;

Addetto al risanamento delle camerette e dei pozzetti di ispezione: operai qualificati per lavori in ambienti sospetti di inquinamento o confinati, informati e formati sulle procedure di lavoro e di emergenza.

Misure Preventive e Protettive, aggiuntive a quelle riportate nell'apposito successivo capitolo:

a) DPI: addetto al risanamento delle camerette e dei pozzetti di ispezione;

Prescrizioni Organizzative:

Devono essere forniti al lavoratore adeguati dispositivi di protezione individuale: **a)** maschere con filtro o respiratori isolanti; **b)** casco; **c)** imbragatura di sicurezza; **d)** guanti di protezione; **e)** occhiali o maschere; **f)** calzature di sicurezza con suola antisdrucciolo e imperforabile; **g)** indumenti di protezione; **h)** otoprotettori.

Rischi a cui è esposto il lavoratore:

a) Ambienti confinati;
b) Caduta dall'alto;
c) Biologico;
d) Chimico;
e) Rumore;
f) Vibrazioni;

Attrezzi utilizzati dal lavoratore:

a) Scala semplice;
b) Ponteggio metallico fisso;
c) Argano su cavalletto trepiedi;
d) Sabbiatrice;
e) Gruppo elettrogeno;

Rischi generati dall'uso degli attrezzi:

Caduta dall'alto; Urti, colpi, impatti, compressioni; Caduta di materiale dall'alto o a livello; Scivolamenti, cadute a livello; Punture, tagli, abrasioni; Elettrocuzione; Getti, schizzi; Inalazione polveri, fibre; Inalazione fumi, gas, vapori; Incendi, esplosioni.

Operazioni di saldatura in ambiente confinato (sottofase)

Operazioni di saldatura per riparazioni e altri interventi.

Lavoratori impegnati:

1) Addetto alle operazioni di saldatura in serbatoio;

Addetto alle operazioni di saldatura in serbatoio: operai qualificati per lavori in ambienti sospetti di inquinamento o confinati, informati e formati sulle procedure di lavoro e di emergenza.

Misure Preventive e Protettive, aggiuntive a quelle riportate nell'apposito successivo capitolo:

a) DPI: addetto alle operazioni di saldatura in serbatoio;

Prescrizioni Organizzative:

Devono essere forniti al lavoratore adeguati dispositivi di protezione individuale: **a)** maschere con filtro o respiratori isolanti; **b)** casco; **c)** imbragatura di sicurezza; **d)** guanti di protezione; **e)** occhiali o maschere; **f)** calzature di sicurezza con suola antisdrucciolo e imperforabile; **g)** indumenti di protezione.

Rischi a cui è esposto il lavoratore:

a) Ambienti confinati;
b) Caduta dall'alto;
c) Chimico;
d) R.O.A. (operazioni di saldatura);

Attrezzi utilizzati dal lavoratore:

a) Scala semplice;
b) Attrezzi manuali;

c) Argano su cavalletto trepiedi;
d) Saldatrice elettrica;

Rischi generati dall'uso degli attrezzi:

Caduta dall'alto; Urti, colpi, impatti, compressioni; Punture, tagli, abrasioni; Caduta di materiale dall'alto o a livello; Elettrocuzione; Inalazione fumi, gas, vapori; Incendi, esplosioni.

Smobilizzo del cantiere (sottofase)

Smobilizzo del cantiere realizzato attraverso lo smontaggio delle postazioni di lavoro fisse, di tutti gli impianti di cantiere, delle opere provvisionali e di protezione e della recinzione posta in opera all'insediamento del cantiere stesso.

Macchine utilizzate:

1) Autocarro con gru.

Rischi generati dall'uso delle macchine:

Cesoiamenti, stritolamenti; Elettrocuzione; Getti, schizzi; Inalazione polveri, fibre; Incendi, esplosioni; Investimento, ribaltamento; Urti, colpi, impatti, compressioni; Rumore per "Operatore autocarro"; Vibrazioni per "Operatore autocarro".

Lavoratori impegnati:

1) Addetto allo smobilizzo del cantiere;

Addetto allo smobilizzo del cantiere realizzato attraverso lo smontaggio delle postazioni di lavoro fisse, di tutti gli impianti di cantiere, delle opere provvisionali e di protezione e della recinzione posta in opera all'insediamento del cantiere stesso.

Misure Preventive e Protettive, aggiuntive a quelle riportate nell'apposito successivo capitolo:

a) DPI: addetto allo smobilizzo del cantiere;

Prescrizioni Organizzative:

Devono essere forniti ai lavoratori adeguati dispositivi di protezione individuale: **a)** casco; **b)** guanti; **c)** calzature di sicurezza con suola antisdrucciolo e imperforabile; **d)** occhiali di sicurezza.

Rischi a cui è esposto il lavoratore:

a) Caduta di materiale dall'alto o a livello;

Attrezzi utilizzati dal lavoratore:

a) Attrezzi manuali;
b) Scala doppia;
c) Scala semplice;
d) Smerigliatrice angolare (flessibile);
e) Trapano elettrico;

Rischi generati dall'uso degli attrezzi:

Punture, tagli, abrasioni; Urti, colpi, impatti, compressioni; Caduta dall'alto; Cesoiamenti, stritolamenti; Elettrocuzione; Inalazione polveri, fibre.

RISCHI individuati nelle Lavorazioni e relative MISURE PREVENTIVE E PROTETTIVE.

rischi derivanti dalle lavorazioni e dall'uso di macchine ed attrezzi

Elenco dei rischi:

1) Ambienti confinati;
2) Amianto;
3) Biologico;
4) Caduta dall'alto;
5) Caduta dall'alto;
6) Caduta di materiale dall'alto o a livello;
7) Caduta di materiale dall'alto o a livello;
8) Cancerogeno e mutageno;
9) Cesoiamenti, stritolamenti;
10) Chimico;
11) Elettrocuzione;
12) Elettrocuzione;
13) Getti, schizzi;
14) Inalazione fumi, gas, vapori;
15) Inalazione polveri, fibre;
16) Inalazione polveri, fibre;
17) Incendi, esplosioni;
18) Incendi, esplosioni;
19) Investimento, ribaltamento;
20) Investimento, ribaltamento;
21) M.M.C. (elevata frequenza);
22) M.M.C. (sollevamento e trasporto);
23) M.M.C. (spinta e traino);
24) Movimentazione manuale dei carichi;
25) Punture, tagli, abrasioni;
26) R.O.A. (operazioni di saldatura);
27) Rumore;
28) Scivolamenti, cadute a livello;
29) Scivolamenti, cadute a livello;
30) Scoppio;
31) Seppellimento, sprofondamento;
32) Urti, colpi, impatti, compressioni;
33) Ustioni;
34) Ustioni;
35) Vibrazioni.

RISCHIO: "Ambienti confinati"

MISURE PREVENTIVE e PROTETTIVE:

a) **Nelle lavorazioni:** By-pass provvisorio di collettore fognario; Ispezione interna di collettore fognario ; Espurgo di collettore fognario; Risanamento di collettore fognario; Risanamento delle camerette e dei pozzetti di ispezione; Verifica di intergrità strutturale di impianto; Risanamento di vasche; Operazioni di saldatura in ambiente confinato; Verifica e riparazione perdita idrica in galleria ; Risanamento di vasche;

Prescrizioni Organizzative:

Ambienti confinati: imprese qualificate. Qualsiasi attività lavorativa nel settore degli ambienti sospetti di inquinamento o confinati può essere svolta unicamente da imprese o lavoratori autonomi qualificati in ragione del possesso dei seguenti requisiti: **a)** integrale applicazione delle vigenti disposizioni in materia di valutazione dei rischi, sorveglianza sanitaria e misure di gestione delle emergenze; **b)** integrale e vincolante applicazione anche del comma 2 dell'articolo 21 del decreto legislativo 9 aprile 2008, n. 81, nel caso di imprese familiari e lavoratori autonomi; **c)** presenza di personale, in percentuale non inferiore al 30 per cento della forza lavoro, con esperienza almeno triennale relativa a lavori in ambienti sospetti di inquinamento o confinati, tale esperienza deve essere necessariamente in possesso dei lavoratori che svolgono le funzioni di preposto; **d)** avvenuta effettuazione di attività di informazione e formazione di tutto il personale, ivi compreso il datore di lavoro ove impiegato per attività lavorative in ambienti sospetti di inquinamento o confinati, specificamente mirato alla conoscenza dei fattori di rischio propri di tali attività, oggetto di verifica di apprendimento e aggiornamento; **e)** possesso di dispositivi di protezione individuale, strumentazione e attrezzature di lavoro idonei alla prevenzione dei rischi propri delle

attività lavorative in ambienti sospetti di inquinamento o confinati e avvenuta effettuazione di attività di addestramento all'uso corretto di tali dispositivi, strumentazione e attrezzature; **f)** avvenuta effettuazione di attività di addestramento di tutto il personale impiegato per le attività lavorative in ambienti sospetti di inquinamento o confinati, ivi compreso il datore di lavoro, relativamente alla applicazione di procedure di sicurezza; **g)** rispetto delle vigenti previsioni, ove applicabili, in materia di documento unico di regolarità contributiva; **h)** integrale applicazione della parte economica e normativa della contrattazione collettiva di settore, compreso il versamento della contribuzione all'eventuale ente bilaterale di riferimento, ove la prestazione sia di tipo retributivo, con riferimento ai contratti e accordi collettivi di settore sottoscritti da organizzazioni dei datori di lavoro e dei lavoratori comparativamente più rappresentative sul piano nazionale.

Ambienti confinati: procedura di lavoro. Durante tutte le fasi delle lavorazioni in ambienti sospetti di inquinamento o confinati deve essere adottata ed efficacemente attuata una procedura di lavoro specificamente diretta a eliminare o, ove impossibile, ridurre al minimo i rischi propri delle attività in ambienti confinati, comprensiva della eventuale fase di soccorso e di coordinamento con il sistema di emergenza del Servizio sanitario nazionale e dei Vigili del Fuoco.

Ambienti confinati: affidamento dei lavori. Prima dell'accesso negli ambienti sospetti di inquinamento o confinati tutti i lavoratori impiegati dalla impresa appaltatrice, compreso il datore di lavoro ove impiegato nelle medesime attività, o i lavoratori autonomi devono essere puntualmente e dettagliatamente informati dal datore di lavoro committente sulle caratteristiche dei luoghi in cui sono chiamati ad operare, su tutti i rischi esistenti negli ambienti, ivi compresi quelli derivanti dai precedenti utilizzi degli ambienti di lavoro, e sulle misure di prevenzione e emergenza adottate in relazione alla propria attività. L'attività di informazione va realizzata in un tempo sufficiente e adeguato all'effettivo completamento del trasferimento delle informazioni e, comunque, non inferiore ad un giorno.

Il datore di lavoro committente individua un proprio rappresentante, in possesso di adeguate competenze in materia di salute e sicurezza sul lavoro e che abbia comunque svolto le attività di informazione, formazione e addestramento di cui all'articolo 2, comma 1, lettere c) ed f) del D.P.R. 177/2011, a conoscenza dei rischi presenti nei luoghi in cui si svolgono le attività lavorative, che vigili in funzione di indirizzo e coordinamento delle attività svolte dai lavoratori impiegati dalla impresa appaltatrice o dai lavoratori autonomi e per limitare il rischio da interferenza di tali lavorazioni con quelle del personale impiegato dal datore di lavoro committente.

Prescrizioni Esecutive:

Ambienti confinati: misure e precauzioni preliminari. Prima dell'inizio dei lavori è necessario: **a)** effettuare una specifica analisi per l'identificazione dei pericoli dalla quale deve discendere una adeguata valutazione dei rischi, tenendo conto delle possibili modifiche nel tempo delle condizioni ambientali e di lavoro iniziali; **b)** definire specifiche procedure operative che individuino: caratteristiche dell'ambiente confinato, dei lavori che devono essere svolti e loro durata, tenendo conto anche dei turni degli operatori, modalità per delimitare l'area di lavoro (per evitare eventuali rischi da interferenza), modalità per accertare l'assenza di pericolo per la vita e l'integrità fisica dei lavoratori, modalità con la quale effettuare una bonifica se sono presenti sostanze pericolose; **c)** stabilire adeguate modalità di gestione di un'eventuale emergenza in funzione del rischio presente, dell'accesso (orizzontale o verticale, a livello del suolo o in quota), delle dimensioni e delle caratteristiche strutturali dell'ambiente confinato, anche eventualmente in coordinamento con il sistema di emergenza del Servizio Sanitario Nazionale e dei Vigili del Fuoco; **d)** informare, formare e addestrare i lavoratori coinvolti nell'attività con particolare riferimento all'applicazione delle procedure e all'uso dei DPI, della strumentazione e delle attrezzature di lavoro sulla base delle attività da svolgere e dei rischi presenti. Va quindi valutata: **a)** la necessità, in alcuni casi, di ricorrere a una ventilazione forzata o altri mezzi idonei; **b)** la necessità, tipo e frequenza dei monitoraggi ambientali (prove di abitabilità) attraverso adeguata strumentazione di rilevamento, opportunamente tarata ed eventualmente dotata di sistemi di allarme acustico e/o luminoso (ad es. strumenti che rilevano la presenza di più gas, il contenuto di ossigeno, il livello di contaminanti, il livello di esplosività, le condizioni microclimatiche); **c)** l'opportunità di eseguire il monitoraggio in continuo, quando possa esservi dubbio sulla pericolosità dell'atmosfera. In caso di atmosfere potenzialmente esplosive, la strumentazione dovrà essere rispondente al D.P.R. 126/98 - recepimento della direttiva di prodotto ATEX - e di categoria scelta dal responsabile dei lavori in relazione alla probabilità e durata dell'atmosfera esplosiva; **d)** l'eventuale presenza di rischi indotti dalle lavorazioni previste (ad es. formazione di fumi) o dal contesto in cui si opera (es. attività con lunga permanenza in pozzetti stradali sotterranei ubicati in strade ad alta intensità di traffico o in vicinanza di corsi d'acqua); **e)** la necessità e la modalità con la quale isolare l'ambiente confinato dal resto dell'impianto (ad es. chiusura e blocco di serrande, valvole, saracinesche che possano immettere sostanze pericolose nell'ambiente confinato, sezionamento degli impianti elettrici, lockout-tagout), installando opportuna segnaletica e cartellonistica; **f)** la modalità di verifica dell'idoneità e funzionalità delle attrezzature di lavoro e di soccorso; h) la modalità di verifica dei requisiti e dell'idoneità dei DPC (dispositivi di protezione collettiva) e dei DPI; i) laddove necessario, l'opportunità di eseguire la prova di tenuta o fit-test dei DPI per le vie respiratorie.

Ambienti confinati: segnaletica. È opportuno segnalare i luoghi di lavoro classificabili come "ambienti confinati" o "ambiente sospetto di inquinamento", rientranti nell'ambito di applicazione del D.P.R. 177/2011, con apposito cartello. Essi dovranno contenere almeno le seguenti indicazioni: **a)** pittogramma rappresentativo di "pericolo generico"; **b)** pittogrammi per rischi aggiuntivi quali ad esempio esplosione, presenza infiammabili, tossici, rischio asfissia; **c)** la dicitura "ambiente confinato" o "ambiente sospetto di inquinamento"; **d)** la dicitura "divieto di ingresso senza lo specifico modulo autorizzativo".

Ambienti confinati: esecuzione dei lavori. Deve essere posta particolare attenzione per l'esecuzione dei lavori: **a)** qualora, anche dopo bonifica, possa esservi dubbio sulla pericolosità dell'atmosfera, i lavoratori devono indossare un'imbracatura di sicurezza collegata a una fune di recupero, vigilati per l'intera durata del lavoro da un altro lavoratore posizionato all'esterno e, ove occorra, forniti di dispositivi di protezione adeguati; **b)** l'eventuale sorgente autonoma di energia (gruppo elettrogeno) va collocata in posizione idonea, tenendo conto dell'emissione di fumi che possono entrare nell'ambiente confinato; **c)** è necessario garantire e mantenere attivo un adeguato sistema di comunicazione in modo da permettere ai lavoratori impegnati all'interno dell'ambiente confinato di tenersi in contatto con quelli all'esterno, e di lanciare l'allarme in caso di emergenza; **d)** presso l'apertura di accesso, in posizione sicura, deve essere sempre presente un lavoratore, dotato degli stessi DPI di colui che opera all'interno, per offrire assistenza ed essere in grado di recuperare un lavoratore eventualmente infortunato e/o colto da malore nel più breve tempo possibile e secondo quanto stabilito nelle procedure di emergenza; **e)** quando si eseguono lavori entro pozzi, fogne, cunicoli, camini e fosse in genere, devono essere adottate idonee misure contro i pericoli derivanti dalla presenza di gas o vapori tossici, asfissianti, infiammabili o esplosivi, specie in rapporto alla natura geologica del terreno o alla

vicinanza di fabbriche, depositi, raffinerie, stazioni di compressione e di decompressione, metanodotti e condutture di gas, che possono dar luogo ad infiltrazione di sostanze pericolose. Il lavoratore che entra nell'ambiente confinato deve: **a)** avere l'idoneità sanitaria per la mansione specifica; **b)** conoscere i pericoli presenti e la procedura di lavoro; conoscere le caratteristiche tecniche dei DPI ed utilizzarli in modo appropriato secondo l'addestramento ricevuto; **c)** laddove necessario, indossare i DPI idonei per consentire una rapida estrazione in caso di condizioni anomale e/o impreviste (ad esempio una imbracatura completa, collegata mediante una fune ad apposito argano o treppiede); **d)** mantenersi in costante comunicazione (vocale e/o visiva) con l'addetto esterno e nel caso in cui la comunicazione avvenga con apparecchi trasmittenti deve essere assicurata la non schermatura di tali trasmissioni dagli stessi ambienti di natura metallica; **e)** conoscere le procedure di emergenza; **f)** laddove necessario, munirsi di apparecchio portatile, dotato di dispositivo di allarme, per la misurazione in continuo della percentuale di ossigeno o di altre sostanze; **g)** laddove necessario, munirsi di apparecchio portatile, dotato di dispositivo di allarme, per la misurazione in continuo della concentrazione in aria di sostanze infiammabili (in % del limite inferiore di esplodibilità LEL); **h)** laddove necessario, dotarsi di sistemi a funzionamento elettrico o a batteria rispondenti ai requisiti di sicurezza del D.P.R. 126/98 (recepimento della Direttiva ATEX); **i)** evacuare immediatamente l'ambiente confinato e comunicare al proprio responsabile ogni condizione anomala e/o imprevista riscontrata all'interno dell'ambiente; **l)** evacuare immediatamente l'ambiente confinato quando ordinato dall'operatore esterno e/o all'attivazione di qualche segnale codificato di allarme e/o al riconoscimento di qualche sintomo di malessere fisico. L'operatore esterno deve: **a)** avere l'idoneità sanitaria per la mansione specifica; **b)** conoscere i pericoli presenti e la procedura di lavoro; **c)** assicurare la presenza per tutta la durata dei lavori. Se per qualunque motivo ci si deve allontanare, deve essere richiesto il cambio ad un altro operatore, anche esso in possesso di competenze e formazione specifiche e dotato di idonei DPI; **d)** mantenere una comunicazione costante con il lavoratore/i all'interno; **e)** proibire l'ingresso a chiunque non sia stato autorizzato; **f)** controllare che le condizioni di sicurezza non mutino e/o non sopraggiungano pericoli dall'esterno; **g)** conoscere le procedure di emergenza; **h)** far evacuare immediatamente l'ambiente confinato se si verifica una condizione anomala e/o imprevista (ad esempio riconducibile alle modalità di lavoro e/o alle condizioni del lavoratore); **i)** essere specificatamente equipaggiato ed addestrato al primo soccorso per l'assistenza e il recupero del lavoratore.

Riferimenti Normativi:

D.P.R. 14 settembre 2011 n. 177, Art.2; D.P.R. 14 settembre 2011 n. 177, Art.3; Manuale illustrato per lavori in ambienti sospetti di inquinamento o confinati ai sensi dell'art. 3 comma 3 del DPR 177/2011 - Nota del Ministero del Lavoro 9 maggio 2012.

RISCHIO: Amianto

Descrizione del Rischio:

Attività lavorativa che comporta o, che può comportare, un esposizione dei lavoratori alla polvere proveniente dall'amianto e dai materiali contenenti amianto (MCA). Per tutti i dettagli inerenti l'analisi del rischio (schede di valutazione, ecc) si rimanda al documento di valutazione specifico.

MISURE PREVENTIVE e PROTETTIVE:

a) Nelle lavorazioni: Realizzazione di un confinamento artificiale delle fibre d'amianto; Rimozione di amianto coibente di tubazioni o canalizzazioni o parti diverse di impianti; Rimozione di intere strutture costituite da elementi contenenti amianto; Rimozione di piccole quantità di amianto coibente di tubazioni o canalizzazioni o parti diverse di impianti;

Misure tecniche e organizzative:

Valore limite di esposizione. In tutte le attività lavorative la concentrazione nell'aria della polvere proveniente dall'amianto o dai materiali contenenti amianto nei luoghi di lavoro deve essere ridotta al minimo e, in ogni caso, al di sotto del valore limite di esposizione.

Scelta del dispositivo di protezione individuale. I dispositivi di protezione individuale (DPI) delle vie respiratorie forniti ai lavoratori devono possedere un fattore di protezione operativo adeguato alla concentrazione di amianto nell'aria e tale da garantire all'utilizzatore che l'aria filtrata presente all'interno del DPI sia non superiore ad un decimo del valore limite di esposizione.

Misure tecniche, organizzative e procedurali. Al fine di eliminare e/o ridurre i rischi derivanti dall'esposizione dei lavoratori a fibre d'amianto sono adottate le seguenti misure di prevenzione e protezione: **a)** il numero di lavoratori esposti, o che possono essere esposti, è quello minimo in funzione della necessità della lavorazione; **b)** l'utilizzo dei dispositivi di protezione individuale deve essere intervallato da periodi di riposo adeguati all'impegno fisico richiesto dal lavoro, in aree di riposo specifiche e previo idonea decontaminazione; **c)** i metodi di lavoro devono essere tali da evitare la produzione di polvere di amianto o, se ciò non è possibile, da evitare l'immissione di polveri d'amianto nell'aria; **d)** i locali, le attrezzature e gli impianti destinati o utilizzati in attività che possono comportare esposizione alle fibre di amianto devono essere regolarmente e sistematicamente puliti; **e)** i rifiuti sono rimossi dai luoghi di lavoro il più presto possibile e in appropriati imballaggi e sono smaltiti, in conformità alla normativa vigente, come rifiuti pericolosi.

Misurazione delle fibre d'amianto. Le attività che possono esporre ad amianto o materiali che espongono ad amianto, sono sottoposte a misurazioni della concentrazione di fibre di amianto nell'aria del luogo di lavoro, per la verifica del rispetto dei valori limite di di esposizione a fibre di amianto, con metodi di campionatura e di misurazione conformi alle disposizioni legislative.

Piano di lavoro. Prima dell'inizio dei lavori di demolizione o di rimozione dell'amianto o di materiali contenenti amianto da edifici strutture, apparecchi e impianti, nonché dai mezzi di trasporto, deve essere predisposto un piano di lavoro da sottoporre all'organo di vigilanza competente per territorio.

Misure igieniche. Devono essere assicurate le seguenti misure igieniche: **a)** le aree dove sono svolte attività che possono esporre ad amianto o materiali che contengono amianto sono isolate e rese accessibili soltanto dai lavoratori che debbano

recarvisi per motivi connessi alla loro mansione o con la loro funzione; **b)** le aree isolate in cui si svolgono le attività, che possono esporre ad amianto o materiali che contengono amianto, devono essere indicate con adeguati segnali di avvertimento e di sicurezza; **c)** nelle lavorazioni in aree predeterminate, che possono esporre ad amianto, devono essere indicati, con adeguati segnali di avvertimento e di sicurezza, i divieti di fumo, di assunzione di bevande o cibi, di utilizzo di pipette a bocca e di applicazione di cosmetici; **d)** i lavoratori dispongono di impianti sanitari adeguati, provvisti di docce, in caso di operazioni in ambienti polverosi e di speciali aree che consentono di mangiare e bere senza il rischio di contaminazione da polvere di amianto; **e)** i lavoratori devono avere in dotazione idonei indumenti protettivi che devono essere riposti in posti separati dagli abiti civili; **f)** gli indumenti di lavoro o protettivi devono essere custoditi all'interno dell'azienda e possono essere trasportati all'esterno, in contenitori chiusi, solo per consentire il lavaggio in lavanderie attrezzate per questo tipo di operazioni; **g)** i dispositivi di protezione individuali sono custoditi in luoghi ben determinati e sono controllati e ben puliti dopo ogni utilizzazione.

Dispositivi di protezione individuale:

Maschera con filtro adeguato, tuta protettiva, guanti, scarpe.

RISCHIO: Biologico

Descrizione del Rischio:

Attività lavorativa comportante un rischio di esposizione dei lavoratori ad agenti biologici. Per tutti i dettagli inerenti l'analisi del rischio (schede di valutazione, ecc) si rimanda al documento di valutazione specifico.

MISURE PREVENTIVE e PROTETTIVE:

a) **Nelle lavorazioni:** By-pass provvisorio di collettore fognario; Ispezione interna di collettore fognario ; Espurgo di collettore fognario; Risanamento di collettore fognario; Risanamento delle camerette e dei pozzetti di ispezione; Risanamento di vasche;
Nelle macchine: Autocarro per il trasporo di rifiuti pericolosi;

Misure tecniche e organizzative:

Misure tecniche, organizzative e procedurali. Al fine di evitare ogni esposizione ad agenti biologici devono essere adottate le seguenti misure, nel rispetto delle condizioni di salute e sicurezza dei lavoratori: **a)** il numero di lavoratori presenti durante l'attività specifica che sono esposti o, che possono essere potenzialmente esposti, ad agenti biologici deve essere quello minimo in funzione della necessità della lavorazione; **b)** le attività che espongono o che possono potenzialmente esporre ad agenti biologici devono essere adeguatamente progettate; **c)** le misure di prevenzione e protezione dei lavoratori impiegati in attività che espongono o, che possono potenzialmente esporre ad agenti biologici, devono essere principalmente di tipo collettivo e, solo se non è possibile evitare altrimenti l'esposizione, devono adottarsi misure di prevenzione individuali; **d)** nelle attività che espongono o, che possono potenzialmente esporre, ad agenti biologici, devono essere adottate le necessarie misure igieniche al fine di prevenire e ridurre al minimo la propagazione accidentale di un agente biologico al di fuori del luogo di lavoro; **e)** le aree in cui si svolgono attività che espongono o, che possono potenzialmente esporre ad agenti biologici, devono essere indicate con adeguato segnale di avvertimento; **f)** le attività che espongono o che possono potenzialmente esporre ad agenti biologici devono essere adeguatamente progettate, anche nelle procedure per prelevare, manipolare e trattare campioni; **g)** l'attività lavorativa specifica deve essere progettata e organizzata in modo da garantire con metodi e mezzi appropriati la gestione della raccolta e l'immagazzinamento dei rifiuti; **h)** i contenitori per la raccolta e l'immagazzinamento dei rifiuti contenenti agenti biologici devono essere adeguati e chiaramente identificati; **i)** l'attività lavorativa specifica deve essere progettata e organizzata in modo da garantire con metodi di lavoro appropriati la gestione della manipolazione e del trasporto sul luogo di lavoro di agenti biologici.
Misure igieniche. Devono essere assicurate le seguenti misure igieniche: **a)** i lavoratori devono disporre di servizi sanitari adeguati, provvisti di docce con acqua calda e fredda, nonché, di lavaggi oculari e antisettici per la pelle; **b)** i lavoratori devono avere in dotazione idonei indumenti protettivi, o altri indumenti, che devono essere riposti in posti separati dagli abiti civili; **c)** i dispositivi di protezione individuali devono essere custoditi in luoghi ben determinati e devono essere controllati, disinfettati e ben puliti dopo ogni utilizzazione; **d)** nelle lavorazioni, che possono esporre ad agenti biologici, devono essere indicati con adeguati segnali di avvertimento e di sicurezza i divieti di fumo, di assunzione di bevande o cibi, di utilizzare pipette a bocca e applicare cosmetici.

Dispositivi di protezione individuale:

Devono essere forniti al lavoratore adeguati dispositivi di protezione individuale: **a)** Guanti; **b)** Occhiali; **c)** Maschere; **d)** Tute; **e)** Calzature.

RISCHIO: "Caduta dall'alto"

MISURE PREVENTIVE e PROTETTIVE:

a) **Nelle lavorazioni:** By-pass provvisorio di collettore fognario; Ispezione interna di collettore fognario ; Espurgo di collettore fognario; Risanamento di collettore fognario; Risanamento delle camerette e dei pozzetti di ispezione; Verifica di intergrità strutturale di impianto; Risanamento di vasche; Operazioni di saldatura in ambiente confinato; Verifica e riparazione perdita idrica in galleria ; Risanamento di vasche;

Prescrizioni Organizzative:

Il dispositivo di discesa del lavoratore comprende un dispositivo di ancoraggio (dispositivi a tre piedi, dispositivi a quattro

piedi, dispositivi monopiede) al quale viene collegato un sistema di arresto della caduta, un dispositivo di recupero ed un argano. Se l'accesso è costituito da un sistema che solleva e fa scendere il lavoratore in sospensione, esso deve essere nello stesso tempo sollevato o abbassato con un argano e deve essere attaccato ad un sistema di arresto caduta provvisto di dispositivo di recupero come dispositivo di sicurezza.

Riferimenti Normativi:

Manuale illustrato per lavori in ambienti sospetti di inquinamento o confinati ai sensi dell'art. 3 comma 3 del DPR 177/2011 - Nota del Ministero del Lavoro 9 maggio 2012.

RISCHIO: "Caduta dall'alto"

Descrizione del Rischio:

Lesioni a causa di cadute dall'alto per perdita di stabilità dell'equilibrio dei lavoratori, in assenza di adeguate misure di prevenzione, da un piano di lavoro ad un altro posto a quota inferiore.

MISURE PREVENTIVE e PROTETTIVE:

a) **Nelle lavorazioni:** Demolizione fondazione stradale; Applicazione di vernice protettiva su copertura; Applicazione esterna di pannelli isolanti su superfici orizzontali e inclinate; Formazione di massetto per coperture; Formazione di masso per coperture; Impermeabilizzazione di coperture; Montaggio di copertura in lamiera grecata; Posa di pavimenti su coperture piane; Posa di ringhiere e parapetti; Posa elemento di filtro e stabilizzazione su copertura; Posa elemento di protezione, drenaggio ed accumulo idrico su copertura; Realizzazione di opere di lattoneria; Rifacimento di cornicioni; Applicazione esterna di pannelli isolanti su superfici verticali; Formazione intonaci esterni (industrializzati); Formazione intonaci esterni (tradizionali); Montaggio di chiusure perimetrali con pannelli prefabbricati in c.a.; Montaggio di chiusure perimetrali con pannelli prefabbricati in lamiera zincata; Posa di rivestimenti esterni; Posa di rivestimenti esterni in marmo; Posa di serramenti esterni; Realizzazione di tompagnature; Ripresa di intonaco pareti esterne; Stuccatura di vecchi paramenti in pietra; Tinteggiatura di superfici esterne;

Prescrizioni Esecutive:

Nei lavori in quota, ogni qualvolta non siano attuabili le misure di prevenzione e protezione collettiva, si devono utilizzare dispositivi di protezione individuale contro le cadute dall'alto. In particolare sono da prendere in considerazione specifici sistemi di sicurezza che consentono una maggior mobilità del lavoratore quali: avvolgitori/svolgitori automatici di fune di trattenuta; sistema a guida fissa e ancoraggio scorrevole, altri sistemi analoghi.

RISCHIO: "Caduta di materiale dall'alto o a livello"

Descrizione del Rischio:

Lesioni causate dall'investimento di masse cadute dall'alto, durante le operazioni di trasporto di materiali o per caduta degli stessi da opere provvisionali, o a livello, a seguito di demolizioni mediante esplosivo o a spinta da parte di materiali frantumati proiettati a distanza.

MISURE PREVENTIVE e PROTETTIVE:

a) **Nelle lavorazioni:** Allestimento di servizi sanitari del cantiere ; Posa di conduttura fognaria in materie plastiche; Smobilizzo del cantiere; Posa di pozzetto di ispezione; Posa di conduttura idrica in materie plastiche; Posa di organi di intercettazione e regolazione; Posa di conduttura fognaria in vetroresina; Posa di conduttura fognaria in ghisa; Pozzetti di ispezione e opere d'arte; Posa di organi di intercettazione e regolazione; Posa di conduttura idrica in ghisa; Posa di ringhiere e parapetti; Rifacimento di cornicioni; Applicazione esterna di pannelli isolanti su superfici verticali; Formazione intonaci esterni (industrializzati); Formazione intonaci esterni (tradizionali); Montaggio di chiusure perimetrali con pannelli prefabbricati in c.a.; Montaggio di chiusure perimetrali con pannelli prefabbricati in lamiera zincata; Posa di rivestimenti esterni; Posa di rivestimenti esterni in marmo; Posa di serramenti esterni; Realizzazione di tompagnature; Ripresa di intonaco pareti esterne; Stuccatura di vecchi paramenti in pietra; Tinteggiatura di superfici esterne;

Prescrizioni Esecutive:

Gli addetti all'imbracatura devono seguire le seguenti indicazioni: **a)** verificare che il carico sia stato imbracato correttamente; **b)** accompagnare inizialmente il carico fuori dalla zona di interferenza con attrezzature, ostacoli o materiali eventualmente presenti; **c)** allontanarsi dalla traiettoria del carico durante la fase di sollevamento; **d)** non sostare in attesa sotto la traiettoria del carico; **e)** avvicinarsi al carico in arrivo per pilotarlo fuori dalla zona di interferenza con eventuali ostacoli presenti; **f)** accertarsi della stabilità del carico prima di sgancioarlo; **g)** accompagnare il gancio fuori dalla zona impegnata da attrezzature o materiali durante la manovra di richiamo.

b) **Nelle lavorazioni:** Rimozione di pavimentazione in basoli; Rimozione di pavimentazione in cubetti di pietra lavica e/o porfido;

Prescrizioni Organizzative:

Il materiale di demolizione non deve essere gettato dall'alto, ma deve essere trasportato oppure convogliato in appositi canali, il cui estremo inferiore non deve risultare ad altezza maggiore di m 2 dal livello del piano di raccolta.

Riferimenti Normativi:

RISCHIO: "Caduta di materiale dall'alto o a livello"

RISCHIO: Cancerogeno e mutageno

Descrizione del Rischio:

Attività in cui sono impiegati agenti cancerogeni e/o mutageni, o se ne prevede l'utilizzo, in ogni tipo di procedimento, compresi la produzione, la manipolazione, l'immagazzinamento, il trasporto o l'eliminazione e il trattamento dei rifiuti, o che risultino dall'attività lavorativa. Per tutti i dettagli inerenti l'analisi del rischio (schede di valutazione, ecc) si rimanda al documento di valutazione specifico.

MISURE PREVENTIVE e PROTETTIVE:

a) Nelle lavorazioni: Formazione di manto di usura e collegamento;

Misure tecniche e organizzative:

Misure tecniche, organizzative e procedurali. Al fine di evitare ogni esposizione ad agenti cancerogeni e/o mutageni devono essere adottate le seguenti misure: **a)** i metodi e le procedure di lavoro devono essere progettate in maniera adeguata, ovvero in modo che nelle varie operazioni lavorative siano impiegati quantitativi di agenti cancerogeni o mutageni non superiori alle necessità della lavorazione; **b)** i metodi e le procedure di lavoro devono essere progettate in maniera adeguata, ovvero in modo che nelle varie operazioni lavorative gli agenti cancerogeni e mutageni in attesa di impiego, in forma fisica tale da causare rischio di introduzione, non siano accumulati sul luogo di lavoro in quantità superiori alle necessità della lavorazione stessa; **c)** il numero di lavoratori presenti durante l'attività specifica, o che possono essere esposti ad agenti cancerogeni o mutageni, deve essere quello minimo in funzione della necessità della lavorazione; **d)** le lavorazioni che possono esporre ad agenti cancerogeni o mutageni devono essere effettuate in aree predeterminate, isolate e accessibili soltanto dai lavoratori che devono recarsi per motivi connessi alla loro mansione o con la loro funzione; **e)** le lavorazioni che possono esporre ad agenti cancerogeni o mutageni effettuate in aree predeterminate devono essere indicate con adeguati segnali di avvertimento e di sicurezza; **f)** le lavorazioni che possono esporre ad agenti cancerogeni o mutageni, per cui sono previsti mezzi per evitarne o limitarne la dispersione nell'aria, devono essere soggette a misurazioni per la verifica dell'efficacia delle misure adottate e per individuare precocemente le esposizioni anomale causate da un evento non prevedibile o da un incidente, con metodi di campionatura e di misurazione conformi alle indicazioni dell'allegato XLI del D.Lgs. 81/2008; **g)** i locali, le attrezzature e gli impianti destinati o utilizzati in lavorazioni che possono esporre ad agenti cancerogeni o mutageni devono essere regolarmente e sistematicamente puliti; **h)** l'attività lavorativa specifica deve essere progettata e organizzata in modo da garantire con metodi di lavoro appropriati la gestione della conservazione, della manipolazione del trasporto sul luogo di lavoro di agenti cancerogeni o mutageni; **i)** l'attività lavorativa specifica deve essere progettata e organizzata in modo da garantire con metodi di lavoro appropriati la gestione della raccolta e l'immagazzinamento degli scarti e dei residui delle lavorazioni contenenti agenti cancerogeni o mutageni; **j)** i contenitori per la raccolta e l'immagazzinamento degli scarti e dei residui delle lavorazioni contenenti agenti cancerogeni o mutageni devono essere a chiusura ermetica e etichettati in modo chiaro, netto e visibile.

Misure igieniche. Devono essere assicurate le seguenti misure igieniche: **a)** i lavoratori devono disporre di servizi sanitari adeguati, provvisti di docce con acqua calda e fredda, nonché, di lavaggi oculari e antisettici per la pelle; **b)** i lavoratori devono avere in dotazione idonei indumenti protettivi, o altri indumenti, che devono essere riposti in posti separati dagli abiti civili; **c)** i dispositivi di protezione individuali devono essere custoditi in luoghi ben determinati e devono essere controllati, disinfettati e ben puliti dopo ogni utilizzazione; **d)** nelle lavorazioni, che possono esporre ad agenti biologici, devono essere indicati con adeguati segnali di avvertimento e di sicurezza i divieti di fumo, di assunzione di bevande o cibi, di utilizzare pipette a bocca e applicare cosmetici.

RISCHIO: "Cesoiamenti, stritolamenti"

RISCHIO: Chimico

Descrizione del Rischio:

Attività in cui sono impiegati agenti chimici, o se ne prevede l'utilizzo, in ogni tipo di procedimento, compresi la produzione, la manipolazione, l'immagazzinamento, il trasporto o l'eliminazione e il trattamento dei rifiuti, o che risultino da tale attività lavorativa. Per tutti i dettagli inerenti l'analisi del rischio (schede di valutazione, ecc) si rimanda al documento di valutazione specifico.

MISURE PREVENTIVE e PROTETTIVE:

a) **Nelle lavorazioni:** Getto in calcestruzzo per opere non strutturali; Realizzazione di pavimentazione in basolato; Realizzazione di pavimentazione in cubetti di pietra lavica e/o porfido; Realizzazione di marciapiedi; Applicazione di vernice protettiva su copertura; Applicazione esterna di pannelli isolanti su superfici orizzontali e inclinate; Formazione di lisciatura per coperture; Formazione di massetto per coperture; Formazione di masso per coperture; Formazione di rasatura per coperture; Posa di pavimenti su coperture piane; Rifacimento di cornicioni; Applicazione esterna di pannelli isolanti su superfici verticali; Formazione intonaci esterni (industrializzati); Formazione intonaci esterni (tradizionali); Posa di rivestimenti esterni; Posa di rivestimenti esterni in marmo; Realizzazione di tompagnature; Tinteggiatura di superfici esterne; Applicazione interna di pannelli isolanti su superfici verticali; Formazione di lisciatura per pavimenti interni; Formazione di massetto per pavimenti interni; Formazione di masso per pavimenti interni; Formazione di rasatura per pavimenti interni; Formazione intonaci interni (industrializzati); Formazione intonaci interni (tradizionali); Posa di pavimenti per interni; Posa di pavimenti per interni in materie plastiche; Posa di rivestimenti interni; Posa di rivestimenti interni in legno; Posa di rivestimenti interni in marmo; Realizzazione di divisori interni; Sverniciatura con solventi di opere in ferro; Sverniciatura termica o con solventi di infissi in legno; Tinteggiatura di superfici interne; Verniciatura a pennello di infissi in legno; Verniciatura a pennello di opere in ferro;

Misure tecniche e organizzative:

Misure generali. A seguito di valutazione dei rischi, al fine di eliminare o, comunque ridurre al minimo, i rischi derivanti da agenti chimici pericolosi, devono essere adottate adeguate misure generali di protezione e prevenzione: **a)** la progettazione e l'organizzazione dei sistemi di lavorazione sul luogo di lavoro deve essere effettuata nel rispetto delle condizioni di salute e sicurezza dei lavoratori; **b)** le attrezzature di lavoro fornite devono essere idonee per l'attività specifica e mantenute adeguatamente; **c)** il numero di lavoratori presenti durante l'attività specifica deve essere quello minimo in funzione della necessità della lavorazione; **d)** la durata e l'intensità dell'esposizione ad agenti chimici pericolosi deve essere ridotta al minimo; **e)** devono essere fornite indicazioni in merito alle misure igieniche da rispettare per il mantenimento delle condizioni di salute e sicurezza dei lavoratori; **f)** le quantità di agenti presenti sul posto di lavoro, devono essere ridotte al minimo, in funzione delle necessità di lavorazione; **g)** devono essere adottati metodi di lavoro appropriati comprese le disposizioni che garantiscono la sicurezza nella manipolazione, nell'immagazzinamento e nel trasporto sul luogo di lavoro di agenti chimici pericolosi e dei rifiuti che contengono detti agenti.

b) **Nelle lavorazioni:** Risanamento di collettore fognario; Risanamento delle camerette e dei pozzetti di ispezione; Ripresa di intonaco pareti esterne; Stuccatura di vecchi paramenti in pietra; Lavaggio di vecchie pitture con detersivi; Lucidatura a piombo di pavimenti e scalini; Lucidatura a piombo di rivestimenti; Posa di pavimenti per interni in marmo; Raschiatura con solventi di vecchie pitture sintetiche o acriliche; Risanamento di vasche; Operazioni di saldatura in ambiente confinato; Verifica e riparazione perdita idrica in galleria ; Risanamento di vasche;
Nelle macchine: Autocarro per il trasporo di rifiuti pericolosi;

Misure tecniche e organizzative:

Misure generali. A seguito di valutazione dei rischi, al fine di eliminare o, comunque ridurre al minimo, i rischi derivanti da agenti chimici pericolosi, devono essere adottate adeguate misure generali di protezione e prevenzione: **a)** la progettazione e l'organizzazione dei sistemi di lavorazione sul luogo di lavoro deve essere effettuata nel rispetto delle condizioni di salute e sicurezza dei lavoratori; **b)** le attrezzature di lavoro fornite devono essere idonee per l'attività specifica e mantenute adeguatamente; **c)** il numero di lavoratori presenti durante l'attività specifica deve essere quello minimo in funzione della necessità della lavorazione; **d)** la durata e l'intensità dell'esposizione ad agenti chimici pericolosi deve essere ridotta al minimo; **e)** devono essere fornite indicazioni in merito alle misure igieniche da rispettare per il mantenimento delle condizioni di salute e sicurezza dei lavoratori; **f)** le quantità di agenti presenti sul posto di lavoro, devono essere ridotte al minimo, in funzione delle necessità di lavorazione; **g)** devono essere adottati metodi di lavoro appropriati comprese le disposizioni che garantiscono la sicurezza nella manipolazione, nell'immagazzinamento e nel trasporto sul luogo di lavoro di agenti chimici pericolosi e dei rifiuti che contengono detti agenti.

RISCHIO: "Elettrocuzione"

RISCHIO: "Elettrocuzione"

Descrizione del Rischio:
Elettrocuzione per contatto diretto o indiretto con parti dell'impianto elettrico in tensione o folgorazione dovuta a caduta di fulmini in prossimità del lavoratore.

RISCHIO: "Getti, schizzi"

RISCHIO: "Inalazione fumi, gas, vapori"

RISCHIO: "Inalazione polveri, fibre"

Descrizione del Rischio:
Lesioni all'apparato respiratorio ed in generale alla salute del lavoratore derivanti dall'esposizione per l'impiego diretto di materiali in grana minuta, in polvere o in fibrosi e/o derivanti da lavorazioni o operazioni che ne comportano l'emissione.

MISURE PREVENTIVE e PROTETTIVE:

a) **Nelle lavorazioni:** Demolizione fondazione stradale; Demolizione generale di strutture in c.a. eseguita con impiego di mezzi meccanici; Demolizione di strutture in c.a.;

Prescrizioni Organizzative:

Durante i lavori di demolizione si deve provvedere a ridurre il sollevamento della polvere, irrorando con acqua le murature ed i materiali di risulta e curando che lo stoccaggio e l'evacuazione dei detriti e delle macerie avvengano correttamente.

Riferimenti Normativi:

D.Lgs. 9 aprile 2008 n. 81, Art. 96; D.Lgs. 9 aprile 2008 n. 81, Art. 153.

RISCHIO: "Inalazione polveri, fibre"

RISCHIO: "Incendi, esplosioni"

RISCHIO: "Incendi, esplosioni"

Descrizione del Rischio:
Lesioni provocate da incendi e/o esplosioni a seguito di lavorazioni in presenza o in prossimità di materiali, sostanze o prodotti infiammabili.

RISCHIO: "Investimento, ribaltamento"

Descrizione del Rischio:
Lesioni causate dall'investimento ad opera di macchine operatrici o conseguenti al ribaltamento delle stesse.

MISURE PREVENTIVE e PROTETTIVE:

a) **Nelle lavorazioni:** Allestimento di cantiere temporaneo su strada; Taglio di asfalto di carreggiata stradale; Asportazione di strato di usura e collegamento; Formazione di fondazione stradale; Formazione di manto di usura e collegamento; Realizzazione di pavimentazione in basolato; Realizzazione di pavimentazione in cubetti di pietra lavica e/o porfido; Cordoli, zanelle e opere d'arte; Realizzazione di marciapiedi;

Prescrizioni Esecutive:

Indumenti da lavoro ad alta visibilità, per tutti gli operatori impegnati nei lavori stradali o che operano in zone con forte flusso di mezzi d'opera.

b) **Nelle lavorazioni:** Asportazione di strato di usura e collegamento; Formazione di manto di usura e collegamento;

Prescrizioni Esecutive:

L'addetto a terra nei lavori stradali dovrà opportunamente segnalare l'area di lavoro della macchina e provvedere adeguatamente a deviare il traffico stradale.

c) **Nelle lavorazioni:** Formazione di rilevato stradale;

Prescrizioni Esecutive:

Nei lavori di formazione di rilevati eseguiti con mezzi meccanici, deve essere vietata la presenza degli operai nel campo di azione degli stessi.

RISCHIO: "Investimento, ribaltamento"

RISCHIO: M.M.C. (elevata frequenza)

Descrizione del Rischio:

Attività comportante movimentazione manuale di carichi leggeri mediante movimenti ripetitivi ad elevata frequenza degli arti superiori (mani, polsi, braccia, spalle). Per tutti i dettagli inerenti l'analisi del rischio (schede di valutazione, ecc) si rimanda al documento di valutazione specifico.

MISURE PREVENTIVE e PROTETTIVE:

a) **Nelle lavorazioni:** Posa di pavimenti su coperture piane; Formazione intonaci esterni (tradizionali); Posa di rivestimenti esterni; Ripresa di intonaco pareti esterne; Tinteggiatura di superfici esterne; Formazione intonaci interni (tradizionali); Lavaggio di vecchie pitture con detersivi; Posa di pavimenti per interni; Posa di pavimenti per interni in materie plastiche; Raschiatura a mano di vecchie pitture o parati; Raschiatura con solventi di vecchie pitture sintetiche o acriliche; Raschiatura meccanica di vecchie pitture sintetiche o acriliche; Sverniciatura con solventi di opere in ferro; Sverniciatura termica o con solventi di infissi in legno; Tinteggiatura di superfici interne; Verniciatura a pennello di infissi in legno; Verniciatura a pennello di opere in ferro;

Misure tecniche e organizzative:

Organizzazione del lavoro. Le attività lavorative devono essere organizzate tenuto conto delle seguenti indicazioni: i compiti dovranno essere tali da evitare prolungate sequenze di movimenti ripetitivi degli arti superiori (spalle, braccia, polsi e mani).

RISCHIO: M.M.C. (sollevamento e trasporto)

Descrizione del Rischio:

Attività comportante movimentazione manuale di carichi con operazioni di trasporto o sostegno comprese le azioni di sollevare e deporre i carichi. Per tutti i dettagli inerenti l'analisi del rischio (schede di valutazione, ecc) si rimanda al documento di valutazione specifico.

MISURE PREVENTIVE e PROTETTIVE:

a) **Nelle lavorazioni:** Demolizione fondazione stradale; Getto in calcestruzzo per opere non strutturali; Rimozione di pavimentazione in basoli; Realizzazione di pavimentazione in basolato; Rimozione di pavimentazione in cubetti di pietra lavica e/o porfido; Realizzazione di pavimentazione in cubetti di pietra lavica e/o porfido; Cordoli, zanelle e opere d'arte; Scavo eseguito a mano; Scavo eseguito a mano in profondità; Scavo eseguito con martello demolitore; Drenaggio del terreno di scavo; Demolizione generale di strutture in c.a. eseguita con impiego di mezzi meccanici; Demolizione di strutture in c.a.; Realizzazione di marciapiedi; Espurgo di collettore fognario; Risanamento di collettore fognario; Rimozione di intere strutture costituite da elementi contenenti amianto; Rifacimento di cornicioni; Posa di rivestimenti esterni in marmo; Realizzazione di tompagnature; Grossa riparazione di infissi in legno; Lucidatura a piombo di rivestimenti; Posa di pavimenti per interni in marmo; Posa di rivestimenti interni in marmo; Posa di serramenti interni; Realizzazione di divisori interni; Realizzazione di divisori interni in legno;

Misure tecniche e organizzative:

Organizzazione del lavoro. Le attività lavorative devono essere organizzate tenuto conto delle seguenti indicazioni: **a)** l'ambiente di lavoro (temperatura, umidità e ventilazione) deve presentare condizioni microclimatiche adeguate; **b)** gli spazi dedicati alla movimentazione devono essere adeguati; **c)** il sollevamento dei carichi deve essere eseguito sempre con due mani e da una sola persona; **d)** il carico da sollevare non deve essere estremamente freddo, caldo o contaminato; **e)** le altre attività di movimentazione manuale devono essere minimali; **f)** deve esserci adeguata frizione tra piedi e pavimento; **g)** i gesti di sollevamento devono essere eseguiti in modo non brusco.

RISCHIO: M.M.C. (spinta e traino)

Descrizione del Rischio:

Attività comportante movimentazione manuale di carichi con azioni di spinta e traino. Per tutti i dettagli inerenti l'analisi del rischio (schede di valutazione, ecc) si rimanda al documento di valutazione specifico.

MISURE PREVENTIVE e PROTETTIVE:

a) **Nelle lavorazioni:** Espurgo di collettore fognario; Risanamento di collettore fognario; Lucidatura a piombo di pavimenti e scalini;

Misure tecniche e organizzative:

Organizzazione del lavoro. Le attività lavorative devono essere organizzate tenuto conto delle seguenti indicazioni: **a)** la movimentazione dei carichi deve avvenire a basse accelerazioni e velocità, i punti di presa del carico devono trovarsi ad un'altezza da terra adeguata; **b)** il carico deve essere dotato di adeguati punti di presa, deve essere stabile e la visione attorno ad esso buona; **c)** le ruote dei carrelli devono essere adeguate al carico e dotate di freni, il pavimento non deve creare problemi per il corretto funzionamento delle ruote; **d)** l'ambiente di lavoro: spazi per la movimentazione e postura, rampe o piste, clima, illuminazione, devono essere adeguate; **e)** il tipo di lavoro svolto non deve richiedere una particolare capacità e formazione per i lavoratori; **f)** l'abbigliamento e le attrezzature di protezione non devono ostacolare la postura e i movimenti dei lavoratori; **g)** le attrezzatura per la movimentazione e la pavimentazione devono essere tenuti in buona condizione, i lavoratori devono avere un'adeguata conoscenza delle procedure di manutenzione.

RISCHIO: "Movimentazione manuale dei carichi"

RISCHIO: "Punture, tagli, abrasioni"

RISCHIO: R.O.A. (operazioni di saldatura)

Descrizione del Rischio:

Attività di saldatura comportante un rischio di esposizione a Radiazioni Ottiche Artificiali (ROA) nel campo dei raggi ultravioletti, infrarossi e radiazioni visibili. Per tutti i dettagli inerenti l'analisi del rischio (schede di valutazione, dispositivi di protezione individuale, ecc) si rimanda al documento di valutazione specifico.

MISURE PREVENTIVE e PROTETTIVE:

a) **Nelle lavorazioni:** Posa di ringhiere e parapetti; Installazione apparecchiature e macchinari per impianto ;

Misure tecniche e organizzative:

Misure tecniche, organizzative e procedurali. Al fine di ridurre l'esposizione a radiazioni ottiche artificiali devono essere adottate le seguenti misure: **a)** durante le operazioni di saldatura devono essere adottati metodi di lavoro che comportano una minore esposizione alle radiazioni ottiche; **b)** devono essere applicate adeguate misure tecniche per ridurre l'emissione delle radiazioni ottiche, incluso, quando necessario, l'uso di dispositivi di sicurezza, schermatura o analoghi meccanismi di protezione della salute; **c)** devono essere predisposti opportuni programmi di manutenzione delle attrezzature per le operazioni di saldatura, dei luoghi di lavoro e delle postazioni di lavoro; **d)** i luoghi e le postazioni di lavoro devono essere progettati al fine di ridurre le esposizione alle radiazioni ottiche prodotte dalle operazioni di saldatura; **e)** la durata delle operazioni di saldatura deve essere ridotta al minimo possibile; **f)** i lavoratori devono avere la disponibilità di adeguati dispositivi di protezione individuale dalle radiazioni ottiche prodotte durante le operazioni di saldatura; **g)** i lavoratori devono avere la disponibilità delle istruzioni del fabbricante delle attrezzature utilizzate nelle operazioni di saldatura; **h)** le aree in cui si effettuano operazioni di saldatura devono essere indicate con un'apposita segnaletica e l'accesso alle stesse deve essere limitato.

b) **Nelle lavorazioni:** Operazioni di saldatura in ambiente confinato;

Misure tecniche e organizzative:

Misure tecniche, organizzative e procedurali. Al fine di ridurre l'esposizione a radiazioni ottiche artificiali devono essere adottate le seguenti misure: **a)** durante le operazioni di saldatura devono essere adottati metodi di lavoro che comportano una minore esposizione alle radiazioni ottiche; **b)** devono essere applicate adeguate misure tecniche per ridurre l'emissione delle radiazioni ottiche, incluso, quando necessario, l'uso di dispositivi di sicurezza, schermatura o analoghi meccanismi di protezione della salute; **c)** devono essere predisposti opportuni programmi di manutenzione delle attrezzature per le operazioni di saldatura, dei luoghi di lavoro e delle postazioni di lavoro; **d)** i luoghi e le postazioni di lavoro devono essere progettati al fine di ridurre le esposizione alle radiazioni ottiche prodotte dalle operazioni di saldatura; **e)** la durata delle operazioni di saldatura deve essere ridotta al minimo possibile; **f)** i lavoratori devono avere la disponibilità di adeguati dispositivi di protezione individuale dalle radiazioni ottiche prodotte durante le operazioni di saldatura; **g)** i lavoratori devono avere la disponibilità delle istruzioni del fabbricante delle attrezzature utilizzate nelle operazioni di saldatura; **h)** le aree in cui si effettuano operazioni di saldatura devono essere indicate con un'apposita segnaletica e l'accesso alle stesse deve essere limitato.

RISCHIO: Rumore

Descrizione del Rischio:

Attività con esposizione dei lavoratori a rumore. Per tutti i dettagli inerenti l'analisi del rischio (schede di valutazione, dispositivi di protezione individuale, ecc) si rimanda al documento di valutazione specifico.

MISURE PREVENTIVE e PROTETTIVE:

a) **Nelle lavorazioni:** Allestimento di cantiere temporaneo su strada; Posa di pavimenti su coperture piane; Formazione intonaci esterni (industrializzati); Formazione intonaci interni (industrializzati); Lucidatura a piombo di pavimenti e scalini; Lucidatura a piombo di rivestimenti; Posa di pavimenti per interni; Posa di pavimenti per interni in marmo;

Fascia di appartenenza. Il livello di esposizione è "Compreso tra i valori inferiori e superiori di azione: 80/85 dB(A) e 135/137 dB(C)".

Misure tecniche e organizzative:

Organizzazione del lavoro. Le attività lavorative devono essere organizzate tenuto conto delle seguenti indicazioni: **a)** adozione di metodi di lavoro che implicano una minore esposizione al rumore; **b)** scelta di attrezzature di lavoro adeguate, tenuto conto del lavoro da svolgere, che emettano il minor rumore possibile; **c)** riduzione del rumore mediante una migliore organizzazione del lavoro attraverso la limitazione della durata e dell'intensità dell'esposizione e l'adozione di orari di lavoro appropriati, con sufficienti periodi di riposo; **d)** adozione di opportuni programmi di manutenzione delle attrezzature e macchine di lavoro, del luogo di lavoro e dei sistemi sul posto di lavoro; **e)** progettazione della struttura dei luoghi e dei posti di lavoro al fine di ridurre l'esposizione al rumore dei lavoratori; **f)** adozione di misure tecniche per il contenimento del rumore trasmesso per via aerea, quali schermature, involucri o rivestimenti realizzati con materiali fonoassorbenti; **g)** adozione di misure tecniche per il contenimento del rumore strutturale, quali sistemi di smorzamento o di isolamento; **h)** locali di riposo messi a disposizione dei lavoratori con rumorosità ridotta a un livello compatibile con il loro scopo e le loro condizioni di utilizzo.

b) **Nelle lavorazioni:** Taglio di asfalto di carreggiata stradale; Asportazione di strato di usura e collegamento; Demolizione fondazione stradale; Rinfianco con sabbia eseguito a macchina; Getto in calcestruzzo per opere non strutturali; Rimozione di pavimentazione in basoli; Rimozione di pavimentazione in cubetti di pietra lavica e/o porfido; Scavo eseguito con martello demolitore; Protezione delle pareti di scavo; Rinfianco con sabbia eseguito a mano; Demolizione generale di strutture in c.a. eseguita con impiego di mezzi meccanici; Demolizione di strutture in c.a.; Rimozione e rimissione in opera di chiusino o griglia di qualsiasi materiale; Rimozione e rimissione in opera di chiusino o griglia di qualsiasi materiale; Rimozione di vecchio chiusino e rimissione in opera di nuovo chiusino o griglia di qualsiasi materiale; Risanamento di collettore fognario; Risanamento delle camerette e dei pozzetti di ispezione; Impermeabilizzazione di coperture; Realizzazione di tompagnature; Grossa riparazione di infissi in legno; Raschiatura meccanica di vecchie pitture sintetiche o acriliche; Realizzazione di divisori interni; Riparazione di infissi in legno; Installazione apparecchiature e macchinari per impianto ; Risanamento di vasche; Risanamento di vasche;
Nelle macchine: Scarificatrice; Dumper; Piastra Compattatrice; Rullo compressore; Finitrice; Escavatore con martello demolitore;

Fascia di appartenenza. Il livello di esposizione è "Maggiore dei valori superiori di azione: 85 dB(A) e 137 dB(C)".

Misure tecniche e organizzative:

Organizzazione del lavoro. Le attività lavorative devono essere organizzate tenuto conto delle seguenti indicazioni: **a)** adozione di metodi di lavoro che implicano una minore esposizione al rumore; **b)** scelta di attrezzature di lavoro adeguate, tenuto conto del lavoro da svolgere, che emettano il minor rumore possibile; **c)** riduzione del rumore mediante una migliore organizzazione del lavoro attraverso la limitazione della durata e dell'intensità dell'esposizione e l'adozione di orari di lavoro appropriati, con sufficienti periodi di riposo; **d)** adozione di opportuni programmi di manutenzione delle attrezzature e macchine di lavoro, del luogo di lavoro e dei sistemi sul posto di lavoro; **e)** progettazione della struttura dei luoghi e dei posti di lavoro al fine di ridurre l'esposizione al rumore dei lavoratori; **f)** adozione di misure tecniche per il contenimento del rumore trasmesso per via aerea, quali schermature, involucri o rivestimenti realizzati con materiali fonoassorbenti; **g)** adozione di misure tecniche per il contenimento del rumore strutturale, quali sistemi di smorzamento o di isolamento; **h)** locali di riposo messi a disposizione dei lavoratori con rumorosità ridotta a un livello compatibile con il loro scopo e le loro condizioni di utilizzo.

c) **Nelle lavorazioni:** Formazione di fondazione stradale; Realizzazione di pavimentazione in basolato; Realizzazione di pavimentazione in cubetti di pietra lavica e/o porfido; Cordoli, zanelle e opere d'arte; Realizzazione di marciapiedi; Formazione intonaci esterni (tradizionali); Ripresa di intonaco pareti esterne; Stuccatura di vecchi paramenti in pietra;
Nelle macchine: Autocarro con gru; Autocarro; Escavatore; Pala meccanica; Escavatore mini; Autocarro per il trasporo di rifiuti pericolosi; Autogrù; Gru a torre;

Fascia di appartenenza. Il livello di esposizione è "Minore dei valori inferiori di azione: 80 dB(A) e 135 dB(C)".

Misure tecniche e organizzative:

Organizzazione del lavoro. Le attività lavorative devono essere organizzate tenuto conto delle seguenti indicazioni: **a)** adozione di metodi di lavoro che implicano una minore esposizione al rumore; **b)** scelta di attrezzature di lavoro adeguate,

tenuto conto del lavoro da svolgere, che emettano il minor rumore possibile; **c)** riduzione del rumore mediante una migliore organizzazione del lavoro attraverso la limitazione della durata e dell'intensità dell'esposizione e l'adozione di orari di lavoro appropriati, con sufficienti periodi di riposo; **d)** adozione di opportuni programmi di manutenzione delle attrezzature e macchine di lavoro, del luogo di lavoro e dei sistemi sul posto di lavoro; **e)** progettazione della struttura dei luoghi e dei posti di lavoro al fine di ridurre l'esposizione al rumore dei lavoratori; **f)** adozione di misure tecniche per il contenimento del rumore trasmesso per via aerea, quali schermature, involucri o rivestimenti realizzati con materiali fonoassorbenti; **g)** adozione di misure tecniche per il contenimento del rumore strutturale, quali sistemi di smorzamento o di isolamento; **h)** locali di riposo messi a disposizione dei lavoratori con rumorosità ridotta a un livello compatibile con il loro scopo e le loro condizioni di utilizzo.

RISCHIO: "Scivolamenti, cadute a livello"

Descrizione del Rischio:

Lesioni a causa di scivolamenti e cadute sul piano di lavoro, provocati da presenza di grasso o sporco sui punti di appiglio e/o da cattive condizioni del posto di lavoro o della viabilità pedonale e/o dalla cattiva luminosità degli ambienti di lavoro.

MISURE PREVENTIVE e PROTETTIVE:

a) **Nelle lavorazioni:** Tracciamento dell'asse di scavo; Posa elemento di filtro e stabilizzazione su copertura; Posa elemento di protezione, drenaggio ed accumulo idrico su copertura;

Prescrizioni Esecutive:

L'area circostante il posto di lavoro dovrà essere sempre mantenuta in condizioni di ordine e pulizia ad evitare ogni rischio di inciampi o cadute.

b) **Nelle lavorazioni:** Scavo a sezione obbligata; Rinfianco con sabbia eseguito a macchina; Posa di conduttura fognaria in materie plastiche; Rinterro di scavo; Posa di conduttura idrica in materie plastiche; Posa di organi di intercettazione e regolazione; Scavo eseguito a mano; Scavo eseguito a mano in profondità; Scavo eseguito con martello demolitore; Scavo a sezione ristretta; Drenaggio del terreno di scavo; Protezione delle pareti di scavo; Rinfianco con sabbia eseguito a mano; Posa di conduttura fognaria in vetroresina; Posa di conduttura fognaria in ghisa; Pozzetti di ispezione e opere d'arte; Posa di organi di intercettazione e regolazione; Posa di conduttura idrica in ghisa;

Prescrizioni Esecutive:

Il ciglio del fronte di scavo dovrà essere reso inaccessibile mediante barriere mobili, posizionate ad opportuna distanza di sicurezza e spostabili con l'avanzare del fronte dello scavo stesso. Dovrà provvedersi, inoltre, a segnalare la presenza dello scavo con opportuni cartelli. A scavo ultimato, tali barriere mobili provvisorie dovranno essere sostituite da regolari parapetti.

Riferimenti Normativi:

D.Lgs. 9 aprile 2008 n. 81, Art. 118.

RISCHIO: "Scivolamenti, cadute a livello"

RISCHIO: "Scoppio"

RISCHIO: "Seppellimento, sprofondamento"

Descrizione del Rischio:

Seppellimento e sprofondamento a seguito di slittamenti, frane, crolli o cedimenti nelle operazioni di scavi all'aperto o in sotterraneo, di demolizione, di manutenzione o pulizia all'interno di silos, serbatoi o depositi, di disarmo delle opere in c.a., di stoccaggio dei materiali, e altre.

MISURE PREVENTIVE e PROTETTIVE:

a) **Nelle lavorazioni:** Scavo a sezione obbligata; Scavo eseguito a mano; Scavo eseguito a mano in profondità; Scavo a sezione ristretta; Drenaggio del terreno di scavo;

Prescrizioni Organizzative:

Quando per la particolare natura del terreno o per causa di piogge, di infiltrazione, di gelo o disgelo, o per altri motivi, siano da temere frane o scoscendimenti, deve essere provveduto all'armatura o al consolidamento del terreno.

Riferimenti Normativi:

D.Lgs. 9 aprile 2008 n. 81, Art. 118.

b) **Nelle lavorazioni:** Rinfianco con sabbia eseguito a macchina; Rinterro di scavo; Rinfianco con sabbia eseguito a mano;

Prescrizioni Esecutive:

Nei lavori di rinterro con mezzi meccanici deve essere vietata la presenza degli operai, oltre che nel campo di azione dell'escavatore, anche alla base dello scavo.

c) **Nelle lavorazioni:** Demolizione generale di strutture in c.a. eseguita con impiego di mezzi meccanici; Demolizione di strutture in c.a.;

Prescrizioni Organizzative:

I lavori di demolizione devono procedere con cautela e con ordine dall'alto verso il basso e devono essere condotti in maniera da non pregiudicare la stabilità delle strutture portanti o di collegamento e di quelle eventuali adiacenti, ricorrendo, ove occorra, al loro preventivo puntellamento.

Riferimenti Normativi:

D.Lgs. 9 aprile 2008 n. 81, Art. 151.

RISCHIO: "Urti, colpi, impatti, compressioni"

RISCHIO: "Ustioni"

Descrizione del Rischio:

Ustioni conseguenti al contatto con materiali ad elevata temperatura nei lavori a caldo o per contatto con organi di macchine o per contatto con particelle di metallo incandescente o motori, o sostanze chimiche aggressive.

MISURE PREVENTIVE e PROTETTIVE:

a) **Nelle lavorazioni:** Formazione di manto di usura e collegamento;

Prescrizioni Esecutive:

L'addetto a terra della finitrice dovrà tenersi a distanza di sicurezza dai bruciatori.

RISCHIO: "Ustioni"

RISCHIO: Vibrazioni

Descrizione del Rischio:

Attività con esposizione dei lavoratori a vibrazioni. Per tutti i dettagli inerenti l'analisi del rischio (schede di valutazione, ecc) si rimanda al documento di valutazione specifico.

MISURE PREVENTIVE e PROTETTIVE:

a) **Nelle lavorazioni:** Taglio di asfalto di carreggiata stradale; Asportazione di strato di usura e collegamento; Demolizione fondazione stradale; Rinfianco con sabbia eseguito a macchina; Rimozione di pavimentazione in basoli; Rimozione di pavimentazione in cubetti di pietra lavica e/o porfido; Rinfianco con sabbia eseguito a mano; Demolizione generale di strutture in c.a. eseguita con impiego di mezzi meccanici; Demolizione di strutture in c.a.; Rimozione e rimissione in opera di chiusino o griglia di qualsiasi materiale; Rimozione e rimissione in opera di chiusino o griglia di qualsiasi materiale; Rimozione di vecchio chiusino e rimissione in opera di nuovo chiusino o griglia di qualsiasi materiale;

Fascia di appartenenza. Mano-Braccio (HAV): "Compreso tra 2,5 e 5,0 m/s²"; Corpo Intero (WBV): "Non presente".

Misure tecniche e organizzative:

Misure generali. I rischi, derivanti dall'esposizione dei lavoratori a vibrazioni, devono essere eliminati alla fonte o ridotti al minimo.

Organizzazione del lavoro. Le attività lavorative devono essere organizzate tenuto conto delle seguenti indicazioni: **a)** i metodi di lavoro adottati devono essere quelli che richiedono la minore esposizione a vibrazioni meccaniche; **b)** la durata e l'intensità dell'esposizione a vibrazioni meccaniche deve essere opportunamente limitata al minimo necessario per le esigenze della lavorazione; **c)** l'orario di lavoro deve essere organizzato in maniera appropriata al tipo di lavoro da svolgere; **d)** devono essere previsti adeguati periodi di riposo in funzione del tipo di lavoro da svolgere.

Attrezzature di lavoro. Le attrezzature di lavoro impiegate devono: **a)** essere adeguate al lavoro da svolgere; **b)** essere concepite nel rispetto dei principi ergonomici; **c)** produrre il minor livello possibile di vibrazioni, tenuto conto del lavoro da svolgere; **d)** essere soggette ad adeguati programmi di manutenzione.

Dispositivi di protezione individuale:

Indumenti per la protezione dal freddo e dall'umidità, guanti che attenuano la vibrazione trasmessa al sistema mano-braccio, maniglie che attenuano la vibrazione trasmessa al sistema mano-braccio.

b) **Nelle lavorazioni:** Realizzazione di pavimentazione in basolato; Realizzazione di pavimentazione in cubetti di pietra lavica e/o porfido; Realizzazione di marciapiedi; Risanamento di collettore fognario; Risanamento delle camerette e dei pozzetti di ispezione; Formazione intonaci esterni (industrializzati); Formazione intonaci interni (industrializzati); Posa di pavimenti per interni; Risanamento di vasche; Risanamento di vasche;

Fascia di appartenenza. Mano-Braccio (HAV): "Inferiore a 2,5 m/s²"; Corpo Intero (WBV): "Non presente".

Misure tecniche e organizzative:

Misure generali. I rischi, derivanti dall'esposizione dei lavoratori a vibrazioni, devono essere eliminati alla fonte o ridotti al minimo.

c) **Nelle macchine:** Autocarro con gru; Autocarro; Autocarro per il trasporo di rifiuti pericolosi; Autogrù;

Fascia di appartenenza. Mano-Braccio (HAV): "Non presente"; Corpo Intero (WBV): "Inferiore a 0,5 m/s²".

Misure tecniche e organizzative:

Misure generali. I rischi, derivanti dall'esposizione dei lavoratori a vibrazioni, devono essere eliminati alla fonte o ridotti al minimo.

d) **Nelle macchine:** Escavatore; Scarificatrice; Dumper; Pala meccanica; Escavatore mini; Piastra Compattatrice; Rullo compressore; Finitrice; Escavatore con martello demolitore;

Fascia di appartenenza. Mano-Braccio (HAV): "Non presente"; Corpo Intero (WBV): "Compreso tra 0,5 e 1 m/s²".

Misure tecniche e organizzative:

Misure generali. I rischi, derivanti dall'esposizione dei lavoratori a vibrazioni, devono essere eliminati alla fonte o ridotti al minimo.

Organizzazione del lavoro. Le attività lavorative devono essere organizzate tenuto conto delle seguenti indicazioni: **a)** i metodi di lavoro adottati devono essere quelli che richiedono la minore esposizione a vibrazioni meccaniche; **b)** la durata e l'intensità dell'esposizione a vibrazioni meccaniche deve essere opportunamente limitata al minimo necessario per le esigenze della lavorazione; **c)** l'orario di lavoro deve essere organizzato in maniera appropriata al tipo di lavoro da svolgere; **d)** devono essere previsti adeguati periodi di riposo in funzione del tipo di lavoro da svolgere.

Attrezzature di lavoro. Le attrezzature di lavoro impiegate devono: **a)** essere adeguate al lavoro da svolgere; **b)** essere concepite nel rispetto dei principi ergonomici; **c)** produrre il minor livello possibile di vibrazioni, tenuto conto del lavoro da svolgere; **d)** essere soggette ad adeguati programmi di manutenzione.

Dispositivi di protezione individuale:

Indumenti per la protezione dal freddo e dall'umidità, dispositivi di smorzamento che attenuano la vibrazione trasmessa al corpo intero (piedi o parte seduta del lavoratore), sedili ammortizzanti che attenuano la vibrazione trasmessa al corpo intero (parte seduta del lavoratore).

ATTREZZATURE utilizzate nelle Lavorazioni

Elenco degli attrezzi:

1) Andatoie e Passerelle;
2) Argano a bandiera;
3) Argano a cavalletto;
4) Argano su cavalletto trepiedi;
5) Attrezzi manuali;
6) Attrezzi manuali;
7) Avvitatore elettrico;
8) Betoniera a bicchiere;
9) Cannello a aria calda;
10) Cannello a gas;
11) Cannello per saldatura ossiacetilenica;
12) Centralina idraulica a motore;
13) Cesoie pneumatiche;
14) Compattatore a piatto vibrante;
15) Compressore con motore endotermico;
16) Gruppo elettrogeno;
17) Impastatrice;
18) Intonacatrice;
19) Levigatrice elettrica;
20) Martello demolitore elettrico;
21) Martello demolitore pneumatico;
22) Ponte su cavalletti;
23) Ponteggio metallico fisso;
24) Ponteggio mobile o trabattello;
25) Sabbiatrice;
26) Saldatrice elettrica;
27) Saldatrice polifusione;
28) Scala doppia;
29) Scala semplice;
30) Scala semplice;
31) Sega circolare;
32) Sega circolare;
33) Smerigliatrice angolare (flessibile);
34) Smerigliatrice angolare (flessibile);
35) Tagliasfalto a disco;
36) Taglierina elettrica;
37) Trapano elettrico;
38) Trapano elettrico.

Andatoie e Passerelle

Le andatoie e le passerelle sono opere provvisionali predisposte per consentire il collegamento di posti di lavoro collocati a quote differenti o separati da vuoti, come nel caso di scavi in trincea o ponteggi.

Rischi generati dall'uso dell'Attrezzo:

1) Caduta dall'alto;
2) Caduta di materiale dall'alto o a livello;

Misure Preventive e Protettive relative all'Attrezzo:

1) Andatoie e Passerelle: misure preventive e protettive;

Prescrizioni Esecutive:

Istruzioni per gli addetti: **1)** verificare la stabilità e la completezza delle passerelle o andatoie, con particolare riguardo alle tavole che compongono il piano di calpestio ed ai parapetti; **2)** verificare la completezza e l'efficacia della protezione verso il vuoto (parapetto con arresto al piede); **3)** non sovraccaricare passerelle o andatoie con carichi eccessivi; **4)** verificare di non dover movimentare manualmente carichi superiori a quelli consentiti; **5)** segnalare al responsabile del cantiere eventuali non rispondenze a quanto indicato.

Riferimenti Normativi:

D.Lgs. 9 aprile 2008 n. 81, Art. 130.

2) DPI: utilizzatore andatoie e passarelle;

Prescrizioni Organizzative:

Devono essere forniti all'utilizzatore adeguati dispositivi di protezione individuale: **a)** calzature di sicurezza; **b)** guanti; **c)** indumenti protettivi.

Argano a bandiera

L'argano è un apparecchio di sollevamento utilizzato prevalentemente nei cantieri urbani di recupero e piccola ristrutturazione per il sollevamento al piano di lavoro dei materiali e degli attrezzi.

Rischi generati dall'uso dell'Attrezzo:

1) Caduta dall'alto;
2) Caduta di materiale dall'alto o a livello;
3) Punture, tagli, abrasioni;
4) Urti, colpi, impatti, compressioni;

Misure Preventive e Protettive relative all'Attrezzo:

1) Argano a bandiera: misure preventive e protettive;

Prescrizioni Esecutive:

Prima dell'uso: **1)** verificare la presenza dei parapetti completi sul perimetro del posto di manovra; **2)** verificare la presenza degli staffoni e della tavola fermapiede da 30 cm nella parte frontale dell'elevatore; **3)** verificare l'integrità della struttura portante l'argano; **4)** con ancoraggio: verificare l'efficienza del puntone di fissaggio; **5)** verificare l'efficienza della sicura del gancio e dei morsetti fermafune con redancia; **6)** verificare l'integrità delle parti elettriche visibili; **7)** verificare l'efficienza dell'interruttore di linea presso l'elevatore; **8)** verificare la funzionalità della pulsantiera; **9)** verificare l'efficienza del fine corsa superiore e del freno per la discesa del carico; **10)** transennare a terra l'area di tiro.
Durante l'uso: **1)** mantenere abbassati gli staffoni; **2)** usare la cintura di sicurezza in momentanea assenza degli staffoni; **3)** usare i contenitori adatti al materiale da sollevare; **4)** verificare la corretta imbracatura dei carichi e la perfetta chiusura della sicura del gancio; **5)** non utilizzare la fune dell'elevatore per imbracare carichi; **6)** segnalare eventuali guasti; **7)** per l'operatore a terra: non sostare sotto il carico.
Dopo l'uso: **1)** scollegare elettricamente l'elevatore; **2)** ritrarre l'elevatore all'interno del solaio.

Riferimenti Normativi:

D.Lgs. 9 aprile 2008 n.81, Titolo III, Capo 1; D.Lgs. 9 aprile 2008 n.81, Titolo III, Capo 3; D.Lgs. 9 aprile 2008 n.81, Allegato 6.

2) DPI: utilizzatore argano a bandiera;

Prescrizioni Organizzative:

Devono essere forniti all'utilizzatore adeguati dispositivi di protezione individuale: **a)** casco; **b)** calzature di sicurezza; **c)** guanti; **d)** indumenti protettivi; **e)** attrezzatura anticaduta.

Argano a cavalletto

L'argano è un apparecchio di sollevamento utilizzato prevalentemente nei cantieri urbani di recupero e piccola ristrutturazione per il sollevamento al piano di lavoro dei materiali e degli attrezzi.

Rischi generati dall'uso dell'Attrezzo:

1) Caduta dall'alto;
2) Caduta di materiale dall'alto o a livello;
3) Punture, tagli, abrasioni;
4) Urti, colpi, impatti, compressioni;

Misure Preventive e Protettive relative all'Attrezzo:

1) Argano a cavalletto: misure preventive e protettive;

Prescrizioni Esecutive:

Prima dell'uso: **1)** verificare la presenza dei parapetti completi sul perimetro del posto di manovra; **2)** verificare la presenza degli staffoni e della tavola fermapiede da 30 cm nella parte frontale dell'elevatore; **3)** verificare l'integrità della struttura portante l'argano; **4)** con ancoraggio: verificare l'efficienza del puntone di fissaggio; **5)** verificare l'efficienza della sicura del gancio e dei morsetti fermafune con redancia; **6)** verificare l'integrità delle parti elettriche visibili; **7)** verificare l'efficienza dell'interruttore di linea presso l'elevatore; **8)** verificare la funzionalità della pulsantiera; **9)** verificare l'efficienza del fine corsa superiore e del freno per la discesa del carico; **10)** transennare a terra l'area di tiro.
Durante l'uso: **1)** mantenere abbassati gli staffoni; **2)** usare la cintura di sicurezza in momentanea assenza degli staffoni; **3)** usare i contenitori adatti al materiale da sollevare; **4)** verificare la corretta imbracatura dei carichi e la perfetta chiusura della sicura del gancio; **5)** non utilizzare la fune dell'elevatore per imbracare carichi; **6)** segnalare eventuali guasti; **7)** per l'operatore a terra: non sostare sotto il carico.
Dopo l'uso: **1)** scollegare elettricamente l'elevatore; **2)** ritrarre l'elevatore all'interno del solaio.

Riferimenti Normativi:

D.Lgs. 9 aprile 2008 n.81, Titolo III, Capo 1; D.Lgs. 9 aprile 2008 n.81, Titolo III, Capo 3; D.Lgs. 9 aprile 2008 n.81, Allegato 6.

2) DPI: utilizzatore argano a cavalletto;

Prescrizioni Organizzative:

Devono essere forniti all'utilizzatore adeguati dispositivi di protezione individuale: **a)** casco; **b)** calzature di sicurezza; **c)** guanti; **d)** indumenti protettivi; **e)** attrezzatura anticaduta.

Argano su cavalletto trepiedi

L'argano è un apparecchio di sollevamento utilizzato prevalentemente nei cantieri urbani di recupero e piccola ristrutturazione per il sollevamento al piano di lavoro dei materiali e degli attrezzi.

Rischi generati dall'uso dell'Attrezzo:

1) Caduta di materiale dall'alto o a livello;
2) Punture, tagli, abrasioni;
3) Urti, colpi, impatti, compressioni;

Misure Preventive e Protettive relative all'Attrezzo:

1) Argano su cavalletto trepiedi: misure preventive e protettive;

Prescrizioni Esecutive:

Prima dell'uso: 1) verificare l'integrità della struttura portante l'argano; **2)** verificare l'efficienza della sicura del gancio e dei morsetti fermafune con redancia; **3)** verificare l'efficienza del fine corsa superiore e del freno per la discesa del carico; **4)** transennare l'area di tiro.
Durante l'uso: 1) usare i contenitori adatti al materiale da sollevare; **2)** verificare la corretta imbracatura dei carichi e la perfetta chiusura della sicura del gancio; **3)** non utilizzare la fune dell'elevatore per imbracare carichi; **4)** segnalare eventuali guasti.
Dopo l'uso: 1) smontare e riporre.

Riferimenti Normativi:

D.Lgs. 9 aprile 2008 n.81, Titolo III, Capo 1; D.Lgs. 9 aprile 2008 n.81, Titolo III, Capo 3; D.Lgs. 9 aprile 2008 n.81, Allegato 6.

2) DPI: utilizzatore argano su cavalletto trepiedi;

Prescrizioni Organizzative:

Devono essere forniti all'utilizzatore adeguati dispositivi di protezione individuale: **a)** calzature di sicurezza; **b)** guanti; **c)** indumenti protettivi.

Attrezzi manuali

Gli attrezzi manuali (picconi, badili, martelli, tenaglie, cazzuole, frattazzi, chiavi, scalpelli, ecc.), presenti in tutte le fasi lavorative, sono sostanzialmente costituiti da una parte destinata all'impugnatura, in legno o in acciaio, ed un'altra, variamente conformata, alla specifica funzione svolta.

Rischi generati dall'uso dell'Attrezzo:

1) Punture, tagli, abrasioni;
2) Urti, colpi, impatti, compressioni;

Misure Preventive e Protettive relative all'Attrezzo:

1) Attrezzi manuali: misure preventive e protettive;

Prescrizioni Esecutive:

Prima dell'uso: 1) Accertati del buono stato della parte lavorativa dell'utensile; **2)** Assicurati del buono stato del manico e del suo efficace fissaggio.
Durante l'uso: 1) Utilizza idonei paracolpi quando utilizzi punte e/o scalpelli; **2)** Quando si utilizzano attrezzi ad impatto, provvedi ad allontanare adeguatamente terzi presenti; **3)** Assumi una posizione stabile e corretta; **4)** Evita di abbandonare gli attrezzi nei passaggi (in particolare se sopraelevati), provvedendo a riporli negli appositi contenitori.
Dopo l'uso: 1) Riponi correttamente l'utensile, verificandone lo stato di usura.

Riferimenti Normativi:

D.Lgs. 9 aprile 2008 n. 81, Allegato 6.

2) DPI: utilizzatore attrezzi manuali;

Prescrizioni Organizzative:

Devono essere forniti al lavoratore adeguati dispositivi di protezione individuale: **a)** casco; **b)** calzature di sicurezza; **c)** occhiali; **d)** guanti.

Attrezzi manuali

Gli attrezzi manuali, presenti in tutte le fasi lavorative, sono sostanzialmente costituiti da una parte destinata all'impugnatura ed un'altra, variamente conformata, alla specifica funzione svolta.

Rischi generati dall'uso dell'Attrezzo:
1) Punture, tagli, abrasioni;
2) Urti, colpi, impatti, compressioni;

Misure Preventive e Protettive relative all'Attrezzo:
1) Attrezzi manuali: misure preventive e protettive;

Prescrizioni Esecutive:

Prima dell'uso: **1)** controllare che l'utensile non sia deteriorato; **2)** sostituire i manici che presentino incrinature o scheggiature; **3)** verificare il corretto fissaggio del manico; **4)** selezionare il tipo di utensile adeguato all'impiego; **5)** per punte e scalpelli utilizzare idonei paracolpi ed eliminare le sbavature dalle impugnature.
Durante l'uso: **1)** impugnare saldamente l'utensile; **2)** assumere una posizione corretta e stabile; **3)** distanziare adeguatamente gli altri lavoratori; **4)** non utilizzare in maniera impropria l'utensile; **5)** non abbandonare gli utensili nei passaggi ed assicurarli da una eventuale caduta dall'alto; **6)** utilizzare adeguati contenitori per riporre gli utensili di piccola taglia.
Dopo l'uso: **1)** pulire accuratamente l'utensile; **2)** riporre correttamente gli utensili; **3)** controllare lo stato d'uso dell'utensile.

Riferimenti Normativi:

D.Lgs. 9 aprile 2008 n. 81, Titolo III, Capo 1; D.Lgs. 9 aprile 2008 n. 81, Allegato 6.

2) DPI: utilizzatore attrezzi manuali;

Prescrizioni Organizzative:

Devono essere forniti all'utilizzatore adeguati dispositivi di protezione individuale: **a)** casco; **b)** calzature di sicurezza; **c)** occhiali; **d)** guanti.

Avvitatore elettrico
L'avvitatore elettrico è un utensile elettrico di uso comune nel cantiere edile.

Rischi generati dall'uso dell'Attrezzo:
1) Elettrocuzione;
2) Urti, colpi, impatti, compressioni;

Misure Preventive e Protettive relative all'Attrezzo:
1) Avvitatore elettrico: misure preventive e protettive;

Prescrizioni Esecutive:

Prima dell'uso: **1)** utilizzare solo utensili a doppio isolamento (220 V), o utensili alimentati a bassissima tensione di sicurezza (50 V), comunque non collegati elettricamente a terra; **2)** controllare l'integrità dei cavi e della spina d'alimentazione; **3)** verificare la funzionalità dell'utensile; **4)** verificare che l'utensile sia di conformazione adatta.
Durante l'uso: **1)** non intralciare i passaggi con il cavo di alimentazione; **2)** interrompere l'alimentazione elettrica nelle pause di lavoro; **3)** segnalare eventuali malfunzionamenti.
Dopo l'uso: **1)** scollegare elettricamente l'utensile.

Riferimenti Normativi:

D.Lgs. 9 aprile 2008 n.81, Titolo III, Capo 1; D.Lgs. 9 aprile 2008 n.81, Titolo III, Capo 3; D.Lgs. 9 aprile 2008 n.81, Allegato 6.

2) DPI: utilizzatore avvitatore elettrico;

Prescrizioni Organizzative:

Devono essere forniti all'utilizzatore adeguati dispositivi di protezione individuale: **a)** calzature di sicurezza; **b)** guanti.

Betoniera a bicchiere
La betoniera a bicchiere è un'attrezzatura destinata al confezionamento di malta. Solitamente viene utilizzata per il confezionamento di malta per murature ed intonaci e per la produzione di piccole quantità di calcestruzzi.

Rischi generati dall'uso dell'Attrezzo:
1) Caduta di materiale dall'alto o a livello;
2) Cesoiamenti, stritolamenti;
3) Elettrocuzione;
4) Getti, schizzi;
5) Inalazione polveri, fibre;
6) Urti, colpi, impatti, compressioni;

Misure Preventive e Protettive relative all'Attrezzo:
1) Betoniera a bicchiere: misure preventive e protettive;

Prescrizioni Esecutive:

Prima dell'uso: **1)** verificare la presenza ed efficienza delle protezioni: al bicchiere, alla corona, agli organi di trasmissione, agli organi di manovra; **2)** verificare l'efficienza dei dispositivi di arresto di emergenza; **3)** verificare la presenza e

l'efficienza della protezione sovrastante il posto di manovra (tettoia); **4)** verificare l'integrità dei collegamenti elettrici e di messa a terra per la parte visibile ed il corretto funzionamento degli interruttori e dispositivi elettrici di alimentazione e manovra.
Durante l'uso: **1)** e' vietato manomettere le protezioni; **2)** e' vietato eseguire operazioni di lubrificazione, pulizia, manutenzione o riparazione sugli organi in movimento; **3)** nelle betoniere a caricamento automatico accertarsi del fermo macchina prima di eseguire interventi sui sistemi di caricamento o nei pressi di questi; **4)** nelle betoniere a caricamento manuale le operazioni di carico non devono comportare la movimentazione di carichi troppo pesanti e/o in condizioni disagiate. Pertanto è necessario utilizzare le opportune attrezzature manuali quali pale o secchie.
Dopo l'uso: **1)** assicurarsi di aver tolto tensione ai singoli comandi ed all'interruttore generale di alimentazione al quadro; **2)** lasciare sempre la macchina in perfetta efficienza, curandone la pulizia alla fine dell'uso e l'eventuale lubrificazione; **3)** ricontrollare la presenza e l'efficienza di tutti i dispositivi di protezione (in quanto alla ripresa del lavoro la macchina potrebbe essere riutilizzata da altra persona).

Riferimenti Normativi:

Circolare Ministero del Lavoro n.103/80; D.Lgs. 9 aprile 2008 n.81, Titolo III, Capo 1; D.Lgs. 9 aprile 2008 n.81, Titolo III, Capo 3; D.Lgs. 9 aprile 2008 n.81, Allegato 6.

2) DPI: utilizzatore betoniera a bicchiere;

Prescrizioni Organizzative:

Devono essere forniti all'utilizzatore adeguati dispositivi di protezione individuale: **a)** casco; **b)** calzature di sicurezza; **c)** occhiali; **d)** maschere; **e)** otoprotettori; **f)** guanti; **g)** indumenti protettivi.

Cannello a aria calda

Il cannello a aria calda, impiegato quando non è possibile usare fiamme libere, è usato essenzialmente per la posa di membrane bituminose.

Rischi generati dall'uso dell'Attrezzo:

1) Elettrocuzione;
2) Inalazione fumi, gas, vapori;
3) Incendi, esplosioni;

Misure Preventive e Protettive relative all'Attrezzo:

1) Cannello a aria calda: misure preventive e protettive;

Prescrizioni Esecutive:

Prima dell'uso: **1)** allontanare il materiale infiammabile; **2)** verificare che l'utensile sia del tipo a doppio isolamento (220V); **3)** controllare l'integrità e l'isolamento dei cavi e della spina di alimentazione; **4)** verificare il funzionamento dell'interruttore.
Durante l'uso: **1)** appoggiare l'utensile caldo sull'apposito sostegno termoresistente; **2)** non intralciare i passaggi con il cavo di alimentazione; **3)** nelle pause di lavoro interrompere l'alimentazione elettrica.
Dopo l'uso: **1)** scollegare elettricamente l'utensile; **2)** far raffreddare il cannello sull'apposito sostegno termoresistente.

Riferimenti Normativi:

D.Lgs. 9 aprile 2008 n.81, Titolo III, Capo 1; D.Lgs. 9 aprile 2008 n. 81, Titolo III, Capo 3; D.Lgs. 9 aprile 2008 n. 81, Allegato 6.

2) DPI: utilizzatore cannello a aria calda;

Prescrizioni Organizzative:

Devono essere forniti all'utilizzatore adeguati dispositivi di protezione individuale: **a)** calzature di sicurezza; **b)** guanti; **c)** occhiali; **d)** maschere; **e)** indumenti protettivi.

Cannello a gas

Il cannello a gas, usato essenzialmente per la posa di membrane bituminose, è alimentato da gas propano.

Rischi generati dall'uso dell'Attrezzo:

1) Inalazione fumi, gas, vapori;
2) Incendi, esplosioni;
3) Urti, colpi, impatti, compressioni;

Misure Preventive e Protettive relative all'Attrezzo:

1) Cannello a gas: misure preventive e protettive;

Prescrizioni Esecutive:

Prima dell'uso: **1)** verificare l'integrità dei tubi in gomma e le connessioni tra bombola e cannello; **2)** verificare la funzionalità del riduttore di pressione.
Durante l'uso: **1)** allontanare eventuali materiali infiammabili; **2)** evitare di usare la fiamma libera in corrispondenza del tubo e della bombola del gas; **3)** tenere la bombola nei pressi del posto di lavoro ma lontano da fonti di calore; **4)** tenere la bombola in posizione verticale; **5)** nelle pause di lavoro, spegnere la fiamma e chiudere l'afflusso del gas; **6)** tenere un estintore sul posto di lavoro.
Dopo l'uso: **1)** spegnere la fiamma chiudendo le valvole d'afflusso del gas; **2)** riporre la bombola nel deposito di cantiere; **3)** segnalare malfunzionamenti.

Riferimenti Normativi:

D.Lgs. 9 aprile 2008 n.81, Titolo III, Capo 1; D.Lgs. 9 aprile 2008 n.81, Allegato 6.

2) DPI: utilizzatore cannello a gas;

Prescrizioni Organizzative:

Devono essere forniti all'utilizzatore adeguati dispositivi di protezione individuale: **a)** calzature di sicurezza; **b)** guanti; **c)** occhiali; **d)** maschere; **e)** otoprotettori; **f)** indumenti protettivi.

Cannello per saldatura ossiacetilenica

Il cannello per saldatura ossiacetilenica è impiegato essenzialmente per operazioni di saldatura o taglio di parti metalliche.

Rischi generati dall'uso dell'Attrezzo:

1) Inalazione fumi, gas, vapori;
2) Incendi, esplosioni;
3) Urti, colpi, impatti, compressioni;

Misure Preventive e Protettive relative all'Attrezzo:

1) Cannello per saldatura ossiacetilenica: misure preventive e protettive;

Prescrizioni Esecutive:

Prima dell'uso: **1)** verificare l'assenza di gas o materiale infiammabile nell'ambiente o su tubazioni e/o serbatoi sui quali si effettuano gli interventi; **2)** verificare la stabilità e il vincolo delle bombole sul carrello portabombole; **3)** verificare l'integrità dei tubi in gomma e le connessioni tra le bombole ed il cannello; **4)** controllare i dispositivi di sicurezza contro il ritorno di fiamma, in prossimità dell'impugnatura, dopo i riduttori di pressione e in particolare nelle tubazioni lunghe più di 5 m; **5)** verificare la funzionalità dei riduttori di pressione e dei manometri; **6)** in caso di lavorazione in ambienti confinati predisporre un adeguato sistema di aspirazione fumi e/o di ventilazione.
Durante l'uso: **1)** trasportare le bombole con l'apposito carrello; **2)** evitare di utilizzare la fiamma libera in corrispondenza delle bombole e delle tubazioni del gas; **3)** non lasciare le bombole esposte ai raggi solari o ad altre fonti di calore; **4)** nelle pause di lavoro spegnere la fiamma e chiudere l'afflusso del gas; **5)** tenere un estintore sul posto di lavoro; **6)** segnalare eventuali malfunzionamenti.
Dopo l'uso: **1)** spegnere la fiamma chiudendo le valvole d'afflusso del gas; **2)** riporre le bombole nel deposito di cantiere.

Riferimenti Normativi:

D.Lgs. 9 aprile 2008 n.81, Titolo III, Capo 1; D.Lgs. 9 aprile 2008 n.81, Allegato 6.

2) DPI: utilizzatore cannello per saldatura ossiacetilenica;

Prescrizioni Organizzative:

Devono essere forniti all'utilizzatore adeguati dispositivi di protezione individuale: **a)** calzature di sicurezza; **b)** occhiali; **c)** maschera; **d)** otoprotettori; **e)** guanti; **f)** grembiule per saldatore; **g)** indumenti protettivi.

Centralina idraulica a motore

La centralina idraulica a motore è una macchina destinata come presa di forza per l'azionamento di utensili idraulici.

Rischi generati dall'uso dell'Attrezzo:

1) Cesoiamenti, stritolamenti;
2) Inalazione fumi, gas, vapori;
3) Scoppio;
4) Urti, colpi, impatti, compressioni;

Misure Preventive e Protettive relative all'Attrezzo:

1) Centralina idraulica a motore: misure preventive e protettive;

Prescrizioni Esecutive:

Prima dell'uso: **1)** Accertarsi dell'integrità e dell'efficacia del rivestimento fonoassorbente; **2)** Accertati dell'integrità dei tubi e delle connessioni dell'impianto idraulico; **3)** Accertati che sulla centralina idraulica, e/o immediatamente a valle della mandata, sia presente un efficiente manometro per il controllo della pressione idraulica; **4)** Assicurati che la macchina sia posizionata in luoghi sufficientemente aerati e che le tubazioni di allontanamento dei gas di scarico non interferiscano con prese d'aria di altre macchine o di impianti di condizionamento; **5)** Delimita l'area di lavoro esposta a livello di rumorosità elevato.
Durante l'uso: **1)** Provvedi a verificare frequentemente l'integrità dei tubi e delle connessioni dell'impianto idraulico; **2)** Qualora dovesse essere necessario intervenire su parti dell'impianto idraulico, adoperati preventivamente per azzerare la pressione nell'impianto stesso; **3)** Durante i rifornimenti, spegni il motore, evita di fumare ed accertati dell'assenza di fiamme libere in adiacenza della macchina; **4)** Informa tempestivamente il preposto e/o il datore di lavoro, di malfunzionamenti o pericoli che dovessero evidenziarsi durante il lavoro.
Dopo l'uso: **1)** Assicurati di aver chiuso il rubinetto del carburante; **2)** Effettua tutte le operazioni di revisione e manutenzione della macchina secondo quanto indicato nel libretto e sempre dopo esserti accertato che il motore sia spento e non riavviabile da terzi accidentalmente.

Riferimenti Normativi:

D.Lgs. 9 aprile 2008 n.81, Titolo III, Capo 1; D.Lgs. 9 aprile 2008 n.81, Allegato 6.

2) DPI: utilizzatore centralina idraulica a motore;

Prescrizioni Organizzative:

Devono essere forniti all'utilizzatore adeguati dispositivi di protezione individuale: **a)** calzature di sicurezza; **b)** occhiali; **c)** otoprotettori; **d)** guanti; **e)** maschera; **f)** indumenti protettivi.

Cesoie pneumatiche

Le cesoie pneumatiche sono un'attrezzatura per il taglio di lamiere, tondini di ferro, ecc.

Rischi generati dall'uso dell'Attrezzo:

1) Cesoiamenti, stritolamenti;
2) Scoppio;
3) Urti, colpi, impatti, compressioni;

Misure Preventive e Protettive relative all'Attrezzo:

1) Cesoie pneumatiche: misure preventive e protettive;

Prescrizioni Esecutive:

Prima dell'uso: **1)** verificare l'efficienza del dispositivo di comando; **2)** verificare l'integrità dei tubi in gomma e le connessioni con l'utensile; **3)** delimitare la zona d'intervento.
Durante l'uso: **1)** raggiungere le posizioni alte di lavoro con idonee attrezzature; **2)** tenersi fuori dalla traiettoria di caduta del materiale.
Dopo l'uso: **1)** scollegare i tubi di afflusso dell'aria dall'utensile; **2)** provvedere alla registrazione e alla lubrificazione dell'utensile; **3)** controllare l'integrità delle lame; **4)** segnalare eventuali malfunzionamenti.

Riferimenti Normativi:

D.Lgs. 9 aprile 2008 n.81, Titolo III, Capo 1; D.Lgs. 9 aprile 2008 n.81, Allegato 6.

2) DPI: utilizzatore cesoie pneumatiche;

Prescrizioni Organizzative:

Devono essere forniti all'utilizzatore adeguati dispositivi di protezione individuale: **a)** casco; **b)** calzature di sicurezza; **c)** visiera; **d)** guanti; **e)** indumenti protettivi.

Compattatore a piatto vibrante

Il compattatore a piatto vibrante è un'attrezzatura destinata al costipamento di rinterri di non eccessiva entità, come quelli eseguiti successivamente a scavi per posa di sottoservizi, ecc.

Rischi generati dall'uso dell'Attrezzo:

1) Inalazione fumi, gas, vapori;
2) Incendi, esplosioni;
3) Urti, colpi, impatti, compressioni;

Misure Preventive e Protettive relative all'Attrezzo:

1) Compattatore a piatto vibrante: misure preventive e protettive;

Prescrizioni Esecutive:

Prima dell'uso: **1)** verificare la consistenza dell'area da compattare; **2)** verificare l'efficienza dei comandi; **3)** verificare l'efficienza dell'involucro coprimotore; **4)** verificare l'efficienza del carter della cinghia di trasmissione.
Durante l'uso: **1)** non lasciare la macchina in moto senza sorveglianza; **2)** non utilizzare la macchina in ambienti chiusi e poco ventilati; **3)** durante il rifornimento di carburante spegnere il motore e non fumare.
Dopo l'uso: **1)** chiudere il rubinetto del carburante; **2)** eseguire le operazioni di revisione e manutenzione necessarie al reimpiego della macchina a motore spento; **3)** segnalare tempestivamente eventuali malfunzionamenti.

Riferimenti Normativi:

D.Lgs. 9 aprile 2008 n.81, Titolo III, Capo 1; D.Lgs. 9 aprile 2008 n.81, Allegato 6.

2) DPI: utilizzatore compattatore a piatto vibrante;

Prescrizioni Organizzative:

Devono essere forniti all'utilizzatore adeguati dispositivi di protezione individuale: **a)** copricapo; **b)** calzature di sicurezza; **c)** otoprotettori; **d)** guanti antivibrazioni; **e)** indumenti protettivi.

Compressore con motore endotermico

Il compressore è una macchina destinata alla produzione di aria compressa per l'alimentazione di attrezzature di lavoro pneumatiche (martelli demolitori pneumatici, vibratori, avvitatori, intonacatrici, pistole a spruzzo ecc).

Rischi generati dall'uso dell'Attrezzo:

1) Inalazione fumi, gas, vapori;
2) Incendi, esplosioni;
3) Scoppio;

Misure Preventive e Protettive relative all'Attrezzo:

1) Compressore con motore endotermico: misure preventive e protettive;

Prescrizioni Esecutive:

Prima dell'uso: **1)** posizionare la macchina in luoghi sufficientemente areati; **2)** sistemare in posizione stabile il compressore; **3)** allontanare dalla macchina materiali infiammabili; **4)** verificare la funzionalità della strumentazione; **5)** controllare l'integrità dell'isolamento acustico; **6)** verificare l'efficienza del filtro di trattenuta per acqua e particelle d'olio; **7)** verificare l'efficienza del filtro dell'aria aspirata; **8)** verificare le connessioni dei tubi e la presenza dei dispositivi di trattenuta.
Durante l'uso: **1)** aprire il rubinetto dell'aria prima dell'accensione e mantenerlo aperto fino al raggiungimento dello stato di regime del motore; **2)** tenere sotto controllo i manometri; **3)** non rimuovere gli sportelli del vano motore; **4)** effettuare i rifornimenti di carburante a motore spento e non fumare; **5)** segnalare tempestivamente eventuali malfunzionamenti.
Dopo l'uso: **1)** spegnere il motore e scaricare il serbatoio dell'aria; **2)** eseguire le operazioni di revisione e manutenzione necessarie al reimpiego della macchina a motore spento; **3)** nelle operazioni di manutenzione attenersi alle indicazioni del libretto della macchina.

Riferimenti Normativi:

D.Lgs. 9 aprile 2008 n.81, Titolo III, Capo 1; D.Lgs. 9 aprile 2008 n.81, Allegato 6.

2) DPI: utilizzatore compressore con motore endotermico;

Prescrizioni Organizzative:

Devono essere forniti all'utilizzatore adeguati dispositivi di protezione individuale: **a)** calzature di sicurezza; **b)** otoprotettori; **c)** guanti; **d)** indumenti protettivi.

Gruppo elettrogeno

Il gruppo elettrrogeno è una macchina, alimentata da un motore a scoppio, destinata alla produzione di energia elettrica per l'alimentazione di attrezzature ed utensili del cantiere.

Rischi generati dall'uso dell'Attrezzo:

1) Elettrocuzione;
2) Inalazione fumi, gas, vapori;
3) Incendi, esplosioni;

Misure Preventive e Protettive relative all'Attrezzo:

1) Gruppo elettrogeno: misure preventive e protettive;

Prescrizioni Esecutive:

Prima dell'uso: **1)** non installare in ambienti chiusi e poco ventilati; **2)** collegare all'impianto di messa a terra il gruppo elettrogeno; **3)** distanziare il gruppo elettrogeno dai posti di lavoro; **4)** verificare il funzionamento dell'interruttore di comando e di protezione; **5)** verificare l'efficienza della strumentazione.
Durante l'uso: **1)** non aprire o rimuovere gli sportelli; **2)** per i gruppi elettrogeni privi di interruttore di protezione, alimentare gli utilizzatori interponendo un quadro elettrico a norma; **3)** eseguire il rifornimento di carburante a motore spento e non fumare; **4)** segnalare tempestivamente gravi anomalie.
Dopo l'uso: **1)** staccare l'interruttore e spegnere il motore; **2)** eseguire le operazioni di manutenzione e revisione a motore spento, segnalando eventuali anomalie; **3)** per le operazioni di manutenzione attenersi alle indicazioni del libretto.

Riferimenti Normativi:

D.Lgs. 9 aprile 2008 n.81, Titolo III, Capo 1; D.Lgs. 9 aprile 2008 n.81, Titolo III, Capo 3; D.Lgs. 9 aprile 2008 n.81, Allegato 6.

2) DPI: utilizzatore gruppo elettrogeno;

Prescrizioni Organizzative:

Devono essere forniti all'utilizzatore adeguati dispositivi di protezione individuale: **a)** calzature di sicurezza; **b)** otoprotettori; **c)** guanti; **d)** indumenti protettivi.

Impastatrice

L'impastatrice è un'attrezzatura da cantiere destinata alla preparazione a ciclo continuo di malta.

Rischi generati dall'uso dell'Attrezzo:

1) Caduta di materiale dall'alto o a livello;
2) Elettrocuzione;
3) Inalazione polveri, fibre;
4) Urti, colpi, impatti, compressioni;

Misure Preventive e Protettive relative all'Attrezzo:

1) Impastatrice: misure preventive e protettive;

Prescrizioni Esecutive:

Prima dell'uso: **1)** verificare l'integrità delle parti elettriche; **2)** verificare la presenza delle protezioni agli organi di trasmissione (pulegge, cinghie); **3)** verificare l'efficienza dell'interruttore di comando e del pulsante di emergenza; **4)** verificare l'efficienza della griglia di protezione dell'organo lavoratore e del dispositivo di blocco del moto per il sollevamento accidentale della stessa; **5)** verificare la presenza della tettoia di protezione del posto di lavoro (dove necessario).
Durante l'uso: **1)** non intralciare i passaggi con il cavo di alimentazione; **2)** non manomettere il dispositivo di blocco delle griglie; **3)** non rimuovere il carter di protezione della puleggia.
Dopo l 'uso: **1)** scollegare elettricamente la macchina; **2)** eseguire le operazioni di revisione e manutenzione necessarie al reimpiego della macchina a motore fermo; **3)** curare la pulizia della macchina; **4)** segnalare eventuali guasti.

Riferimenti Normativi:

D.Lgs. 9 aprile 2008 n.81, Titolo III, Capo 1; D.Lgs. 9 aprile 2008 n.81, Titolo III, Capo 3; D.Lgs. 9 aprile 2008 n.81, Allegato 6.

2) DPI: utilizzatore impastatrice;

Prescrizioni Organizzative:

Devono essere forniti all'utilizzatore adeguati dispositivi di protezione individuale: **a)** casco; **b)** calzature di sicurezza; **c)** otoprotettori; **d)** maschere; **e)** guanti; **f)** indumenti protettivi.

Intonacatrice

L'intonacatrice è un'attrezzatura che serve a proiettare malta fluida di cemento sotto pressione per formare intonaci, getti per rivestimento di pareti, ecc.

Rischi generati dall'uso dell'Attrezzo:

1) Getti, schizzi;

Misure Preventive e Protettive relative all'Attrezzo:

1) Intonacatrice: misure preventive e protettive;

Prescrizioni Esecutive:

Prima dell'uso: **1)** verificare la pulizia dell'ugello e delle tubazioni; **2)** controllare le connessioni tra tubi di alimentazione e pistola.
Durante l'uso: **1)** segnalare la zona d'intervento esposta a livello di rumorosità elevato; **2)** interrompere l'afflusso dell'aria nelle pause di lavoro.
Dopo l'uso: **1)** spegnere il compressore e chiudere i rubinetti; **2)** scaricare l'aria residua e staccare l'utensile dal compressore; **3)** pulire accuratamente l'utensile e le tubazioni; **4)** segnalare eventuali malfunzionamenti.

Riferimenti Normativi:

D.Lgs. 9 aprile 2008 n.81, Titolo III, Capo 1; D.Lgs. 9 aprile 2008 n.81, Titolo III, Capo 3; D.Lgs. 9 aprile 2008 n.81, Allegato 6.

2) DPI: utilizzatore intonacatrice;

Prescrizioni Organizzative:

Devono essere forniti all'utilizzatore adeguati dispositivi di protezione individuale: **a)** copricapo; **b)** calzature di sicurezza; **c)** occhiali; **d)** otoprotettori; **e)** guanti; **f)** indumenti protettivi.

Levigatrice elettrica

La levigatrice è un'attrezzatura elettrica utilizzata nelle operazioni di levigatura e lucidatura di pavimenti realizzati in piastrelle di marmo, graniglia, marmettoni, ecc.

Rischi generati dall'uso dell'Attrezzo:

1) Cesoiamenti, stritolamenti;
2) Inalazione fumi, gas, vapori;
3) Incendi, esplosioni;
   Lesioni provocate da incendi e/o esplosioni a seguito di lavorazioni in presenza o in prossimità di materiali, sostanze o prodotti infiammabili.
4) Scivolamenti, cadute a livello;

Misure Preventive e Protettive relative all'Attrezzo:

1) Levigatrice elettrica: misure preventive e protettive;

Prescrizioni Esecutive:

Prima dell'uso: **1)** Accertati del buono stato dei collegamenti elettrici e di messa a terra e verifica l'efficienza degli interruttori e dispositivi elettrici di alimentazione e manovra; **2)** Accertati della presenza e dell'efficienza delle protezioni da contatto accidentale relative agli organi di manovra e agli altri organi di trasmissione del moto; **3)** Provvedi a delimitare la zona di lavoro.
Durante l'uso: **1)** Delimita l'area di lavoro esposta a livello di rumorosità elevato; **2)** Accertati che il cavo di alimentazione non intralci i passaggi e sia posizionato in modo da evitare che sia soggetto a danneggiamenti; **3)** Assicurati di aver interrotto l'alimentazione elettrica durante le pause di lavoro; **4)** Evita assolutamente di toccare gli organi lavoratori degli utensili o i materiali in lavorazione, in quanto, certamente surriscaldati; **5)** Provvedi ad allontanare rapidamente le sostanze residue della

levigatura, depositandole in appositi contenitori metallici ed evitando assolutamente di immetterli direttamente nei tronchi fognari; **6)** Informa tempestivamente il preposto e/o il datore di lavoro, di malfunzionamenti o pericoli che dovessero evidenziarsi durante il lavoro.
Dopo l'uso: **1)** Verifica di aver aperto tutti i circuiti elettrici (interrotto ogni operatività) e l'interruttore generale di alimentazione al quadro; **2)** Effettua tutte le operazioni di revisione e manutenzione della macchina secondo quanto indicato nel libretto e sempre dopo esserti accertato che il motore sia spento e non riavviabile da terzi accidentalmente.

Riferimenti Normativi:

D.Lgs. 9 aprile 2008 n.81, Titolo III, Capo 1; D.Lgs. 9 aprile 2008 n.81, Titolo III, Capo 3; D.Lgs. 9 aprile 2008 n.81, Allegato 6.

2) DPI: utilizzatore levigatrice elettrica;

Prescrizioni Organizzative:

Devono essere forniti all'utilizzatore adeguati dispositivi di protezione individuale: **a)** guanti; **b)** calzature di sicurezza; **c)** otoprotettori; **d)** indumenti protettivi.

Martello demolitore elettrico

Il martello demolitore è un'attrezzatura la cui utilizzazione risulta necessaria ogni qualvolta si presenti l'esigenza di un elevato numero di colpi ed una battuta potente.

Rischi generati dall'uso dell'Attrezzo:

1) Elettrocuzione;
2) Inalazione polveri, fibre;
3) Urti, colpi, impatti, compressioni;

Misure Preventive e Protettive relative all'Attrezzo:

1) Martello demolitore elettrico: misure preventive e protettive;

Prescrizioni Esecutive:

Prima dell'uso: **1)** verificare che l'utensile sia del tipo a doppio isolamento (220 V), o alimentato a bassissima tensione di sicurezza (50V), comunque non collegato a terra; **2)** verificare l'integrità del cavo e della spina di alimentazione; **3)** verificare il funzionamento dell'interruttore; **4)** segnalare la zona esposta a livello di rumorosità elevato; **5)** utilizzare la punta adeguata al materiale da demolire.
Durante l'uso: **1)** impugnare saldamente l'utensile con le due mani tramite le apposite maniglie; **2)** eseguire il lavoro in condizioni di stabilità adeguata; **3)** non intralciare i passaggi con il cavo di alimentazione; **4)** staccare il collegamento elettrico durante le pause di lavoro.
Dopo l'uso: **1)** scollegare elettricamente l'utensile; **2)** controllare l'integrità del cavo d'alimentazione; **3)** pulire l'utensile; **4)** segnalare eventuali malfunzionamenti.

Riferimenti Normativi:

D.Lgs. 9 aprile 2008 n.81, Titolo III, Capo 1; D.Lgs. 9 aprile 2008 n.81, Titolo III, Capo 3; D.Lgs. 9 aprile 2008 n.81, Allegato 6.

2) DPI: utilizzatore martello demolitore elettrico;

Prescrizioni Organizzative:

Devono essere forniti all'utilizzatore adeguati dispositivi di protezione individuale: **a)** casco; **b)** calzature di sicurezza; **c)** occhiali; **d)** maschera; **e)** otoprotettori; **f)** guanti antivibrazioni; **g)** indumenti protettivi.

Martello demolitore pneumatico

Il martello demolitore è un'attrezzatura la cui utilizzazione risulta necessaria ogni qualvolta si presenti l'esigenza di un elevato numero di colpi ed una battuta potente.

Rischi generati dall'uso dell'Attrezzo:

1) Inalazione fumi, gas, vapori;
2) Inalazione polveri, fibre;
3) Scivolamenti, cadute a livello;
4) Urti, colpi, impatti, compressioni;

Misure Preventive e Protettive relative all'Attrezzo:

1) Martello demolitore pneumatico: misure preventive e protettive;

Prescrizioni Esecutive:

Prima dell'uso: **1)** verificare la presenza e l'efficienza della cuffia antirumore; **2)** verificare l'efficienza del dispositivo di comando; **3)** controllare le connessioni tra tubi di alimentazione ed utensile; **4)** segnalare la zona esposta a livello di rumorosità elevato.
Durante l'uso: **1)** impugnare saldamente l'utensile; **2)** eseguire il lavoro in condizioni di stabilità adeguata; **3)** utilizzare il martello senza forzature; **4)** evitare turni di lavoro prolungati e continui; **5)** interrompere l'afflusso dell'aria nelle pause di lavoro e scaricare la tubazione; **6)** segnalare tempestivamente eventuali malfunzionamenti.
Dopo l'uso: **1)** disattivare il compressore e scaricare il serbatoio dell'aria; **2)** scollegare i tubi di alimentazione dell'aria; **3)** controllare l'integrità dei tubi di adduzione dell'aria.

Riferimenti Normativi:

D.Lgs. 9 aprile 2008 n.81, Titolo III, Capo 1; D.Lgs. 9 aprile 2008 n.81, Allegato 6.

2) DPI: utilizzatore martello demolitore pneumatico;

Prescrizioni Organizzative:

Devono essere forniti all'utilizzatore adeguati dispositivi di protezione individuale: **a)** casco; **b)** calzature di sicurezza; **c)** occhiali; **d)** maschera; **e)** otoprotettori; **f)** guanti antivibrazioni; **g)** indumenti protettivi.

Ponte su cavalletti

Il ponte su cavalletti è un'opera provvisionale costituita da un impalcato di assi in legno sostenuto da cavalletti.

Rischi generati dall'uso dell'Attrezzo:

1) Scivolamenti, cadute a livello;

Misure Preventive e Protettive relative all'Attrezzo:

1) Ponte su cavalletti: misure preventive e protettive;

Prescrizioni Esecutive:

Istruzioni per gli addetti: **1)** verificare la planarità del ponte. Se il caso, spessorare con zeppe in legno e non con mattoni o blocchi di cemento; **2)** verificare le condizioni generali del ponte, con particolare riguardo all'integrità dei cavalletti ed alla completezza del piano di lavoro; all'integrità, al blocco ed all'accostamento delle tavole; **3)** non modificare la corretta composizione del ponte rimuovendo cavalletti o tavole né utilizzare le componenti - specie i cavalletti se metallici - in modo improprio; **4)** non sovraccaricare il ponte con carichi non previsti o eccessivi ma caricarli con i soli materiali ed attrezzi necessari per la lavorazione in corso; **5)** segnalare al responsabile del cantiere eventuali non rispondenze o mancanza delle attrezzature per poter operare come indicato.

Riferimenti Normativi:

D.Lgs. 9 aprile 2008 n. 81, Art. 124; D.Lgs. 9 aprile 2008 n. 81, Art. 139; D.Lgs. 9 aprile 2008 n. 81, Allegato 18, Punto 2.2.2..

2) DPI: utilizzatore ponte su cavalletti;

Prescrizioni Organizzative:

Devono essere forniti all'utilizzatore adeguati dispositivi di protezione individuale: **a)** casco; **b)** calzature di sicurezza; **c)** guanti.

Ponteggio metallico fisso

Il ponteggio metallico fisso è un'opera provvisionale realizzata per eseguire lavori di ingegneria civile, quali nuove costruzioni o ristrutturazioni e manutenzioni, ad altezze superiori ai 2 metri.

Rischi generati dall'uso dell'Attrezzo:

1) Caduta dall'alto;
2) Caduta di materiale dall'alto o a livello;
3) Scivolamenti, cadute a livello;

Misure Preventive e Protettive relative all'Attrezzo:

1) Ponteggio metallico fisso: misure preventive e protettive;

Prescrizioni Esecutive:

Istruzioni per gli addetti: **1)** verificare che il ponteggio venga conservato in buone condizioni di manutenzione, che la protezione contro gli agenti nocivi esterni sia efficace e che il marchio del costruttore si mantenga rintracciabile e decifrabile; **2)** verificare la stabilità e integrità di tutti gli elementi del ponteggio ad intervalli periodici, dopo violente perturbazioni atmosferiche o prolungate interruzioni delle attività; **3)** procedere ad un controllo più accurato quando si interviene in un cantiere già avviato, con il ponteggio già installato o in fase di completamento; **4)** accedere ai vari piani del ponteggio in modo agevole e sicuro, utilizzando le apposite scale a mano sfalsate ad ogni piano, vincolate e protette verso il lato esterno; **5)** non salire o scendere lungo gli elementi del ponteggio; **6)** evitare di correre o saltare sugli intavolati del ponteggio; **7)** evitare di gettare dall'alto materiali di qualsiasi genere o elementi metallici del ponteggio; **8)** abbandonare il ponteggio in presenza di forte vento; **9)** controllare che in cantiere siano conservate tutte le documentazioni tecniche necessarie e richieste relative all'installazione del ponteggio metallico; **10)** verificare che gli elementi del ponteggio ancora ritenuti idonei al reimpiego siano tenuti separati dal materiale non più utilizzabile; **11)** segnalare al responsabile del cantiere eventuali non rispondenze a quanto indicato.

Riferimenti Normativi:

D.Lgs. 9 aprile 2008 n. 81, Titolo IV, Capo II, Sezione IV; D.Lgs. 9 aprile 2008 n. 81, Titolo IV, Capo II, Sezione V; D.Lgs. 9 aprile 2008 n. 81, Allegato 18, Punto 2.; D.Lgs. 9 aprile 2008 n. 81, Allegato 18, Punto 3..

2) DPI: utilizzatore ponteggio metallico fisso;

Prescrizioni Organizzative:

Devono essere forniti all'utilizzatore adeguati dispositivi di protezione individuale: **a)** casco; **b)** calzature di sicurezza; **c)** guanti; **d)** attrezzatura anticaduta.

Ponteggio mobile o trabattello

Il ponteggio mobile su ruote o trabattello è un'opera provvisionale utilizzata per eseguire lavori di ingegneria civile, quali nuove costruzioni o ristrutturazioni e manutenzioni, ad altezze superiori ai 2 metri ma che non comportino grande impegno temporale.

Rischi generati dall'uso dell'Attrezzo:

1) Caduta dall'alto;
2) Caduta di materiale dall'alto o a livello;
3) Urti, colpi, impatti, compressioni;

Misure Preventive e Protettive relative all'Attrezzo:

1) Ponteggio mobile o trabattello: misure preventive e protettive;

Prescrizioni Esecutive:

Istruzioni per gli addetti: **1)** verificare che il ponte su ruote sia realmente tale e non rientri nel regime imposto dalla autorizzazione ministeriale; **2)** rispettare con scrupolo le prescrizioni e le indicazioni fornite dal costruttore; **3)** verificare il buon stato di elementi, incastri, collegamenti; **4)** montare il ponte in tutte le parti, con tutte le componenti; **5)** accertare la perfetta planarità e verticalità della struttura e, se il caso, ripartire il carico del ponte sul terreno con tavoloni; **6)** verificare l'efficacia del blocco ruote; **7)** usare i ripiani in dotazione e non impalcati di fortuna; **8)** predisporre sempre sotto il piano di lavoro un regolare sottoponte a non più di m 2,50; **9)** verificare che non si trovino linee elettriche aeree a distanza inferiore alle distanze di sicurezza consentite (tali distanze di sicurezza variano in base alla tensione della linea elettrica in questione, e sono: mt 3, per tensioni fino a 1 kV, mt 3.5, per tensioni pari a 10 kV e pari a 15 kV, mt 5, per tensioni pari a 132 kV e mt 7, per tensioni pari a 220 kV e pari a 380 kV); **10)** non installare sul ponte apparecchi di sollevamento; **11)** non effettuare spostamenti con persone sopra.

Riferimenti Normativi:

D.M. 22 maggio 1992 n.466; D.Lgs. 9 aprile 2008 n. 81, Titolo IV, Capo II, Sezione VI.

2) DPI: utilizzatore ponteggio mobile o trabattello;

Prescrizioni Organizzative:

Devono essere forniti all'utilizzatore adeguati dispositivi di protezione individuale: **a)** casco; **b)** calzature di sicurezza; **c)** guanti.

Sabbiatrice

La sabbiatrice è un'attrezzatura destinata alla pulitura di superfici mediante proiezione violenta di sabbia quarzosa o graniglia metallica.

Rischi generati dall'uso dell'Attrezzo:

1) Elettrocuzione;
2) Getti, schizzi;
3) Inalazione polveri, fibre;
4) Punture, tagli, abrasioni;

Misure Preventive e Protettive relative all'Attrezzo:

1) Sabbiatrice: misure preventive e protettive;

Prescrizioni Esecutive:

Prima dell'uso: **1)** controllare l'integrità delle parti elettriche visibili (per idrosabbiatrici); **2)** verificare la pulizia dell'ugello e delle tubazioni; **3)** controllare le connessioni dei tubi di alimentazione; **4)** controllare l'efficienza della strumentazione; **5)** interdire la zona di lavoro con apposite segnalazioni; **6)** proteggere i luoghi di transito.
Durante l'uso: **1)** eseguire il lavoro in condizioni di stabilità adeguata; **2)** interrompere l'afflusso dell'aria nelle pause di lavoro.
Dopo l'uso: **1)** spegnere la macchina, chiudere i rubinetti e scaricare l'aria; **2)** eseguire le operazioni di revisione e pulizia con la macchina scollegata elettricamente (per idrosabbiatrici); **3)** segnalare eventuali malfunzionamenti.

Riferimenti Normativi:

D.Lgs. 9 aprile 2008 n.81, Titolo III, Capo 1; D.Lgs. 9 aprile 2008 n.81, Titolo III, Capo 3; D.Lgs. 9 aprile 2008 n. 81, Allegato 6.

2) DPI: utilizzatore sabbiatrice;

Prescrizioni Organizzative:

Devono essere forniti all'utilizzatore adeguati dispositivi di protezione individuale: **a)** casco; **b)** calzature di sicurezza; **c)** occhiali; **d)** maschera; **e)** otoprotettori; **f)** guanti; **g)** indumenti protettivi.

Saldatrice elettrica

La saldatrice elettrica è un utensile ad arco o a resistenza per l'effettuazione di saldature elettriche.

Rischi generati dall'uso dell'Attrezzo:

1) Elettrocuzione;
2) Inalazione fumi, gas, vapori;
3) Incendi, esplosioni;

Misure Preventive e Protettive relative all'Attrezzo:

1) Saldatrice elettrica: misure preventive e protettive;

Prescrizioni Esecutive:

Prima dell'uso: **1)** verificare l'integrità dei cavi e della spina di alimentazione; **2)** verificare l'integrità della pinza portaelettrodo; **3)** non effettuare operazioni di saldatura in presenza di materiali infiammabili; **4)** in caso di lavorazione in ambienti confinati, predisporre un adeguato sistema di aspirazione fumi e/o di ventilazione.
Durante l'uso: **1)** non intralciare i passaggi con il cavo di alimentazione; **2)** allontanare il personale non addetto alle operazioni di saldatura; **3)** nelle pause di lavoro interrompere l'alimentazione elettrica.
Dopo l'uso: **1)** staccare il collegamento elettrico della macchina; **2)** segnalare eventuali malfunzionamenti.

Riferimenti Normativi:

D.Lgs. 9 aprile 2008 n.81, Titolo III, Capo 1; D.Lgs. 9 aprile 2008 n.81, Titolo III, Capo 3; D.Lgs. 9 aprile 2008 n.81, Allegato 6.

2) DPI: utilizzatore saldatrice elettrica;

Prescrizioni Organizzative:

Devono essere forniti all'utilizzatore adeguati dispositivi di protezione individuale: **a)** casco; **b)** calzature di sicurezza; **c)** maschere per saldatore; **d)** guanti; **e)** grembiule da saldatore; **f)** indumenti protettivi.

Saldatrice polifusione

La saldatrice per polifusione è un utensile a resistenza per l'effettuazione di saldature di materiale plastico.

Rischi generati dall'uso dell'Attrezzo:

1) Cesoiamenti, stritolamenti;
2) Elettrocuzione;
3) Inalazione fumi, gas, vapori;
4) Punture, tagli, abrasioni;

Misure Preventive e Protettive relative all'Attrezzo:

1) Saldatrice elettrica: misure preventive e protettive;

Prescrizioni Esecutive:

Prima dell'uso: **1)** verificare l'integrità dei cavi e della spina di alimentazione; **2)** in caso di saldature in ambienti umidi utilizzare solo attrezzature a bassissima tensione.
Durante l'uso: **1)** non toccare la termopiastra che può raggiungere temperature elevate; **2)** non mettere le mani o i piedi fra le ganasce o la guida del dispositivo di avvicinamento tubi; **3)** indossare guanti ed occhiali durante la raschiatura dei lembi da saldare; **4)** non intralciare i passaggi con il cavo di alimentazione; **4)** nelle pause di lavoro interrompere l'alimentazione elettrica.
Dopo l'uso: **1)** staccare il collegamento elettrico della macchina; **2)** attendere il raffreddamento della termopiastra prima di riporre l'attrezzo; **3)** segnalare eventuali malfunzionamenti.

Riferimenti Normativi:

D.Lgs. 9 aprile 2008 n.81, Titolo III, Capo 1; D.Lgs. 9 aprile 2008 n.81, Titolo III, Capo 3; D.Lgs. 9 aprile 2008 n.81, Allegato 6.

2) DPI: utilizzatore saldatrice polifusione;

Prescrizioni Organizzative:

Devono essere forniti all'utilizzatore adeguati dispositivi di protezione individuale: **a)** casco; **b)** calzature di sicurezza; **c)** guanti; **d)** indumenti protettivi; **e)** maschera

Scala doppia

La scala doppia è adoperata per superare dislivelli o effettuare operazioni di carattere temporaneo a quote non altrimenti raggiungibili.

Rischi generati dall'uso dell'Attrezzo:

1) Caduta dall'alto;
2) Cesoiamenti, stritolamenti;
3) Urti, colpi, impatti, compressioni;

Misure Preventive e Protettive relative all'Attrezzo:

1) Scala doppia: misure preventive e protettive;

Prescrizioni Organizzative:

Caratteristiche di sicurezza: **1)** le scale doppie devono essere costruite con materiale adatto alle condizioni di impiego, possono quindi essere in ferro, alluminio o legno, ma devono essere sufficientemente resistenti ed avere dimensioni appropriate all'uso; **2)** le scale in legno devono avere i pioli incastrati nei montanti che devono essere trattenuti con tiranti in ferro

applicati sotto i due pioli estremi; le scale lunghe più di 4 m devono avere anche un tirante intermedio; **3)** le scale doppie non devono superare l'altezza di 5 m; **4)** le scale doppie devono essere provviste di catena o dispositivo analogo che impedisca l'apertura della scala oltre il limite prestabilito di sicurezza.

Prescrizioni Esecutive:

Prima dell'uso: **1)** e' vietata la riparazione dei pioli rotti con listelli di legno chiodati sui montanti; **2)** le scale devono essere utilizzate solo su terreno stabile e in piano; **3)** il sito dove viene installata la scala deve essere sgombro da eventuali materiali e lontano dai passaggi.
Durante l'uso: **1)** durante gli spostamenti laterali nessun lavoratore deve trovarsi sulla scala; **2)** la scala deve essere utilizzata da una sola persona per volta limitando il peso dei carichi da trasportare; **3)** la salita e la discesa vanno effettuate con il viso rivolto verso la scala.
Dopo l'uso: **1)** controllare periodicamente lo stato di conservazione delle scale provvedendo alla manutenzione necessaria; **2)** le scale non utilizzate devono essere conservate in un luogo riparato dalle intemperie e, possibilmente, sospese ad appositi ganci; **3)** segnalare immediatamente eventuali anomalie riscontrate, in particolare: pioli rotti, gioco fra gli incastri, fessurazioni, carenza dei dispositivi di arresto.

Riferimenti Normativi:

D.Lgs. 9 aprile 2008 n. 81, Art. 113.

2) DPI: utilizzatore scala doppia;

Prescrizioni Organizzative:

Devono essere forniti all'utilizzatore adeguati dispositivi di protezione individuale: **a)** casco; **b)** calzature di sicurezza; **c)** guanti.

Scala semplice

La scala semplice è adoperata per superare dislivelli o effettuare operazioni di carattere temporaneo a quote non altrimenti raggiungibili.

Rischi generati dall'uso dell'Attrezzo:

1) Caduta dall'alto;
2) Urti, colpi, impatti, compressioni;

Misure Preventive e Protettive relative all'Attrezzo:

1) Scala semplice: misure preventive e protettive;

Prescrizioni Organizzative:

Caratteristiche di sicurezza: **1)** le scale a mano devono essere costruite con materiale adatto alle condizioni di impiego, possono quindi essere in ferro, alluminio o legno, ma devono essere sufficientemente resistenti ed avere dimensioni appropriate all'uso; **2)** le scale in legno devono avere i pioli incastrati nei montanti che devono essere trattenuti con tiranti in ferro applicati sotto i due pioli estremi; le scale lunghe più di 4 m devono avere anche un tirante intermedio; **3)** in tutti i casi le scale devono essere provviste di dispositivi antisdrucciolo alle estremità inferiori dei due montanti e di elementi di trattenuta o di appoggi antisdrucciolevoli alle estremità superiori.

Prescrizioni Esecutive:

Prima dell'uso: **1)** la scala deve sporgere a sufficienza oltre il piano di accesso (è consigliabile che tale sporgenza sia di almeno 1 m), curando la corrispondenza del piolo con lo stesso (è possibile far proseguire un solo montante efficacemente fissato); **2)** le scale usate per l'accesso a piani successivi non devono essere poste una in prosecuzione dell'altra; **3)** le scale poste sul filo esterno di una costruzione od opere provvisionali (ponteggi) devono essere dotate di corrimano e parapetto; **4)** la scala deve distare dalla verticale di appoggio di una misura pari ad 1/4 della propria lunghezza; **5)** è vietata la riparazione dei pioli rotti con listelli di legno chiodati sui montanti; **6)** le scale posizionate su terreno cedevole vanno appoggiate su un'unica tavola di ripartizione; **7)** il sito dove viene installata la scala deve essere sgombro da eventuali materiali e lontano dai passaggi.
Durante l'uso: **1)** le scale non vincolate devono essere trattenute al piede da altra persona; **2)** durante gli spostamenti laterali nessun lavoratore deve trovarsi sulla scala; **3)** evitare l'uso di scale eccessivamente sporgenti oltre il piano di arrivo; **4)** la scala deve essere utilizzata da una sola persona per volta limitando il peso dei carichi da trasportare; **5)** quando vengono eseguiti lavori in quota, utilizzando scale ad elementi innestati, una persona deve esercitare da terra una continua vigilanza sulla scala; **6)** la salita e la discesa vanno effettuate con il viso rivolto verso la scala.
Dopo l'uso: **1)** controllare periodicamente lo stato di conservazione delle scale provvedendo alla manutenzione necessaria; **2)** le scale non utilizzate devono essere conservate in un luogo riparato dalle intemperie e, possibilmente, sospese ad appositi ganci; **3)** segnalare immediatamente eventuali anomalie riscontrate, in particolare: pioli rotti, gioco fra gli incastri, fessurazioni, carenza dei dispositivi antiscivolo e di arresto.

Riferimenti Normativi:

D.Lgs. 9 aprile 2008 n. 81, Art. 113.

2) DPI: utilizzatore scala semplice;

Prescrizioni Organizzative:

Devono essere forniti all'utilizzatore adeguati dispositivi di protezione individuale: **a)** casco; **b)** calzature di sicurezza; **c)** guanti.

Scala semplice

La scala semplice è un'attrezzatura di lavoro costituita da due montanti paralleli, collegati tra loro da una serie di pioli trasversali incastrati e distanziati in egual misura. Viene adoperata per superare dislivelli o effettuare operazioni di carattere temporaneo a quote non altrimenti raggiungibili: discesa in scavi o pozzi, salita su opere provvisionali, opere di finitura ed impiantistiche.

Rischi generati dall'uso dell'Attrezzo:

1) Caduta dall'alto;
2) Movimentazione manuale dei carichi;
3) Urti, colpi, impatti, compressioni;

Misure Preventive e Protettive relative all'Attrezzo:

1) Scala semplice: misure preventive e protettive;

Prescrizioni Esecutive:

Modalità d'utilizzo: **1)** Se utilizzi una scala non vincolata, essa deve essere trattenuta al piede da altro lavoratore; **2)** Nel caso in cui sia possibile agganciare adeguatamente la scala, provvedi ad agganciare la cintura di sicurezza ad un piolo della scala stessa; **3)** Non effettuare spostamenti laterali della scala se su di essa è presente un lavoratore; **4)** Evita l'uso di scale eccessivamente sporgenti oltre il piano di arrivo; **5)** Sia nella salita che nella discesa, utilizza la scala sempre rivolgendoti verso di essa; **6)** Ricordati che non è consentita la contemporanea presenza di più lavoratori sulla scala; **7)** Se utilizzi scale ad elementi innestabili per effettuare lavori in quota, assicurati che sia presente una persona a terra che effettui una vigilanza continua sulla scala stessa.
Principali modalità di posa in opera: **1)** La lunghezza della scala in opera non deve superare i m 15; **2)** Per lunghezze superiori agli m 8 devono essere munite di rompitratta; **3)** La scala deve superare di almeno m 1 il piano di accesso (è possibile far proseguire un solo montante efficacemente fissato); **4)** Deve essere curata, inoltre, la corrispondenza del piolo con lo stesso; **5)** Le scale usate per l'accesso a piani successivi non devono essere poste una in prosecuzione dell'altra; **6)** Le scale poste sul filo esterno di una costruzione od opere provvisionali (ponteggi) devono essere dotate di corrimano e parapetto; **7)** La scala deve distare dalla verticale di appoggio di una misura pari ad 1/4 della propria lunghezza; **8)** E' vietata la riparazione dei pioli rotti con listelli di legno chiodati sui montanti; **9)** Le scale posizionate su terreno cedevole vanno appoggiate su un'unica tavola di ripartizione; 10) Il sito dove viene installata la scala deve essere sgombro da eventuali materiali e lontano dai passaggi.

Riferimenti Normativi:

D.Lgs. 9 aprile 2008 n. 81, Art. 113.

2) DPI: utilizzatore scala semplice;

Prescrizioni Organizzative:

Devono essere forniti al lavoratore adeguati dispositivi di protezione individuale: **a)** casco; **b)** calzature di sicurezza; **c)** guanti.

Sega circolare

La sega circolare, quasi sempre presente nei cantieri, viene utilizzata per il taglio del legname da carpenteria e/o per quello usato nelle diverse lavorazioni.

Rischi generati dall'uso dell'Attrezzo:

1) Elettrocuzione;
2) Inalazione polveri, fibre;
3) Punture, tagli, abrasioni;
4) Scivolamenti, cadute a livello;
5) Urti, colpi, impatti, compressioni;

Misure Preventive e Protettive relative all'Attrezzo:

1) Sega circolare: misure preventive e protettive;

Prescrizioni Esecutive:

Prima dell'uso: **1)** verificare la presenza ed efficienza della cuffia di protezione registrabile o a caduta libera sul banco di lavoro in modo tale che risulti libera la sola parte attiva del disco necessaria per effettuare la lavorazione; **2)** verificare la presenza ed efficienza del coltello divisore in acciaio posto dietro la lama e registrato a non più di 3 mm. dalla dentatura del disco (il suo scopo è quello di tenere aperto il taglio, quando si taglia legname per lungo, al fine di evitare il possibile rifiuto del pezzo o l'eccessivo attrito delle parti tagliate contro le facciate del disco); **3)** verificare la presenza e l'efficienza degli schermi ai due lati del disco nella parte sottostante il banco di lavoro, in modo tale che sia evitato il contatto di tale parte di lama per azioni accidentali (come ad esempio potrebbe accadere durante l'azionamento dell'interruttore di manovra); **4)** verificare la presenza ed efficienza degli spingitoi di legno per aiutarsi nel taglio di piccoli pezzi (se ben conformati ed utilizzati evitano di portare le mani troppo vicino al disco o comunque sulla sua traiettoria); **5)** verificare la stabilità della macchina (le vibrazioni eccessive possono provocare lo sbandamento del pezzo in lavorazione o delle mani che trattengono il pezzo); **6)** verificare la pulizia dell'area circostante la macchina, in particolare di quella corrispondente al posto di lavoro (eventuale materiale depositato può provocare inciampi o scivolamenti); **7)** verificare la pulizia della superficie del banco di lavoro (eventuale materiale depositato può costituire intralcio durante l'uso e distrarre l'addetto dall'operazione di taglio); **8)** verificare l'integrità dei collegamenti elettrici e di terra dei fusibili e delle coperture delle parti sotto tensione (scatole morsettiere - interruttori); **9)**

verificare il buon funzionamento dell'interruttore di manovra; **10)** verificare la disposizione del cavo di alimentazione (non deve intralciare le manovre, non deve essere soggetto ad urti o danneggiamenti con il materiale lavorato o da lavorare, non deve intralciare i passaggi).

Durante l'uso: **1)** registrare la cuffia di protezione in modo tale che l'imbocco venga a sfiorare il pezzo in lavorazione o verificare che sia libera di alzarsi al passaggio del pezzo in lavorazione e di abbassarsi sul banco di lavoro, per quelle basculanti; **2)** per tagli di piccoli pezzi e, comunque, per quei tagli in cui le mani si verrebbero a trovare in prossimità del disco o sulla sua traiettoria, è indispensabile utilizzare spingitoi; **3)** non distrarsi durante il taglio del pezzo; **4)** normalmente la cuffia di protezione è anche un idoneo dispositivo atto a trattenere le schegge; **5)** usare gli occhiali, se nella lavorazione specifica la cuffia di protezione risultasse insufficiente a trattenere le schegge.

Dopo l'uso: **1)** la macchina potrebbe venire utilizzata da altra persona, quindi deve essere lasciata in perfetta efficienza; **2)** lasciare il banco di lavoro libero da materiali; **3)** lasciare la zona circostante pulita con particolare riferimento a quella corrispondente al posto di lavoro; **4)** verificare l'efficienza delle protezioni; **5)** segnalare le eventuali anomalie al responsabile del cantiere.

Riferimenti Normativi:

D.Lgs. 9 aprile 2008 n.81, Titolo III, Capo 1; D.Lgs. 9 aprile 2008 n.81, Titolo III, Capo 3; D.Lgs. 9 aprile 2008 n.81, Allegato 6.

2) DPI: utilizzatore sega circolare;

Prescrizioni Organizzative:

Devono essere forniti all'utilizzatore adeguati dispositivi di protezione individuale: **a)** casco; **b)** calzature di sicurezza; **c)** occhiali; **d)** otoprotettori; **e)** guanti.

Sega circolare

La sega circolare, quasi sempre presente nei cantieri, viene utilizzata per il taglio del legname da carpenteria e/o per quello usato nelle diverse lavorazioni. Dal punto di vista tipologico, le seghe circolari si differenziano, anzitutto, per essere fisse o mobili; altri parametri di diversificazione possono essere il tipo di motore elettrico (mono o trifase), la profondità del taglio della lama, la possibilità di regolare o meno la sua inclinazione, la trasmissione a cinghia o diretta. Le seghe circolari con postazione fissa sono costituite da un banco di lavoro al di sotto del quale viene ubicato un motore elettrico cui è vincolata la sega vera e propria con disco a sega o dentato. Al di sopra della sega è disposta una cuffia di protezione, posteriormente un coltello divisorio in acciaio ed inferiormente un carter a protezione delle cinghie di trasmissione e della lama. La versione portatile presenta un'impugnatura, affiancata al corpo motore dell'utensile, grazie alla quale è possibile dirigere il taglio, mentre il coltello divisore è posizionato nella parte inferiore.

Rischi generati dall'uso dell'Attrezzo:

1) Elettrocuzione;
2) Inalazione polveri, fibre;
3) Punture, tagli, abrasioni;
4) Scivolamenti, cadute a livello;
5) Urti, colpi, impatti, compressioni;
6) Ustioni;

Misure Preventive e Protettive relative all'Attrezzo:

1) Sega circolare: misure preventive e protettive;

Prescrizioni Esecutive:

Prima dell'uso: **1)** Accertati della presenza e del buon funzionamento della cuffia di protezione registrabile o a caduta libera sul banco di lavoro, che deve lasciare scoperta la parte del disco strettamente necessaria ad effettuare il taglio; **2)** Assicurati della presenza del coltello divisore collocato posteriormente al disco e della sua corretta posizione (a non più di 3 mm dalle lame), il cui scopo e tenete aperto il taglio operato sul pezzo in lavorazione; **3)** Assicurati della presenza degli schermi collocati ai due lati del disco (nella parte sottostante il banco di lavoro), di protezione da contatti accidentali; **4)** Assicurati della stabilità della macchina; **5)** Controlla la presenza ed il buono stato della protezione sovrastante il posto di manovra (tettoia); **6)** Accertati dell'integrità dei collegamenti e dei conduttori elettrici e di messa a terra visibili; **7)** Assicurati dell'integrità delle protezioni e dei ripari alle morsettiere e del buon funzionamento degli interruttori elettrici di azionamento e di manovra; **8)** Prendi visione della posizione del comando per l'arresto d'emergenza e verificane l'efficienza.

Durante l'uso: **1)** Verifica la disposizione dei cavi di alimentazione affinché non intralcino i posti di lavoro e i passaggi, e non siano soggetti a danneggiamenti meccanici da parte del materiale da lavorare e lavorato; **2)** Provvedi a registrare la cuffia di protezione in modo che l'imbocco sfiori il pezzo in lavorazione o, per quelle basculanti, accertati che sia libera di alzarsi al passaggio del pezzo in lavorazione e di abbassarsi sul banco di lavoro; **3)** Qualora debbano essere eseguite lavorazioni o tagli su piccoli pezzi, utilizza le apposite attrezzature speciali (spingitoi in legno, ecc.) per trattenere e movimentare il pezzo in prossimità degli organi lavoratori; **4)** Mantieni sgombro da materiali il banco di lavoro e l'area circostante la macchina; **5)** Informa tempestivamente il preposto e/o il datore di lavoro, di malfunzionamenti o pericoli che dovessero evidenziarsi durante il lavoro.

Dopo l'uso: **1)** Verifica di aver aperto tutti i circuiti elettrici della macchina (interrotto ogni operatività) e l'interruttore generale di alimentazione al quadro; **2)** Effettua tutte le operazioni di revisione e manutenzione della macchina secondo quanto indicato nel libretto e sempre dopo esserti accertato che la macchina sia spenta e non riavviabile da terzi accidentalmente; **3)** Pulisci la macchina da eventuali residui di materiale e, in particolare, verifica che il materiale lavorato o da lavorare non sia accidentalmente venuto ad interferire sui conduttori di alimentazione e/o messa a terra.

Riferimenti Normativi:

D.Lgs. 9 aprile 2008 n.81, Titolo III, Capo 1; D.Lgs. 9 aprile 2008 n.81, Titolo III, Capo 3; D.Lgs. 9 aprile 2008 n.81, Allegato 6.

2) DPI: utilizzatore sega circolare;

Prescrizioni Organizzative:

Devono essere forniti al lavoratore adeguati dispositivi di protezione individuale: **a)** casco; **b)** calzature di sicurezza; **c)** occhiali; **d)** otoprotettori; **e)** guanti.

Smerigliatrice angolare (flessibile)

La smerigliatrice angolare, più conosciuta come mola a disco o flessibile o flex, è un utensile portatile che reca un disco ruotante la cui funzione è quella di tagliare, smussare, lisciare superfici.

Rischi generati dall'uso dell'Attrezzo:

1) Elettrocuzione;
2) Inalazione polveri, fibre;
3) Punture, tagli, abrasioni;

Misure Preventive e Protettive relative all'Attrezzo:

1) Smerigliatrice angolare (flessibile): misure preventive e protettive;

Prescrizioni Esecutive:

Prima dell'uso: **1)** verificare che l'utensile sia a doppio isolamento (220 V); **2)** controllare che il disco sia idoneo al lavoro da eseguire; **3)** controllare il fissaggio del disco; **4)** verificare l'integrità delle protezioni del disco e del cavo di alimentazione; **5)** verificare il funzionamento dell'interruttore.
Durante l'uso: **1)** impugnare saldamente l'utensile per le due maniglie; **2)** eseguire il lavoro in posizione stabile; **3)** non intralciare i passaggi con il cavo di alimentazione; **4)** non manomettere la protezione del disco; **5)** interrompere l'alimentazione elettrica durante le pause di lavoro; **6)** verificare l'integrità del cavo e della spina di alimentazione.
Dopo l'uso: **1)** staccare il collegamento elettrico dell'utensile; **2)** controllare l'integrità del disco e del cavo di alimentazione; **3)** pulire l'utensile; **4)** segnalare eventuali malfunzionamenti.

Riferimenti Normativi:

D.Lgs. 9 aprile 2008 n.81, Titolo III, Capo 1; D.Lgs. 9 aprile 2008 n.81, Titolo III, Capo 3; D.Lgs. 9 aprile 2008 n.81, Allegato 6.

2) DPI: utilizzatore smerigliatrice angolare (flessibile);

Prescrizioni Organizzative:

Devono essere forniti all'utilizzatore adeguati dispositivi di protezione individuale: **a)** casco; **b)** calzature di sicurezza; **c)** occhiali; **d)** maschera; **e)** otoprotettori; **f)** guanti antivibrazioni; **g)** indumenti protettivi.

Smerigliatrice angolare (flessibile)

La smerigliatrice angolare a disco o a squadra, più conosciuta come mola a disco o flessibile o flex, è un utensile portatile che reca un disco ruotante la cui funzione è, a seconda del tipo di disco (abrasivo o diamantato), quella di tagliare, smussare, lisciare superfici anche estese. Dal punto di vista tipologico le smerigliatrici si differenziano per alimentazione (elettrica o pneumatica), e funzionamento (le mini smerigliatrici hanno potenza limitata, alto numero di giri e dischi di diametro che va da i 115 mm ai 125 mm mentre le smerigliatrici hanno potenza maggiore, velocità minore ma montano dischi di diametro da 180 mm a 230 mm).

Rischi generati dall'uso dell'Attrezzo:

1) Elettrocuzione;
2) Inalazione polveri, fibre;
3) Punture, tagli, abrasioni;
4) Ustioni;

Misure Preventive e Protettive relative all'Attrezzo:

1) Smerigliatrice angolare (flessibile): misure preventive e protettive;

Prescrizioni Esecutive:

Prima dell'uomo: **1)** Assicurati che l'utensile sia a doppio isolamento (220V) non collegato a terra; assicurati del corretto funzionamento dei dispositivi di comando (pulsanti e dispositivi di arresto) accertandoti, in special modo, dell'efficienza del dispositivo "a uomo presente" (automatico ritorno alla posizione di arresto, quando si rilascia l'impugnatura); **2)** Accertati che il cavo di alimentazione e la spina non presentino danneggiamenti, evitando assolutamente di utilizzare nastri isolanti adesivi per eseguire eventuali riparazioni; **3)** Accertati dell'assenza di materiale infiammabile in prossimità del posto di lavoro; **4)** Assicurati che l'elemento su cui operare non sia in tensione o attraversato da impianti tecnologici attivi; **5)** Evita assolutamente di operare tagli e/o smerigliature su contenitori o bombole che contengano o abbiano contenuto gas infiammabili o esplosivi o altre sostanze in grado di produrre vapori esplosivi; **6)** Accertati che le feritoie di raffreddamento, collocate sull'involucro esterno dell'utensile siano libere da qualsiasi ostruzione; **7)** Assicurati del corretto fissaggio del disco, e della sua idoneità al lavoro da eseguire; **8)** Accertati dell'integrità ed efficienza del disco; accertati dell'integrità e del corretto posizionamento delle protezioni del disco e paraschegge; **9)** Provvedi a delimitare la zona di lavoro, impedendo a chiunque il transito o la sosta; segnala l'area di lavoro esposta a livello di rumorosità elevato.
Durante l'uso: **1)** Utilizza entrambe le mani per tenere saldamente l'attrezzo; **2)** Provvedi a bloccare pezzi in lavorazione, mediante l'uso di morsetti ecc., evitando assolutamente qualsiasi soluzione di fortuna (utilizzo dei piedi, ecc.); **3)** Durante le pause di lavoro, ricordati di interrompere l'alimentazione elettrica; **4)** Assicurati che terzi non possano inavvertitamente

riavviare impianti tecnologici (elettricità, gas, acqua, ecc) che interessano la zona di lavoro; **5)** Posizionati in modo stabile prima di dare inizio alle lavorazioni; evita assolutamente di manomettere le protezioni del disco; **6)** Evita assolutamente di compiere operazioni di registrazione, manutenzione o riparazione su organi in movimento; **7)** Evita di toccare il disco al termine del lavoro (taglio e/o smerigliatura), poiché certamente surriscaldato; **8)** Durante la levigatura evita di esercitare forza sull'attrezzo appoggiandoti al materiale; **9)** Al termine delle operazioni di taglio, presta particolare attenzione ai contraccolpi dovuti al cedimento del materiale; **10)** Durante le operazioni di taglio praticate su muri, pavimenti o altre strutture che possano nascondere cavi elettrici, evita assolutamente di toccare le parti metalliche dell'utensile; **11)** Evita di velocizzare l'arresto del disco utilizzando il pezzo in lavorazione; **12)** Informa tempestivamente il preposto e/o il datore di lavoro, di malfunzionamenti o pericoli che dovessero evidenziarsi durante il lavoro.
Dopo l'uso: **1)** Assicurati di aver interrotto il collegamento elettrico; **2)** Effettua tutte le operazioni di revisione e manutenzione dell'attrezzo secondo quanto indicato nel libretto dopo esserti accertato di aver sconnesso l'alimentazione elettrica.

Riferimenti Normativi:

D.M. 20 novembre 1968; D.Lgs. 9 aprile 2008 n.81, Titolo III, Capo 1; D.Lgs. 9 aprile 2008 n.81, Titolo III, Capo 3; D.Lgs. 9 aprile 2008 n.81, Allegato 6; CEI 23-34; CEI 23-50; CEI 23-57; CEI 64-8; CEI 107-43.

2) DPI: utilizzatore smerigliatrice angolare (flessibile);

Prescrizioni Organizzative:

Devono essere forniti al lavoratore adeguati dispositivi di protezione individuale: **a)** casco; **b)** calzature di sicurezza; **c)** occhiali; **d)** maschere (se presenti nell'aria polveri o sostanze nocive); **e)** otoprotettori; **f)** guanti antivibrazioni; **g)** indumenti protettivi (tute).

Tagliasfalto a disco

Il tagliasfalto a disco è un'attrezzatura destinata al taglio degli asfalti nel caso di lavorazioni che non richiedano l'asportazione dell'intero manto stradale.

Rischi generati dall'uso dell'Attrezzo:

1) Getti, schizzi;
2) Incendi, esplosioni;
3) Investimento, ribaltamento;
4) Punture, tagli, abrasioni;
5) Scivolamenti, cadute a livello;
6) Urti, colpi, impatti, compressioni;

Misure Preventive e Protettive relative all'Attrezzo:

1) Tagliasfalto a disco: misure preventive e protettive;

Prescrizioni Esecutive:

Prima dell'uso: **1)** delimitare e segnalare l'area d'intervento; **2)** controllare il funzionamento dei dispositivi di comando; **3)** verificare l'efficienza delle protezioni degli organi di trasmissione; **4)** verificare il corretto fissaggio del disco e della tubazione d'acqua; **5)** verificare l'integrità della cuffia di protezione del disco.
Durante l'uso: **1)** mantenere costante l'erogazione dell'acqua; **2)** non forzare l'operazione di taglio; **3)** non lasciare la macchina in moto senza sorveglianza; **4)** non utilizzare la macchina in ambienti chiusi e poco ventilati; **5)** eseguire il rifornimento di carburante a motore spento e non fumare; **6)** segnalare tempestivamente eventuali gravi guasti.
Dopo l'uso: **1)** chiudere il rubinetto del carburante; **2)** lasciare sempre la macchina in perfetta efficienza, curandone la pulizia e l'eventuale manutenzione; **3)** eseguire gli interventi di manutenzione e revisione a motore spento.

Riferimenti Normativi:

D.Lgs. 9 aprile 2008 n.81, Titolo III, Capo 1; D.Lgs. 9 aprile 2008 n.81, Allegato 6.

2) DPI: utilizzatore tagliasfalto a disco;

Prescrizioni Organizzative:

Devono essere forniti all'utilizzatore adeguati dispositivi di protezione individuale: **a)** casco; **b)** copricapo; **c)** calzature di sicurezza; **d)** occhiali; **e)** otoprotettori; **f)** guanti; **g)** indumenti protettivi.

Taglierina elettrica

La taglierina elettrica è un elettroutensile per il taglio di taglio di laterizi o piastrelle di ceramica.

Rischi generati dall'uso dell'Attrezzo:

1) Punture, tagli, abrasioni;
2) Urti, colpi, impatti, compressioni;

Misure Preventive e Protettive relative all'Attrezzo:

1) Taglierina elettrica: misure preventive e protettive;

Prescrizioni Esecutive:

Prima dell'uso: **1)** controllare che l'utensile non sia deteriorato; **2)** sostituire i manici che presentino incrinature o

scheggiature; **3)** verificare il corretto fissaggio del manico; **4)** selezionare il tipo di utensile adeguato all'impiego; **5)** per punte e scalpelli utilizzare idonei paracolpi ed eliminare le sbavature dalle impugnature.
Durante l'uso: **1)** impugnare saldamente l'utensile; **2)** assumere una posizione corretta e stabile; **3)** distanziare adeguatamente gli altri lavoratori; **4)** non utilizzare in maniera impropria l'utensile; **5)** non abbandonare gli utensili nei passaggi ed assicurarli da una eventuale caduta dall'alto; **6)** utilizzare adeguati contenitori per riporre gli utensili di piccola taglia.
Dopo l'uso: **1)** pulire accuratamente l'utensile; **2)** riporre correttamente gli utensili; **3)** controllare lo stato d'uso dell'utensile.

Riferimenti Normativi:

D.Lgs. 9 aprile 2008 n.81, Titolo III, Capo 1; D.Lgs. 9 aprile 2008 n.81, Titolo III, Capo 3; D.Lgs. 9 aprile 2008 n.81, Allegato 6.

2) DPI: utilizzatore taglierina elettrica;

Prescrizioni Organizzative:

Devono essere forniti all'utilizzatore adeguati dispositivi di protezione individuale: **a)** casco; **b)** calzature di sicurezza; **c)** occhiali; **d)** guanti.

Trapano elettrico

Il trapano è un utensile di uso comune, adoperato per praticare fori sia in strutture murarie che in qualsiasi materiale (legno, metallo, calcestruzzo, ecc.), ad alimentazione prevalentemente elettrica. Esso è costituito essenzialmente da un motore elettrico, da un giunto meccanico (mandrino) che, accoppiato ad un variatore, produce un moto di rotazione e percussione, e dalla punta vera e propria. Il moto di percussione può mancare nelle versioni più semplici dell'utensile, così come quelle più sofisticate possono essere corredate da un dispositivo che permette di invertire il moto della punta.

Rischi generati dall'uso dell'Attrezzo:

1) Elettrocuzione;
2) Inalazione polveri, fibre;
3) Punture, tagli, abrasioni;
4) Ustioni;

Misure Preventive e Protettive relative all'Attrezzo:

1) Trapano elettrico: misure preventive e protettive;

Prescrizioni Esecutive:

Prima dell'uso: **1)** Assicurati che l'utensile sia a doppio isolamento (220V), o alimentato a bassissima tensione di sicurezza (50V), comunque non collegato a terra; **2)** Accertati che il cavo di alimentazione e la spina non presentino danneggiamenti, evitando assolutamente di utilizzare nastri isolanti adesivi per eseguire eventuali riparazioni; assicurati del corretto funzionamento dell'interruttore; **3)** Accertati del buon funzionamento dell'utensile; **4)** Assicurati del corretto fissaggio della punta; **5)** Accertati che le feritoie di raffreddamento, collocate sull'involucro esterno dell'utensile siano libere da qualsiasi ostruzione; assicurati che l'elemento su cui operare non sia in tensione o attraversato da impianti tecnologici attivi.
Durante l'uso: **1)** Durante le pause di lavoro, ricordati di interrompere l'alimentazione elettrica; **2)** Posizionati in modo stabile prima di dare inizio alle lavorazioni; **3)** Evita assolutamente di compiere operazioni di registrazione, manutenzione o riparazione su organi in movimento; **4)** Verifica la disposizione dei cavi di alimentazione affinché non intralcino i posti di lavoro e i passaggi, e non siano soggetti a danneggiamenti meccanici; **5)** Assicurati che terzi non possano inavvertitamente riavviare impianti tecnologici (elettricità, gas, acqua, ecc) che interessano la zona di lavoro; **6)** Durante le operazioni di taglio praticate su muri, pavimenti o altre strutture che possano nascondere cavi elettrici, evita assolutamente di toccare le parti metalliche dell'utensile; **7)** Informa tempestivamente il preposto e/o il datore di lavoro, di malfunzionamenti o pericoli che dovessero evidenziarsi durante il lavoro.
Dopo l'uso: **1)** Assicurati di aver interrotto il collegamento elettrico; **2)** Effettua tutte le operazioni di revisione e manutenzione dell'attrezzo secondo quanto indicato nel libretto dopo esserti accertato di aver sconnesso l'alimentazione elettrica.

Riferimenti Normativi:

D.M. 20 novembre 1968; D.Lgs. 9 aprile 2008 n.81, Titolo III, Capo 1; D.Lgs. 9 aprile 2008 n.81, Titolo III, Capo 3; D.Lgs. 9 aprile 2008 n.81, Allegato 6; CEI 23-34; CEI 23-50; CEI 23-57; CEI 64-8; CEI 107-43.

2) DPI: utilizzatore trapano elettrico;

Prescrizioni Organizzative:

Devono essere forniti al lavoratore adeguati dispositivi di protezione individuale: **a)** calzature di sicurezza; **b)** maschere (se presenti nell'aria polveri o sostanze nocive); **c)** otoprotettori; **d)** guanti.

Trapano elettrico

Il trapano è un utensile di uso comune adoperato per praticare fori sia in strutture murarie che in qualsiasi materiale.

Rischi generati dall'uso dell'Attrezzo:

1) Elettrocuzione;
2) Inalazione polveri, fibre;
3) Punture, tagli, abrasioni;

Misure Preventive e Protettive relative all'Attrezzo:

1) Trapano elettrico: misure preventive e protettive;

Prescrizioni Esecutive:

Prima dell'uso: **1)** verificare che l'utensile sia a doppio isolamento (220V), o alimentato a bassissima tensione di sicurezza (50V), comunque non collegato elettricamente a terra; **2)** verificare l'integrità e l'isolamento dei cavi e della spina di alimentazione; **3)** verificare il funzionamento dell'interruttore; **4)** controllare il regolare fissaggio della punta.
Durante l'uso: **1)** eseguire il lavoro in condizioni di stabilità adeguata; **2)** interrompere l'alimentazione elettrica durante le pause di lavoro; **3)** non intralciare i passaggi con il cavo di alimentazione.
Dopo l'uso: **1)** staccare il collegamento elettrico dell'utensile; **2)** pulire accuratamente l'utensile; **3)** segnalare eventuali malfunzionamenti.

Riferimenti Normativi:

D.Lgs. 9 aprile 2008 n.81, Titolo III, Capo 1; D.Lgs. 9 aprile 2008 n.81, Titolo III, Capo 3; D.Lgs. 9 aprile 2008 n.81, Allegato 6.

2) DPI: utilizzatore trapano elettrico;

Prescrizioni Organizzative:

Devono essere forniti all'utilizzatore adeguati dispositivi di protezione individuale: **a)** calzature di sicurezza; **b)** maschera; **c)** otoprotettori; **d)** guanti.

MACCHINE utilizzate nelle Lavorazioni

Elenco delle macchine:

1) Autocarro;
2) Autocarro con gru;
3) Autocarro per il trasporo di rifiuti pericolosi;
4) Autogrù;
5) Dumper;
6) Escavatore;
7) Escavatore con martello demolitore;
8) Escavatore mini;
9) Finitrice;
10) Gru a torre;
11) Pala meccanica;
12) Piastra Compattatrice;
13) Rullo compressore;
14) Scarificatrice.

Autocarro

L'autocarro è un mezzo d'opera utilizzato per il trasporto di mezzi, materiali da costruzione, materiali di risulta ecc.

Rischi generati dall'uso della Macchina:

1) Cesoiamenti, stritolamenti;
2) Getti, schizzi;
3) Inalazione polveri, fibre;
4) Incendi, esplosioni;
5) Investimento, ribaltamento;
6) Rumore;
   Attività con esposizione dei lavoratori a rumore. Per tutti i dettagli inerenti l'analisi del rischio (schede di valutazione, dispositivi di protezione individuale, ecc) si rimanda al documento di valutazione specifico.
7) Urti, colpi, impatti, compressioni;
8) Vibrazioni;
   Attività con esposizione dei lavoratori a vibrazioni. Per tutti i dettagli inerenti l'analisi del rischio (schede di valutazione, ecc) si rimanda al documento di valutazione specifico.

Misure Preventive e Protettive relative alla Macchina:

1) Autocarro: misure preventive e protettive;

Prescrizioni Esecutive:

Prima dell'uso: **1)** verificare accuratamente l'efficienza dei dispositivi frenanti e di tutti i comandi in genere; **2)** verificare l'efficienza delle luci, dei dispositivi di segnalazione acustici e luminosi; **3)** garantire la visibilità del posto di guida; **4)** controllare che i percorsi in cantiere siano adeguati per la stabilità del mezzo; **5)** verificare la presenza in cabina di un estintore.
Durante l'uso: **1)** segnalare l'operatività del mezzo col girofaro in area di cantiere; **2)** non trasportare persone all'interno del cassone; **3)** adeguare la velocità ai limiti stabiliti in cantiere e transitare a passo d'uomo in prossimità dei posti di lavoro; **4)** richiedere l'aiuto di personale a terra per eseguire le manovre in spazi ristretti o quando la visibilità è incompleta; **5)** non azionare il ribaltabile con il mezzo in posizione inclinata; **6)** non superare la portata massima; **7)** non superare l'ingombro massimo; **8)** posizionare e fissare adeguatamente il carico in modo che risulti ben distribuito e che non possa subire spostamenti durante il trasporto; **9)** non caricare materiale sfuso oltre l'altezza delle sponde; **10)** assicurarsi della corretta chiusura delle sponde; **11)** durante i rifornimenti di carburante spegnere il motore e non fumare; **12)** segnalare tempestivamente eventuali gravi guasti.
Dopo l'uso: **1)** eseguire le operazioni di revisione e manutenzione necessarie al reimpiego, con particolare riguardo per pneumatici e freni, segnalando eventuali anomalie; **2)** pulire convenientemente il mezzo curando gli organi di comando.

Riferimenti Normativi:

D.Lgs. 9 aprile 2008 n.81, Titolo III, Capo 1; D.Lgs. 9 aprile 2008 n.81, Allegato 6.

2) DPI: operatore autocarro;

Prescrizioni Organizzative:

Devono essere forniti all'operatore adeguati dispositivi di protezione individuale: **a)** casco; **b)** calzature di sicurezza; **c)** guanti; **d)** indumenti protettivi.

Autocarro con gru

L'autocarro è un mezzo d'opera utilizzato per il trasporto di materiali da costruzione e il carico e lo scarico degli stessi mediante gru

Rischi generati dall'uso della Macchina:

1) Cesoiamenti, stritolamenti;
2) Elettrocuzione;
   Elettrocuzione per contatto diretto o indiretto con parti dell'impianto elettrico in tensione o folgorazione dovuta a caduta di fulmini in prossimità del lavoratore.
3) Getti, schizzi;
4) Inalazione polveri, fibre;
5) Incendi, esplosioni;
6) Investimento, ribaltamento;
7) Rumore;
   Attività con esposizione dei lavoratori a rumore. Per tutti i dettagli inerenti l'analisi del rischio (schede di valutazione, dispositivi di protezione individuale, ecc) si rimanda al documento di valutazione specifico.
8) Urti, colpi, impatti, compressioni;
9) Vibrazioni;
   Attività con esposizione dei lavoratori a vibrazioni. Per tutti i dettagli inerenti l'analisi del rischio (schede di valutazione, ecc) si rimanda al documento di valutazione specifico.

Misure Preventive e Protettive relative alla Macchina:

1) Autocarro con gru: misure preventive e protettive;

Prescrizioni Esecutive:

Prima dell'uso: **1)** verificare accuratamente l'efficienza dei dispositivi frenanti e di tutti i comandi in genere; **2)** verificare l'efficienza delle luci, dei dispositivi di segnalazione acustici e luminosi; **3)** garantire la visibilità del posto di guida; **4)** controllare che i percorsi in cantiere siano adeguati per la stabilità del mezzo; **5)** verificare che nella zona di lavoro non vi siano linee elettriche aeree che possano interferire con le manovre; **6)** verificare l'integrità dei tubi flessibili e dell'impianto oleodinamico in genere; **7)** ampliare con apposite plance la superficie di appoggio degli stabilizzatori; **8)** verificare l'efficienza della gru, compresa la sicura del gancio; **9)** verificare la presenza in cabina di un estintore.
Durante l'uso: **1)** adeguare la velocità ai limiti stabiliti in cantiere e transitare a passo d'uomo in prossimità dei posti di lavoro; **2)** non azionare la gru con il mezzo in posizione inclinata; **3)** non superare la portata massima e del mezzo e dell'apparecchio di sollevamento; **4)** non superare l'ingombro massimo; **5)** posizionare e fissare adeguatamente il carico in modo che risulti ben distribuito e che non possa subire spostamenti durante il trasporto; **6)** assicurarsi della corretta chiusura delle sponde; **7)** durante i rifornimenti di carburante spegnere il motore e non fumare; **8)** segnalare tempestivamente eventuali malfunzionamenti o situazioni pericolose; **9)** utilizzare adeguati accessori di sollevamento; **10)** mantenere i comandi puliti da grasso e olio; **11)** in caso di visibilità insufficiente richiedere l'aiuto di personale per eseguire le manovre.
Dopo l'uso: **1)** eseguire le operazioni di revisione e manutenzione necessarie al reimpiego a motore spento; **2)** posizionare correttamente il braccio della gru e bloccarlo in posizione di riposo; **3)** pulire convenientemente il mezzo; **4)** segnalare eventuali guasti.

Riferimenti Normativi:

D.Lgs. 9 aprile 2008 n.81, Titolo III, Capo 1; D.Lgs. 9 aprile 2008 n.81, Allegato 6.

2) DPI: operatore autocarro con gru;

Prescrizioni Organizzative:

Devono essere forniti all'operatore adeguati dispositivi di protezione individuale: **a)** casco; **b)** calzature di sicurezza; **c)** guanti; **d)** indumenti protettivi; **e)** otoprotettori.

Autocarro per il trasporo di rifiuti pericolosi

Mezzo d'opera destinato all'aspirazione e al trasporto di rifiuti pericolosi combinato con attrezzatura per il lavaggio mediante getti ad altapressione.

Rischi generati dall'uso della Macchina:

1) Biologico;
   Attività lavorativa comportante un rischio di esposizione dei lavoratori ad agenti biologici. Per tutti i dettagli inerenti l'analisi del rischio (schede di valutazione, ecc) si rimanda al documento di valutazione specifico.
2) Cesoiamenti, stritolamenti;
3) Chimico;
   Attività in cui sono impiegati agenti chimici, o se ne prevede l'utilizzo, in ogni tipo di procedimento, compresi la produzione, la manipolazione, l'immagazzinamento, il trasporto o l'eliminazione e il trattamento dei rifiuti, o che risultino da tale attività lavorativa. Per tutti i dettagli inerenti l'analisi del rischio (schede di valutazione, ecc) si rimanda al documento di valutazione specifico.
4) Getti, schizzi;
5) Incendi, esplosioni;
6) Investimento, ribaltamento;
7) Rumore;

Attività con esposizione dei lavoratori a rumore. Per tutti i dettagli inerenti l'analisi del rischio (schede di valutazione, dispositivi di protezione individuale, ecc) si rimanda al documento di valutazione specifico.

8) Scivolamenti, cadute a livello;
9) Urti, colpi, impatti, compressioni;
10) Vibrazioni;
Attività con esposizione dei lavoratori a vibrazioni. Per tutti i dettagli inerenti l'analisi del rischio (schede di valutazione, ecc) si rimanda al documento di valutazione specifico.

Misure Preventive e Protettive relative alla Macchina:

1) Autocarro per il trasporo di rifiuti pericolosi: misure preventive e protettive;

Prescrizioni Esecutive:

Prima dell'uso: **1)** verificare l'efficienza delle luci, dei dispositivi di segnalazione acustici e luminosi; **2)** garantire la visibilità del posto di guida; **3)** verificare accuratamente l'efficienza dei dispositivi frenanti e di tutti i comandi di guida; **4)** verificare l'efficienza dei comandi; **5)** verificare l'efficienza delle protezioni degli organi in movimento; **6)** verificare l'efficienza della scaletta e dell'eventuale dispositivo di blocco in posizione di riposo; **8)** verificare l'integrità delle tubazioni; **9)** controllare che i percorsi in cantiere siano adeguati per la stabilità del mezzo; **10)** verificare la presenza in cabina di un estintore; **11)** Posizionare il mezzo utilizzando gli stabilizzatori.
Durante l'uso: **1)** segnalare l'operatività del mezzo col girofaro in area di cantiere; **2)** adeguare la velocità ai limiti stabiliti in cantiere e transitare a passo d'uomo in prossimità dei posti di lavoro; **3)** richiedere l'aiuto di personale a terra per eseguire le manovre in spazi ristretti o quando la visibilità è incompleta; **4)** non transitare o stazionare in prossimità del bordo degli scavi; **5)** durante i rifornimenti di carburante spegnere il motore e non fumare; **9)** segnalare tempestivamente eventuali gravi guasti.
Dopo l'uso: **1)** eseguire le operazioni di revisione e manutenzione necessarie al reimpiego, con particolare riguardo ai pneumatici ed i freni, segnalando eventuali anomalie; **2)** pulire convenientemente il mezzo curando gli organi di comando.

Riferimenti Normativi:

D.Lgs. 9 aprile 2008 n.81, Titolo III, Capo 1; D.Lgs. 9 aprile 2008 n.81, Allegato 6.

2) DPI: operatore autocarro per il trasporo di rifiuti pericolosi;

Prescrizioni Organizzative:

Devono essere forniti all'operatore adeguati dispositivi di protezione individuale: **a)** casco; **b)** calzature di sicurezza; **c)** occhiali; **d)** guanti; **e)** indumenti protettivi.

Autogrù

L'autogrù è un mezzo d'opera dotato di braccio allungabile per la movimentazione, il sollevamento e il posizionamento di materiali, di componenti di macchine, di attrezzature, di parti d'opera ecc.

Rischi generati dall'uso della Macchina:

1) Cesoiamenti, stritolamenti;
2) Elettrocuzione;
3) Getti, schizzi;
4) Incendi, esplosioni;
5) Investimento, ribaltamento;
6) Punture, tagli, abrasioni;
7) Rumore;
Attività con esposizione dei lavoratori a rumore. Per tutti i dettagli inerenti l'analisi del rischio (schede di valutazione, dispositivi di protezione individuale, ecc) si rimanda al documento di valutazione specifico.
8) Urti, colpi, impatti, compressioni;
9) Vibrazioni;
Attività con esposizione dei lavoratori a vibrazioni. Per tutti i dettagli inerenti l'analisi del rischio (schede di valutazione, ecc) si rimanda al documento di valutazione specifico.

Misure Preventive e Protettive relative alla Macchina:

1) Autogrù: misure preventive e protettive;

Prescrizioni Esecutive:

Prima dell'uso: **1)** verificare che nella zona di lavoro non vi siano linee elettriche aeree che possano interferire con le manovre; **2)** controllare i percorsi e le aree di manovra, approntando gli eventuali rafforzamenti; **3)** verificare l'efficienza dei comandi; **4)** ampliare con apposite plance la superficie di appoggio degli stabilizzatori; **5)** verificare che la macchina sia posizionata in modo da lasciare lo spazio sufficiente per il passaggio pedonale o delimitare la zona d'intervento; **6)** verificare la presenza in cabina di un estintore.
Durante l'uso: **1)** segnalare l'operatività del mezzo col girofaro; **2)** preavvisare l'inizio delle manovre con apposita segnalazione acustica; **3)** attenersi alle segnalazioni per procedere con le manovre; **4)** evitare, nella movimentazione del carico, posti di lavoro e/o di passaggio; **5)** eseguire le operazioni di sollevamento e scarico con le funi in posizione verticale; **6)** illuminare a sufficienza le zone per il lavoro notturno; **7)** segnalare tempestivamente eventuali malfunzionamenti o situazioni pericolose; **8)** non compiere su organi in movimento operazioni di manutenzione; **9)** mantenere i comandi puliti da grasso e olio; **10)** eseguire il rifornimento di carburante a motore spento e non fumare.
Dopo l'uso: **1)** non lasciare nessun carico sospeso; **2)** posizionare correttamente la macchina raccogliendo il braccio telescopico ed azionando il freno di stazionamento; **3)** eseguire le operazioni di revisione e manutenzione necessarie al

reimpiego della macchina a motori spenti; **4)** nelle operazioni di manutenzione attenersi alle indicazioni del libretto della macchina.

Riferimenti Normativi:

D.Lgs. 9 aprile 2008 n.81, Titolo III, Capo 1; D.Lgs. 9 aprile 2008 n.81, Allegato 6.

2) DPI: operatore autogrù;

Prescrizioni Organizzative:

Devono essere forniti all'operatore adeguati dispositivi di protezione individuale: **a)** casco; **b)** calzature di sicurezza; **c)** otoprotettori; **d)** guanti; **e)** indumenti protettivi.

Dumper

Il dumper è un mezzo d'opera utilizzato per il trasporto di materiali incoerenti (sabbia, pietrisco).

Rischi generati dall'uso della Macchina:

1) Cesoiamenti, stritolamenti;
2) Inalazione polveri, fibre;
3) Incendi, esplosioni;
4) Investimento, ribaltamento;
5) Rumore;
   Attività con esposizione dei lavoratori a rumore. Per tutti i dettagli inerenti l'analisi del rischio (schede di valutazione, dispositivi di protezione individuale, ecc) si rimanda al documento di valutazione specifico.
6) Vibrazioni;
   Attività con esposizione dei lavoratori a vibrazioni. Per tutti i dettagli inerenti l'analisi del rischio (schede di valutazione, ecc) si rimanda al documento di valutazione specifico.

Misure Preventive e Protettive relative alla Macchina:

1) Dumper: misure preventive e protettive;

Prescrizioni Esecutive:

Prima dell'uso: **1)** verificare il funzionamento dei comandi di guida con particolare riguardo per i freni; **2)** verificare l'efficienza dei gruppi ottici per lavorazioni in mancanza di illuminazione; **3)** verificare la presenza del carter al volano; **4)** verificare il funzionamento dell'avvisatore acustico e del girofaro; **5)** controllare che i percorsi siano adeguati per la stabilità del mezzo; **6)** verificare la presenza di una efficace protezione del posto di manovra contro i rischi da ribaltamento (rollbar o robusta cabina).
Durante l'uso: **1)** adeguare la velocità ai limiti stabiliti in cantiere e transitare a passo d'uomo in prossimità dei posti di lavoro; **2)** non percorrere lunghi tragitti in retromarcia; **3)** non trasportare altre persone; **4)** durante gli spostamenti abbassare il cassone; **5)** eseguire lo scarico in posizione stabile tenendo a distanza di sicurezza il personale addetto ai lavori; **6)** mantenere sgombro il posto di guida; **7)** mantenere puliti i comandi da grasso e olio; **8)** non rimuovere le protezioni del posto di guida; **9)** richiedere l'aiuto di personale a terra per eseguire le manovre in spazi ristretti o quando la visibilità è incompleta; **10)** durante i rifornimenti spegnere il motore e non fumare; **11)** segnalare tempestivamente eventuali gravi anomalie.
Dopo l'uso: **1)** riporre correttamente il mezzo azionando il freno di stazionamento; **2)** eseguire le operazioni di revisione e pulizia necessarie al reimpiego della macchina a motore spento, segnalando eventuali guasti; **3)** eseguire la manutenzione secondo le indicazioni del libretto.

Riferimenti Normativi:

D.Lgs. 9 aprile 2008 n.81, Titolo III, Capo 1; D.Lgs. 9 aprile 2008 n.81, Allegato 6.

2) DPI: operatore dumper;

Prescrizioni Organizzative:

Devono essere forniti all'operatore adeguati dispositivi di protezione individuale: **a)** casco; **b)** calzature di sicurezza; **c)** otoprotettori; **d)** guanti; **e)** maschera; **f)** indumenti protettivi.

Escavatore

L'escavatore è una macchina operatrice con pala anteriore impiegata per lavori di scavo, riporto e movimento di materiali.

Rischi generati dall'uso della Macchina:

1) Cesoiamenti, stritolamenti;
2) Elettrocuzione;
3) Inalazione polveri, fibre;
4) Incendi, esplosioni;
5) Investimento, ribaltamento;
6) Rumore;
   Attività con esposizione dei lavoratori a rumore. Per tutti i dettagli inerenti l'analisi del rischio (schede di valutazione, dispositivi di protezione individuale, ecc) si rimanda al documento di valutazione specifico.

7) Scivolamenti, cadute a livello;
8) Vibrazioni;
Attività con esposizione dei lavoratori a vibrazioni. Per tutti i dettagli inerenti l'analisi del rischio (schede di valutazione, ecc) si rimanda al documento di valutazione specifico.

Misure Preventive e Protettive relative alla Macchina:

1) Escavatore: misure preventive e protettive;

Prescrizioni Esecutive:

Prima dell'uso: **1)** verificare che nella zona di lavoro non vi siano linee elettriche che possano interferire con le manovre; **2)** controllare i percorsi e le aree di lavoro approntando gli eventuali rafforzamenti; **3)** controllare l'efficienza dei comandi; **4)** verificare l'efficienza dei gruppi ottici per le lavorazioni in mancanza di illuminazione; **5)** verificare che l'avvisatore acustico e il girofaro siano regolarmente funzionanti; **6)** controllare la chiusura di tutti gli sportelli del vano motore; **7)** garantire la visibilità del posto di manovra; **8)** verificare l'integrità dei tubi flessibili e dell'impianto oleodinamico in genere; **9)** verificare la presenza di una efficace protezione del posto di manovra contro i rischi da ribaltamento (rollbar o robusta cabina).
Durante l'uso: **1)** segnalare l'operatività del mezzo col girofaro; **2)** chiudere gli sportelli della cabina; **3)** usare gli stabilizzatori, ove presenti; **4)** non ammettere a bordo della macchina altre persone; **5)** nelle fasi di inattività tenere a distanza di sicurezza il braccio dai lavoratori; **6)** per le interruzioni momentanee di lavoro, prima di scendere dal mezzo, azionare il dispositivo di blocco dei comandi; **7)** mantenere sgombra e pulita la cabina; **8)** richiedere l'aiuto di personale a terra per eseguire le manovre in spazi ristretti o quando la visibilità è incompleta; **9)** durante i rifornimenti di carburante spegnere il motore e non fumare; **10)** segnalare tempestivamente eventuali gravi anomalie.
Dopo l'uso: **1)** pulire gli organi di comando da grasso e olio; **2)** posizionare correttamente la macchina, abbassando la benna a terra, inserendo il blocco comandi ed azionando il freno di stazionamento; **3)** eseguire le operazioni di revisione e manutenzione seguendo le indicazioni del libretto e segnalando eventuali guasti.

Riferimenti Normativi:

D.Lgs. 9 aprile 2008 n.81, Titolo III, Capo 1; D.Lgs. 9 aprile 2008 n.81, Allegato 6.

2) DPI: operatore escavatore;

Prescrizioni Organizzative:

Devono essere forniti all'operatore adeguati dispositivi di protezione individuale: **a)** calzature di sicurezza; **b)** guanti; **c)** indumenti protettivi.

Escavatore con martello demolitore

L'escavatore con martello demolitore è una macchina operatrice, dotata di un martello demolitore alla fine del braccio meccanico, impiegata per lavori di demolizione.

Rischi generati dall'uso della Macchina:

1) Caduta di materiale dall'alto o a livello;
2) Cesoiamenti, stritolamenti;
3) Elettrocuzione;
4) Inalazione polveri, fibre;
5) Incendi, esplosioni;
6) Investimento, ribaltamento;
7) Rumore;
Attività con esposizione dei lavoratori a rumore. Per tutti i dettagli inerenti l'analisi del rischio (schede di valutazione, dispositivi di protezione individuale, ecc) si rimanda al documento di valutazione specifico.
8) Scivolamenti, cadute a livello;
9) Vibrazioni;
Attività con esposizione dei lavoratori a vibrazioni. Per tutti i dettagli inerenti l'analisi del rischio (schede di valutazione, ecc) si rimanda al documento di valutazione specifico.

Misure Preventive e Protettive relative alla Macchina:

1) Escavatore con martello demolitore: misure preventive e protettive;

Prescrizioni Esecutive:

Prima dell'uso: **1)** verificare che nella zona di lavoro non vi siano linee elettriche che possano interferire con le manovre; **2)** controllare i percorsi e le aree di manovra approntando gli eventuali rafforzamenti; **3)** verificare l'efficienza dei comandi; **4)** verificare l'efficienza dei gruppi ottici per le lavorazioni in mancanza di illuminazione; **5)** verificare che l'avvisatore acustico e il girofaro siano regolarmente funzionanti; **6)** controllare la chiusura di tutti gli sportelli del vano motore; **7)** garantire la visibilità del posto di guida; **8)** verificare l'integrità dei tubi flessibili e dell'impianto oleodinamico in genere; **9)** controllare l'efficienza dell'attacco del martello e delle connessioni dei tubi; **10)** delimitare la zona a livello di rumorosità elevato; **11)** verificare la presenza di una efficace protezione del posto di manovra contro i rischi da ribaltamento (rollbar o robusta cabina).
Durante l'uso: **1)** segnalare l'operatività del mezzo col girofaro; **2)** non ammettere a bordo della macchina altre persone; **3)** chiudere gli sportelli della cabina; **4)** utilizzare gli stabilizzatori ove presenti; **5)** mantenere sgombra e pulita la cabina; **6)** mantenere stabile il mezzo durante la demolizione; **7)** nelle fasi inattive tenere a distanza di sicurezza il braccio dai lavoratori; **8)** per le interruzioni momentanee di lavoro, prima di scendere dal mezzo, azionare il dispositivo di blocco dei comandi; **9)** durante i rifornimenti di carburante spegnere il motore e non fumare; **10)** segnalare tempestivamente eventuali gravi anomalie.
Dopo l'uso: **1)** posizionare correttamente la macchina abbassando il braccio a terra, azionando il blocco comandi ed il freno

di stazionamento; **2)** pulire gli organi di comando da grasso e olio; **3)** eseguire le operazioni di revisione e manutenzione seguendo le indicazioni del libretto, segnalando eventuali guasti.

Riferimenti Normativi:

D.Lgs. 9 aprile 2008 n.81, Titolo III, Capo 1; D.Lgs. 9 aprile 2008 n.81, Allegato 6.

2) DPI: operatore escavatore con martello demolitore;

Prescrizioni Organizzative:

Devono essere forniti all'operatore adeguati dispositivi di protezione individuale: **a)** casco; **b)** calzature di sicurezza; **c)** maschera; **d)** otoprotettori ; **e)** guanti; **f)** indumenti protettivi.

Escavatore mini

L'escavatore mini è una macchina operatrice con pala anteriore impiegata per modesti lavori di scavo, riporto e movimento di materiali.

Rischi generati dall'uso della Macchina:

1) Cesoiamenti, stritolamenti;
2) Inalazione polveri, fibre;
3) Incendi, esplosioni;
4) Investimento, ribaltamento;
5) Rumore;
   Attività con esposizione dei lavoratori a rumore. Per tutti i dettagli inerenti l'analisi del rischio (schede di valutazione, dispositivi di protezione individuale, ecc) si rimanda al documento di valutazione specifico.
6) Scivolamenti, cadute a livello;
7) Vibrazioni;
   Attività con esposizione dei lavoratori a vibrazioni. Per tutti i dettagli inerenti l'analisi del rischio (schede di valutazione, ecc) si rimanda al documento di valutazione specifico.

Misure Preventive e Protettive relative alla Macchina:

1) Escavatore mini: misure preventive e protettive;

Prescrizioni Esecutive:

Prima dell'uso: **1)** controllare e delimitare i percorsi e le aree di manovra approntando gli eventuali rafforzamenti; **2)** verificare l'efficienza dei comandi; **3)** verificare l'efficienza dei gruppi ottici per le lavorazioni in mancanza di illuminazione; **4)** verificare che il girofaro sia regolarmente funzionante; **5)** controllare la chiusura di tutti gli sportelli del vano motore; **6)** garantire la visibilità del posto di guida; **7)** verificare l'integrità dei tubi flessibili e dell'impianto oleodinamico in genere; **8)** controllare l'efficienza dell'attacco della benna; **9)** delimitare la zona a livello di rumorosità elevato; **10)** verificare la presenza di una efficace protezione del posto di manovra contro i rischi da ribaltamento (rollbar o robusta cabina).
Durante l'uso: **1)** segnalare l'operatività del mezzo col girofaro; **2)** non ammettere a bordo della macchina altre persone; **3)** chiudere gli sportelli della cabina; **4)** mantenere sgombra e pulita la cabina; **5)** nelle fasi inattive tenere a distanza di sicurezza il braccio dai lavoratori; **6)** per le interruzioni momentanee di lavoro, prima di scendere dal mezzo, azionare il dispositivo di blocco dei comandi; **7)** durante i rifornimenti di carburante spegnere il motore e non fumare; **8)** segnalare tempestivamente eventuali gravi anomalie.
Dopo l'uso: **1)** pulire gli organi di comando da grasso e olio; **2)** posizionare correttamente la macchina, abbassando il braccio a terra, azionando il blocco comandi ed il freno di stazionamento; **3)** eseguire le operazioni di revisione e manutenzione seguendo le indicazioni del libretto, segnalando eventuali guasti.

Riferimenti Normativi:

D.Lgs. 9 aprile 2008 n.81, Titolo III, Capo 1; D.Lgs. 9 aprile 2008 n.81, Allegato 6.

2) DPI: operatore escavatore mini;

Prescrizioni Organizzative:

Devono essere forniti all'operatore adeguati dispositivi di protezione individuale: **a)** calzature di sicurezza; **b)** otoprotettori; **c)** guanti; **d)** indumenti protettivi.

Finitrice

La finitrice (o rifinitrice stradale) è un mezzo d'opera utilizzato nella realizzazione del manto stradale in conglomerato bituminoso e nella posa in opera del tappetino di usura.

Rischi generati dall'uso della Macchina:

1) Cesoiamenti, stritolamenti;
2) Inalazione fumi, gas, vapori;
3) Incendi, esplosioni;
4) Investimento, ribaltamento;
5) Rumore;
   Attività con esposizione dei lavoratori a rumore. Per tutti i dettagli inerenti l'analisi del rischio (schede di valutazione, dispositivi di protezione individuale, ecc) si rimanda al documento di valutazione specifico.

6) Scivolamenti, cadute a livello;
7) Vibrazioni;
Attività con esposizione dei lavoratori a vibrazioni. Per tutti i dettagli inerenti l'analisi del rischio (schede di valutazione, ecc) si rimanda al documento di valutazione specifico.

Misure Preventive e Protettive relative alla Macchina:

1) Finitrice: misure preventive e protettive;

Prescrizioni Esecutive:

Prima dell'uso: **1)** verificare l'efficienza dei comandi sul posto di guida e sulla pedana posteriore; **2)** verificare l'efficienza dei dispositivi ottici; **3)** verificare l'efficienza delle connessioni dell'impianto oleodinamico; **4)** verificare l'efficienza del riduttore di pressione, dell'eventuale manometro e delle connessioni tra tubazioni, bruciatori e bombole; **5)** segnalare adeguatamente l'area di lavoro, deviando il traffico stradale a distanza di sicurezza; **6)** verificare la presenza di un estintore a bordo macchina.
Durante l'uso: **1)** segnalare eventuali gravi guasti; **2)** non interporre nessun attrezzo per eventuali rimozioni nel vano coclea; **3)** tenersi a distanza di sicurezza dai bruciatori; **4)** tenersi a distanza di sicurezza dai fianchi di contenimento.
Dopo l'uso: **1)** spegnere i bruciatori e chiudere il rubinetto della bombola; **2)** posizionare correttamente il mezzo azionando il freno di stazionamento; **3)** provvedere ad una accurata pulizia; **4)** eseguire le operazioni di revisione e manutenzione attenendosi alle indicazioni del libretto.

Riferimenti Normativi:

D.Lgs. 9 aprile 2008 n.81, Titolo III, Capo 1; D.Lgs. 9 aprile 2008 n.81, Allegato 6.

2) DPI: operatore finitrice;

Prescrizioni Organizzative:

Devono essere forniti all'operatore adeguati dispositivi di protezione individuale: **a)** casco; **b)** copricapo; **c)** calzature di sicurezza; **d)** maschera; **e)** guanti; **f)** indumenti protettivi.

Gru a torre

La gru è il principale mezzo di sollevamento e movimentazione dei carichi in cantiere. Le gru possono essere dotate di basamenti fissi o su rotaie, per consentire un più agevole utilizzo durante lo sviluppo del cantiere senza dover essere costretti a smontarla e montarla ripetutamente.

Rischi generati dall'uso della Macchina:

1) Caduta dall'alto;
2) Caduta di materiale dall'alto o a livello;
3) Elettrocuzione;
4) Rumore;
Attività con esposizione dei lavoratori a rumore. Per tutti i dettagli inerenti l'analisi del rischio (schede di valutazione, dispositivi di protezione individuale, ecc) si rimanda al documento di valutazione specifico.
5) Urti, colpi, impatti, compressioni;

Misure Preventive e Protettive relative alla Macchina:

1) Gru a torre: misure preventive e protettive;

Prescrizioni Esecutive:

Prima dell'uso: **1)** verificare l'assenza di strutture fisse e/o linee elettriche aeree che possano interferire con la rotazione; **2)** controllare la stabilità della base d'appoggio; **3)** verificare l'efficienza della protezione della zavorra (rotazione bassa); **4)** verificare la chiusura dello sportello del quadro; **5)** controllare che le vie di corsa della gru siano libere; **6)** sbloccare i tenaglioni di ancoraggio alle rotaie; **7)** verificare l'efficienza dei fine corsa elettrici e meccanici, di salita, discesa e traslazioni; **8)** verificare la presenza del carter al tamburo; **9)** verificare l'efficienza della pulsantiera; **10)** verificare il corretto avvolgimento della fune di sollevamento; **11)** verificare l'efficienza della sicura del gancio; **12)** verificare l'efficienza del freno della rotazione; **13)** controllare l'ordine di servizio relativo alle manovre ed alle segnalazioni da effettuare nel caso sussista una situazione di interferenza pianificata con altre gru; **14)** verificare la presenza in cabina di un estintore.
Durante l'uso: **1)** manovrare la gru da una postazione sicura o dalla cabina; **2)** avvisare l'inizio della manovra col segnalatore acustico; **3)** attenersi alle portate indicate dai cartelli; **4)** eseguire con gradualità le manovre; **5)** durante lo spostamento dei carichi evitare le aree di lavoro ed i passaggi; **6)** non eseguire tiri di materiale imbracati o contenuti scorrettamente; **7)** durante le pause di lavoro ancorare la gru con i tenaglioni e scollegarla elettricamente; **8)** segnalare tempestivamente eventuali anomalie.
Dopo l'uso: **1)** rialzare il gancio ed avvicinarlo alla torre; **2)** scollegare elettricamente la gru; **3)** ancorare la gru alle rotaie con i tenaglioni.

Riferimenti Normativi:

D.Lgs. 9 aprile 2008 n.81, Titolo III, Capo 1; D.Lgs. 9 aprile 2008 n.81, Titolo III, Capo 3; D.Lgs. 9 aprile 2008 n.81, Allegato 6.

2) DPI: operatore gru a torre;

Prescrizioni Organizzative:

Devono essere forniti all'operatore adeguati dispositivi di protezione individuale: **a)** casco; **b)** calzature di sicurezza; **c)** guanti; **d)** indumenti protettivi; **e)** attrezzatura anticaduta.

Pala meccanica

La pala meccanica è una macchina operatrice, dotata di una benna mobile, utilizzata per operazioni di scavo, carico, sollevamento, trasporto e scarico di terra o altri materiali incoerenti.

Rischi generati dall'uso della Macchina:

1) Cesoiamenti, stritolamenti;
2) Inalazione polveri, fibre;
3) Incendi, esplosioni;
4) Investimento, ribaltamento;
5) Rumore;
   Attività con esposizione dei lavoratori a rumore. Per tutti i dettagli inerenti l'analisi del rischio (schede di valutazione, dispositivi di protezione individuale, ecc) si rimanda al documento di valutazione specifico.
6) Scivolamenti, cadute a livello;
7) Vibrazioni;
   Attività con esposizione dei lavoratori a vibrazioni. Per tutti i dettagli inerenti l'analisi del rischio (schede di valutazione, ecc) si rimanda al documento di valutazione specifico.

Misure Preventive e Protettive relative alla Macchina:

1) Pala meccanica: misure preventive e protettive;

Prescrizioni Esecutive:

Prima dell'uso: **1)** garantire la visibilità del posto di manovra (mezzi con cabina); **2)** verificare l'efficienza dei gruppi ottici per le lavorazioni in mancanza di illuminazione; **3)** controllare l'efficienza dei comandi; **4)** verificare che l'avvisatore acustico, il segnalatore di retromarcia ed il girofaro siano regolarmente funzionanti; **5)** controllare la chiusura degli sportelli del vano motore; **6)** verificare l'integrità dei tubi flessibili e dell'impianto oleodinamico in genere; **7)** controllare i percorsi e le aree di lavoro verificando le condizioni di stabilità per il mezzo; **8)** verificare la presenza di una efficace protezione del posto di manovra contro i rischi da ribaltamento (rollbar o robusta cabina).
Durante l'uso: **1)** segnalare l'operatività del mezzo col girofaro; **2)** non ammettere a bordo della macchina altre persone; **3)** non utilizzare la benna per sollevare o trasportare persone; **4)** trasportare il carico con la benna abbassata; **5)** non caricare materiale sfuso sporgente dalla benna; **6)** adeguare la velocità ai limiti stabiliti in cantiere ed in prossimità dei posti di lavoro transitare a passo d'uomo; **7)** mantenere sgombro e pulito il posto di guida; **8)** durante i rifornimenti di carburante spegnere il motore e non fumare; **9)** segnalare eventuali gravi anomalie.
Dopo l'uso: **1)** posizionare correttamente la macchina, abbassando la benna a terra e azionando il freno di stazionamento; **2)** pulire gli organi di comando da grasso e olio; **3)** pulire convenientemente il mezzo; **4)** eseguire le operazioni di revisione e manutenzione seguendo le indicazioni del libretto e segnalando eventuali guasti.

Riferimenti Normativi:

D.Lgs. 9 aprile 2008 n.81, Titolo III, Capo 1; D.Lgs. 9 aprile 2008 n.81, Allegato 6.

2) DPI: operatore pala meccanica;

Prescrizioni Organizzative:

Devono essere forniti all'operatore adeguati dispositivi di protezione individuale: **a)** casco; **b)** calzature di sicurezza; **c)** otoprotettori; **d)** guanti; **e)** indumenti protettivi.

Piastra Compattatrice

La Piastra compattatrice è una macchina operatrice utilizzata prevalentemente nei lavori stradali per la compattazione del terreno o del manto bituminoso.

Rischi generati dall'uso della Macchina:

1) Cesoiamenti, stritolamenti;
2) Inalazione fumi, gas, vapori;
3) Inalazione polveri, fibre;
4) Incendi, esplosioni;
5) Rumore;
   Attività con esposizione dei lavoratori a rumore. Per tutti i dettagli inerenti l'analisi del rischio (schede di valutazione, dispositivi di protezione individuale, ecc) si rimanda al documento di valutazione specifico.
6) Vibrazioni;
   Attività con esposizione dei lavoratori a vibrazioni. Per tutti i dettagli inerenti l'analisi del rischio (schede di valutazione, ecc) si rimanda al documento di valutazione specifico.

Misure Preventive e Protettive relative alla Macchina:

1) misure preventive e protettive;

Prescrizioni Esecutive:

Prima dell'uso: **1)** controllare i percorsi e le aree di manovra verificando le condizioni di stabilità per il mezzo; **2)** verificare la possibilità di inserire l'eventuale azione vibrante; **3)** controllare l'efficienza dei comandi; **4)** verificare l'efficienza dei gruppi ottici per le lavorazioni con scarsa illuminazione; **5)** verificare che l'avvisatore acustico ed il girofaro siano funzionanti;

6) verificare la presenza di una efficace protezione del posto di manovra contro i rischi da ribaltamento (rollbar o robusta cabina).
Durante l'uso: **1)** segnalare l'operatività del mezzo col girofaro; **2)** adeguare la velocità ai limiti stabiliti in cantiere e transitare a passo d'uomo in prossimità dei posti di lavoro; **3)** non ammettere a bordo della macchina altre persone; **4)** mantenere sgombro e pulito il posto di guida; **5)** durante i rifornimenti di carburante spegnere il motore e non fumare; **6)** segnalare tempestivamente gravi anomalie o situazioni pericolose.
Dopol'uso: **1)** pulire gli organi di comando da grasso e olio; **2)** eseguire le operazioni di revisione e manutenzione seguendo le indicazioni del libretto, segnalando eventuali guasti.

Riferimenti Normativi:

D.Lgs. 9 aprile 2008 n.81, Titolo III, Capo 1; D.Lgs. 9 aprile 2008 n.81, Allegato 6.

2) DPI: operatore Piastra compattatrice;

Prescrizioni Organizzative:

Devono essere forniti all'operatore adeguati dispositivi di protezione individuale: **a)** casco; **b)** copricapo; **c)** calzature di sicurezza; **d)** otoprotettori; **e)** guanti; **f)** indumenti protettivi.

Rullo compressore

Il rullo compressore è una macchina operatrice utilizzata prevalentemente nei lavori stradali per la compattazione del terreno o del manto bituminoso.

Rischi generati dall'uso della Macchina:

1) Cesoiamenti, stritolamenti;
2) Inalazione fumi, gas, vapori;
3) Inalazione polveri, fibre;
4) Incendi, esplosioni;
5) Investimento, ribaltamento;
6) Rumore;
   Attività con esposizione dei lavoratori a rumore. Per tutti i dettagli inerenti l'analisi del rischio (schede di valutazione, dispositivi di protezione individuale, ecc) si rimanda al documento di valutazione specifico.
7) Vibrazioni;
   Attività con esposizione dei lavoratori a vibrazioni. Per tutti i dettagli inerenti l'analisi del rischio (schede di valutazione, ecc) si rimanda al documento di valutazione specifico.

Misure Preventive e Protettive relative alla Macchina:

1) Rullo compressore: misure preventive e protettive;

Prescrizioni Esecutive:

Prima dell'uso: **1)** controllare i percorsi e le aree di manovra verificando le condizioni di stabilità per il mezzo; **2)** verificare la possibilità di inserire l'eventuale azione vibrante; **3)** controllare l'efficienza dei comandi; **4)** verificare l'efficienza dei gruppi ottici per le lavorazioni con scarsa illuminazione; **5)** verificare che l'avvisatore acustico ed il girofaro siano funzionanti; **6)** verificare la presenza di una efficace protezione del posto di manovra contro i rischi da ribaltamento (rollbar o robusta cabina).
Durante l'uso: **1)** segnalare l'operatività del mezzo col girofaro; **2)** adeguare la velocità ai limiti stabiliti in cantiere e transitare a passo d'uomo in prossimità dei posti di lavoro; **3)** non ammettere a bordo della macchina altre persone; **4)** mantenere sgombro e pulito il posto di guida; **5)** durante i rifornimenti di carburante spegnere il motore e non fumare; **6)** segnalare tempestivamente gravi anomalie o situazioni pericolose.
Dopol'uso: **1)** pulire gli organi di comando da grasso e olio; **2)** eseguire le operazioni di revisione e manutenzione seguendo le indicazioni del libretto, segnalando eventuali guasti.

Riferimenti Normativi:

D.Lgs. 9 aprile 2008 n.81, Titolo III, Capo 1; D.Lgs. 9 aprile 2008 n.81, Allegato 6.

2) DPI: operatore rullo compressore;

Prescrizioni Organizzative:

Devono essere forniti all'operatore adeguati dispositivi di protezione individuale: **a)** casco; **b)** copricapo; **c)** calzature di sicurezza; **d)** otoprotettori; **e)** guanti; **f)** indumenti protettivi.

Scarificatrice

La scarificatrice è una macchina operatrice utilizzata nei lavori stradali per la rimozione del manto bituminoso esistente.

Rischi generati dall'uso della Macchina:

1) Cesoiamenti, stritolamenti;
2) Inalazione fumi, gas, vapori;
3) Incendi, esplosioni;
4) Investimento, ribaltamento;
5) Rumore;
   Attività con esposizione dei lavoratori a rumore. Per tutti i dettagli inerenti l'analisi del rischio (schede di valutazione,

dispositivi di protezione individuale, ecc) si rimanda al documento di valutazione specifico.

6) Urti, colpi, impatti, compressioni;

7) Vibrazioni;

Attività con esposizione dei lavoratori a vibrazioni. Per tutti i dettagli inerenti l'analisi del rischio (schede di valutazione, ecc) si rimanda al documento di valutazione specifico.

Misure Preventive e Protettive relative alla Macchina:

1) Scarificatrice: misure preventive e protettive;

Prescrizioni Esecutive:

Prima dell'uso: **1)** delimitare efficacemente l'area di intervento deviando a distanza di sicurezza il traffico stradale; **2)** verificare l'efficienza dei comandi e dei dispositivi di segnalazione acustici e luminosi; **3)** verificare l'efficienza del carter del rotore fresante e del nastro trasportatore.

Durante l'uso: **1)** non allontanarsi dai comandi durante il lavoro; **2)** mantenere sgombra la cabina di comando; **3)** durante il rifornimento di carburante spegnere il motore e non fumare; **4)** segnalare tempestivamente eventuali malfunzionamenti.

Dopo l'uso: **1)** eseguire le operazioni di revisione e manutenzione necessarie al reimpiego della macchina a motore spento, seguendo le indicazioni del libretto.

Riferimenti Normativi:

D.Lgs. 9 aprile 2008 n.81, Titolo III, Capo 1; D.Lgs. 9 aprile 2008 n.81, Allegato 6.

2) DPI: operatore scarificatrice;

Prescrizioni Organizzative:

Devono essere forniti all'operatore adeguati dispositivi di protezione individuale: **a)** casco; **b)** copricapo; **c)** calzature di sicurezza; **d)** otoprotettori; **e)** guanti; **f)** indumenti protettivi.

POTENZA SONORA ATTREZZATURE E MACCHINE

(art 190, D.Lgs. 81/2008 e s.m.i.)

ATTREZZATURA	Lavorazioni	Potenza Sonora dB(A)	Scheda
Avvitatore elettrico	Realizzazione di un confinamento artificiale delle fibre d'amianto; Rimozione di amianto coibente di tubazioni o canalizzazioni o parti diverse di impianti; Rimozione di intere strutture costituite da elementi contenenti amianto; Rimozione di piccole quantità di amianto coibente di tubazioni o canalizzazioni o parti diverse di impianti; Realizzazione di un confinamento artificiale delle fibre d'amianto; Rimozione di amianto coibente di tubazioni o canalizzazioni o parti diverse di impianti; Rimozione di intere strutture costituite da elementi contenenti amianto; Rimozione di piccole quantità di amianto coibente di tubazioni o canalizzazioni o parti diverse di impianti; Realizzazione di un confinamento artificiale delle fibre d'amianto; Rimozione di amianto coibente di tubazioni o canalizzazioni o parti diverse di impianti; Rimozione di intere strutture costituite da elementi contenenti amianto; Rimozione di piccole quantità di amianto coibente di tubazioni o canalizzazioni o parti diverse di impianti; Rimozione di amianto coibente di tubazioni o canalizzazioni o parti diverse di impianti; Rimozione di intere strutture costituite da elementi contenenti amianto; Rimozione di piccole quantità di amianto coibente di tubazioni o canalizzazioni o parti diverse di impianti; Rimozione di amianto coibente di tubazioni o canalizzazioni o parti diverse di impianti; Rimozione di piccole quantità di amianto coibente di tubazioni o canalizzazioni o parti diverse di impianti; Rimozione di intere strutture costituite da elementi contenenti amianto; Rimozione di amianto coibente di tubazioni o canalizzazioni o parti diverse di impianti; Rimozione di intere strutture costituite da elementi contenenti amianto; Rimozione di piccole quantità di amianto coibente di tubazioni o canalizzazioni o parti diverse di impianti.	107.0	943-(IEC-84)-RPO-01
Betoniera a bicchiere	Getto in calcestruzzo per opere non strutturali; Getto in calcestruzzo per opere non strutturali; Getto in calcestruzzo per opere non strutturali; Getto in calcestruzzo per opere non strutturali; Getto in calcestruzzo per opere non strutturali; Getto in calcestruzzo per opere non strutturali; Getto in calcestruzzo per opere non strutturali; Getto in calcestruzzo per opere non strutturali; Getto in calcestruzzo per opere non strutturali; Getto in calcestruzzo per opere non strutturali; Getto in calcestruzzo per opere non strutturali; Getto in calcestruzzo per opere non strutturali; Getto in calcestruzzo per opere non strutturali; Getto in calcestruzzo per opere non strutturali; Getto in calcestruzzo per opere non strutturali; Getto in calcestruzzo per opere non strutturali; Getto in calcestruzzo per opere non strutturali; Getto in calcestruzzo per opere non strutturali; Getto in calcestruzzo per opere non strutturali; Realizzazione di tompagnature; Realizzazione di divisori interni.	95.0	916-(IEC-30)-RPO-01
Compattatore a piatto vibrante	Rinfianco con sabbia eseguito a macchina; Rinfianco con sabbia eseguito a macchina; Rinfianco con sabbia eseguito a macchina; Rinfianco con sabbia eseguito a macchina; Rinfianco con sabbia eseguito a macchina; Rinfianco con sabbia eseguito a macchina; Rinfianco con sabbia eseguito a macchina; Rinfianco con sabbia eseguito a macchina; Rinfianco con	112.0	939-(IEC-57)-RPO-01

ATTREZZATURA	Lavorazioni	Potenza Sonora dB(A)	Scheda
	sabbia eseguito a macchina; Rinfianco con sabbia eseguito a mano; Rinfianco con sabbia eseguito a macchina; Rinfianco con sabbia eseguito a mano; Rinfianco con sabbia eseguito a macchina; Rinfianco con sabbia eseguito a mano; Rinfianco con sabbia eseguito a macchina; Rinfianco con sabbia eseguito a mano; Rinfianco con sabbia eseguito a macchina; Rinfianco con sabbia eseguito a mano; Rinfianco con sabbia eseguito a macchina; Rinfianco con sabbia eseguito a mano; Rinfianco con sabbia eseguito a macchina; Rinfianco con sabbia eseguito a mano; Rinfianco con sabbia eseguito a macchina; Rinfianco con sabbia eseguito a mano; Rinfianco con sabbia eseguito a macchina; Rinfianco con sabbia eseguito a mano; Rinfianco con sabbia eseguito a macchina; Rinfianco con sabbia eseguito a mano; Rinfianco con sabbia eseguito a macchina; Rinfianco con sabbia eseguito a mano; Rinfianco con sabbia eseguito a macchina; Rinfianco con sabbia eseguito a mano; Rinfianco con sabbia eseguito a macchina; Rinfianco con sabbia eseguito a mano; Rinfianco con sabbia eseguito a macchina; Rinfianco con sabbia eseguito a mano; Rinfianco con sabbia eseguito a macchina; Rinfianco con sabbia eseguito a mano.		
Gruppo elettrogeno	By-pass provvisorio di collettore fognario; By-pass provvisorio di collettore fognario; By-pass provvisorio di collettore fognario; By-pass provvisorio di collettore fognario; Risanamento di collettore fognario; Risanamento delle camerette e dei pozzetti di ispezione; By-pass provvisorio di collettore fognario; Risanamento di collettore fognario; Risanamento delle camerette e dei pozzetti di ispezione; By-pass provvisorio di collettore fognario; Risanamento di collettore fognario; Risanamento delle camerette e dei pozzetti di ispezione; By-pass provvisorio di collettore fognario; Risanamento di collettore fognario; Risanamento delle camerette e dei pozzetti di ispezione; By-pass provvisorio di collettore fognario; Risanamento di collettore fognario; Risanamento delle camerette e dei pozzetti di ispezione; By-pass provvisorio di collettore fognario; Risanamento di collettore fognario; Risanamento di vasche.	99.0	958-(IEC-94)-RPO-01
Impastatrice	Formazione di massetto per coperture; Formazione di masso per coperture; Formazione di rasatura per coperture; Rifacimento di cornicioni; Formazione intonaci esterni (tradizionali); Ripresa di intonaco pareti esterne; Formazione di massetto per pavimenti interni; Formazione di masso per pavimenti interni; Formazione di rasatura per pavimenti interni; Formazione intonaci interni (tradizionali).	85.0	962-(IEC-17)-RPO-01
Levigatrice elettrica	Lucidatura a piombo di pavimenti e scalini; Lucidatura a piombo di rivestimenti; Posa di pavimenti per interni in marmo.	107.0	963-(IEC-83)-RPO-01
Martello demolitore elettrico	Demolizione fondazione stradale; Demolizione fondazione stradale; Rimozione di pavimentazione in basoli; Demolizione fondazione stradale; Rimozione di pavimentazione in basoli; Demolizione fondazione stradale; Rimozione di pavimentazione in cubetti di pietra lavica e/o porfido; Demolizione fondazione stradale; Rimozione di pavimentazione in cubetti di	113.0	967-(IEC-36)-RPO-01

ATTREZZATURA	Lavorazioni	Potenza Sonora dB(A)	Scheda
	pietra lavica e/o porfido; Demolizione fondazione stradale; Demolizione fondazione stradale; Rimozione di pavimentazione in basoli; Demolizione fondazione stradale; Rimozione di pavimentazione in cubetti di pietra lavica e/o porfido; Demolizione fondazione stradale; Demolizione fondazione stradale; Rimozione di pavimentazione in basoli; Demolizione fondazione stradale; Rimozione di pavimentazione in cubetti di pietra lavica e/o porfido; Demolizione fondazione stradale; Demolizione fondazione stradale; Rimozione di pavimentazione in basoli; Demolizione fondazione stradale; Rimozione di pavimentazione in cubetti di pietra lavica e/o porfido; Demolizione fondazione stradale; Demolizione fondazione stradale; Rimozione di pavimentazione in basoli; Demolizione fondazione stradale; Rimozione di pavimentazione in cubetti di pietra lavica e/o porfido; Demolizione fondazione stradale; Demolizione fondazione stradale; Rimozione e rimissione in opera di chiusino o griglia di qualsiasi materiale; Rimozione di pavimentazione in basoli; Demolizione fondazione stradale; Rimozione e rimissione in opera di chiusino o griglia di qualsiasi materiale; Rimozione di pavimentazione in cubetti di pietra lavica e/o porfido; Demolizione fondazione stradale; Rimozione e rimissione in opera di chiusino o griglia di qualsiasi materiale; Demolizione fondazione stradale; Rimozione di vecchio chiusino e rimissione in opera di nuovo chiusino o griglia di qualsiasi materiale; Rimozione di pavimentazione in basoli; Demolizione fondazione stradale; Rimozione di vecchio chiusino e rimissione in opera di nuovo chiusino o griglia di qualsiasi materiale; Rimozione di pavimentazione in cubetti di pietra lavica e/o porfido; Demolizione fondazione stradale; Rimozione di vecchio chiusino e rimissione in opera di nuovo chiusino o griglia di qualsiasi materiale; Demolizione fondazione stradale; Rimozione di pavimentazione in basoli; Demolizione fondazione stradale; Rimozione di pavimentazione in cubetti di pietra lavica e/o porfido; Demolizione fondazione stradale; Demolizione fondazione stradale; Rimozione di pavimentazione in basoli; Demolizione fondazione stradale; Rimozione di pavimentazione in cubetti di pietra lavica e/o porfido; Demolizione fondazione stradale; Demolizione fondazione stradale; Rimozione di pavimentazione in basoli; Demolizione fondazione stradale; Rimozione di pavimentazione in cubetti di pietra lavica e/o porfido; Demolizione fondazione stradale; Demolizione fondazione stradale; Rimozione di pavimentazione in basoli; Demolizione fondazione stradale; Rimozione di pavimentazione in cubetti di pietra lavica e/o porfido; Demolizione fondazione stradale.		
Martello demolitore pneumatico	Scavo eseguito con martello demolitore; Demolizione generale di strutture in c.a. eseguita con impiego di mezzi meccanici; Demolizione di strutture in c.a.; Demolizione generale di strutture in c.a. eseguita con impiego di mezzi meccanici; Scavo eseguito con martello demolitore; Demolizione generale di strutture in c.a. eseguita con impiego di mezzi meccanici; Demolizione di strutture in c.a.; Scavo eseguito con martello demolitore; Demolizione generale di strutture in c.a. eseguita con impiego di mezzi meccanici; Demolizione di strutture in c.a.; Scavo eseguito con martello demolitore; Demolizione	117.0	918-(IEC-33)-RPO-01

ATTREZZATURA	Lavorazioni	Potenza Sonora dB(A)	Scheda
	generale di strutture in c.a. eseguita con impiego di mezzi meccanici; Demolizione di strutture in c.a.; Demolizione generale di strutture in c.a. eseguita con impiego di mezzi meccanici; Scavo eseguito con martello demolitore; Demolizione generale di strutture in c.a. eseguita con impiego di mezzi meccanici; Demolizione di strutture in c.a.; Demolizione generale di strutture in c.a. eseguita con impiego di mezzi meccanici; Scavo eseguito con martello demolitore; Demolizione generale di strutture in c.a. eseguita con impiego di mezzi meccanici; Demolizione di strutture in c.a.; Demolizione generale di strutture in c.a. eseguita con impiego di mezzi meccanici; Scavo eseguito con martello demolitore; Demolizione generale di strutture in c.a. eseguita con impiego di mezzi meccanici; Demolizione di strutture in c.a.; Demolizione generale di strutture in c.a. eseguita con impiego di mezzi meccanici; Scavo eseguito con martello demolitore; Demolizione generale di strutture in c.a. eseguita con impiego di mezzi meccanici; Demolizione di strutture in c.a.; Demolizione generale di strutture in c.a. eseguita con impiego di mezzi meccanici; Scavo eseguito con martello demolitore; Demolizione generale di strutture in c.a. eseguita con impiego di mezzi meccanici; Demolizione di strutture in c.a.; Demolizione generale di strutture in c.a. eseguita con impiego di mezzi meccanici; Scavo eseguito con martello demolitore; Demolizione generale di strutture in c.a. eseguita con impiego di mezzi meccanici; Demolizione di strutture in c.a.; Scavo eseguito con martello demolitore; Demolizione generale di strutture in c.a. eseguita con impiego di mezzi meccanici; Demolizione di strutture in c.a.; Scavo eseguito con martello demolitore; Demolizione generale di strutture in c.a. eseguita con impiego di mezzi meccanici; Demolizione di strutture in c.a.; Demolizione generale di strutture in c.a. eseguita con impiego di mezzi meccanici; Scavo eseguito con martello demolitore; Demolizione generale di strutture in c.a. eseguita con impiego di mezzi meccanici; Demolizione di strutture in c.a.; Demolizione generale di strutture in c.a. eseguita con impiego di mezzi meccanici; Scavo eseguito con martello demolitore; Demolizione generale di strutture in c.a. eseguita con impiego di mezzi meccanici; Demolizione di strutture in c.a.; Demolizione generale di strutture in c.a. eseguita con impiego di mezzi meccanici; Scavo eseguito con martello demolitore; Demolizione generale di strutture in c.a. eseguita con impiego di mezzi meccanici; Demolizione di strutture in c.a.; Scavo eseguito con martello demolitore; Demolizione generale di strutture in c.a. eseguita con impiego di mezzi meccanici; Demolizione di strutture in c.a..		
Sega circolare	Allestimento di servizi sanitari del cantiere ; Allestimento di servizi sanitari del cantiere ; Allestimento di servizi sanitari del cantiere ; Allestimento di servizi sanitari del cantiere ; Allestimento di servizi sanitari del cantiere ;	113.0	908-(IEC-19)-RPO-01

ATTREZZATURA	Lavorazioni	Potenza Sonora dB(A)	Scheda
	Allestimento di servizi sanitari del cantiere ; Allestimento di servizi sanitari del cantiere ; Allestimento di servizi sanitari del cantiere ; Allestimento di servizi sanitari del cantiere ; Allestimento di servizi sanitari del cantiere ; Protezione delle pareti di scavo; Allestimento di servizi sanitari del cantiere ; Protezione delle pareti di scavo; Allestimento di servizi sanitari del cantiere ; Protezione delle pareti di scavo; Allestimento di servizi sanitari del cantiere ; Protezione delle pareti di scavo; Allestimento di servizi sanitari del cantiere ; Protezione delle pareti di scavo; Protezione delle pareti di scavo; Allestimento di servizi sanitari del cantiere ; Allestimento di servizi sanitari del cantiere ; Allestimento di servizi sanitari del cantiere ; Allestimento di servizi sanitari del cantiere ; Allestimento di servizi sanitari del cantiere ; Allestimento di servizi sanitari del cantiere ; Allestimento di servizi sanitari del cantiere ; Allestimento di servizi sanitari del cantiere ; Allestimento di servizi sanitari del cantiere ; Allestimento di servizi sanitari del cantiere ; Allestimento di servizi sanitari del cantiere ; Allestimento di servizi sanitari del cantiere ; Protezione delle pareti di scavo; Allestimento di servizi sanitari del cantiere ; Protezione delle pareti di scavo; Allestimento di servizi sanitari del cantiere ; Protezione delle pareti di scavo; Allestimento di servizi sanitari del cantiere ; Protezione delle pareti di scavo; Allestimento di servizi sanitari del cantiere ; Protezione delle pareti di scavo; Allestimento di servizi sanitari del cantiere ; Protezione delle pareti di scavo; Allestimento di servizi sanitari del cantiere ; Protezione delle pareti di scavo; Allestimento di servizi sanitari del cantiere ; Protezione delle pareti di scavo; Allestimento di servizi sanitari del cantiere ; Protezione delle pareti di scavo; Protezione delle pareti di scavo; Allestimento di servizi sanitari del cantiere ; Allestimento di servizi sanitari del cantiere ; Allestimento di servizi sanitari del cantiere ; Grossa riparazione di infissi in legno; Riparazione di infissi in legno; Allestimento di servizi sanitari del cantiere ; Allestimento di servizi sanitari del cantiere ; Allestimento di servizi sanitari del cantiere .		
Sega circolare	Allestimento di cantiere temporaneo su strada; Allestimento di cantiere temporaneo su strada;	89.9	

ATTREZZATURA	Lavorazioni	Potenza Sonora dB(A)	Scheda
	Allestimento di cantiere temporaneo su strada; Allestimento di cantiere temporaneo su strada; Allestimento di cantiere temporaneo su strada; Allestimento di cantiere temporaneo su strada; Allestimento di cantiere temporaneo su strada; Allestimento di cantiere temporaneo su strada; Allestimento di cantiere temporaneo su strada; Allestimento di cantiere temporaneo su strada; Allestimento di cantiere temporaneo su strada; Allestimento di cantiere temporaneo su strada; Allestimento di cantiere temporaneo su strada; Allestimento di cantiere temporaneo su strada; Allestimento di cantiere temporaneo su strada; Allestimento di cantiere temporaneo su strada; Allestimento di cantiere temporaneo su strada; Allestimento di cantiere temporaneo su strada; Allestimento di cantiere temporaneo su strada; Allestimento di cantiere temporaneo su strada; Allestimento di cantiere temporaneo su strada.		
Smerigliatrice angolare (flessibile)	Allestimento di servizi sanitari del cantiere ; Smobilizzo del cantiere; Allestimento di servizi sanitari del cantiere ; Smobilizzo del cantiere; Allestimento di servizi sanitari del cantiere ; Smobilizzo del cantiere; Allestimento di servizi sanitari del cantiere ; Smobilizzo del cantiere; Allestimento di servizi sanitari del cantiere ; Smobilizzo del cantiere; Allestimento di servizi sanitari del cantiere ; Smobilizzo del cantiere; Allestimento di servizi sanitari del cantiere ; Smobilizzo del cantiere; Allestimento di servizi sanitari del cantiere ; Smobilizzo del cantiere; Allestimento di servizi sanitari del cantiere ; Demolizione generale di strutture in c.a. eseguita con impiego di mezzi meccanici; Demolizione di strutture in c.a.; Demolizione generale di strutture in c.a. eseguita con impiego di mezzi meccanici; Smobilizzo del cantiere; Allestimento di servizi sanitari del cantiere ; Demolizione generale di strutture in c.a. eseguita con impiego di mezzi meccanici; Demolizione di strutture in c.a.; Smobilizzo del cantiere; Allestimento di servizi sanitari del cantiere ; Demolizione generale di strutture in c.a. eseguita con impiego di mezzi meccanici; Demolizione di strutture in c.a.; Smobilizzo del cantiere; Allestimento di servizi sanitari del cantiere ; Demolizione generale di strutture in c.a. eseguita con impiego di mezzi meccanici; Demolizione di strutture in c.a.; Demolizione generale di strutture in c.a. eseguita con impiego di mezzi meccanici; Smobilizzo del cantiere; Demolizione generale di strutture in c.a. eseguita con impiego di mezzi meccanici; Demolizione di strutture in c.a.; Demolizione generale di strutture in c.a. eseguita con impiego di mezzi meccanici; Allestimento di servizi sanitari del cantiere ; Smobilizzo del cantiere; Allestimento di servizi sanitari del cantiere ; Smobilizzo del cantiere; Allestimento di servizi sanitari del cantiere ; Smobilizzo del cantiere; Allestimento di servizi sanitari del cantiere ; Smobilizzo del cantiere; Allestimento di servizi sanitari del cantiere ; Smobilizzo del cantiere; Allestimento di servizi sanitari del cantiere ; Smobilizzo del cantiere; Allestimento di servizi sanitari del cantiere ;	113.0	931-(IEC-45)-RPO-01

ATTREZZATURA	Lavorazioni	Potenza Sonora dB(A)	Scheda
	Smobilizzo del cantiere; Allestimento di servizi sanitari del cantiere ; Rimozione e rimissione in opera di chiusino o griglia di qualsiasi materiale; Smobilizzo del cantiere; Allestimento di servizi sanitari del cantiere ; Rimozione e rimissione in opera di chiusino o griglia di qualsiasi materiale; Smobilizzo del cantiere; Allestimento di servizi sanitari del cantiere ; Rimozione e rimissione in opera di chiusino o griglia di qualsiasi materiale; Smobilizzo del cantiere; Allestimento di servizi sanitari del cantiere ; Rimozione di vecchio chiusino e rimissione in opera di nuovo chiusino o griglia di qualsiasi materiale; Smobilizzo del cantiere; Allestimento di servizi sanitari del cantiere ; Rimozione di vecchio chiusino e rimissione in opera di nuovo chiusino o griglia di qualsiasi materiale; Smobilizzo del cantiere; Allestimento di servizi sanitari del cantiere ; Rimozione di vecchio chiusino e rimissione in opera di nuovo chiusino o griglia di qualsiasi materiale; Smobilizzo del cantiere; Allestimento di servizi sanitari del cantiere ; Demolizione generale di strutture in c.a. eseguita con impiego di mezzi meccanici; Demolizione di strutture in c.a.; Demolizione generale di strutture in c.a. eseguita con impiego di mezzi meccanici; Smobilizzo del cantiere; Allestimento di servizi sanitari del cantiere ; Demolizione generale di strutture in c.a. eseguita con impiego di mezzi meccanici; Demolizione di strutture in c.a.; Demolizione generale di strutture in c.a. eseguita con impiego di mezzi meccanici; Smobilizzo del cantiere; Allestimento di servizi sanitari del cantiere ; Demolizione generale di strutture in c.a. eseguita con impiego di mezzi meccanici; Demolizione di strutture in c.a.; Demolizione generale di strutture in c.a. eseguita con impiego di mezzi meccanici; Smobilizzo del cantiere; Allestimento di servizi sanitari del cantiere ; Demolizione generale di strutture in c.a. eseguita con impiego di mezzi meccanici; Demolizione di strutture in c.a.; Smobilizzo del cantiere; Allestimento di servizi sanitari del cantiere ; Demolizione generale di strutture in c.a. eseguita con impiego di mezzi meccanici; Demolizione di strutture in c.a.; Smobilizzo del cantiere; Allestimento di servizi sanitari del cantiere ; Demolizione generale di strutture in c.a. eseguita con impiego di mezzi meccanici; Demolizione di strutture in c.a.; Demolizione generale di strutture in c.a. eseguita con impiego di mezzi meccanici; Smobilizzo del cantiere; Allestimento di servizi sanitari del cantiere ; Demolizione generale di strutture in c.a. eseguita con impiego di mezzi meccanici; Demolizione di strutture in c.a.; Demolizione generale di strutture in c.a. eseguita con impiego di mezzi meccanici; Smobilizzo del cantiere; Allestimento di servizi sanitari del cantiere ; Demolizione generale di strutture in c.a. eseguita con impiego di mezzi meccanici; Demolizione di strutture in c.a.; Demolizione generale di strutture in c.a. eseguita con impiego di mezzi meccanici; Smobilizzo del cantiere; Allestimento di servizi sanitari del cantiere ; Demolizione generale di strutture in c.a. eseguita con impiego di mezzi meccanici; Demolizione di strutture in c.a.; Demolizione generale di strutture in c.a. eseguita con impiego di mezzi meccanici; Demolizione generale di strutture in c.a. eseguita con		

ATTREZZATURA	Lavorazioni	Potenza Sonora dB(A)	Scheda
	impiego di mezzi meccanici; Demolizione di strutture in c.a.; Demolizione generale di strutture in c.a. eseguita con impiego di mezzi meccanici; Demolizione di strutture in c.a.; Smobilizzo del cantiere; Allestimento di servizi sanitari del cantiere ; Posa di ringhiere e parapetti; Smobilizzo del cantiere; Allestimento di servizi sanitari del cantiere ; Smobilizzo del cantiere; Allestimento di servizi sanitari del cantiere ; Raschiatura meccanica di vecchie pitture sintetiche o acriliche; Verniciatura a pennello di opere in ferro; Smobilizzo del cantiere; Allestimento di servizi sanitari del cantiere ; Smobilizzo del cantiere; Allestimento di servizi sanitari del cantiere ; Smobilizzo del cantiere; Allestimento di servizi sanitari del cantiere ; Smobilizzo del cantiere.		
Smerigliatrice angolare (flessibile)	Allestimento di cantiere temporaneo su strada; Allestimento di cantiere temporaneo su strada.	97.7	
Taglierina elettrica	Applicazione esterna di pannelli isolanti su superfici orizzontali e inclinate; Posa di pavimenti su coperture piane; Applicazione esterna di pannelli isolanti su superfici verticali; Realizzazione di tompagnature; Applicazione interna di pannelli isolanti su superfici verticali; Posa di pavimenti per interni; Posa di pavimenti per interni in materie plastiche; Posa di rivestimenti interni; Posa di rivestimenti interni in legno; Realizzazione di contropareti e controsoffitti; Realizzazione di divisori interni; Realizzazione di divisori interni in legno.	89.9	

ATTREZZATURA	Lavorazioni	Potenza Sonora dB(A)	Scheda
Trapano elettrico	Allestimento di cantiere temporaneo su strada; Allestimento di cantiere temporaneo su strada.	90.6	
Trapano elettrico	Allestimento di servizi sanitari del cantiere ; Smobilizzo del cantiere; Allestimento di servizi sanitari del cantiere ; Smobilizzo del cantiere; Allestimento di servizi sanitari del cantiere ; Smobilizzo del cantiere; Allestimento di servizi sanitari del cantiere ; Smobilizzo del cantiere; Allestimento di servizi sanitari del cantiere ; Smobilizzo del cantiere; Allestimento di servizi sanitari del cantiere ; Smobilizzo del cantiere; Allestimento di servizi sanitari del cantiere ; Smobilizzo del cantiere; Allestimento di servizi sanitari del cantiere ; Smobilizzo del cantiere; Allestimento di servizi sanitari del cantiere ; Smobilizzo del cantiere; Allestimento di servizi sanitari del cantiere ; Smobilizzo del cantiere; Allestimento di servizi sanitari del cantiere ; Smobilizzo del cantiere; Allestimento di servizi sanitari del cantiere ; Smobilizzo del cantiere; Allestimento di servizi sanitari del cantiere ; Smobilizzo del cantiere; Allestimento di servizi sanitari del cantiere ; Smobilizzo del cantiere; Allestimento di servizi sanitari del cantiere ; Smobilizzo del cantiere; Allestimento di servizi sanitari del cantiere ;	107.0	943-(IEC-84)-RPO-01

ATTREZZATURA	Lavorazioni	Potenza Sonora dB(A)	Scheda
	Smobilizzo del cantiere; Allestimento di servizi sanitari del cantiere ; Smobilizzo del cantiere; Allestimento di servizi sanitari del cantiere ; Smobilizzo del cantiere; Allestimento di servizi sanitari del cantiere ; Smobilizzo del cantiere; Allestimento di servizi sanitari del cantiere ; Smobilizzo del cantiere; Allestimento di servizi sanitari del cantiere ; Smobilizzo del cantiere; Allestimento di servizi sanitari del cantiere ; Smobilizzo del cantiere; Allestimento di servizi sanitari del cantiere ; Smobilizzo del cantiere; Allestimento di servizi sanitari del cantiere ; Smobilizzo del cantiere; Allestimento di servizi sanitari del cantiere ; Smobilizzo del cantiere; Allestimento di servizi sanitari del cantiere ; Smobilizzo del cantiere; Allestimento di servizi sanitari del cantiere ; Smobilizzo del cantiere; Allestimento di servizi sanitari del cantiere ; Smobilizzo del cantiere; Allestimento di servizi sanitari del cantiere ; Smobilizzo del cantiere; Allestimento di servizi sanitari del cantiere ; Smobilizzo del cantiere; Allestimento di servizi sanitari del cantiere ; Smobilizzo del cantiere; Allestimento di servizi sanitari del cantiere ; Smobilizzo del cantiere; Allestimento di servizi sanitari del cantiere ; Smobilizzo del cantiere; Allestimento di servizi sanitari del cantiere ; Smobilizzo del cantiere; Allestimento di servizi sanitari del cantiere ; Smobilizzo del cantiere; Allestimento di servizi sanitari del cantiere ; Smobilizzo del cantiere; Allestimento di servizi sanitari del cantiere ; Smobilizzo del cantiere; Allestimento di servizi sanitari del cantiere ; Smobilizzo del cantiere; Allestimento di servizi sanitari del cantiere ; Smobilizzo del cantiere; Allestimento di servizi sanitari del cantiere ; Smobilizzo del cantiere; Allestimento di servizi sanitari del cantiere ; Smobilizzo del cantiere; Allestimento di servizi sanitari del cantiere ; Smobilizzo del cantiere; Allestimento di servizi sanitari del cantiere ; Smobilizzo del cantiere; Allestimento di servizi sanitari del cantiere ; Smobilizzo del cantiere; Allestimento di servizi sanitari del cantiere ; Smobilizzo del cantiere; Allestimento di servizi sanitari del cantiere ; Smobilizzo del cantiere.		

MACCHINA	Lavorazioni	Potenza Sonora dB(A)	Scheda
Autocarro con gru	Allestimento di cantiere temporaneo su strada; Allestimento di servizi sanitari del cantiere ; Posa di conduttura fognaria in materie plastiche; Smobilizzo del cantiere; Allestimento di cantiere temporaneo su strada; Allestimento di servizi sanitari del cantiere ; Posa di pozzetto di ispezione; Posa di conduttura fognaria in materie plastiche; Smobilizzo del cantiere; Allestimento di cantiere temporaneo su strada; Allestimento di servizi sanitari del cantiere ; Posa di conduttura fognaria in materie plastiche; Smobilizzo del cantiere; Allestimento di cantiere temporaneo su strada; Allestimento di servizi sanitari del cantiere ; Posa di pozzetto di ispezione; Posa di conduttura fognaria in materie plastiche; Smobilizzo del cantiere; Allestimento di cantiere temporaneo su strada; Allestimento di servizi sanitari del cantiere ; Posa di conduttura fognaria in materie plastiche; Smobilizzo del cantiere; Allestimento di cantiere temporaneo su strada; Allestimento di servizi sanitari del cantiere ; Posa di pozzetto di ispezione; Posa di conduttura fognaria in materie plastiche; Smobilizzo del cantiere; Allestimento di cantiere temporaneo su strada; Allestimento di servizi sanitari del cantiere ; Posa di organi di intercettazione e regolazione; Smobilizzo del cantiere; Allestimento di cantiere temporaneo su strada; Allestimento di servizi sanitari del cantiere ; Posa di organi di intercettazione e	103.0	940-(IEC-72)-RPO-01

MACCHINA	Lavorazioni	Potenza Sonora dB(A)	Scheda
	regolazione; Smobilizzo del cantiere; Allestimento di cantiere temporaneo su strada; Allestimento di servizi sanitari del cantiere ; Posa di organi di intercettazione e regolazione; Smobilizzo del cantiere; Allestimento di cantiere temporaneo su strada; Allestimento di servizi sanitari del cantiere ; Posa di pozzetto di ispezione; By-pass provvisorio di collettore fognario; Posa di conduttura fognaria in materie plastiche; Posa di conduttura fognaria in vetroresina; Posa di conduttura fognaria in ghisa; Smobilizzo del cantiere; Allestimento di cantiere temporaneo su strada; Allestimento di servizi sanitari del cantiere ; Posa di pozzetto di ispezione; By-pass provvisorio di collettore fognario; Posa di conduttura fognaria in materie plastiche; Posa di conduttura fognaria in vetroresina; Posa di conduttura fognaria in ghisa; Smobilizzo del cantiere; Allestimento di cantiere temporaneo su strada; Allestimento di servizi sanitari del cantiere ; Posa di pozzetto di ispezione; By-pass provvisorio di collettore fognario; Posa di conduttura fognaria in materie plastiche; Posa di conduttura fognaria in vetroresina; Posa di conduttura fognaria in ghisa; Smobilizzo del cantiere; Allestimento di cantiere temporaneo su strada; Allestimento di servizi sanitari del cantiere ; Posa di pozzetto di ispezione; Posa di organi di intercettazione e regolazione; Posa di conduttura idrica in ghisa; Posa di conduttura idrica in materie plastiche; Smobilizzo del cantiere; Allestimento di servizi sanitari del cantiere ; Allestimento di cantiere temporaneo su strada; Posa di pozzetto di ispezione; Posa di organi di intercettazione e regolazione; Posa di conduttura idrica in ghisa; Posa di conduttura idrica in materie plastiche; Smobilizzo del cantiere; Posa di pozzetto di ispezione; Posa di organi di intercettazione e regolazione; Posa di conduttura idrica in ghisa; Posa di conduttura idrica in materie plastiche; Allestimento di cantiere temporaneo su strada; Allestimento di servizi sanitari del cantiere ; Posa di pozzetto di ispezione; Posa di organi di intercettazione e regolazione; Smobilizzo del cantiere; Allestimento di cantiere temporaneo su strada; Allestimento di servizi sanitari del cantiere ; Posa di pozzetto di ispezione; Posa di organi di intercettazione e regolazione; Smobilizzo del cantiere; Allestimento di cantiere temporaneo su strada; Allestimento di servizi sanitari del cantiere ; Posa di pozzetto di ispezione; Posa di organi di intercettazione e regolazione; Smobilizzo del cantiere; Allestimento di cantiere temporaneo su strada; Allestimento di servizi sanitari del cantiere ; Posa di organi di intercettazione e regolazione; Smobilizzo del cantiere; Allestimento di cantiere temporaneo su strada; Allestimento di servizi sanitari del cantiere ; Smobilizzo del cantiere; Allestimento di cantiere temporaneo su strada; Allestimento di servizi sanitari del cantiere ; Smobilizzo del cantiere; Allestimento di cantiere temporaneo su strada; Allestimento di servizi sanitari del cantiere ; Smobilizzo del cantiere; Allestimento di cantiere temporaneo su strada; Allestimento di servizi sanitari del cantiere ; Smobilizzo del cantiere; Allestimento di cantiere temporaneo su strada; Allestimento di servizi sanitari del cantiere ; Smobilizzo del cantiere; Allestimento di cantiere temporaneo su strada; Allestimento di servizi sanitari del cantiere ; Smobilizzo del cantiere; Allestimento di cantiere temporaneo su strada;		

MACCHINA	Lavorazioni	Potenza Sonora dB(A)	Scheda
	Allestimento di servizi sanitari del cantiere ; Smobilizzo del cantiere; Allestimento di cantiere temporaneo su strada; Allestimento di servizi sanitari del cantiere ; Posa di organi di intercettazione e regolazione; Smobilizzo del cantiere; Allestimento di cantiere temporaneo su strada; Allestimento di servizi sanitari del cantiere ; Posa di organi di intercettazione e regolazione; Smobilizzo del cantiere; Allestimento di cantiere temporaneo su strada; Allestimento di servizi sanitari del cantiere ; Posa di organi di intercettazione e regolazione; Smobilizzo del cantiere; Allestimento di cantiere temporaneo su strada; Allestimento di servizi sanitari del cantiere ; Posa di pozzetto di ispezione; By-pass provvisorio di collettore fognario; Posa di conduttura fognaria in materie plastiche; Posa di conduttura fognaria in vetroresina; Posa di conduttura fognaria in ghisa; Smobilizzo del cantiere; Allestimento di servizi sanitari del cantiere ; Allestimento di cantiere temporaneo su strada; Posa di pozzetto di ispezione; By-pass provvisorio di collettore fognario; Posa di conduttura fognaria in materie plastiche; Posa di conduttura fognaria in vetroresina; Posa di conduttura fognaria in ghisa; Smobilizzo del cantiere; Allestimento di cantiere temporaneo su strada; Allestimento di servizi sanitari del cantiere ; Posa di pozzetto di ispezione; By-pass provvisorio di collettore fognario; Posa di conduttura fognaria in materie plastiche; Posa di conduttura fognaria in vetroresina; Posa di conduttura fognaria in ghisa; Smobilizzo del cantiere; Allestimento di cantiere temporaneo su strada; Allestimento di servizi sanitari del cantiere ; Posa di organi di intercettazione e regolazione; Smobilizzo del cantiere; Allestimento di cantiere temporaneo su strada; Allestimento di servizi sanitari del cantiere ; Posa di organi di intercettazione e regolazione; Smobilizzo del cantiere; Allestimento di cantiere temporaneo su strada; Allestimento di servizi sanitari del cantiere ; Posa di organi di intercettazione e regolazione; Smobilizzo del cantiere; Allestimento di cantiere temporaneo su strada; Allestimento di servizi sanitari del cantiere ; Posa di pozzetto di ispezione; By-pass provvisorio di collettore fognario; Posa di conduttura fognaria in materie plastiche; Posa di conduttura fognaria in vetroresina; Posa di conduttura fognaria in ghisa; Posa di pozzetto di ispezione; By-pass provvisorio di collettore fognario; Posa di conduttura fognaria in materie plastiche; Posa di conduttura fognaria in vetroresina; Posa di conduttura fognaria in ghisa; Posa di pozzetto di ispezione; By-pass provvisorio di collettore fognario; Posa di conduttura fognaria in materie plastiche; Posa di conduttura fognaria in vetroresina; Posa di conduttura fognaria in ghisa; Smobilizzo del cantiere; Allestimento di cantiere temporaneo su strada; Allestimento di servizi sanitari del cantiere ; Smobilizzo del cantiere; Allestimento di cantiere temporaneo su strada; Allestimento di servizi sanitari del cantiere ; Smobilizzo del cantiere; Allestimento di cantiere temporaneo su strada; Allestimento di servizi sanitari del cantiere ; Smobilizzo del cantiere; Allestimento di cantiere temporaneo su strada; Allestimento di servizi sanitari del cantiere ; Smobilizzo del cantiere; By-pass provvisorio di collettore fognario; Allestimento di cantiere temporaneo su strada; Allestimento di servizi sanitari del cantiere ; Smobilizzo del cantiere.		
Autocarro per il trasporo di rifiuti	Espurgo di collettore fognario; Espurgo di collettore	103.0	940-(IEC-72)-RPO-01

MACCHINA	Lavorazioni	Potenza Sonora dB(A)	Scheda
pericolosi	fognario; Espurgo di collettore fognario; Espurgo di collettore fognario; Espurgo di collettore fognario; Espurgo di collettore fognario; Verifica e riparazione perdita idrica in galleria ; Espurgo di collettore fognario.		
Autocarro	Taglio di asfalto di carreggiata stradale; Asportazione di strato di usura e collegamento; Demolizione fondazione stradale; Taglio di asfalto di carreggiata stradale; Asportazione di strato di usura e collegamento; Demolizione fondazione stradale; Rimozione di pavimentazione in basoli; Demolizione fondazione stradale; Rimozione di pavimentazione in basoli; Demolizione fondazione stradale; Rimozione di pavimentazione in cubetti di pietra lavica e/o porfido; Demolizione fondazione stradale; Rimozione di pavimentazione in cubetti di pietra lavica e/o porfido; Demolizione fondazione stradale; Taglio di asfalto di carreggiata stradale; Asportazione di strato di usura e collegamento; Demolizione fondazione stradale; Posa di conduttura idrica in materie plastiche; Rimozione di pavimentazione in basoli; Demolizione fondazione stradale; Posa di conduttura idrica in materie plastiche; Rimozione di pavimentazione in cubetti di pietra lavica e/o porfido; Demolizione fondazione stradale; Posa di conduttura idrica in materie plastiche; Taglio di asfalto di carreggiata stradale; Asportazione di strato di usura e collegamento; Demolizione fondazione stradale; Scavo a sezione ristretta; Rinfianco con sabbia eseguito a mano; Demolizione generale di strutture in c.a. eseguita con impiego di mezzi meccanici; Demolizione di strutture in c.a.; Demolizione generale di strutture in c.a. eseguita con impiego di mezzi meccanici; Rimozione di pavimentazione in basoli; Demolizione fondazione stradale; Scavo a sezione ristretta; Rinfianco con sabbia eseguito a mano; Demolizione generale di strutture in c.a. eseguita con impiego di mezzi meccanici; Demolizione di strutture in c.a.; Rimozione di pavimentazione in cubetti di pietra lavica e/o porfido; Demolizione fondazione stradale; Scavo a sezione ristretta; Rinfianco con sabbia eseguito a mano; Demolizione generale di strutture in c.a. eseguita con impiego di mezzi meccanici; Demolizione di strutture in c.a.; Taglio di asfalto di carreggiata stradale; Asportazione di strato di usura e collegamento; Demolizione fondazione stradale; Scavo a sezione ristretta; Rinfianco con sabbia eseguito a mano; Demolizione generale di strutture in c.a. eseguita con impiego di mezzi meccanici; Demolizione di strutture in c.a.; Demolizione generale di strutture in c.a. eseguita con impiego di mezzi meccanici; Rimozione di pavimentazione in basoli; Demolizione fondazione stradale; Scavo a sezione ristretta; Rinfianco con sabbia eseguito a mano; Demolizione generale di strutture in c.a. eseguita con impiego di mezzi meccanici; Demolizione di strutture in c.a.; Demolizione generale di strutture in c.a. eseguita con impiego di mezzi meccanici; Rimozione di pavimentazione in cubetti di pietra lavica e/o porfido; Demolizione fondazione stradale; Scavo a sezione ristretta; Rinfianco con sabbia eseguito a mano; Demolizione generale di strutture in c.a. eseguita con impiego di mezzi meccanici; Demolizione di strutture in c.a.; Demolizione generale di strutture in c.a. eseguita con impiego di mezzi meccanici; Taglio di asfalto di carreggiata stradale; Asportazione di strato di usura e collegamento; Demolizione fondazione stradale; Rimozione di pavimentazione in basoli; Demolizione fondazione stradale; Rimozione di pavimentazione in cubetti di pietra lavica e/o porfido;	103.0	940-(IEC-72)-RPO-01

MACCHINA	Lavorazioni	Potenza Sonora dB(A)	Scheda
	Demolizione fondazione stradale; Taglio di asfalto di carreggiata stradale; Asportazione di strato di usura e collegamento; Demolizione fondazione stradale; Rimozione di pavimentazione in basoli; Demolizione fondazione stradale; Rimozione di pavimentazione in cubetti di pietra lavica e/o porfido; Demolizione fondazione stradale; Taglio di asfalto di carreggiata stradale; Asportazione di strato di usura e collegamento; Demolizione fondazione stradale; Rimozione e rimissione in opera di chiusino o griglia di qualsiasi materiale; Rimozione di pavimentazione in basoli; Demolizione fondazione stradale; Rimozione e rimissione in opera di chiusino o griglia di qualsiasi materiale; Rimozione di pavimentazione in cubetti di pietra lavica e/o porfido; Demolizione fondazione stradale; Rimozione e rimissione in opera di chiusino o griglia di qualsiasi materiale; Taglio di asfalto di carreggiata stradale; Asportazione di strato di usura e collegamento; Demolizione fondazione stradale; Rimozione di vecchio chiusino e rimissione in opera di nuovo chiusino o griglia di qualsiasi materiale; Rimozione di pavimentazione in basoli; Demolizione fondazione stradale; Rimozione di vecchio chiusino e rimissione in opera di nuovo chiusino o griglia di qualsiasi materiale; Rimozione di pavimentazione in cubetti di pietra lavica e/o porfido; Demolizione fondazione stradale; Rimozione di vecchio chiusino e rimissione in opera di nuovo chiusino o griglia di qualsiasi materiale; Taglio di asfalto di carreggiata stradale; Asportazione di strato di usura e collegamento; Demolizione fondazione stradale; Scavo a sezione ristretta; Rinfianco con sabbia eseguito a mano; Demolizione generale di strutture in c.a. eseguita con impiego di mezzi meccanici; Demolizione di strutture in c.a.; Demolizione generale di strutture in c.a. eseguita con impiego di mezzi meccanici; Rimozione di pavimentazione in basoli; Demolizione fondazione stradale; Scavo a sezione ristretta; Rinfianco con sabbia eseguito a mano; Demolizione generale di strutture in c.a. eseguita con impiego di mezzi meccanici; Demolizione di strutture in c.a.; Demolizione generale di strutture in c.a. eseguita con impiego di mezzi meccanici; Rimozione di pavimentazione in cubetti di pietra lavica e/o porfido; Demolizione fondazione stradale; Scavo a sezione ristretta; Rinfianco con sabbia eseguito a mano; Demolizione generale di strutture in c.a. eseguita con impiego di mezzi meccanici; Demolizione di strutture in c.a.; Demolizione generale di strutture in c.a. eseguita con impiego di mezzi meccanici; Taglio di asfalto di carreggiata stradale; Asportazione di strato di usura e collegamento; Demolizione fondazione stradale; Scavo a sezione ristretta; Rinfianco con sabbia eseguito a mano; Demolizione generale di strutture in c.a. eseguita con impiego di mezzi meccanici; Demolizione di strutture in c.a.; Demolizione generale di strutture in c.a. eseguita con impiego di mezzi meccanici; Rimozione di pavimentazione in basoli; Demolizione fondazione stradale; Scavo a sezione ristretta; Rinfianco con sabbia eseguito a mano; Demolizione generale di strutture in c.a. eseguita con impiego di mezzi meccanici; Demolizione di strutture in c.a.; Rimozione di pavimentazione in cubetti di pietra lavica e/o porfido; Demolizione fondazione stradale; Scavo a sezione ristretta; Rinfianco con sabbia eseguito a mano; Demolizione generale di strutture in c.a. eseguita con impiego di mezzi meccanici; Demolizione di strutture in c.a.; Taglio di asfalto di carreggiata stradale; Asportazione di strato di usura e collegamento; Demolizione fondazione stradale;		

MACCHINA	Lavorazioni	Potenza Sonora dB(A)	Scheda
	Scavo a sezione ristretta; Rimozione di amianto coibente di tubazioni o canalizzazioni o parti diverse di impianti; Rimozione di intere strutture costituite da elementi contenenti amianto; Rimozione di piccole quantità di amianto coibente di tubazioni o canalizzazioni o parti diverse di impianti; Rinfianco con sabbia eseguito a mano; Demolizione generale di strutture in c.a. eseguita con impiego di mezzi meccanici; Demolizione di strutture in c.a.; Demolizione generale di strutture in c.a. eseguita con impiego di mezzi meccanici; Rimozione di pavimentazione in basoli; Demolizione fondazione stradale; Scavo a sezione ristretta; Rimozione di amianto coibente di tubazioni o canalizzazioni o parti diverse di impianti; Rimozione di intere strutture costituite da elementi contenenti amianto; Rimozione di piccole quantità di amianto coibente di tubazioni o canalizzazioni o parti diverse di impianti; Rinfianco con sabbia eseguito a mano; Demolizione generale di strutture in c.a. eseguita con impiego di mezzi meccanici; Demolizione di strutture in c.a.; Demolizione generale di strutture in c.a. eseguita con impiego di mezzi meccanici; Rimozione di pavimentazione in cubetti di pietra lavica e/o porfido; Demolizione fondazione stradale; Scavo a sezione ristretta; Rimozione di amianto coibente di tubazioni o canalizzazioni o parti diverse di impianti; Rimozione di intere strutture costituite da elementi contenenti amianto; Rimozione di piccole quantità di amianto coibente di tubazioni o canalizzazioni o parti diverse di impianti; Rinfianco con sabbia eseguito a mano; Demolizione generale di strutture in c.a. eseguita con impiego di mezzi meccanici; Demolizione di strutture in c.a.; Demolizione generale di strutture in c.a. eseguita con impiego di mezzi meccanici; Taglio di asfalto di carreggiata stradale; Asportazione di strato di usura e collegamento; Demolizione fondazione stradale; Scavo a sezione ristretta; Rimozione di amianto coibente di tubazioni o canalizzazioni o parti diverse di impianti; Rimozione di intere strutture costituite da elementi contenenti amianto; Rimozione di piccole quantità di amianto coibente di tubazioni o canalizzazioni o parti diverse di impianti; Rinfianco con sabbia eseguito a mano; Demolizione generale di strutture in c.a. eseguita con impiego di mezzi meccanici; Demolizione di strutture in c.a.; Demolizione generale di strutture in c.a. eseguita con impiego di mezzi meccanici; Rimozione di pavimentazione in basoli; Demolizione fondazione stradale; Scavo a sezione ristretta; Rimozione di amianto coibente di tubazioni o canalizzazioni o parti diverse di impianti; Rimozione di piccole quantità di amianto coibente di tubazioni o canalizzazioni o parti diverse di impianti; Rimozione di intere strutture costituite da elementi contenenti amianto; Rinfianco con sabbia eseguito a mano; Demolizione generale di strutture in c.a. eseguita con impiego di mezzi meccanici; Demolizione di strutture in c.a.; Rimozione di pavimentazione in cubetti di pietra lavica e/o porfido; Demolizione fondazione stradale; Scavo a sezione ristretta; Rimozione di amianto coibente di tubazioni o canalizzazioni o parti diverse di impianti; Rimozione di intere strutture costituite da elementi contenenti amianto; Rimozione di piccole quantità di amianto coibente di tubazioni o canalizzazioni o parti diverse di impianti; Rinfianco con sabbia eseguito a mano; Demolizione generale di strutture in c.a. eseguita con impiego di mezzi meccanici; Demolizione di strutture in c.a.; Posa elemento di filtro e stabilizzazione su copertura; Posa elemento di protezione, drenaggio ed accumulo idrico su copertura; Montaggio di chiusure		

MACCHINA	Lavorazioni	Potenza Sonora dB(A)	Scheda
	perimetrali con pannelli prefabbricati in c.a.; Installazione apparecchiature e macchinari per impianto .		
Autogrù	Montaggio di copertura in lamiera grecata; Montaggio di chiusure perimetrali con pannelli prefabbricati in c.a.; Montaggio di chiusure perimetrali con pannelli prefabbricati in lamiera zincata; Realizzazione di divisori interni in legno; Installazione apparecchiature e macchinari per impianto .	103.0	940-(IEC-72)-RPO-01
Dumper	Demolizione fondazione stradale; Demolizione fondazione stradale; Demolizione fondazione stradale; Realizzazione di pavimentazione in basolato; Demolizione fondazione stradale; Realizzazione di pavimentazione in basolato; Demolizione fondazione stradale; Realizzazione di pavimentazione in cubetti di pietra lavica e/o porfido; Demolizione fondazione stradale; Realizzazione di pavimentazione in cubetti di pietra lavica e/o porfido; Demolizione fondazione stradale; Demolizione fondazione stradale; Realizzazione di pavimentazione in basolato; Demolizione fondazione stradale; Realizzazione di pavimentazione in cubetti di pietra lavica e/o porfido; Demolizione fondazione stradale; Cordoli, zanelle e opere d'arte; Scavo eseguito a mano; Scavo eseguito a mano in profondità; Demolizione generale di strutture in c.a. eseguita con impiego di mezzi meccanici; Demolizione generale di strutture in c.a. eseguita con impiego di mezzi meccanici; Demolizione fondazione stradale; Cordoli, zanelle e opere d'arte; Scavo eseguito a mano; Scavo eseguito a mano in profondità; Demolizione generale di strutture in c.a. eseguita con impiego di mezzi meccanici; Realizzazione di pavimentazione in basolato; Demolizione fondazione stradale; Cordoli, zanelle e opere d'arte; Scavo eseguito a mano; Scavo eseguito a mano in profondità; Demolizione generale di strutture in c.a. eseguita con impiego di mezzi meccanici; Realizzazione di pavimentazione in cubetti di pietra lavica e/o porfido; Demolizione fondazione stradale; Cordoli, zanelle e opere d'arte; Scavo eseguito a mano; Scavo eseguito a mano in profondità; Pozzetti di ispezione e opere d'arte; Demolizione generale di strutture in c.a. eseguita con impiego di mezzi meccanici; Demolizione generale di strutture in c.a. eseguita con impiego di mezzi meccanici; Demolizione fondazione stradale; Cordoli, zanelle e opere d'arte; Scavo eseguito a mano; Scavo eseguito a mano in profondità; Pozzetti di ispezione e opere d'arte; Demolizione generale di strutture in c.a. eseguita con impiego di mezzi meccanici; Demolizione generale di strutture in c.a. eseguita con impiego di mezzi meccanici; Realizzazione di pavimentazione in basolato; Demolizione fondazione stradale; Cordoli, zanelle e opere d'arte; Scavo eseguito a mano; Scavo eseguito a mano in profondità; Pozzetti di ispezione e opere d'arte; Demolizione generale di strutture in c.a. eseguita con impiego di mezzi meccanici; Demolizione generale di strutture in c.a. eseguita con impiego di mezzi meccanici; Realizzazione di pavimentazione in basolato; Realizzazione di pavimentazione in cubetti di pietra lavica e/o porfido; Demolizione fondazione stradale; Demolizione fondazione stradale; Realizzazione di pavimentazione in basolato; Demolizione fondazione stradale; Realizzazione di pavimentazione in cubetti di pietra lavica e/o porfido; Demolizione fondazione stradale; Cordoli, zanelle e opere d'arte; Realizzazione di marciapiedi; Demolizione fondazione stradale; Cordoli, zanelle e opere d'arte; Realizzazione di	103.0	940-(IEC-72)-RPO-01

MACCHINA	Lavorazioni	Potenza Sonora dB(A)	Scheda
	pavimentazione in basolato; Realizzazione di marciapiedi; Demolizione fondazione stradale; Cordoli, zanelle e opere d'arte; Realizzazione di marciapiedi; Realizzazione di pavimentazione in cubetti di pietra lavica e/o porfido; Demolizione fondazione stradale; Cordoli, zanelle e opere d'arte; Demolizione fondazione stradale; Cordoli, zanelle e opere d'arte; Realizzazione di pavimentazione in basolato; Demolizione fondazione stradale; Cordoli, zanelle e opere d'arte; Realizzazione di pavimentazione in cubetti di pietra lavica e/o porfido; Demolizione fondazione stradale; Cordoli, zanelle e opere d'arte; Demolizione fondazione stradale; Cordoli, zanelle e opere d'arte; Realizzazione di pavimentazione in basolato; Demolizione fondazione stradale; Cordoli, zanelle e opere d'arte; Realizzazione di pavimentazione in cubetti di pietra lavica e/o porfido; Demolizione fondazione stradale; Cordoli, zanelle e opere d'arte; Scavo eseguito a mano; Scavo eseguito a mano in profondità; Demolizione generale di strutture in c.a. eseguita con impiego di mezzi meccanici; Demolizione generale di strutture in c.a. eseguita con impiego di mezzi meccanici; Demolizione fondazione stradale; Cordoli, zanelle e opere d'arte; Scavo eseguito a mano; Scavo eseguito a mano in profondità; Demolizione generale di strutture in c.a. eseguita con impiego di mezzi meccanici; Demolizione generale di strutture in c.a. eseguita con impiego di mezzi meccanici; Realizzazione di pavimentazione in basolato; Demolizione fondazione stradale; Cordoli, zanelle e opere d'arte; Scavo eseguito a mano; Scavo eseguito a mano in profondità; Demolizione generale di strutture in c.a. eseguita con impiego di mezzi meccanici; Demolizione generale di strutture in c.a. eseguita con impiego di mezzi meccanici; Realizzazione di pavimentazione in basolato; Realizzazione di pavimentazione in cubetti di pietra lavica e/o porfido; Demolizione fondazione stradale; Cordoli, zanelle e opere d'arte; Scavo eseguito a mano; Scavo eseguito a mano in profondità; Demolizione generale di strutture in c.a. eseguita con impiego di mezzi meccanici; Demolizione generale di strutture in c.a. eseguita con impiego di mezzi meccanici; Demolizione fondazione stradale; Cordoli, zanelle e opere d'arte; Scavo eseguito a mano; Scavo eseguito a mano in profondità; Demolizione generale di strutture in c.a. eseguita con impiego di mezzi meccanici; Realizzazione di pavimentazione in basolato; Demolizione fondazione stradale; Cordoli, zanelle e opere d'arte; Scavo eseguito a mano; Scavo eseguito a mano in profondità; Demolizione generale di strutture in c.a. eseguita con impiego di mezzi meccanici; Realizzazione di pavimentazione in cubetti di pietra lavica e/o porfido; Demolizione fondazione stradale; Cordoli, zanelle e opere d'arte; Scavo eseguito a mano; Scavo eseguito a mano in profondità; Demolizione generale di strutture in c.a. eseguita con impiego di mezzi meccanici; Demolizione generale di strutture in c.a. eseguita con impiego di mezzi meccanici; Demolizione fondazione stradale; Cordoli, zanelle e opere d'arte; Scavo eseguito a mano; Scavo eseguito a mano in profondità; Demolizione generale di strutture in c.a. eseguita con impiego di mezzi meccanici; Demolizione generale di strutture in c.a. eseguita con impiego di mezzi meccanici; Realizzazione di pavimentazione in basolato; Demolizione fondazione stradale; Cordoli, zanelle e opere d'arte; Scavo eseguito a mano; Scavo eseguito a mano in profondità; Demolizione generale di strutture in c.a. eseguita con impiego di mezzi meccanici;		

MACCHINA	Lavorazioni	Potenza Sonora dB(A)	Scheda
	Demolizione generale di strutture in c.a. eseguita con impiego di mezzi meccanici; Realizzazione di pavimentazione in basolato; Realizzazione di pavimentazione in cubetti di pietra lavica e/o porfido; Demolizione fondazione stradale; Cordoli, zanelle e opere d'arte; Scavo eseguito a mano; Scavo eseguito a mano in profondità; Demolizione generale di strutture in c.a. eseguita con impiego di mezzi meccanici; Demolizione generale di strutture in c.a. eseguita con impiego di mezzi meccanici; Demolizione fondazione stradale; Cordoli, zanelle e opere d'arte; Scavo eseguito a mano; Scavo eseguito a mano in profondità; Demolizione generale di strutture in c.a. eseguita con impiego di mezzi meccanici; Realizzazione di pavimentazione in basolato; Demolizione fondazione stradale; Cordoli, zanelle e opere d'arte; Scavo eseguito a mano; Scavo eseguito a mano in profondità; Demolizione generale di strutture in c.a. eseguita con impiego di mezzi meccanici; Realizzazione di pavimentazione in cubetti di pietra lavica e/o porfido; Realizzazione di tompagnature; Realizzazione di divisori interni.		
Escavatore con martello demolitore	Demolizione generale di strutture in c.a. eseguita con impiego di mezzi meccanici; Demolizione generale di strutture in c.a. eseguita con impiego di mezzi meccanici; Demolizione generale di strutture in c.a. eseguita con impiego di mezzi meccanici; Demolizione generale di strutture in c.a. eseguita con impiego di mezzi meccanici; Demolizione generale di strutture in c.a. eseguita con impiego di mezzi meccanici; Demolizione generale di strutture in c.a. eseguita con impiego di mezzi meccanici; Demolizione generale di strutture in c.a. eseguita con impiego di mezzi meccanici; Demolizione generale di strutture in c.a. eseguita con impiego di mezzi meccanici; Demolizione generale di strutture in c.a. eseguita con impiego di mezzi meccanici; Demolizione generale di strutture in c.a. eseguita con impiego di mezzi meccanici; Demolizione generale di strutture in c.a. eseguita con impiego di mezzi meccanici; Demolizione generale di strutture in c.a. eseguita con impiego di mezzi meccanici; Demolizione generale di strutture in c.a. eseguita con impiego di mezzi meccanici; Demolizione generale di strutture in c.a. eseguita con impiego di mezzi meccanici; Demolizione generale di strutture in c.a. eseguita con impiego di mezzi meccanici; Demolizione generale di strutture in c.a. eseguita con impiego di mezzi meccanici; Demolizione generale di strutture in c.a. eseguita con impiego di mezzi meccanici; Demolizione generale di strutture in c.a. eseguita con impiego di mezzi meccanici; Demolizione generale di strutture in c.a. eseguita con impiego di mezzi meccanici; Demolizione generale di strutture in c.a. eseguita con impiego di mezzi meccanici; Demolizione generale di strutture in c.a. eseguita con impiego di mezzi meccanici; Demolizione generale di strutture in c.a. eseguita con impiego di mezzi meccanici; Demolizione generale di strutture in c.a. eseguita con impiego di mezzi meccanici; Demolizione generale di strutture in c.a. eseguita con impiego di mezzi meccanici; Demolizione generale di strutture in c.a. eseguita con impiego di mezzi meccanici; Demolizione generale di strutture in c.a. eseguita con impiego di mezzi meccanici; Demolizione generale di strutture in c.a. eseguita con impiego di mezzi meccanici; Demolizione generale di strutture in c.a. eseguita con impiego di mezzi meccanici; Demolizione generale di strutture in c.a. eseguita con impiego di mezzi meccanici; Demolizione generale di strutture in c.a. eseguita con impiego di mezzi meccanici; Demolizione generale di strutture in c.a. eseguita con impiego di mezzi meccanici; Demolizione generale di strutture in c.a. eseguita con impiego di mezzi meccanici; Demolizione generale di strutture in c.a. eseguita con impiego di mezzi meccanici; Demolizione generale di strutture in c.a. eseguita con impiego di mezzi meccanici; Demolizione generale di strutture in c.a. eseguita con impiego di mezzi meccanici; Demolizione generale di strutture in c.a. eseguita con impiego di mezzi meccanici; Demolizione generale di strutture in c.a. eseguita con impiego di mezzi meccanici; Demolizione generale di strutture in c.a. eseguita con impiego di mezzi meccanici; Demolizione generale di strutture in c.a. eseguita con impiego di mezzi meccanici; Demolizione generale di strutture in c.a. eseguita con impiego di mezzi meccanici; Demolizione generale di strutture in c.a. eseguita con impiego di mezzi meccanici; Demolizione generale di strutture in c.a. eseguita con impiego di mezzi meccanici; Demolizione generale di strutture in c.a. eseguita con impiego di mezzi meccanici; Demolizione generale di strutture in c.a. eseguita con impiego di mezzi meccanici; Demolizione generale di strutture in c.a. eseguita con impiego di mezzi meccanici; Demolizione generale di strutture in c.a. eseguita con impiego di mezzi meccanici; Demolizione generale di strutture in c.a. eseguita con impiego di mezzi meccanici; Demolizione generale di strutture in c.a. eseguita con impiego di mezzi meccanici; Demolizione generale di strutture in c.a. eseguita con impiego di mezzi meccanici; Demolizione generale di strutture in c.a. eseguita con impiego di mezzi meccanici; Demolizione generale di strutture in c.a. eseguita con impiego di mezzi meccanici; Demolizione generale di strutture in c.a. eseguita con impiego di mezzi meccanici; Demolizione generale di strutture in c.a.	108.0	952-(IEC-76)-RPO-01

MACCHINA	Lavorazioni	Potenza Sonora dB(A)	Scheda
	eseguita con impiego di mezzi meccanici.		
Escavatore mini	Rinfianco con sabbia eseguito a macchina; Rinterro di scavo; Rinfianco con sabbia eseguito a macchina; Rinterro di scavo.	101.0	917-(IEC-31)-RPO-01
Escavatore	Taglio di asfalto di carreggiata stradale; Scavo a sezione obbligata; Taglio di asfalto di carreggiata stradale; Scavo a sezione obbligata; Scavo a sezione obbligata; Scavo a sezione obbligata; Scavo a sezione obbligata; Scavo a sezione obbligata; Taglio di asfalto di carreggiata stradale; Scavo a sezione obbligata; Scavo a sezione obbligata; Scavo a sezione obbligata; Taglio di asfalto di carreggiata stradale; Scavo a sezione obbligata; Scavo a sezione ristretta; Scavo a sezione obbligata; Scavo a sezione ristretta; Scavo a sezione obbligata; Scavo a sezione ristretta; Taglio di asfalto di carreggiata stradale; Scavo a sezione obbligata; Scavo a sezione ristretta; Scavo a sezione obbligata; Scavo a sezione ristretta; Scavo a sezione obbligata; Scavo a sezione ristretta; Taglio di asfalto di carreggiata stradale; Scavo a sezione obbligata; Scavo a sezione obbligata; Scavo a sezione obbligata; Taglio di asfalto di carreggiata stradale; Taglio di asfalto di carreggiata stradale; Taglio di asfalto di carreggiata stradale; Taglio di asfalto di carreggiata stradale; Scavo a sezione obbligata; Scavo a sezione ristretta; Scavo a sezione obbligata; Scavo a sezione ristretta; Scavo a sezione obbligata; Scavo a sezione ristretta; Taglio di asfalto di carreggiata stradale; Scavo a sezione obbligata; Scavo a sezione ristretta; Scavo a sezione obbligata; Scavo a sezione ristretta; Scavo a sezione obbligata; Scavo a sezione ristretta; Taglio di asfalto di carreggiata stradale; Scavo a sezione obbligata; Scavo a sezione ristretta; Scavo a sezione obbligata; Scavo a sezione ristretta; Scavo a sezione obbligata; Scavo a sezione ristretta; Taglio di asfalto di carreggiata stradale; Scavo a sezione obbligata; Scavo a sezione ristretta; Scavo a sezione obbligata; Scavo a sezione ristretta; Scavo a sezione obbligata;	104.0	950-(IEC-16)-RPO-01

MACCHINA	Lavorazioni	Potenza Sonora dB(A)	Scheda
	Scavo a sezione ristretta.		
Finitrice	Formazione di manto di usura e collegamento; Formazione di manto di usura e collegamento; Formazione di manto di usura e collegamento; Formazione di manto di usura e collegamento; Formazione di manto di usura e collegamento; Formazione di manto di usura e collegamento; Formazione di manto di usura e collegamento; Formazione di manto di usura e collegamento; Formazione di manto di usura e collegamento; Formazione di manto di usura e collegamento; Formazione di manto di usura e collegamento; Formazione di manto di usura e collegamento.	107.0	955-(IEC-65)-RPO-01
Gru a torre	Applicazione esterna di pannelli isolanti su superfici verticali; Formazione intonaci esterni (industrializzati); Formazione intonaci esterni (tradizionali); Posa di rivestimenti esterni; Posa di rivestimenti esterni in marmo; Posa di serramenti esterni; Realizzazione di tompagnature; Tinteggiatura di superfici esterne; Applicazione interna di pannelli isolanti su superfici verticali; Formazione di lisciatura per pavimenti interni; Formazione di massetto per pavimenti interni; Formazione di masso per pavimenti interni; Formazione di rasatura per pavimenti interni; Formazione intonaci interni (industrializzati); Formazione intonaci interni (tradizionali); Posa di pavimenti per interni; Posa di pavimenti per interni in marmo; Posa di pavimenti per interni in materie plastiche; Posa di rivestimenti interni; Posa di rivestimenti interni in legno; Posa di rivestimenti interni in marmo; Posa di serramenti interni; Realizzazione di contropareti e controsoffitti; Realizzazione di divisori interni; Tinteggiatura di superfici interne.	101.0	960-(IEC-4)-RPO-01
Pala meccanica	Demolizione fondazione stradale; Demolizione fondazione stradale; Demolizione fondazione stradale; Demolizione fondazione stradale; Demolizione fondazione stradale; Demolizione fondazione stradale; Demolizione fondazione stradale; Demolizione fondazione stradale; Demolizione fondazione stradale; Demolizione fondazione stradale; Scavo a sezione ristretta; Demolizione generale di strutture in c.a. eseguita con impiego di mezzi meccanici; Demolizione generale di strutture in c.a. eseguita con impiego di mezzi meccanici; Formazione di rilevato stradale; Demolizione fondazione stradale; Scavo a sezione ristretta; Demolizione generale di strutture in c.a. eseguita con impiego di mezzi meccanici; Demolizione fondazione stradale; Scavo a sezione ristretta; Demolizione generale di strutture in c.a. eseguita con impiego di mezzi meccanici; Demolizione fondazione stradale; Scavo a sezione ristretta; Demolizione generale di strutture in c.a. eseguita con impiego di mezzi meccanici; Demolizione generale di strutture in c.a. eseguita con impiego di mezzi meccanici; Formazione di rilevato stradale; Demolizione fondazione stradale; Scavo a sezione ristretta; Demolizione generale di strutture in c.a. eseguita con impiego di mezzi meccanici; Demolizione generale di strutture in c.a. eseguita con impiego di mezzi meccanici; Demolizione fondazione stradale; Scavo a sezione ristretta; Demolizione generale di strutture in c.a. eseguita con impiego di mezzi meccanici; Demolizione generale di strutture in c.a. eseguita con impiego di mezzi meccanici; Demolizione fondazione stradale; Demolizione fondazione stradale; Demolizione fondazione	104.0	936-(IEC-53)-RPO-01

MACCHINA	Lavorazioni	Potenza Sonora dB(A)	Scheda
	stradale; Demolizione fondazione stradale; Formazione di rilevato stradale; Demolizione fondazione stradale; Demolizione fondazione stradale; Demolizione fondazione stradale; Formazione di rilevato stradale; Demolizione fondazione stradale; Demolizione fondazione stradale; Demolizione fondazione stradale; Formazione di rilevato stradale; Demolizione fondazione stradale; Demolizione fondazione stradale; Demolizione fondazione stradale; Scavo a sezione ristretta; Demolizione generale di strutture in c.a. eseguita con impiego di mezzi meccanici; Demolizione generale di strutture in c.a. eseguita con impiego di mezzi meccanici; Formazione di rilevato stradale; Demolizione fondazione stradale; Scavo a sezione ristretta; Demolizione generale di strutture in c.a. eseguita con impiego di mezzi meccanici; Demolizione generale di strutture in c.a. eseguita con impiego di mezzi meccanici; Demolizione fondazione stradale; Scavo a sezione ristretta; Demolizione generale di strutture in c.a. eseguita con impiego di mezzi meccanici; Demolizione generale di strutture in c.a. eseguita con impiego di mezzi meccanici; Demolizione fondazione stradale; Scavo a sezione ristretta; Demolizione generale di strutture in c.a. eseguita con impiego di mezzi meccanici; Demolizione generale di strutture in c.a. eseguita con impiego di mezzi meccanici; Formazione di rilevato stradale; Demolizione fondazione stradale; Scavo a sezione ristretta; Demolizione generale di strutture in c.a. eseguita con impiego di mezzi meccanici; Demolizione fondazione stradale; Scavo a sezione ristretta; Demolizione generale di strutture in c.a. eseguita con impiego di mezzi meccanici; Demolizione generale di strutture in c.a. eseguita con impiego di mezzi meccanici; Demolizione fondazione stradale; Scavo a sezione ristretta; Demolizione generale di strutture in c.a. eseguita con impiego di mezzi meccanici; Demolizione generale di strutture in c.a. eseguita con impiego di mezzi meccanici; Demolizione fondazione stradale; Scavo a sezione ristretta; Demolizione generale di strutture in c.a. eseguita con impiego di mezzi meccanici; Demolizione generale di strutture in c.a. eseguita con impiego di mezzi meccanici; Formazione di rilevato stradale; Demolizione fondazione stradale; Scavo a sezione ristretta; Demolizione generale di strutture in c.a. eseguita con impiego di mezzi meccanici; Demolizione fondazione stradale; Scavo a sezione ristretta; Demolizione generale di strutture in c.a. eseguita con impiego di mezzi meccanici.		
Piastra Compattatrice	Formazione di fondazione stradale; Formazione di fondazione stradale; Formazione di fondazione stradale; Formazione di fondazione stradale; Formazione di fondazione stradale; Formazione di fondazione stradale; Formazione di fondazione stradale; Formazione di fondazione stradale; Formazione di fondazione stradale; Formazione di fondazione stradale; Formazione di fondazione stradale; Formazione di fondazione stradale; Formazione di fondazione stradale; Formazione di fondazione stradale; Formazione di fondazione stradale;	115.0	977-(IEC-70)-RPO-01

MACCHINA	Lavorazioni	Potenza Sonora dB(A)	Scheda
	Formazione di fondazione stradale; Formazione di fondazione stradale.		
Rullo compressore	Formazione di manto di usura e collegamento; Formazione di manto di usura e collegamento; Formazione di manto di usura e collegamento; Formazione di rilevato stradale; Formazione di manto di usura e collegamento; Formazione di rilevato stradale; Formazione di manto di usura e collegamento; Formazione di manto di usura e collegamento; Formazione di rilevato stradale; Formazione di manto di usura e collegamento; Formazione di rilevato stradale; Formazione di manto di usura e collegamento; Formazione di rilevato stradale; Formazione di manto di usura e collegamento; Formazione di rilevato stradale; Formazione di manto di usura e collegamento; Formazione di rilevato stradale; Formazione di manto di usura e collegamento; Formazione di rilevato stradale; Formazione di manto di usura e collegamento; Formazione di rilevato stradale; Formazione di manto di usura e collegamento.	109.0	976-(IEC-69)-RPO-01
Scarificatrice	Asportazione di strato di usura e collegamento; Asportazione di strato di usura e collegamento; Asportazione di strato di usura e collegamento; Asportazione di strato di usura e collegamento; Asportazione di strato di usura e collegamento; Asportazione di strato di usura e collegamento; Asportazione di strato di usura e collegamento; Asportazione di strato di usura e collegamento; Asportazione di strato di usura e collegamento; Asportazione di strato di usura e collegamento; Asportazione di strato di usura e collegamento; Asportazione di strato di usura e collegamento; Asportazione di strato di usura e collegamento.	93.2	

COORDINAMENTO DELLE LAVORAZIONI E FASI

$CANCELLARE$
Sono presenti Lavorazioni o Fasi interferenti ancora "da coordinare".
$CANCELLARE$

-

Le fasi lavorative potranno essere svolte in modo da escludere la coesistenza, nella stessa area di lavoro opportunamente perimetrata, di lavoratori e mezzi dell'impresa esecutrice dei lavori e del gestore del SII.

Nello specifico, l'Impresa esecutrice dei lavori, a cui sono state affidate tutte le opere civili occorrenti per la risoluzione dell'interferenza (demolizioni stradali, scavi e rinterri) avrà cura di predisporre ed installare, durante l'avanzamento delle attività di propria competenza, le recinzioni di cantiere, la segnaletica di sicurezza ed ogni altro utile apprestamento, in conformità a quanto prescritto dal D.Lgs 81/08 in particolare dal Titolo IV Cantieri Temporanei e Mobili, atto ad isolare le aree oggetto di scavo da quelle interessate dalle attività di posa delle tubazioni di competenza di GORI S.p.A.

Fasi lavorative suddivise per ciascun soggetto presente in cantiere:

Fase 1

- Esecuzione degli scavi di competenza dell'Impresa affidataria dei lavori;

Fase 2

- Prosecuzione esecuzione degli scavi di competenza dell'Impresa affidataria dei lavori.
- Confinamento da parte dell'impresa esecutrice degli scavi della propria area di lavoro onde eliminare qualsiasi interferenza con i lavoratori del Gestore (GORI) addetti alla posa delle tubazioni.

Fase 3

- Posa in Opera della condotta di competenza della GORI S.p.A. confinata nella sua area di lavoro ovvero all'interno degli scavi eseguiti dall'Impresa affidataria dei lavori;

Fase 4

- Rinterro scavi, ripristino sede stradale di competenza dell'Impresa affidataria.

COORDINAMENTO PER USO COMUNE DI APPRESTAMENTI, ATTREZZATURE, INFRASTRUTTURE, MEZZI E SERVIZI DI PROTEZIONE COLLETTIVA

(punto 2.1.2, lettera f, Allegato XV del D.Lgs. 81/2008 e s.m.i.)

In caso di presenza di 2 o più imprese presenti in cantiere, i rispettivi Direttori di Cantiere di concerto con i rispettivi RLS dovranno (sentito il CSE) organizzare attraverso apposito programma l' informazione e formazione ai lavoratori sull'utilizzo delle parti comuni.

MODALITA' ORGANIZZATIVE DELLA COOPERAZIONE, DEL COORDINAMENTO E DELLA RECIPROCA INFORMAZIONE TRA LE IMPRESE/LAVORATORI AUTONOMI

(punto 2.1.2, lettera g, Allegato XV del D.Lgs. 81/2008 e s.m.i.)

Sulle strade oggetto d'intervento risultano essere presenti sottoservizi, pertanto l'impresa esecutrice dei lavori al fine di evitare interferenze con le lavorazioni dovrà garantire la corretta informazione ai fini dell'ottimale coordinamento verso tutti i lavoratori della GORI S.p.A. e/o di altre imprese eventualmente presenti per il corretto svolgimento in sicurezza delle attività di competenza.

ORGANIZZAZIONE SERVIZIO DI PRONTO SOCCORSO, ANTINCENDIO ED EVACUAZIONE DEI LAVORATORI

(punto 2.1.2, lettera h, Allegato XV del D.Lgs. 81/2008 e s.m.i.)

L'impresa esecutrice dei lavori dovrà predisporre un piano d'emergenza al fine di indicare le misure da attuare nei casi di pronta evacuazione dei lavoratori, al verificarsi di incendio o di altro pericolo grave ed immediato, e nei casi in cui necessario fornire un primo soccorso al personale colpito da infortunio.
In particolare:
le azioni che i lavoratori devono mettere in atto in caso d'incendio;
le procedure per l'evacuazione dal luogo di lavoro che devono essere attuate dai lavoratori e da altre persone presenti;
le disposizioni per richiedere l intervento dei Vigili del fuoco e del Servizio di Pronto Soccorso pubblico;
gli interventi di primo soccorso da attuare nei confronti di eventuale infortunio.

Per ogni cantiere attivo dovrà sempre essere assicurata la presenza tra i lavoratori dell'impresa di un addetto alle emergenze, un addetto al primo soccorso un addetto all'incendio, oppurtunamente formati al fine di poter fronteggiare eventuali incidenti o imprevisti (necessità di pronta evacuazione dei lavoratori, verificarsi di incendio o altro pericolo grave ed immediato, neccessità di fornire un primo soccorso al personale colpito da infortunio) che dovessero eventualmente intervenire durante le lavorazioni.

STIMA DEI COSTI DELLA SICUREZZA

L'indicazione della stima dei costi della sicurezza è stata effettuata ai sensi dell'art. 100 comma 1 del D. Lgs. 81/08 e secondo quanto disciplinato all'allegato XV punto 4.

In ottemperanza alle prescrizioni del citato Allegato XV (punto 4.1.1), la valutazione dei costi della sicurezza va effettuata stimando gli stessi per tutta la durata dei lavori e secondo quanto previsto nel PSC con riferimento a:

a) Apprestamenti;
b) Misure preventive e protettive e dei dispositivi di protezione individuale previsti per lavorazioni interferenti;
c) impianti di terra e di protezione contro le scariche atmosferiche, impianti antincendio, impianti di evacuazione fumi;
d) mezzi e servizi di protezione collettiva;
e) procedure previste per specifici motivi di sicurezza;
f) eventuali interventi finalizzati alla sicurezza e richiesti per lo sfasamento spaziale o temporale delle lavorazioni interferenti;
g) misure di coordinamento relative all'uso comune di apprestamenti, attrezzature, infrastrutture, mezzi e servizi di protezione collettiva.

Attesa la particolare natura delle lavorazioni previste in appalto che consiste nella esecuzione di interventi similari e caratterizzati da una frequente ripetitività, non perfettamente predeterminabili in fase di progetto (data, tipologia ed ubicazione degli interventi all'interno dei comuni gestiti), non facenti parte di un complesso unitario, ma indipendenti tra loro, che potranno rendersi necessari in località diverse e potranno differenziarsi per caratteristiche tecniche, dimensionali ed impegno esecutivo, ma comunque caratterizzati da una continua ripetitività nel territorio di competenza, sono state definite in maniera tipologica alcune categorie di interventi, caratterizzate da ripetitività delle fasi e sottofasi di lavorazioni: riparazione perdita idrica o riparazione perdita fognaria, posa condotta idrica, posa condotta fognaria; Installazione organo di manovra o regolazione e/o controllo di portata e pressione (PRV); Intervento su sede stradale (messa a quota o sostituzione chiusino o ripristino pavimentazione), ecc.

Per poter stimare e ristorare all'impresa i costi della sicurezza per tali tipologie di lavorazioni, sono state valutate le singole voci di prezzo riportate in elenco prezzi sulla base di apposite analisi opportunamente elaborate con riferimento ai prezzari o listini ufficiali, ai prezzi desunti da indagini di mercato, ed ai costi ufficiali della manodopera vigenti nelle aree di intervento.

La conseguente valutazione della stima dei costi della sicurezza per tutti i lavori in appalto è stata effettuata in maniera congrua, analitica e per singole voci, parte a corpo e parte a misura, sulla base dei prezzi unitari riportati in Elenco Prezzi e sulla previsione numerica (funzione dei dati storici e dell'esperienza acquisita nel corso dei precedenti anni di gestione) degli interventi che potranno rendersi necessari per:

- riparazione e manutenzione delle reti idriche e fognarie gestite (interventi in Priorità rossa, arancione, gialla o verde);
- realizzazione degli allacci idrici e fognari;
- realizzazione di lavori per la posa di nuove reti o impianti che potranno essere affidate anche con la consegna di specifici elaborati progettuali i quali saranno corredati di una stima dei costi della

sicurezza aderente alle lavorazioni relativi alla specifica commessa che verrà affidata nell'ambito dei lavori in appalto;

- Posa di organi di manovra, di regolazione della pressione e/o della portata, e di pezzi speciali.

I costi della sicurezza così individuati, e riportati all'art. 3 del CSA alla voce "Oneri per la sicurezza aggiuntivi", sono compresi nell'importo totale dei lavori, ed individuano la parte del costo dei lavori da non assoggettare al ribasso offerto dall'impresa in sede di gara (punto 4.1.4 dell'Allegato XV del D. Lgs. 81/08). Alla luce di quanto sopra l'importo a base dell'affidamento è definito come segue:

1) Importo Lavori soggetto a ribasso (comprensivo degli oneri per la sicurezza intrinseci alle lavorazioni da eseguire):	€	8.000.000,00
2) Oneri per la sicurezza aggiuntivi (non soggetti a ribasso) :	€	400.000,00
IMPORTO TOTALE:	**€**	**8.400.000,00**

Gli importi degli Oneri della Sicurezza effettivamente sostenuti dall'appaltatore, verranno computati a misura in fase di consuntivazione del singolo intervento eseguito, secondo l'Elenco Prezzi dedicato.

Pomigliano d'Arco (NA),

Firma

_____

INDICE

Lavoro ..... pag. 2
Committenti ..... pag. 3
Responsabili ..... pag. 4
Imprese ..... pag. 5
Documentazione ..... pag. 6
Descrizione del contesto in cui è collocata l'area del cantiere ..... pag. 7
Descrizione sintetica dell'opera ..... pag. 8
Area del cantiere ..... pag. 9
Caratteristiche area del cantiere ..... pag. 9
Fattori esterni che comportano rischi per il cantiere ..... pag. 10
Rischi che le lavorazioni di cantiere comportano per l'area circostante ..... pag. 10
Organizzazione del cantiere ..... pag. 12
Lavorazioni e loro interferenze ..... pag. 14
- Allaccio fognario ..... pag. 14
- Pavimentazione in conglomerato bituminoso (fase) ..... pag. 15
- Senza pozzetto (sottofase) ..... pag. 15
- Allestimento di cantiere temporaneo su strada (sottofase) ..... pag. 15
- Allestimento di servizi sanitari del cantiere (sottofase) ..... pag. 16
- Tracciamento dell'asse di scavo (sottofase) ..... pag. 16
- Taglio di asfalto di carreggiata stradale (sottofase) ..... pag. 17
- Asportazione di strato di usura e collegamento (sottofase) ..... pag. 17
- Demolizione fondazione stradale (sottofase) ..... pag. 18
- Scavo a sezione obbligata (sottofase) ..... pag. 18
- Rinfianco con sabbia eseguito a macchina (sottofase) ..... pag. 19
- Posa di conduttura fognaria in materie plastiche (sottofase) ..... pag. 19
- Rinterro di scavo (sottofase) ..... pag. 20
- Formazione di fondazione stradale (sottofase) ..... pag. 20
- Formazione di manto di usura e collegamento (sottofase) ..... pag. 21
- Smobilizzo del cantiere (sottofase) ..... pag. 21
- Con pozzetto (sottofase) ..... pag. 22
- Allestimento di cantiere temporaneo su strada (sottofase) ..... pag. 22
- Allestimento di servizi sanitari del cantiere (sottofase) ..... pag. 22
- Tracciamento dell'asse di scavo (sottofase) ..... pag. 23
- Taglio di asfalto di carreggiata stradale (sottofase) ..... pag. 23
- Asportazione di strato di usura e collegamento (sottofase) ..... pag. 23
- Demolizione fondazione stradale (sottofase) ..... pag. 24
- Scavo a sezione obbligata (sottofase) ..... pag. 24
- Getto in calcestruzzo per opere non strutturali (sottofase) ..... pag. 25
- Posa di pozzetto di ispezione (sottofase) ..... pag. 25
- Rinfianco con sabbia eseguito a macchina (sottofase) ..... pag. 26
- Posa di conduttura fognaria in materie plastiche (sottofase) ..... pag. 26
- Rinterro di scavo (sottofase) ..... pag. 27
- Formazione di fondazione stradale (sottofase) ..... pag. 27
- Formazione di manto di usura e collegamento (sottofase) ..... pag. 28
- Smobilizzo del cantiere (sottofase) ..... pag. 28
- Pavimentazione in basolato (fase) ..... pag. 29
- Senza pozzetto (sottofase) ..... pag. 29
- Allestimento di cantiere temporaneo su strada (sottofase) ..... pag. 29
- Allestimento di servizi sanitari del cantiere (sottofase) ..... pag. 29

- Rimozione di pavimentazione in basoli (sottofase) ..... pag. 30
- Demolizione fondazione stradale (sottofase) ..... pag. 30
- Scavo a sezione obbligata (sottofase) ..... pag. 31
- Rinfianco con sabbia eseguito a macchina (sottofase) ..... pag. 31
- Posa di conduttura fognaria in materie plastiche (sottofase) ..... pag. 32
- Rinterro di scavo (sottofase) ..... pag. 32
- Formazione di fondazione stradale (sottofase) ..... pag. 33
- Realizzazione di pavimentazione in basolato (sottofase) ..... pag. 33
- Smobilizzo del cantiere (sottofase) ..... pag. 34
- Con pozzetto (sottofase) ..... pag. 34
- Allestimento di cantiere temporaneo su strada (sottofase) ..... pag. 34
- Allestimento di servizi sanitari del cantiere (sottofase) ..... pag. 35
- Rimozione di pavimentazione in basoli (sottofase) ..... pag. 35
- Demolizione fondazione stradale (sottofase) ..... pag. 36
- Scavo a sezione obbligata (sottofase) ..... pag. 36
- Getto in calcestruzzo per opere non strutturali (sottofase) ..... pag. 37
- Posa di pozzetto di ispezione (sottofase) ..... pag. 37
- Rinfianco con sabbia eseguito a macchina (sottofase) ..... pag. 38
- Posa di conduttura fognaria in materie plastiche (sottofase) ..... pag. 38
- Rinterro di scavo (sottofase) ..... pag. 39
- Formazione di fondazione stradale (sottofase) ..... pag. 39
- Realizzazione di pavimentazione in basolato (sottofase) ..... pag. 39
- Smobilizzo del cantiere (sottofase) ..... pag. 40
- Pavimentazione in cubetti (fase) ..... pag. 40
- Senza pozzetto (sottofase) ..... pag. 40
- Allestimento di cantiere temporaneo su strada (sottofase) ..... pag. 41
- Allestimento di servizi sanitari del cantiere (sottofase) ..... pag. 41
- Rimozione di pavimentazione in cubetti di pietra lavica e/o porfido (sottofase) ... pag. 41
- Demolizione fondazione stradale (sottofase) ..... pag. 42
- Scavo a sezione obbligata (sottofase) ..... pag. 43
- Rinfianco con sabbia eseguito a macchina (sottofase) ..... pag. 43
- Posa di conduttura fognaria in materie plastiche (sottofase) ..... pag. 44
- Rinterro di scavo (sottofase) ..... pag. 44
- Formazione di fondazione stradale (sottofase) ..... pag. 44
- Realizzazione di pavimentazione in cubetti di pietra lavica e/o porfido (sottofase) ..... pag. 45
- Smobilizzo del cantiere (sottofase) ..... pag. 45
- Con pozzetto (sottofase) ..... pag. 46
- Allestimento di cantiere temporaneo su strada (sottofase) ..... pag. 46
- Allestimento di servizi sanitari del cantiere (sottofase) ..... pag. 46
- Rimozione di pavimentazione in cubetti di pietra lavica e/o porfido (sottofase) ... pag. 47
- Demolizione fondazione stradale (sottofase) ..... pag. 47
- Scavo a sezione obbligata (sottofase) ..... pag. 48
- Getto in calcestruzzo per opere non strutturali (sottofase) ..... pag. 49
- Posa di pozzetto di ispezione (sottofase) ..... pag. 49
- Rinfianco con sabbia eseguito a macchina (sottofase) ..... pag. 49
- Posa di conduttura fognaria in materie plastiche (sottofase) ..... pag. 50
- Rinterro di scavo (sottofase) ..... pag. 50
- Formazione di fondazione stradale (sottofase) ..... pag. 51
- Realizzazione di pavimentazione in cubetti di pietra lavica e/o porfido (sottofase) ..... pag. 51
- Smobilizzo del cantiere (sottofase) ..... pag. 52
- Allaccio idrico ..... pag. 52
- Pavimentazione in conglomerato bituminoso (fase) ..... pag. 53

- Allestimento di cantiere temporaneo su strada (sottofase) ... pag. 53
- Allestimento di servizi sanitari del cantiere (sottofase) ... pag. 54
- Tracciamento dell'asse di scavo (sottofase) ... pag. 54
- Taglio di asfalto di carreggiata stradale (sottofase) ... pag. 54
- Asportazione di strato di usura e collegamento (sottofase) ... pag. 55
- Demolizione fondazione stradale (sottofase) ... pag. 55
- Scavo a sezione obbligata (sottofase) ... pag. 56
- Rinfianco con sabbia eseguito a macchina (sottofase) ... pag. 56
- Posa di conduttura idrica in materie plastiche (sottofase) ... pag. 57
- Posa di organi di intercettazione e regolazione (sottofase) ... pag. 57
- Rinterro di scavo (sottofase) ... pag. 58
- Formazione di fondazione stradale (sottofase) ... pag. 58
- Formazione di manto di usura e collegamento (sottofase) ... pag. 59
- Smobilizzo del cantiere (sottofase) ... pag. 59
- Pavimentazione in basolato (fase) ... pag. 60
- Allestimento di cantiere temporaneo su strada (sottofase) ... pag. 60
- Allestimento di servizi sanitari del cantiere (sottofase) ... pag. 60
- Rimozione di pavimentazione in basoli (sottofase) ... pag. 61
- Demolizione fondazione stradale (sottofase) ... pag. 61
- Scavo a sezione obbligata (sottofase) ... pag. 62
- Rinfianco con sabbia eseguito a macchina (sottofase) ... pag. 62
- Posa di conduttura idrica in materie plastiche (sottofase) ... pag. 63
- Posa di organi di intercettazione e regolazione (sottofase) ... pag. 63
- Rinterro di scavo (sottofase) ... pag. 64
- Formazione di fondazione stradale (sottofase) ... pag. 64
- Realizzazione di pavimentazione in basolato (sottofase) ... pag. 65
- Smobilizzo del cantiere (sottofase) ... pag. 65
- Pavimentazione in cubetti (fase) ... pag. 66
- Allestimento di cantiere temporaneo su strada (sottofase) ... pag. 66
- Allestimento di servizi sanitari del cantiere (sottofase) ... pag. 66
- Rimozione di pavimentazione in cubetti di pietra lavica e/o porfido (sottofase) ... pag. 67
- Demolizione fondazione stradale (sottofase) ... pag. 67
- Scavo a sezione obbligata (sottofase) ... pag. 68
- Rinfianco con sabbia eseguito a macchina (sottofase) ... pag. 68
- Posa di conduttura idrica in materie plastiche (sottofase) ... pag. 69
- Posa di organi di intercettazione e regolazione (sottofase) ... pag. 69
- Rinterro di scavo (sottofase) ... pag. 70
- Formazione di fondazione stradale (sottofase) ... pag. 70
- Realizzazione di pavimentazione in cubetti di pietra lavica e/o porfido (sottofase) ... pag. 71
- Smobilizzo del cantiere (sottofase) ... pag. 71
- Posa condotta fognaria ... pag. 72
- Pavimentazione in conglomerato bituminoso (fase) ... pag. 73
- Allestimento di cantiere temporaneo su strada (sottofase) ... pag. 73
- Allestimento di servizi sanitari del cantiere (sottofase) ... pag. 74
- Tracciamento dell'asse di scavo (sottofase) ... pag. 74
- Taglio di asfalto di carreggiata stradale (sottofase) ... pag. 75
- Asportazione di strato di usura e collegamento (sottofase) ... pag. 75
- Demolizione fondazione stradale (sottofase) ... pag. 76
- Cordoli, zanelle e opere d'arte (sottofase) ... pag. 76
- Tracciamento dell'asse di scavo (sottofase) ... pag. 77
- Scavo a sezione obbligata (sottofase) ... pag. 77
- Scavo eseguito a mano (sottofase) ... pag. 78
- Scavo eseguito a mano in profondità (sottofase) ... pag. 78
- Scavo eseguito con martello demolitore (sottofase) ... pag. 79

- Scavo a sezione ristretta (sottofase) ... pag. 79
- Drenaggio del terreno di scavo (sottofase) ... pag. 79
- Protezione delle pareti di scavo (sottofase) ... pag. 80
- Getto in calcestruzzo per opere non strutturali (sottofase) ... pag. 80
- Posa di pozzetto di ispezione (sottofase) ... pag. 81
- By-pass provvisorio di collettore fognario (sottofase) ... pag. 81
- Rinfianco con sabbia eseguito a macchina (sottofase) ... pag. 82
- Rinfianco con sabbia eseguito a mano (sottofase) ... pag. 82
- Posa di conduttura fognaria in materie plastiche (sottofase) ... pag. 83
- Posa di conduttura fognaria in vetroresina (sottofase) ... pag. 83
- Posa di conduttura fognaria in ghisa (sottofase) ... pag. 84
- Demolizione generale di strutture in c.a. eseguita con impiego di mezzi meccanici (sottofase) ... pag. 84
- Demolizione di strutture in c.a. (sottofase) ... pag. 85
- Demolizione generale di strutture in c.a. eseguita con impiego di mezzi meccanici (sottofase) ... pag. 85
- Rinterro di scavo (sottofase) ... pag. 86
- Formazione di fondazione stradale (sottofase) ... pag. 86
- Formazione di rilevato stradale (sottofase) ... pag. 87
- Formazione di manto di usura e collegamento (sottofase) ... pag. 87
- Smobilizzo del cantiere (sottofase) ... pag. 88
- Pavimentazione in basolato (fase) ... pag. 88
- Allestimento di cantiere temporaneo su strada (sottofase) ... pag. 88
- Allestimento di servizi sanitari del cantiere (sottofase) ... pag. 89
- Rimozione di pavimentazione in basoli (sottofase) ... pag. 89
- Demolizione fondazione stradale (sottofase) ... pag. 90
- Cordoli, zanelle e opere d'arte (sottofase) ... pag. 90
- Tracciamento dell'asse di scavo (sottofase) ... pag. 91
- Scavo a sezione obbligata (sottofase) ... pag. 91
- Scavo eseguito a mano (sottofase) ... pag. 92
- Scavo eseguito a mano in profondità (sottofase) ... pag. 92
- Scavo eseguito con martello demolitore (sottofase) ... pag. 93
- Scavo a sezione ristretta (sottofase) ... pag. 93
- Drenaggio del terreno di scavo (sottofase) ... pag. 93
- Protezione delle pareti di scavo (sottofase) ... pag. 94
- Getto in calcestruzzo per opere non strutturali (sottofase) ... pag. 94
- Posa di pozzetto di ispezione (sottofase) ... pag. 95
- Ispezione interna di collettore fognario (sottofase) ... pag. 95
- By-pass provvisorio di collettore fognario (sottofase) ... pag. 95
- Rinfianco con sabbia eseguito a macchina (sottofase) ... pag. 96
- Rinfianco con sabbia eseguito a mano (sottofase) ... pag. 96
- Posa di conduttura fognaria in materie plastiche (sottofase) ... pag. 97
- Posa di conduttura fognaria in vetroresina (sottofase) ... pag. 97
- Posa di conduttura fognaria in ghisa (sottofase) ... pag. 98
- Demolizione generale di strutture in c.a. eseguita con impiego di mezzi meccanici (sottofase) ... pag. 98
- Demolizione di strutture in c.a. (sottofase) ... pag. 99
- Rinterro di scavo (sottofase) ... pag. 100
- Formazione di fondazione stradale (sottofase) ... pag. 100
- Realizzazione di pavimentazione in basolato (sottofase) ... pag. 100
- Smobilizzo del cantiere (sottofase) ... pag. 101
- Pavimentazione in cubetti (fase) ... pag. 101
- Allestimento di cantiere temporaneo su strada (sottofase) ... pag. 102
- Allestimento di servizi sanitari del cantiere (sottofase) ... pag. 102

- Rimozione di pavimentazione in cubetti di pietra lavica e/o porfido (sottofase) ..... pag. 102
- Demolizione fondazione stradale (sottofase) ..... pag. 103
- Cordoli, zanelle e opere d'arte (sottofase) ..... pag. 104
- Tracciamento dell'asse di scavo (sottofase) ..... pag. 104
- Scavo a sezione obbligata (sottofase) ..... pag. 104
- Scavo eseguito a mano (sottofase) ..... pag. 105
- Scavo eseguito a mano in profondità (sottofase) ..... pag. 105
- Scavo eseguito con martello demolitore (sottofase) ..... pag. 106
- Scavo a sezione ristretta (sottofase) ..... pag. 106
- Drenaggio del terreno di scavo (sottofase) ..... pag. 107
- Protezione delle pareti di scavo (sottofase) ..... pag. 107
- Getto in calcestruzzo per opere non strutturali (sottofase) ..... pag. 107
- Posa di pozzetto di ispezione (sottofase) ..... pag. 108
- By-pass provvisorio di collettore fognario (sottofase) ..... pag. 108
- Rinfianco con sabbia eseguito a macchina (sottofase) ..... pag. 109
- Rinfianco con sabbia eseguito a mano (sottofase) ..... pag. 109
- Posa di conduttura fognaria in materie plastiche (sottofase) ..... pag. 110
- Posa di conduttura fognaria in vetroresina (sottofase) ..... pag. 110
- Posa di conduttura fognaria in ghisa (sottofase) ..... pag. 111
- Demolizione generale di strutture in c.a. eseguita con impiego di mezzi meccanici (sottofase) ..... pag. 111
- Demolizione di strutture in c.a. (sottofase) ..... pag. 112
- Rinterro di scavo (sottofase) ..... pag. 112
- Formazione di fondazione stradale (sottofase) ..... pag. 113
- Realizzazione di pavimentazione in cubetti di pietra lavica e/o porfido (sottofase) ..... pag. 113
- Smobilizzo del cantiere (sottofase) ..... pag. 114
- Posa condotta idrica ..... pag. 114
- Pavimentazione in conglomerato bituminoso (fase) ..... pag. 116
- Allestimento di cantiere temporaneo su strada (sottofase) ..... pag. 116
- Allestimento di servizi sanitari del cantiere (sottofase) ..... pag. 117
- Tracciamento dell'asse di scavo (sottofase) ..... pag. 117
- Taglio di asfalto di carreggiata stradale (sottofase) ..... pag. 117
- Asportazione di strato di usura e collegamento (sottofase) ..... pag. 118
- Demolizione fondazione stradale (sottofase) ..... pag. 118
- Cordoli, zanelle e opere d'arte (sottofase) ..... pag. 119
- Tracciamento dell'asse di scavo (sottofase) ..... pag. 119
- Scavo a sezione obbligata (sottofase) ..... pag. 120
- Scavo eseguito a mano (sottofase) ..... pag. 120
- Scavo eseguito a mano in profondità (sottofase) ..... pag. 121
- Scavo eseguito con martello demolitore (sottofase) ..... pag. 121
- Scavo a sezione ristretta (sottofase) ..... pag. 122
- Drenaggio del terreno di scavo (sottofase) ..... pag. 122
- Protezione delle pareti di scavo (sottofase) ..... pag. 122
- Getto in calcestruzzo per opere non strutturali (sottofase) ..... pag. 123
- Posa di pozzetto di ispezione (sottofase) ..... pag. 123
- Pozzetti di ispezione e opere d'arte (sottofase) ..... pag. 124
- Posa di organi di intercettazione e regolazione (sottofase) ..... pag. 124
- Posa di conduttura idrica in ghisa (sottofase) ..... pag. 125
- Posa di conduttura idrica in materie plastiche (sottofase) ..... pag. 125
- Rinfianco con sabbia eseguito a macchina (sottofase) ..... pag. 126
- Rinfianco con sabbia eseguito a mano (sottofase) ..... pag. 126
- Demolizione generale di strutture in c.a. eseguita con impiego di mezzi meccanici (sottofase) ..... pag. 127
- Demolizione di strutture in c.a. (sottofase) ..... pag. 127

• Demolizione generale di strutture in c.a. eseguita con impiego di mezzi meccanici (sottofase) ... pag. 128
• Rinterro di scavo (sottofase) ... pag. 128
• Formazione di fondazione stradale (sottofase) ... pag. 129
• Formazione di rilevato stradale (sottofase) ... pag. 129
• Formazione di manto di usura e collegamento (sottofase) ... pag. 130
• Smobilizzo del cantiere (sottofase) ... pag. 130
• Pavimentazione in basolato (fase) ... pag. 131
• Allestimento di servizi sanitari del cantiere (sottofase) ... pag. 131
• Allestimento di cantiere temporaneo su strada (sottofase) ... pag. 131
• Rimozione di pavimentazione in basoli (sottofase) ... pag. 132
• Demolizione fondazione stradale (sottofase) ... pag. 132
• Cordoli, zanelle e opere d'arte (sottofase) ... pag. 133
• Tracciamento dell'asse di scavo (sottofase) ... pag. 133
• Scavo a sezione obbligata (sottofase) ... pag. 134
• Scavo eseguito a mano (sottofase) ... pag. 134
• Scavo eseguito a mano in profondità (sottofase) ... pag. 135
• Scavo eseguito con martello demolitore (sottofase) ... pag. 135
• Scavo a sezione ristretta (sottofase) ... pag. 136
• Drenaggio del terreno di scavo (sottofase) ... pag. 136
• Protezione delle pareti di scavo (sottofase) ... pag. 136
• Getto in calcestruzzo per opere non strutturali (sottofase) ... pag. 137
• Posa di pozzetto di ispezione (sottofase) ... pag. 137
• Pozzetti di ispezione e opere d'arte (sottofase) ... pag. 138
• Posa di organi di intercettazione e regolazione (sottofase) ... pag. 138
• Posa di conduttura idrica in ghisa (sottofase) ... pag. 139
• Posa di conduttura idrica in materie plastiche (sottofase) ... pag. 139
• Rinfianco con sabbia eseguito a macchina (sottofase) ... pag. 140
• Rinfianco con sabbia eseguito a mano (sottofase) ... pag. 140
• Demolizione generale di strutture in c.a. eseguita con impiego di mezzi meccanici (sottofase) ... pag. 141
• Demolizione di strutture in c.a. (sottofase) ... pag. 141
• Demolizione generale di strutture in c.a. eseguita con impiego di mezzi meccanici (sottofase) ... pag. 142
• Rinterro di scavo (sottofase) ... pag. 142
• Formazione di fondazione stradale (sottofase) ... pag. 143
• Realizzazione di pavimentazione in basolato (sottofase) ... pag. 143
• Smobilizzo del cantiere (sottofase) ... pag. 144
• Pavimentazione in cubetti (fase) ... pag. 144
• Rimozione di pavimentazione in cubetti di pietra lavica e/o porfido (sottofase) ... pag. 144
• Demolizione fondazione stradale (sottofase) ... pag. 145
• Cordoli, zanelle e opere d'arte (sottofase) ... pag. 146
• Tracciamento dell'asse di scavo (sottofase) ... pag. 146
• Scavo a sezione obbligata (sottofase) ... pag. 146
• Scavo eseguito a mano (sottofase) ... pag. 147
• Scavo eseguito a mano in profondità (sottofase) ... pag. 147
• Scavo eseguito con martello demolitore (sottofase) ... pag. 148
• Scavo a sezione ristretta (sottofase) ... pag. 148
• Drenaggio del terreno di scavo (sottofase) ... pag. 149
• Protezione delle pareti di scavo (sottofase) ... pag. 149
• Getto in calcestruzzo per opere non strutturali (sottofase) ... pag. 149
• Posa di pozzetto di ispezione (sottofase) ... pag. 150
• Pozzetti di ispezione e opere d'arte (sottofase) ... pag. 150
• Posa di organi di intercettazione e regolazione (sottofase) ... pag. 151

- Posa di conduttura idrica in ghisa (sottofase) ..... pag. 151
- Posa di conduttura idrica in materie plastiche (sottofase) ..... pag. 152
- Rinfianco con sabbia eseguito a macchina (sottofase) ..... pag. 152
- Rinfianco con sabbia eseguito a mano (sottofase) ..... pag. 153
- Demolizione generale di strutture in c.a. eseguita con impiego di mezzi meccanici (sottofase) ..... pag. 153
- Demolizione di strutture in c.a. (sottofase) ..... pag. 154
- Demolizione generale di strutture in c.a. eseguita con impiego di mezzi meccanici (sottofase) ..... pag. 154
- Rinterro di scavo (sottofase) ..... pag. 155
- Formazione di fondazione stradale (sottofase) ..... pag. 155
- Realizzazione di pavimentazione in basolato (sottofase) ..... pag. 156
- Realizzazione di pavimentazione in cubetti di pietra lavica e/o porfido (sottofase) ..... pag. 156
- Installazione organi di manovra con realizzazione manufatto (prv, saracinesche e/o pezzi speciali) ..... pag. 157
- Pavimentazione in conglomerato bituminoso (fase) ..... pag. 158
- Tracciamento dell'asse di scavo (sottofase) ..... pag. 158
- Taglio di asfalto di carreggiata stradale (sottofase) ..... pag. 158
- Asportazione di strato di usura e collegamento (sottofase) ..... pag. 159
- Allestimento di cantiere temporaneo su strada (sottofase) ..... pag. 159
- Allestimento di servizi sanitari del cantiere (sottofase) ..... pag. 160
- Demolizione fondazione stradale (sottofase) ..... pag. 160
- Scavo a sezione obbligata (sottofase) ..... pag. 161
- Getto in calcestruzzo per opere non strutturali (sottofase) ..... pag. 161
- Posa di pozzetto di ispezione (sottofase) ..... pag. 162
- Posa di organi di intercettazione e regolazione (sottofase) ..... pag. 162
- Rinterro di scavo (sottofase) ..... pag. 162
- Formazione di fondazione stradale (sottofase) ..... pag. 163
- Formazione di manto di usura e collegamento (sottofase) ..... pag. 163
- Smobilizzo del cantiere (sottofase) ..... pag. 164
- Pavimentazione in basolato (fase) ..... pag. 164
- Rimozione di pavimentazione in basoli (sottofase) ..... pag. 164
- Demolizione fondazione stradale (sottofase) ..... pag. 165
- Scavo a sezione obbligata (sottofase) ..... pag. 166
- Allestimento di cantiere temporaneo su strada (sottofase) ..... pag. 166
- Allestimento di servizi sanitari del cantiere (sottofase) ..... pag. 166
- Getto in calcestruzzo per opere non strutturali (sottofase) ..... pag. 167
- Posa di pozzetto di ispezione (sottofase) ..... pag. 167
- Posa di organi di intercettazione e regolazione (sottofase) ..... pag. 168
- Rinterro di scavo (sottofase) ..... pag. 168
- Formazione di fondazione stradale (sottofase) ..... pag. 169
- Realizzazione di pavimentazione in basolato (sottofase) ..... pag. 169
- Smobilizzo del cantiere (sottofase) ..... pag. 170
- Pavimentazione in cubetti (fase) ..... pag. 170
- Rimozione di pavimentazione in cubetti di pietra lavica e/o porfido (sottofase) ..... pag. 170
- Demolizione fondazione stradale (sottofase) ..... pag. 171
- Scavo a sezione obbligata (sottofase) ..... pag. 171
- Allestimento di cantiere temporaneo su strada (sottofase) ..... pag. 172
- Allestimento di servizi sanitari del cantiere (sottofase) ..... pag. 172
- Getto in calcestruzzo per opere non strutturali (sottofase) ..... pag. 173
- Posa di pozzetto di ispezione (sottofase) ..... pag. 173
- Posa di organi di intercettazione e regolazione (sottofase) ..... pag. 174
- Rinterro di scavo (sottofase) ..... pag. 174
- Formazione di fondazione stradale (sottofase) ..... pag. 174

- Realizzazione di pavimentazione in cubetti di pietra lavica e/o porfido (sottofase).... pag. 175
- Smobilizzo del cantiere (sottofase) ..... pag. 175
- Installazione semplice di organo di manovra ..... pag. 176
- Senza realizzazione manufatto (fase)..... pag. 176
- Opera idraulica (sottofase) ..... pag. 176
- Allestimento di cantiere temporaneo su strada (sottofase) ..... pag. 176
- Allestimento di servizi sanitari del cantiere (sottofase)..... pag. 177
- Posa di organi di intercettazione e regolazione (sottofase)..... pag. 177
- Smobilizzo del cantiere (sottofase)..... pag. 178
- Opere su sede stradale..... pag. 178
- Ripristini stradali (fase) ..... pag. 180
- Pavimentazione in conglomerato bituminoso (sottofase) ..... pag. 180
- Tracciamento dell'asse di scavo (sottofase)..... pag. 180
- Taglio di asfalto di carreggiata stradale (sottofase)..... pag. 181
- Asportazione di strato di usura e collegamento (sottofase) ..... pag. 181
- Allestimento di cantiere temporaneo su strada (sottofase) ..... pag. 181
- Allestimento di servizi sanitari del cantiere (sottofase)..... pag. 182
- Demolizione fondazione stradale (sottofase) ..... pag. 182
- Cordoli, zanelle e opere d'arte (sottofase)..... pag. 183
- Formazione di fondazione stradale (sottofase) ..... pag. 184
- Formazione di rilevato stradale (sottofase) ..... pag. 184
- Realizzazione di marciapiedi (sottofase) ..... pag. 184
- Formazione di manto di usura e collegamento (sottofase)..... pag. 185
- Smobilizzo del cantiere (sottofase)..... pag. 185
- Pavimentazione in basolato (sottofase) ..... pag. 186
- Rimozione di pavimentazione in basoli (sottofase) ..... pag. 186
- Demolizione fondazione stradale (sottofase) ..... pag. 186
- Cordoli, zanelle e opere d'arte (sottofase)..... pag. 187
- Allestimento di cantiere temporaneo su strada (sottofase) ..... pag. 188
- Allestimento di servizi sanitari del cantiere (sottofase)..... pag. 188
- Formazione di fondazione stradale (sottofase) ..... pag. 188
- Realizzazione di pavimentazione in basolato (sottofase)..... pag. 189
- Realizzazione di marciapiedi (sottofase) ..... pag. 189
- Smobilizzo del cantiere (sottofase)..... pag. 190
- Pavimentazione in cubetti (sottofase) ..... pag. 190
- Rimozione di pavimentazione in cubetti di pietra lavica e/o porfido (sottofase)... pag. 190
- Demolizione fondazione stradale (sottofase) ..... pag. 191
- Cordoli, zanelle e opere d'arte (sottofase)..... pag. 192
- Allestimento di cantiere temporaneo su strada (sottofase) ..... pag. 192
- Allestimento di servizi sanitari del cantiere (sottofase)..... pag. 193
- Formazione di fondazione stradale (sottofase) ..... pag. 193
- Realizzazione di marciapiedi (sottofase) ..... pag. 193
- Realizzazione di pavimentazione in cubetti di pietra lavica e/o porfido (sottofase)..... pag. 194
- Smobilizzo del cantiere (sottofase)..... pag. 194
- Messa a quota chiusini (fase)..... pag. 195
- Pavimentazione in conglomerato bituminoso (sottofase) ..... pag. 195
- Tracciamento dell'asse di scavo (sottofase)..... pag. 195
- Taglio di asfalto di carreggiata stradale (sottofase)..... pag. 195
- Asportazione di strato di usura e collegamento (sottofase) ..... pag. 196
- Allestimento di cantiere temporaneo su strada (sottofase) ..... pag. 196
- Allestimento di servizi sanitari del cantiere (sottofase)..... pag. 197
- Demolizione fondazione stradale (sottofase) ..... pag. 197
- Cordoli, zanelle e opere d'arte (sottofase)..... pag. 198

• Rimozione e rimissione in opera di chiusino o griglia di qualsiasi materiale (sottofase) ..... pag. 198
• Formazione di fondazione stradale (sottofase) ..... pag. 199
• Formazione di rilevato stradale (sottofase) ..... pag. 199
• Formazione di manto di usura e collegamento (sottofase) ..... pag. 200
• Smobilizzo del cantiere (sottofase) ..... pag. 200
• Pavimentazione in basolato (sottofase) ..... pag. 201
• Rimozione di pavimentazione in basoli (sottofase) ..... pag. 201
• Demolizione fondazione stradale (sottofase) ..... pag. 201
• Cordoli, zanelle e opere d'arte (sottofase) ..... pag. 202
• Allestimento di cantiere temporaneo su strada (sottofase) ..... pag. 202
• Allestimento di servizi sanitari del cantiere (sottofase) ..... pag. 203
• Rimozione e rimissione in opera di chiusino o griglia di qualsiasi materiale (sottofase) ..... pag. 203
• Formazione di fondazione stradale (sottofase) ..... pag. 204
• Realizzazione di pavimentazione in basolato (sottofase) ..... pag. 204
• Smobilizzo del cantiere (sottofase) ..... pag. 205
• Pavimentazione in cubetti (sottofase) ..... pag. 205
• Rimozione di pavimentazione in cubetti di pietra lavica e/o porfido (sottofase) ... pag. 205
• Demolizione fondazione stradale (sottofase) ..... pag. 206
• Cordoli, zanelle e opere d'arte (sottofase) ..... pag. 206
• Allestimento di cantiere temporaneo su strada (sottofase) ..... pag. 207
• Allestimento di servizi sanitari del cantiere (sottofase) ..... pag. 207
• Rimozione e rimissione in opera di chiusino o griglia di qualsiasi materiale (sottofase) ..... pag. 208
• Formazione di fondazione stradale (sottofase) ..... pag. 208
• Realizzazione di pavimentazione in cubetti di pietra lavica e/o porfido (sottofase) ..... pag. 209
• Smobilizzo del cantiere (sottofase) ..... pag. 209
• Sostituzione chiusini (fase) ..... pag. 210
• Pavimentazione in conglomerato bituminoso (sottofase) ..... pag. 210
• Tracciamento dell'asse di scavo (sottofase) ..... pag. 210
• Taglio di asfalto di carreggiata stradale (sottofase) ..... pag. 210
• Asportazione di strato di usura e collegamento (sottofase) ..... pag. 211
• Allestimento di cantiere temporaneo su strada (sottofase) ..... pag. 211
• Allestimento di servizi sanitari del cantiere (sottofase) ..... pag. 212
• Demolizione fondazione stradale (sottofase) ..... pag. 212
• Cordoli, zanelle e opere d'arte (sottofase) ..... pag. 213
• Rimozione di vecchio chiusino e rimissione in opera di nuovo chiusino o griglia di qualsiasi materiale (sottofase) ..... pag. 213
• Formazione di fondazione stradale (sottofase) ..... pag. 214
• Formazione di rilevato stradale (sottofase) ..... pag. 214
• Formazione di manto di usura e collegamento (sottofase) ..... pag. 215
• Smobilizzo del cantiere (sottofase) ..... pag. 215
• Pavimentazione in basolato (sottofase) ..... pag. 216
• Rimozione di pavimentazione in basoli (sottofase) ..... pag. 216
• Demolizione fondazione stradale (sottofase) ..... pag. 216
• Cordoli, zanelle e opere d'arte (sottofase) ..... pag. 217
• Allestimento di cantiere temporaneo su strada (sottofase) ..... pag. 217
• Allestimento di servizi sanitari del cantiere (sottofase) ..... pag. 218
• Rimozione di vecchio chiusino e rimissione in opera di nuovo chiusino o griglia di qualsiasi materiale (sottofase) ..... pag. 218
• Formazione di fondazione stradale (sottofase) ..... pag. 219
• Realizzazione di pavimentazione in basolato (sottofase) ..... pag. 219

- Smobilizzo del cantiere (sottofase) ... pag. 220
- Pavimentazione in cubetti (sottofase) ... pag. 220
- Rimozione di pavimentazione in cubetti di pietra lavica e/o porfido (sottofase) ... pag. 220
- Demolizione fondazione stradale (sottofase) ... pag. 221
- Cordoli, zanelle e opere d'arte (sottofase) ... pag. 221
- Allestimento di cantiere temporaneo su strada (sottofase) ... pag. 222
- Allestimento di servizi sanitari del cantiere (sottofase) ... pag. 222
- Rimozione di vecchio chiusino e rimissione in opera di nuovo chiusino o griglia di qualsiasi materiale (sottofase) ... pag. 223
- Formazione di fondazione stradale (sottofase) ... pag. 223
- Realizzazione di pavimentazione in cubetti di pietra lavica e/o porfido (sottofase) ... pag. 224
- Smobilizzo del cantiere (sottofase) ... pag. 224
- Riparazione perdita ... pag. 225
- Condotta idrica (fase) ... pag. 228
- Pavimentazione in conglomerato bituminoso (sottofase) ... pag. 228
- Tracciamento dell'asse di scavo (sottofase) ... pag. 228
- Taglio di asfalto di carreggiata stradale (sottofase) ... pag. 228
- Asportazione di strato di usura e collegamento (sottofase) ... pag. 229
- Allestimento di cantiere temporaneo su strada (sottofase) ... pag. 229
- Allestimento di servizi sanitari del cantiere (sottofase) ... pag. 230
- Demolizione fondazione stradale (sottofase) ... pag. 230
- Cordoli, zanelle e opere d'arte (sottofase) ... pag. 231
- Tracciamento dell'asse di scavo (sottofase) ... pag. 231
- Scavo a sezione obbligata (sottofase) ... pag. 232
- Scavo eseguito a mano (sottofase) ... pag. 232
- Scavo eseguito a mano in profondità (sottofase) ... pag. 233
- Scavo eseguito con martello demolitore (sottofase) ... pag. 233
- Scavo a sezione ristretta (sottofase) ... pag. 233
- Drenaggio del terreno di scavo (sottofase) ... pag. 234
- Protezione delle pareti di scavo (sottofase) ... pag. 234
- Posa di organi di intercettazione e regolazione (sottofase) ... pag. 235
- Rinfianco con sabbia eseguito a macchina (sottofase) ... pag. 235
- Rinfianco con sabbia eseguito a mano (sottofase) ... pag. 236
- Demolizione generale di strutture in c.a. eseguita con impiego di mezzi meccanici (sottofase) ... pag. 236
- Demolizione di strutture in c.a. (sottofase) ... pag. 237
- Demolizione generale di strutture in c.a. eseguita con impiego di mezzi meccanici (sottofase) ... pag. 237
- Rinterro di scavo (sottofase) ... pag. 238
- Formazione di fondazione stradale (sottofase) ... pag. 238
- Formazione di rilevato stradale (sottofase) ... pag. 239
- Formazione di manto di usura e collegamento (sottofase) ... pag. 239
- Smobilizzo del cantiere (sottofase) ... pag. 240
- Pavimentazione in basolato (sottofase) ... pag. 240
- Rimozione di pavimentazione in basoli (sottofase) ... pag. 240
- Demolizione fondazione stradale (sottofase) ... pag. 241
- Cordoli, zanelle e opere d'arte (sottofase) ... pag. 242
- Allestimento di cantiere temporaneo su strada (sottofase) ... pag. 242
- Allestimento di servizi sanitari del cantiere (sottofase) ... pag. 242
- Tracciamento dell'asse di scavo (sottofase) ... pag. 243
- Scavo a sezione obbligata (sottofase) ... pag. 243
- Scavo eseguito a mano (sottofase) ... pag. 244
- Scavo eseguito a mano in profondità (sottofase) ... pag. 244

- Scavo eseguito con martello demolitore (sottofase) ... pag. 245
- Scavo a sezione ristretta (sottofase) ... pag. 245
- Drenaggio del terreno di scavo (sottofase) ... pag. 246
- Protezione delle pareti di scavo (sottofase) ... pag. 246
- Getto in calcestruzzo per opere non strutturali (sottofase) ... pag. 246
- Posa di organi di intercettazione e regolazione (sottofase) ... pag. 247
- Rinfianco con sabbia eseguito a macchina (sottofase) ... pag. 247
- Rinfianco con sabbia eseguito a mano (sottofase) ... pag. 248
- Demolizione generale di strutture in c.a. eseguita con impiego di mezzi meccanici (sottofase) ... pag. 248
- Demolizione di strutture in c.a. (sottofase) ... pag. 249
- Demolizione generale di strutture in c.a. eseguita con impiego di mezzi meccanici (sottofase) ... pag. 249
- Rinterro di scavo (sottofase) ... pag. 250
- Formazione di fondazione stradale (sottofase) ... pag. 251
- Realizzazione di pavimentazione in basolato (sottofase) ... pag. 251
- Smobilizzo del cantiere (sottofase) ... pag. 252
- Pavimentazione in cubetti (sottofase) ... pag. 252
- Rimozione di pavimentazione in cubetti di pietra lavica e/o porfido (sottofase) ... pag. 252
- Demolizione fondazione stradale (sottofase) ... pag. 253
- Cordoli, zanelle e opere d'arte (sottofase) ... pag. 253
- Allestimento di cantiere temporaneo su strada (sottofase) ... pag. 254
- Allestimento di servizi sanitari del cantiere (sottofase) ... pag. 254
- Tracciamento dell'asse di scavo (sottofase) ... pag. 255
- Scavo a sezione obbligata (sottofase) ... pag. 255
- Scavo eseguito a mano (sottofase) ... pag. 255
- Scavo eseguito a mano in profondità (sottofase) ... pag. 256
- Scavo eseguito con martello demolitore (sottofase) ... pag. 256
- Scavo a sezione ristretta (sottofase) ... pag. 257
- Drenaggio del terreno di scavo (sottofase) ... pag. 257
- Protezione delle pareti di scavo (sottofase) ... pag. 258
- Posa di organi di intercettazione e regolazione (sottofase) ... pag. 258
- Rinfianco con sabbia eseguito a macchina (sottofase) ... pag. 258
- Rinfianco con sabbia eseguito a mano (sottofase) ... pag. 259
- Demolizione generale di strutture in c.a. eseguita con impiego di mezzi meccanici (sottofase) ... pag. 260
- Demolizione di strutture in c.a. (sottofase) ... pag. 260
- Demolizione generale di strutture in c.a. eseguita con impiego di mezzi meccanici (sottofase) ... pag. 261
- Rinterro di scavo (sottofase) ... pag. 261
- Formazione di fondazione stradale (sottofase) ... pag. 262
- Realizzazione di pavimentazione in basolato (sottofase) ... pag. 262
- Realizzazione di pavimentazione in cubetti di pietra lavica e/o porfido (sottofase) ... pag. 263
- Smobilizzo del cantiere (sottofase) ... pag. 263
- Condotta fognaria (fase) ... pag. 264
- Pavimentazione in conglomerato bituminoso (sottofase) ... pag. 264
- Tracciamento dell'asse di scavo (sottofase) ... pag. 264
- Taglio di asfalto di carreggiata stradale (sottofase) ... pag. 264
- Asportazione di strato di usura e collegamento (sottofase) ... pag. 265
- Allestimento di cantiere temporaneo su strada (sottofase) ... pag. 265
- Allestimento di servizi sanitari del cantiere (sottofase) ... pag. 266
- Demolizione fondazione stradale (sottofase) ... pag. 266
- Cordoli, zanelle e opere d'arte (sottofase) ... pag. 267

- Tracciamento dell'asse di scavo (sottofase) ... pag. 267
- Scavo a sezione obbligata (sottofase) ... pag. 268
- Scavo eseguito a mano (sottofase) ... pag. 268
- Scavo eseguito a mano in profondità (sottofase) ... pag. 269
- Scavo eseguito con martello demolitore (sottofase) ... pag. 269
- Scavo a sezione ristretta (sottofase) ... pag. 269
- Drenaggio del terreno di scavo (sottofase) ... pag. 270
- Protezione delle pareti di scavo (sottofase) ... pag. 270
- Getto in calcestruzzo per opere non strutturali (sottofase) ... pag. 271
- Posa di pozzetto di ispezione (sottofase) ... pag. 271
- Ispezione interna di collettore fognario (sottofase) ... pag. 271
- By-pass provvisorio di collettore fognario (sottofase) ... pag. 272
- Espurgo di collettore fognario (sottofase) ... pag. 272
- Risanamento di collettore fognario (sottofase) ... pag. 273
- Risanamento delle camerette e dei pozzetti di ispezione (sottofase) ... pag. 273
- Rinfianco con sabbia eseguito a macchina (sottofase) ... pag. 274
- Rinfianco con sabbia eseguito a mano (sottofase) ... pag. 275
- Posa di conduttura fognaria in materie plastiche (sottofase) ... pag. 275
- Posa di conduttura fognaria in vetroresina (sottofase) ... pag. 276
- Posa di conduttura fognaria in ghisa (sottofase) ... pag. 276
- Demolizione generale di strutture in c.a. eseguita con impiego di mezzi meccanici (sottofase) ... pag. 276
- Demolizione di strutture in c.a. (sottofase) ... pag. 277
- Demolizione generale di strutture in c.a. eseguita con impiego di mezzi meccanici (sottofase) ... pag. 278
- Rinterro di scavo (sottofase) ... pag. 278
- Formazione di fondazione stradale (sottofase) ... pag. 279
- Formazione di rilevato stradale (sottofase) ... pag. 279
- Formazione di manto di usura e collegamento (sottofase) ... pag. 280
- Smobilizzo del cantiere (sottofase) ... pag. 280
- Pavimentazione in basolato (sottofase) ... pag. 281
- Rimozione di pavimentazione in basoli (sottofase) ... pag. 281
- Demolizione fondazione stradale (sottofase) ... pag. 281
- Cordoli, zanelle e opere d'arte (sottofase) ... pag. 282
- Allestimento di servizi sanitari del cantiere (sottofase) ... pag. 282
- Allestimento di cantiere temporaneo su strada (sottofase) ... pag. 283
- Tracciamento dell'asse di scavo (sottofase) ... pag. 283
- Scavo a sezione obbligata (sottofase) ... pag. 284
- Scavo eseguito a mano (sottofase) ... pag. 284
- Scavo eseguito a mano in profondità (sottofase) ... pag. 285
- Scavo eseguito con martello demolitore (sottofase) ... pag. 285
- Scavo a sezione ristretta (sottofase) ... pag. 285
- Drenaggio del terreno di scavo (sottofase) ... pag. 286
- Protezione delle pareti di scavo (sottofase) ... pag. 286
- Getto in calcestruzzo per opere non strutturali (sottofase) ... pag. 287
- Posa di pozzetto di ispezione (sottofase) ... pag. 287
- Ispezione interna di collettore fognario (sottofase) ... pag. 287
- By-pass provvisorio di collettore fognario (sottofase) ... pag. 288
- Espurgo di collettore fognario (sottofase) ... pag. 288
- Risanamento di collettore fognario (sottofase) ... pag. 289
- Risanamento delle camerette e dei pozzetti di ispezione (sottofase) ... pag. 289
- Rinfianco con sabbia eseguito a macchina (sottofase) ... pag. 290
- Rinfianco con sabbia eseguito a mano (sottofase) ... pag. 291
- Posa di conduttura fognaria in materie plastiche (sottofase) ... pag. 291

- Posa di conduttura fognaria in vetroresina (sottofase) ..... pag. 292
- Posa di conduttura fognaria in ghisa (sottofase) ..... pag. 292
- Demolizione generale di strutture in c.a. eseguita con impiego di mezzi meccanici (sottofase) ..... pag. 292
- Demolizione di strutture in c.a. (sottofase) ..... pag. 293
- Rinterro di scavo (sottofase) ..... pag. 294
- Formazione di fondazione stradale (sottofase) ..... pag. 294
- Realizzazione di pavimentazione in basolato (sottofase) ..... pag. 295
- Smobilizzo del cantiere (sottofase) ..... pag. 295
- Pavimentazione in cubetti (sottofase) ..... pag. 296
- Rimozione di pavimentazione in cubetti di pietra lavica e/o porfido (sottofase) ... pag. 296
- Demolizione fondazione stradale (sottofase) ..... pag. 296
- Cordoli, zanelle e opere d'arte (sottofase) ..... pag. 297
- Allestimento di cantiere temporaneo su strada (sottofase) ..... pag. 297
- Allestimento di servizi sanitari del cantiere (sottofase) ..... pag. 298
- Tracciamento dell'asse di scavo (sottofase) ..... pag. 298
- Scavo a sezione obbligata (sottofase) ..... pag. 298
- Scavo eseguito a mano (sottofase) ..... pag. 299
- Scavo eseguito a mano in profondità (sottofase) ..... pag. 299
- Scavo eseguito con martello demolitore (sottofase) ..... pag. 300
- Scavo a sezione ristretta (sottofase) ..... pag. 300
- Drenaggio del terreno di scavo (sottofase) ..... pag. 301
- Protezione delle pareti di scavo (sottofase) ..... pag. 301
- Getto in calcestruzzo per opere non strutturali (sottofase) ..... pag. 302
- Posa di pozzetto di ispezione (sottofase) ..... pag. 302
- Ispezione interna di collettore fognario (sottofase) ..... pag. 302
- By-pass provvisorio di collettore fognario (sottofase) ..... pag. 303
- Espurgo di collettore fognario (sottofase) ..... pag. 303
- Risanamento di collettore fognario (sottofase) ..... pag. 304
- Risanamento delle camerette e dei pozzetti di ispezione (sottofase) ..... pag. 304
- Rinfianco con sabbia eseguito a macchina (sottofase) ..... pag. 305
- Rinfianco con sabbia eseguito a mano (sottofase) ..... pag. 305
- Posa di conduttura fognaria in materie plastiche (sottofase) ..... pag. 306
- Posa di conduttura fognaria in vetroresina (sottofase) ..... pag. 306
- Posa di conduttura fognaria in ghisa (sottofase) ..... pag. 307
- Demolizione generale di strutture in c.a. eseguita con impiego di mezzi meccanici (sottofase) ..... pag. 307
- Demolizione di strutture in c.a. (sottofase) ..... pag. 308
- Rinterro di scavo (sottofase) ..... pag. 309
- Formazione di fondazione stradale (sottofase) ..... pag. 309
- Realizzazione di pavimentazione in cubetti di pietra lavica e/o porfido (sottofase) ..... pag. 309
- Smobilizzo del cantiere (sottofase) ..... pag. 310
- Riparazione perdita su tubazione in amianto ..... pag. 310
- Condotta idrica (fase) ..... pag. 314
- Pavimentazione in conglomerato bituminoso (sottofase) ..... pag. 314
- Tracciamento dell'asse di scavo (sottofase) ..... pag. 314
- Taglio di asfalto di carreggiata stradale (sottofase) ..... pag. 314
- Asportazione di strato di usura e collegamento (sottofase) ..... pag. 315
- Allestimento di cantiere temporaneo su strada (sottofase) ..... pag. 315
- Demolizione fondazione stradale (sottofase) ..... pag. 316
- Realizzazione di un confinamento artificiale delle fibre d'amianto (sottofase) ..... pag. 316
- Allestimento di servizi sanitari del cantiere (sottofase) ..... pag. 317
- Cordoli, zanelle e opere d'arte (sottofase) ..... pag. 317

• Tracciamento dell'asse di scavo (sottofase) ... pag. 318
• Scavo a sezione obbligata (sottofase) ... pag. 318
• Scavo eseguito a mano (sottofase) ... pag. 319
• Scavo eseguito a mano in profondità (sottofase) ... pag. 319
• Scavo eseguito con martello demolitore (sottofase) ... pag. 320
• Scavo a sezione ristretta (sottofase) ... pag. 320
• Drenaggio del terreno di scavo (sottofase) ... pag. 320
• Protezione delle pareti di scavo (sottofase) ... pag. 321
• Rimozione di amianto coibente di tubazioni o canalizzazioni o parti diverse di impianti (sottofase) ... pag. 321
• Rimozione di intere strutture costituite da elementi contenenti amianto (sottofase) ... pag. 322
• Rimozione di piccole quantità di amianto coibente di tubazioni o canalizzazioni o parti diverse di impianti (sottofase) ... pag. 322
• Posa di organi di intercettazione e regolazione (sottofase) ... pag. 323
• Rinfianco con sabbia eseguito a macchina (sottofase) ... pag. 323
• Rinfianco con sabbia eseguito a mano (sottofase) ... pag. 324
• Demolizione generale di strutture in c.a. eseguita con impiego di mezzi meccanici (sottofase) ... pag. 324
• Demolizione di strutture in c.a. (sottofase) ... pag. 325
• Demolizione generale di strutture in c.a. eseguita con impiego di mezzi meccanici (sottofase) ... pag. 326
• Rinterro di scavo (sottofase) ... pag. 326
• Formazione di fondazione stradale (sottofase) ... pag. 327
• Formazione di rilevato stradale (sottofase) ... pag. 327
• Formazione di manto di usura e collegamento (sottofase) ... pag. 328
• Smobilizzo del cantiere (sottofase) ... pag. 328
• Pavimentazione in basolato (sottofase) ... pag. 329
• Rimozione di pavimentazione in basoli (sottofase) ... pag. 329
• Demolizione fondazione stradale (sottofase) ... pag. 329
• Cordoli, zanelle e opere d'arte (sottofase) ... pag. 330
• Allestimento di cantiere temporaneo su strada (sottofase) ... pag. 330
• Allestimento di servizi sanitari del cantiere (sottofase) ... pag. 331
• Realizzazione di un confinamento artificiale delle fibre d'amianto (sottofase) ... pag. 331
• Tracciamento dell'asse di scavo (sottofase) ... pag. 332
• Scavo a sezione obbligata (sottofase) ... pag. 332
• Scavo eseguito a mano (sottofase) ... pag. 332
• Scavo eseguito a mano in profondità (sottofase) ... pag. 333
• Scavo eseguito con martello demolitore (sottofase) ... pag. 333
• Scavo a sezione ristretta (sottofase) ... pag. 334
• Drenaggio del terreno di scavo (sottofase) ... pag. 334
• Protezione delle pareti di scavo (sottofase) ... pag. 335
• Rimozione di amianto coibente di tubazioni o canalizzazioni o parti diverse di impianti (sottofase) ... pag. 335
• Rimozione di intere strutture costituite da elementi contenenti amianto (sottofase) ... pag. 336
• Rimozione di piccole quantità di amianto coibente di tubazioni o canalizzazioni o parti diverse di impianti (sottofase) ... pag. 336
• Posa di organi di intercettazione e regolazione (sottofase) ... pag. 337
• Rinfianco con sabbia eseguito a macchina (sottofase) ... pag. 337
• Rinfianco con sabbia eseguito a mano (sottofase) ... pag. 338
• Demolizione generale di strutture in c.a. eseguita con impiego di mezzi meccanici (sottofase) ... pag. 338
• Demolizione di strutture in c.a. (sottofase) ... pag. 339

• Demolizione generale di strutture in c.a. eseguita con impiego di mezzi meccanici (sottofase) ... pag. 340
• Rinterro di scavo (sottofase) ... pag. 340
• Formazione di fondazione stradale (sottofase) ... pag. 341
• Realizzazione di pavimentazione in basolato (sottofase) ... pag. 341
• Smobilizzo del cantiere (sottofase) ... pag. 342
• Pavimentazione in cubetti (sottofase) ... pag. 342
• Rimozione di pavimentazione in cubetti di pietra lavica e/o porfido (sottofase) ... pag. 342
• Demolizione fondazione stradale (sottofase) ... pag. 343
• Cordoli, zanelle e opere d'arte (sottofase) ... pag. 343
• Allestimento di cantiere temporaneo su strada (sottofase) ... pag. 344
• Allestimento di servizi sanitari del cantiere (sottofase) ... pag. 344
• Realizzazione di un confinamento artificiale delle fibre d'amianto (sottofase) ... pag. 345
• Tracciamento dell'asse di scavo (sottofase) ... pag. 345
• Scavo a sezione obbligata (sottofase) ... pag. 345
• Scavo eseguito a mano (sottofase) ... pag. 346
• Scavo eseguito a mano in profondità (sottofase) ... pag. 346
• Scavo eseguito con martello demolitore (sottofase) ... pag. 347
• Scavo a sezione ristretta (sottofase) ... pag. 347
• Drenaggio del terreno di scavo (sottofase) ... pag. 348
• Protezione delle pareti di scavo (sottofase) ... pag. 348
• Rimozione di amianto coibente di tubazioni o canalizzazioni o parti diverse di impianti (sottofase) ... pag. 348
• Rimozione di intere strutture costituite da elementi contenenti amianto (sottofase) ... pag. 349
• Rimozione di piccole quantità di amianto coibente di tubazioni o canalizzazioni o parti diverse di impianti (sottofase) ... pag. 350
• Posa di organi di intercettazione e regolazione (sottofase) ... pag. 350
• Rinfianco con sabbia eseguito a macchina (sottofase) ... pag. 351
• Rinfianco con sabbia eseguito a mano (sottofase) ... pag. 351
• Demolizione generale di strutture in c.a. eseguita con impiego di mezzi meccanici (sottofase) ... pag. 352
• Demolizione di strutture in c.a. (sottofase) ... pag. 352
• Demolizione generale di strutture in c.a. eseguita con impiego di mezzi meccanici (sottofase) ... pag. 353
• Rinterro di scavo (sottofase) ... pag. 354
• Formazione di fondazione stradale (sottofase) ... pag. 354
• Realizzazione di pavimentazione in basolato (sottofase) ... pag. 354
• Realizzazione di pavimentazione in cubetti di pietra lavica e/o porfido (sottofase) ... pag. 355
• Smobilizzo del cantiere (sottofase) ... pag. 355
• Condotta fognaria (fase) ... pag. 356
• Allestimento cantiere (sottofase) ... pag. 356
• Allestimento di cantiere temporaneo su strada (sottofase) ... pag. 356
• Allestimento di servizi sanitari del cantiere (sottofase) ... pag. 357
• Pavimentazione in conglomerato bituminoso (sottofase) ... pag. 357
• Tracciamento dell'asse di scavo (sottofase) ... pag. 357
• Taglio di asfalto di carreggiata stradale (sottofase) ... pag. 357
• Asportazione di strato di usura e collegamento (sottofase) ... pag. 358
• Demolizione fondazione stradale (sottofase) ... pag. 358
• Cordoli, zanelle e opere d'arte (sottofase) ... pag. 359
• Tracciamento dell'asse di scavo (sottofase) ... pag. 359
• Scavo a sezione obbligata (sottofase) ... pag. 360
• Scavo eseguito a mano (sottofase) ... pag. 360

• Scavo eseguito a mano in profondità (sottofase) ..... pag. 361
• Scavo eseguito con martello demolitore (sottofase)..... pag. 361
• Scavo a sezione ristretta (sottofase) ..... pag. 362
• Drenaggio del terreno di scavo (sottofase)..... pag. 362
• Protezione delle pareti di scavo (sottofase)..... pag. 362
• Getto in calcestruzzo per opere non strutturali (sottofase)..... pag. 363
• Posa di pozzetto di ispezione (sottofase) ..... pag. 363
• Ispezione interna di collettore fognario (sottofase)..... pag. 364
• By-pass provvisorio di collettore fognario (sottofase)..... pag. 364
• Espurgo di collettore fognario (sottofase)..... pag. 365
• Risanamento di collettore fognario (sottofase) ..... pag. 365
• Risanamento delle camerette e dei pozzetti di ispezione (sottofase) ..... pag. 366
• Rimozione di amianto coibente di tubazioni o canalizzazioni o parti diverse di impianti (sottofase) ..... pag. 366
• Rimozione di intere strutture costituite da elementi contenenti amianto (sottofase)..... pag. 367
• Rimozione di piccole quantità di amianto coibente di tubazioni o canalizzazioni o parti diverse di impianti (sottofase) ..... pag. 367
• Rinfianco con sabbia eseguito a macchina (sottofase) ..... pag. 368
• Rinfianco con sabbia eseguito a mano (sottofase)..... pag. 368
• Posa di conduttura fognaria in materie plastiche (sottofase) ..... pag. 369
• Posa di conduttura fognaria in vetroresina (sottofase) ..... pag. 369
• Posa di conduttura fognaria in ghisa (sottofase) ..... pag. 370
• Demolizione generale di strutture in c.a. eseguita con impiego di mezzi meccanici (sottofase)..... pag. 370
• Demolizione di strutture in c.a. (sottofase) ..... pag. 371
• Demolizione generale di strutture in c.a. eseguita con impiego di mezzi meccanici (sottofase)..... pag. 372
• Rinterro di scavo (sottofase)..... pag. 372
• Formazione di fondazione stradale (sottofase) ..... pag. 373
• Formazione di rilevato stradale (sottofase) ..... pag. 373
• Formazione di manto di usura e collegamento (sottofase)..... pag. 374
• Pavimentazione in basolato (sottofase) ..... pag. 374
• Rimozione di pavimentazione in basoli (sottofase) ..... pag. 374
• Demolizione fondazione stradale (sottofase) ..... pag. 375
• Cordoli, zanelle e opere d'arte (sottofase)..... pag. 375
• Tracciamento dell'asse di scavo (sottofase)..... pag. 376
• Scavo a sezione obbligata (sottofase)..... pag. 376
• Scavo eseguito a mano (sottofase) ..... pag. 376
• Scavo eseguito a mano in profondità (sottofase) ..... pag. 377
• Scavo eseguito con martello demolitore (sottofase)..... pag. 377
• Scavo a sezione ristretta (sottofase) ..... pag. 378
• Drenaggio del terreno di scavo (sottofase)..... pag. 378
• Protezione delle pareti di scavo (sottofase)..... pag. 379
• Getto in calcestruzzo per opere non strutturali (sottofase)..... pag. 379
• Posa di pozzetto di ispezione (sottofase) ..... pag. 379
• Ispezione interna di collettore fognario (sottofase)..... pag. 380
• By-pass provvisorio di collettore fognario (sottofase)..... pag. 380
• Espurgo di collettore fognario (sottofase)..... pag. 381
• Risanamento di collettore fognario (sottofase) ..... pag. 381
• Risanamento delle camerette e dei pozzetti di ispezione (sottofase) ..... pag. 382
• Rimozione di amianto coibente di tubazioni o canalizzazioni o parti diverse di impianti (sottofase) ..... pag. 382
• Rimozione di piccole quantità di amianto coibente di tubazioni o

canalizzazioni o parti diverse di impianti (sottofase) ..... pag. 383
• Rimozione di intere strutture costituite da elementi contenenti amianto (sottofase) ..... pag. 384
• Rinfianco con sabbia eseguito a macchina (sottofase) ..... pag. 384
• Rinfianco con sabbia eseguito a mano (sottofase) ..... pag. 385
• Posa di conduttura fognaria in materie plastiche (sottofase) ..... pag. 385
• Posa di conduttura fognaria in vetroresina (sottofase) ..... pag. 386
• Posa di conduttura fognaria in ghisa (sottofase) ..... pag. 386
• Demolizione generale di strutture in c.a. eseguita con impiego di mezzi meccanici (sottofase) ..... pag. 387
• Demolizione di strutture in c.a. (sottofase) ..... pag. 387
• Rinterro di scavo (sottofase) ..... pag. 388
• Formazione di fondazione stradale (sottofase) ..... pag. 388
• Realizzazione di pavimentazione in basolato (sottofase) ..... pag. 389
• Pavimentazione in cubetti (sottofase) ..... pag. 389
• Rimozione di pavimentazione in cubetti di pietra lavica e/o porfido (sottofase) ... pag. 389
• Demolizione fondazione stradale (sottofase) ..... pag. 390
• Cordoli, zanelle e opere d'arte (sottofase) ..... pag. 390
• Tracciamento dell'asse di scavo (sottofase) ..... pag. 391
• Scavo a sezione obbligata (sottofase) ..... pag. 391
• Scavo eseguito a mano (sottofase) ..... pag. 392
• Scavo eseguito a mano in profondità (sottofase) ..... pag. 392
• Scavo eseguito con martello demolitore (sottofase) ..... pag. 393
• Scavo a sezione ristretta (sottofase) ..... pag. 393
• Drenaggio del terreno di scavo (sottofase) ..... pag. 393
• Protezione delle pareti di scavo (sottofase) ..... pag. 394
• Getto in calcestruzzo per opere non strutturali (sottofase) ..... pag. 394
• Posa di pozzetto di ispezione (sottofase) ..... pag. 395
• Ispezione interna di collettore fognario (sottofase) ..... pag. 395
• By-pass provvisorio di collettore fognario (sottofase) ..... pag. 395
• Espurgo di collettore fognario (sottofase) ..... pag. 396
• Risanamento di collettore fognario (sottofase) ..... pag. 396
• Risanamento delle camerette e dei pozzetti di ispezione (sottofase) ..... pag. 397
• Rimozione di amianto coibente di tubazioni o canalizzazioni o parti diverse di impianti (sottofase) ..... pag. 398
• Rimozione di intere strutture costituite da elementi contenenti amianto (sottofase) ..... pag. 398
• Rimozione di piccole quantità di amianto coibente di tubazioni o canalizzazioni o parti diverse di impianti (sottofase) ..... pag. 399
• Rinfianco con sabbia eseguito a macchina (sottofase) ..... pag. 399
• Rinfianco con sabbia eseguito a mano (sottofase) ..... pag. 400
• Posa di conduttura fognaria in materie plastiche (sottofase) ..... pag. 400
• Posa di conduttura fognaria in vetroresina (sottofase) ..... pag. 401
• Posa di conduttura fognaria in ghisa (sottofase) ..... pag. 401
• Demolizione generale di strutture in c.a. eseguita con impiego di mezzi meccanici (sottofase) ..... pag. 402
• Demolizione di strutture in c.a. (sottofase) ..... pag. 402
• Rinterro di scavo (sottofase) ..... pag. 403
• Formazione di fondazione stradale (sottofase) ..... pag. 403
• Realizzazione di pavimentazione in cubetti di pietra lavica e/o porfido (sottofase) ..... pag. 404
• Smobilizzo cantiere (sottofase) ..... pag. 404
• Smobilizzo del cantiere (sottofase) ..... pag. 404
• Interventi di manutenzione su impianti idrici e fognari ..... pag. 405

- Opere in copertura (fase) ..... pag. 406
- Applicazione di vernice protettiva su copertura (sottofase) ..... pag. 406
- Applicazione esterna di pannelli isolanti su superfici orizzontali e inclinate (sottofase) ..... pag. 407
- Formazione di lisciatura per coperture (sottofase) ..... pag. 407
- Allestimento di cantiere temporaneo su strada (sottofase) ..... pag. 407
- Allestimento di servizi sanitari del cantiere (sottofase) ..... pag. 408
- Formazione di massetto per coperture (sottofase) ..... pag. 408
- Formazione di masso per coperture (sottofase) ..... pag. 409
- Formazione di rasatura per coperture (sottofase) ..... pag. 409
- Impermeabilizzazione di coperture (sottofase) ..... pag. 409
- Montaggio di copertura in lamiera grecata (sottofase) ..... pag. 410
- Posa di pavimenti su coperture piane (sottofase) ..... pag. 410
- Posa di ringhiere e parapetti (sottofase) ..... pag. 411
- Posa elemento di filtro e stabilizzazione su copertura (sottofase) ..... pag. 411
- Posa elemento di protezione, drenaggio ed accumulo idrico su copertura (sottofase) ..... pag. 411
- Realizzazione di opere di lattoneria (sottofase) ..... pag. 412
- Rifacimento di cornicioni (sottofase) ..... pag. 412
- Smobilizzo del cantiere (sottofase) ..... pag. 413
- Opere in facciata (fase) ..... pag. 413
- Applicazione esterna di pannelli isolanti su superfici verticali (sottofase) ..... pag. 413
- Formazione intonaci esterni (industrializzati) (sottofase) ..... pag. 414
- Formazione intonaci esterni (tradizionali) (sottofase) ..... pag. 414
- Allestimento di cantiere temporaneo su strada (sottofase) ..... pag. 415
- Allestimento di servizi sanitari del cantiere (sottofase) ..... pag. 415
- Montaggio di chiusure perimetrali con pannelli prefabbricati in c.a. (sottofase) ..... pag. 416
- Montaggio di chiusure perimetrali con pannelli prefabbricati in lamiera zincata (sottofase) ..... pag. 416
- Posa di rivestimenti esterni (sottofase) ..... pag. 417
- Posa di rivestimenti esterni in marmo (sottofase) ..... pag. 417
- Posa di serramenti esterni (sottofase) ..... pag. 418
- Realizzazione di tompagnature (sottofase) ..... pag. 418
- Ripresa di intonaco pareti esterne (sottofase) ..... pag. 419
- Stuccatura di vecchi paramenti in pietra (sottofase) ..... pag. 419
- Tinteggiatura di superfici esterne (sottofase) ..... pag. 420
- Smobilizzo del cantiere (sottofase) ..... pag. 420
- Opere interne (fase) ..... pag. 421
- Applicazione interna di pannelli isolanti su superfici verticali (sottofase) ..... pag. 421
- Formazione di lisciatura per pavimenti interni (sottofase) ..... pag. 421
- Formazione di massetto per pavimenti interni (sottofase) ..... pag. 422
- Allestimento di cantiere temporaneo su strada (sottofase) ..... pag. 422
- Allestimento di servizi sanitari del cantiere (sottofase) ..... pag. 422
- Formazione di masso per pavimenti interni (sottofase) ..... pag. 423
- Formazione di rasatura per pavimenti interni (sottofase) ..... pag. 423
- Formazione intonaci interni (industrializzati) (sottofase) ..... pag. 424
- Formazione intonaci interni (tradizionali) (sottofase) ..... pag. 424
- Grossa riparazione di infissi in legno (sottofase) ..... pag. 425
- Lavaggio di vecchie pitture con detersivi (sottofase) ..... pag. 425
- Lucidatura a piombo di pavimenti e scalini (sottofase) ..... pag. 425
- Lucidatura a piombo di rivestimenti (sottofase) ..... pag. 426
- Posa di pavimenti per interni (sottofase) ..... pag. 426
- Posa di pavimenti per interni in marmo (sottofase) ..... pag. 427
- Posa di pavimenti per interni in materie plastiche (sottofase) ..... pag. 427

- Posa di rivestimenti interni (sottofase) ... pag. 427
- Posa di rivestimenti interni in legno (sottofase) ... pag. 428
- Posa di rivestimenti interni in marmo (sottofase) ... pag. 428
- Posa di serramenti interni (sottofase) ... pag. 429
- Raschiatura a mano di vecchie pitture o parati (sottofase) ... pag. 429
- Raschiatura con solventi di vecchie pitture sintetiche o acriliche (sottofase) ... pag. 429
- Raschiatura meccanica di vecchie pitture sintetiche o acriliche (sottofase) ... pag. 430
- Realizzazione di contropareti e controsoffitti (sottofase) ... pag. 430
- Realizzazione di divisori interni (sottofase) ... pag. 431
- Realizzazione di divisori interni in legno (sottofase) ... pag. 431
- Riparazione di infissi in legno (sottofase) ... pag. 432
- Sverniciatura con solventi di opere in ferro (sottofase) ... pag. 432
- Sverniciatura termica o con solventi di infissi in legno (sottofase) ... pag. 432
- Tinteggiatura di superfici interne (sottofase) ... pag. 433
- Verniciatura a pennello di infissi in legno (sottofase) ... pag. 433
- Verniciatura a pennello di opere in ferro (sottofase) ... pag. 434
- Smobilizzo del cantiere (sottofase) ... pag. 434
- Opere idrauliche (fase) ... pag. 435
- Installazione apparecchiature e macchinari per impianto (sottofase) ... pag. 435
- Allestimento di cantiere temporaneo su strada (sottofase) ... pag. 435
- Allestimento di servizi sanitari del cantiere (sottofase) ... pag. 436
- Smobilizzo del cantiere (sottofase) ... pag. 436
- Lavori in ambienti confinati ... pag. 437
- Infrastrutture idriche (fase) ... pag. 437
- Verifica di intergrità strutturale di impianto (sottofase) ... pag. 437
- Risanamento di vasche (sottofase) ... pag. 437
- Operazioni di saldatura in ambiente confinato (sottofase) ... pag. 438
- Allestimento di cantiere temporaneo su strada (sottofase) ... pag. 438
- Allestimento di servizi sanitari del cantiere (sottofase) ... pag. 439
- Verifica e riparazione perdita idrica in galleria (sottofase) ... pag. 439
- Smobilizzo del cantiere (sottofase) ... pag. 440
- Infrastrutture fognarie (fase) ... pag. 440
- By-pass provvisorio di collettore fognario (sottofase) ... pag. 441
- Ispezione interna di collettore fognario (sottofase) ... pag. 441
- Espurgo di collettore fognario (sottofase) ... pag. 441
- Allestimento di cantiere temporaneo su strada (sottofase) ... pag. 442
- Allestimento di servizi sanitari del cantiere (sottofase) ... pag. 443
- Risanamento di collettore fognario (sottofase) ... pag. 443
- Risanamento di vasche (sottofase) ... pag. 444
- Operazioni di saldatura in ambiente confinato (sottofase) ... pag. 444
- Smobilizzo del cantiere (sottofase) ... pag. 444

Rischi individuati nelle lavorazioni e relative misure preventive e protettive. ... pag. 446
Attrezzature utilizzate nelle lavorazioni ... pag. 460
Macchine utilizzate nelle lavorazioni ... pag. 480
Potenza sonora attrezzature e macchine ... pag. 490
Coordinamento delle lavorazioni e fasi ... pag. 512
Coordinamento per uso comune di apprestamenti, attrezzature, infrastrutture, mezzi e servizi di protezione collettiva ... pag. 514
Modalita' organizzative della cooperazione, del coordinamento e della reciproca informazione tra le imprese/lavoratori autonomi ... pag. 515
Organizzazione servizio di pronto soccorso, antincendio ed evacuazione dei lavoratori ... pag. 516
Conclusioni generali ... pag. 517

SCHEMA A1

Allaccio fognario - Pavimentazione in Conglomerato bituminoso - Senza pozzetto

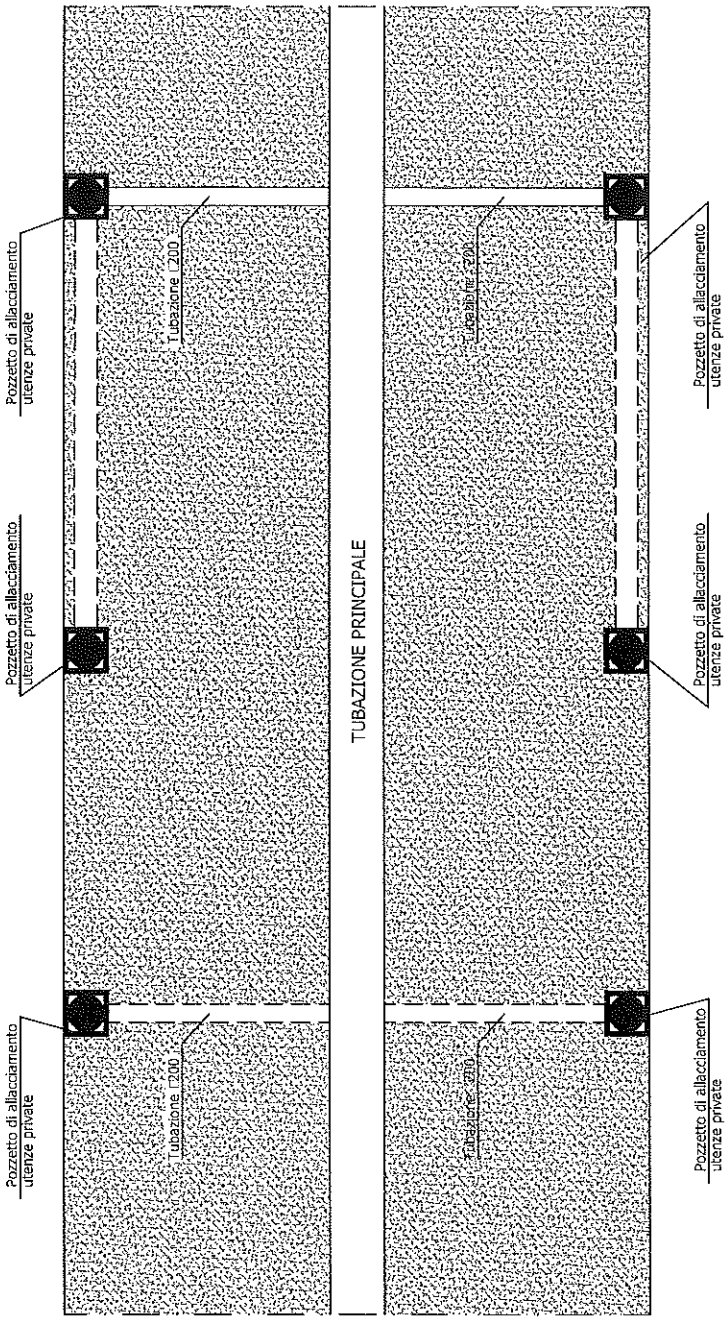

SCHEMA A2

Allaccio fognario - Pavimentazione in Conglomerato bituminoso - Con pozzetto

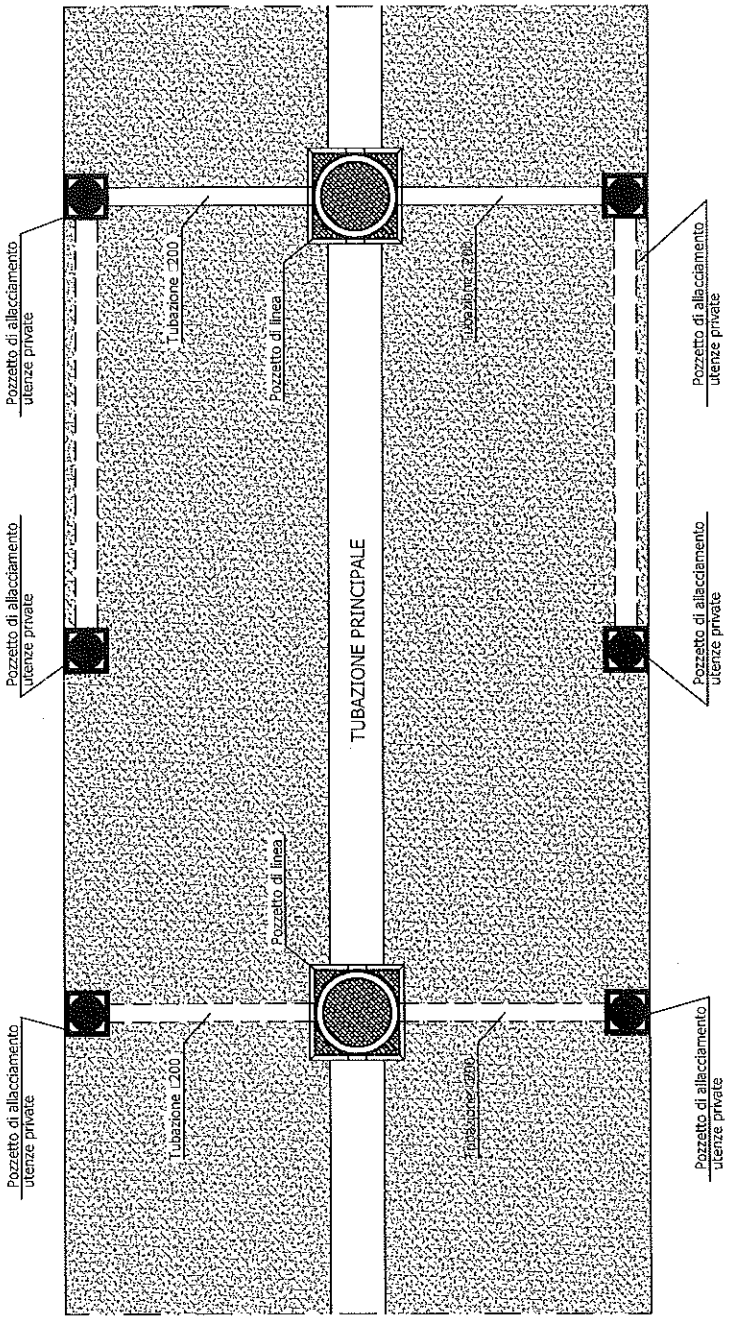

SCHEMA A3

Allaccio fognario - Pavimentazione in Basolato - Senza pozzetto

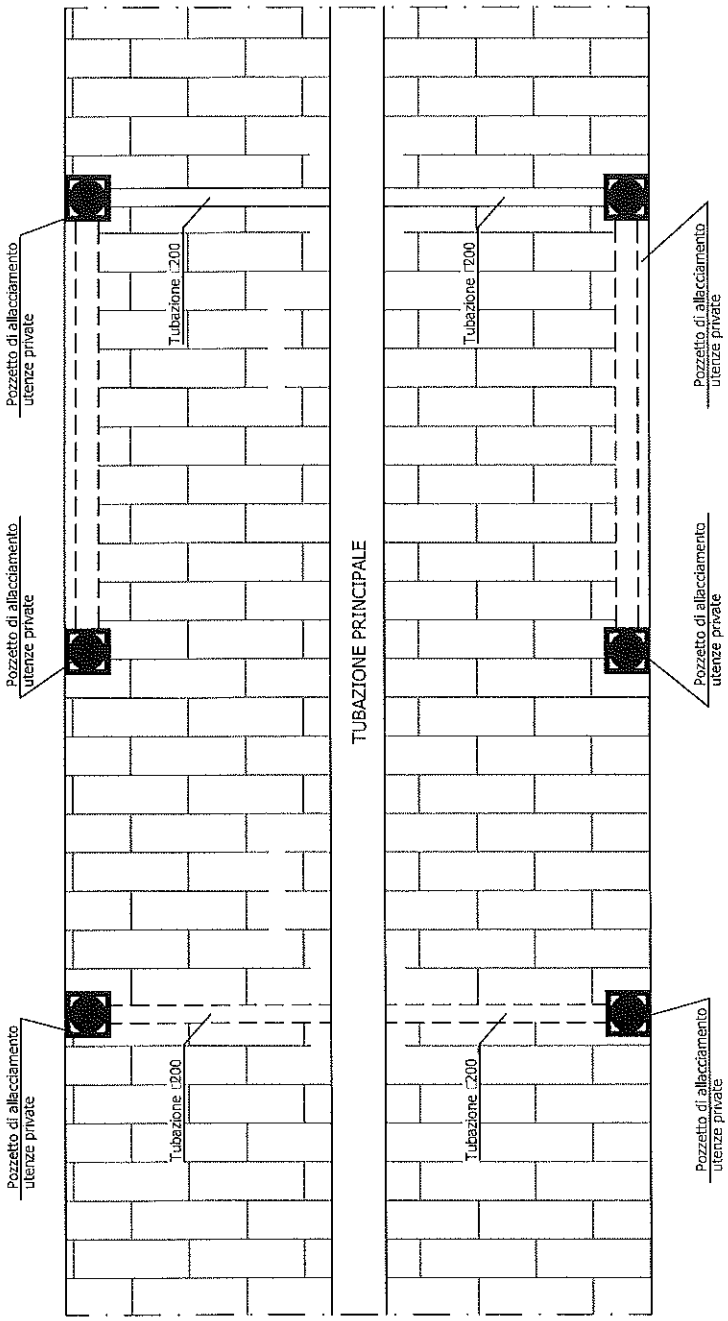

SCHEMA A4

Allaccio fognario - Pavimentazione in Basolato - Con pozzetto

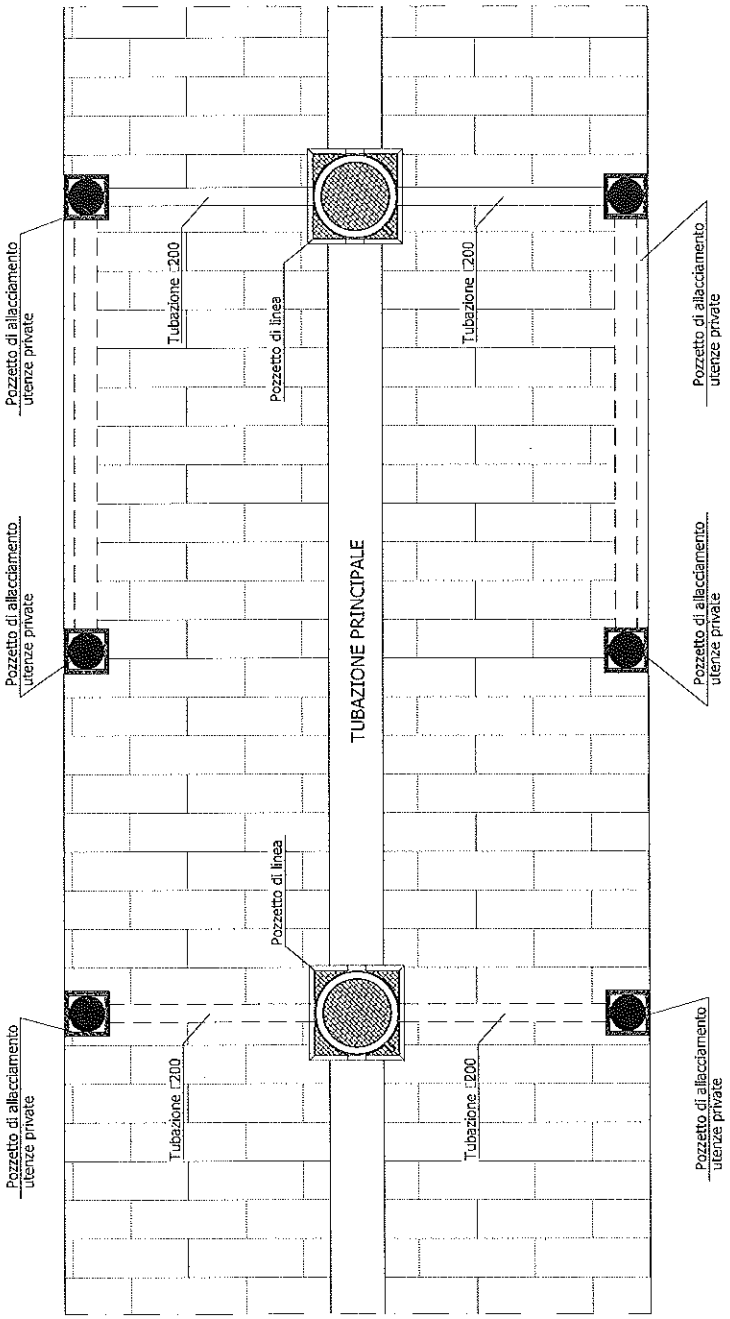

SCHEMA A5

Allaccio fognario - Pavimentazione in Cubetti - Senza pozzetto

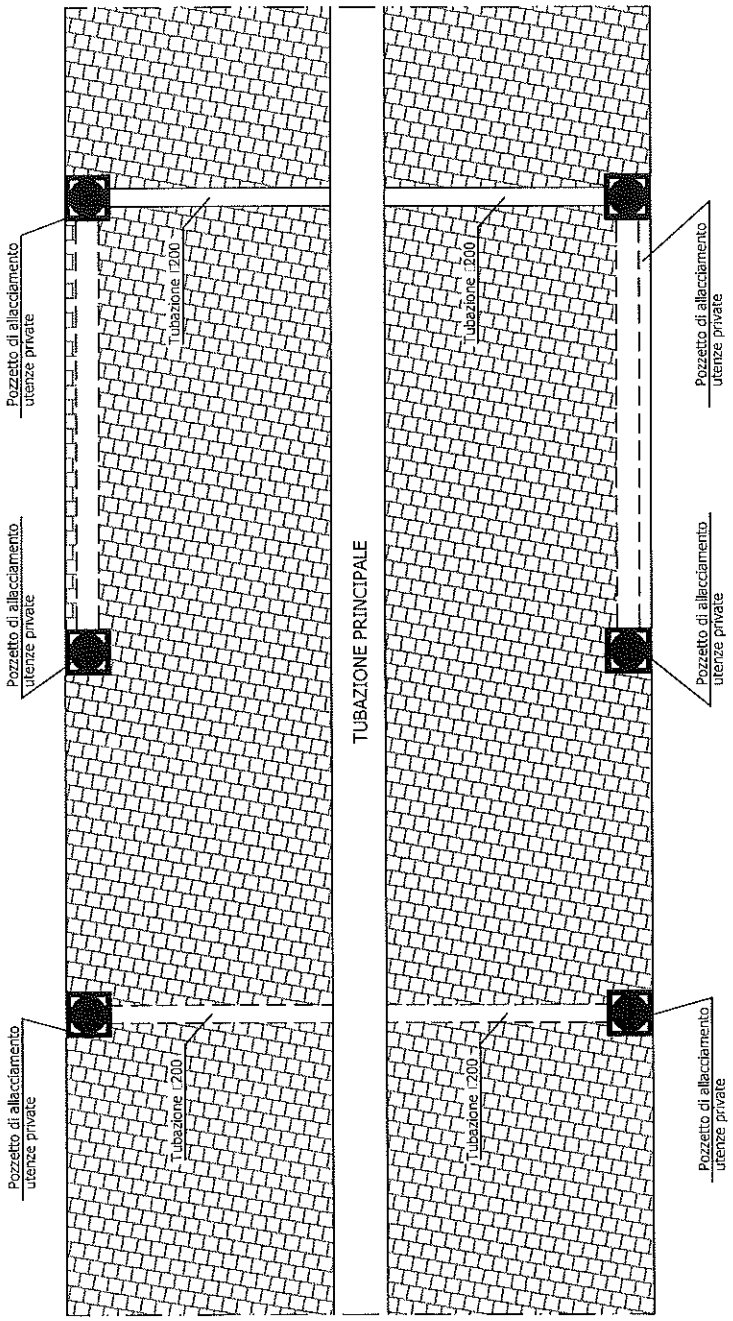

SCHEMA A6

Allaccio fognario - Pavimentazione in Cubetti - Con pozzetto

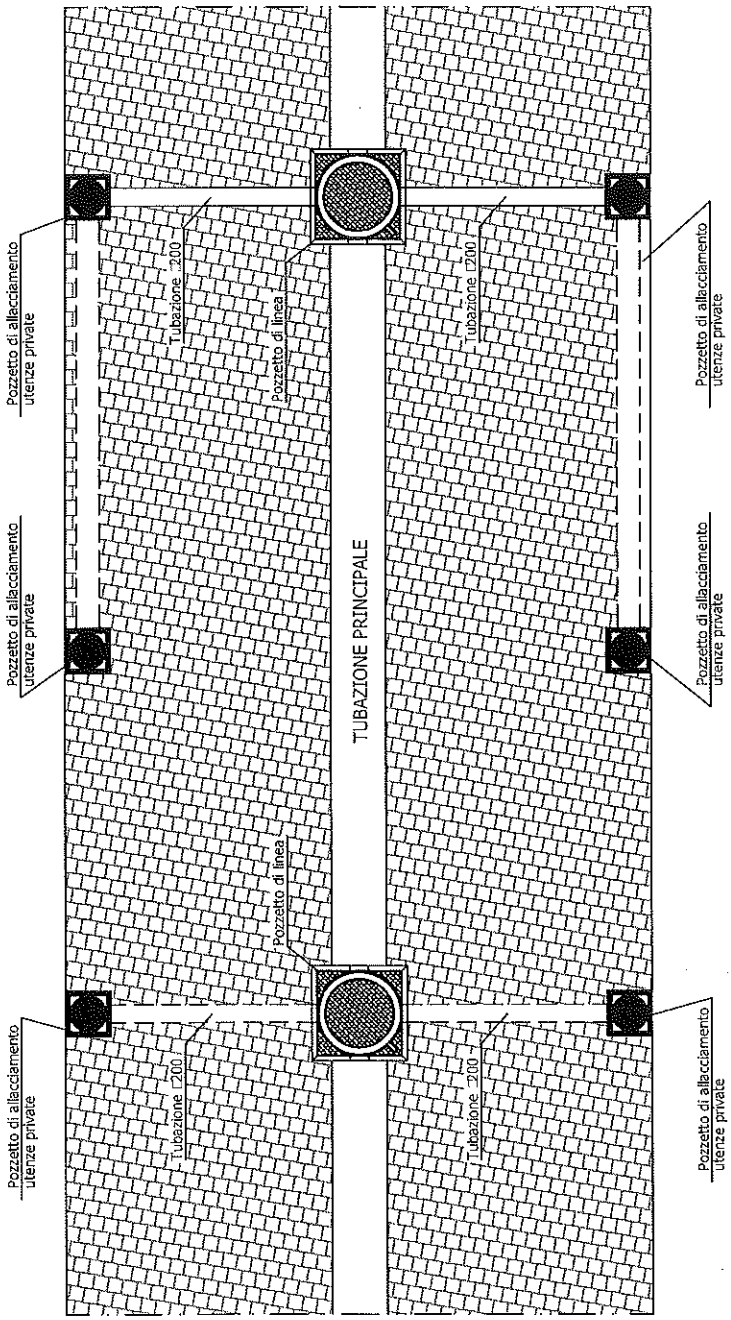

SCHEMA B1

Allaccio idrico - Pavimentazione in Conglomerato bituminoso

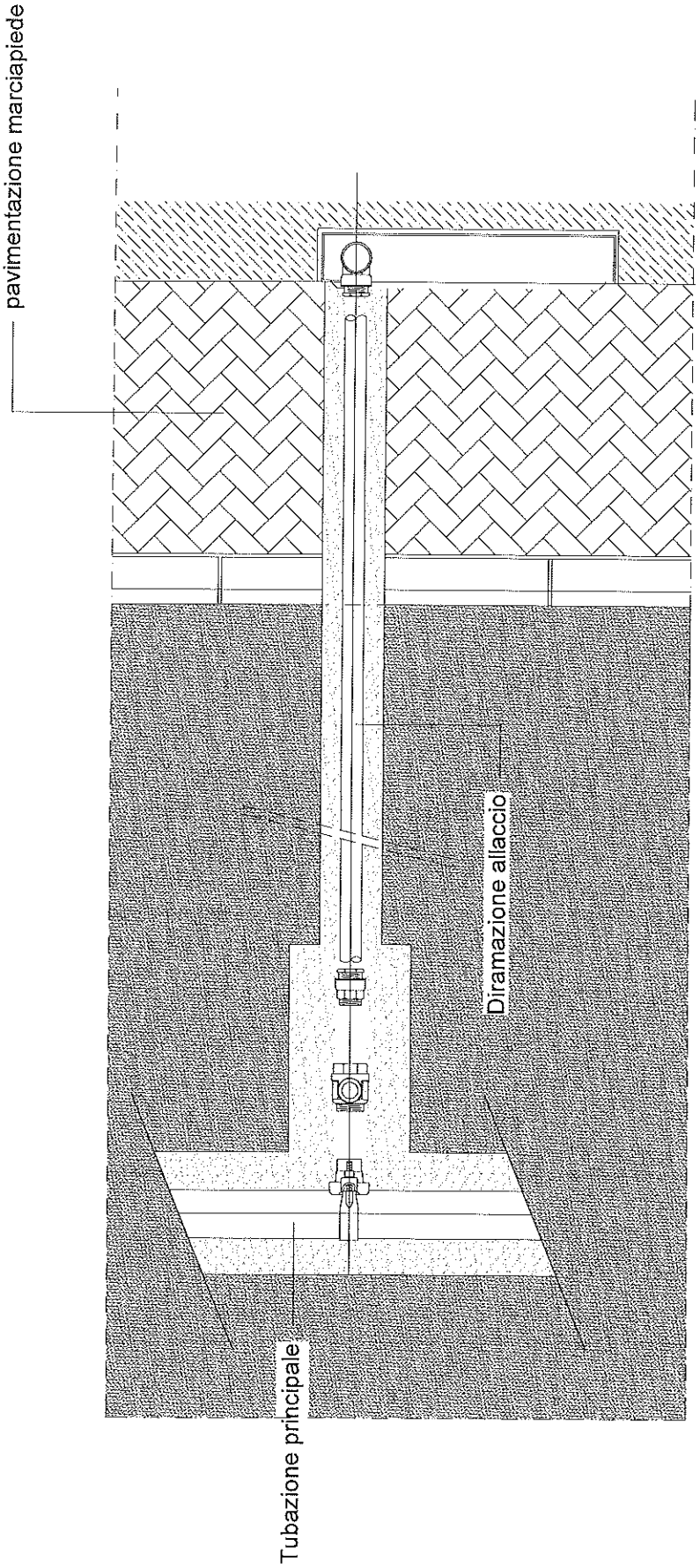

SCHEMA B2

Allaccio idrico - Pavimentazione in Basolato

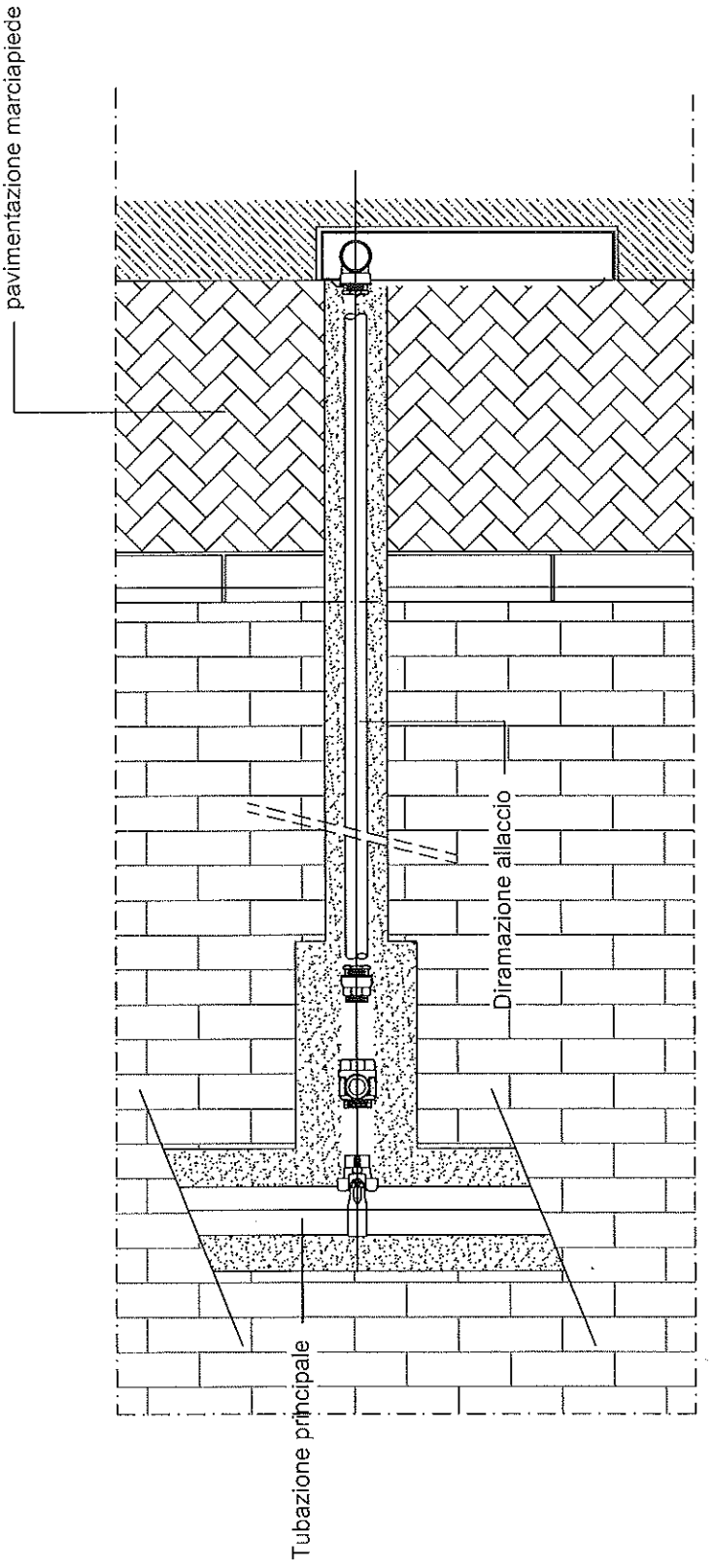

SCHEMA B3

Allaccio idrico - Pavimentazione in Cubetti

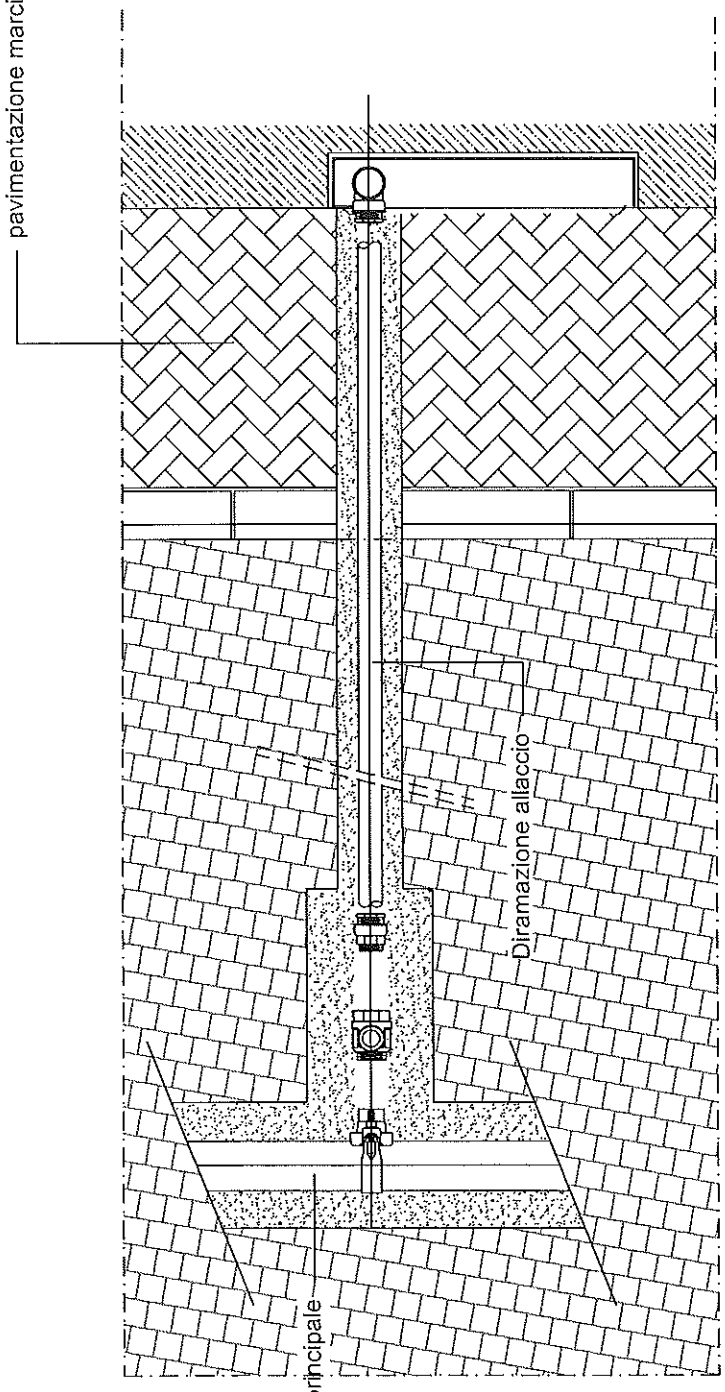

SCHEMA C1

Posa Condotta Fognaria - Pavimentazione in Conglomerato bituminoso

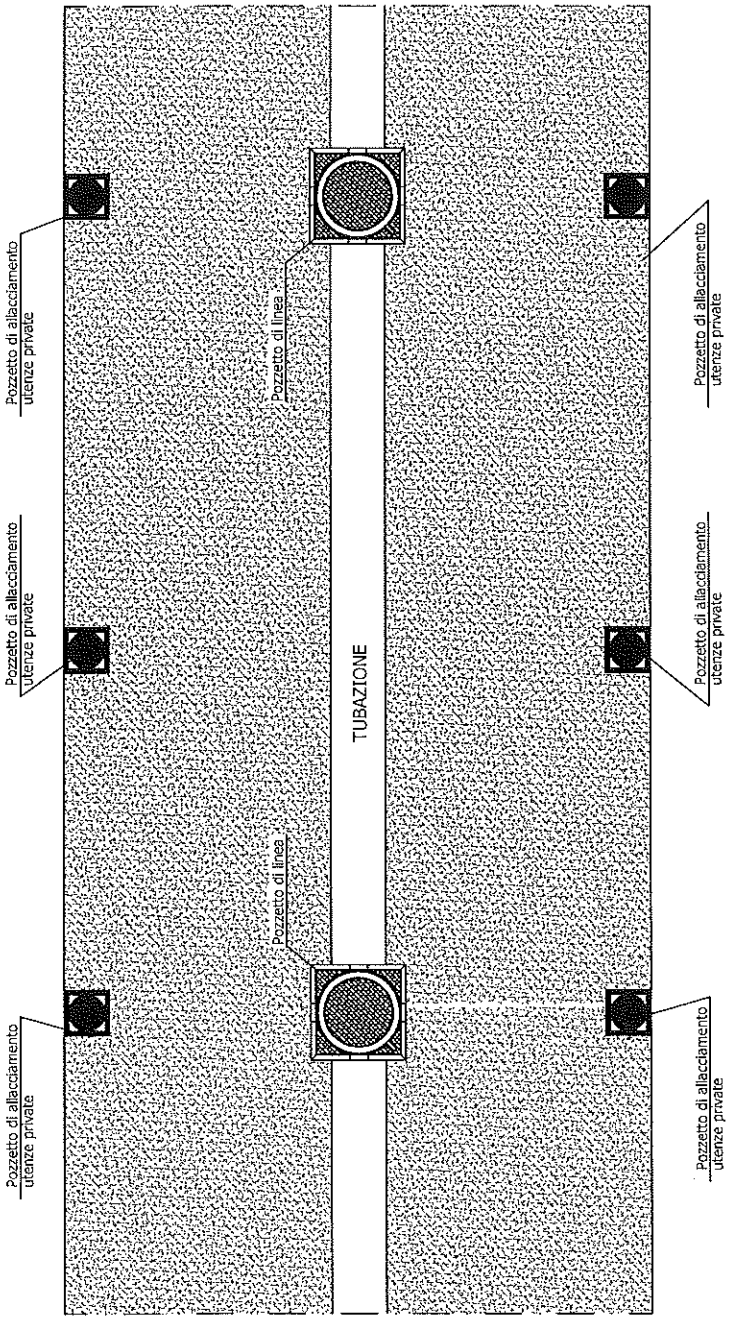

SCHEMA C2

Posa Condotta Fognaria - Pavimentazione in Basolato

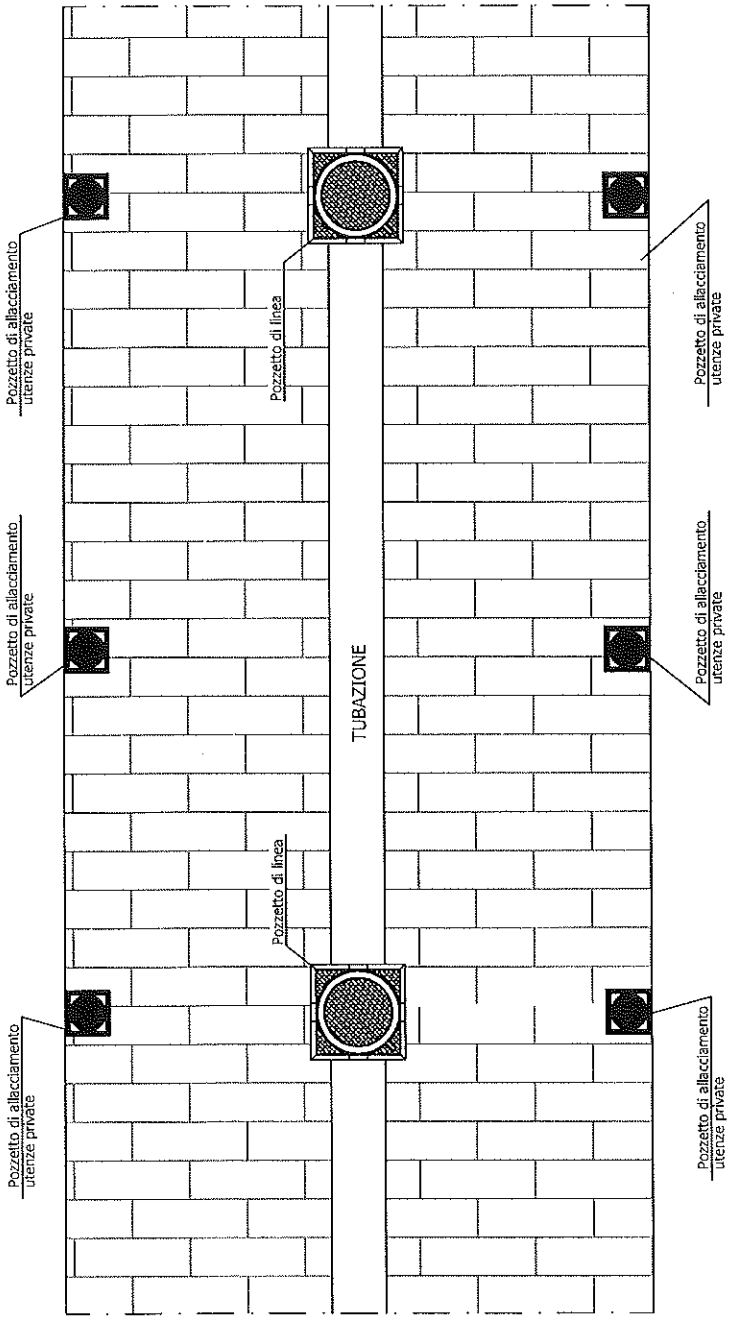

SCHEMA C3

Posa Condotta Fognaria - Pavimentazione in Cubetti

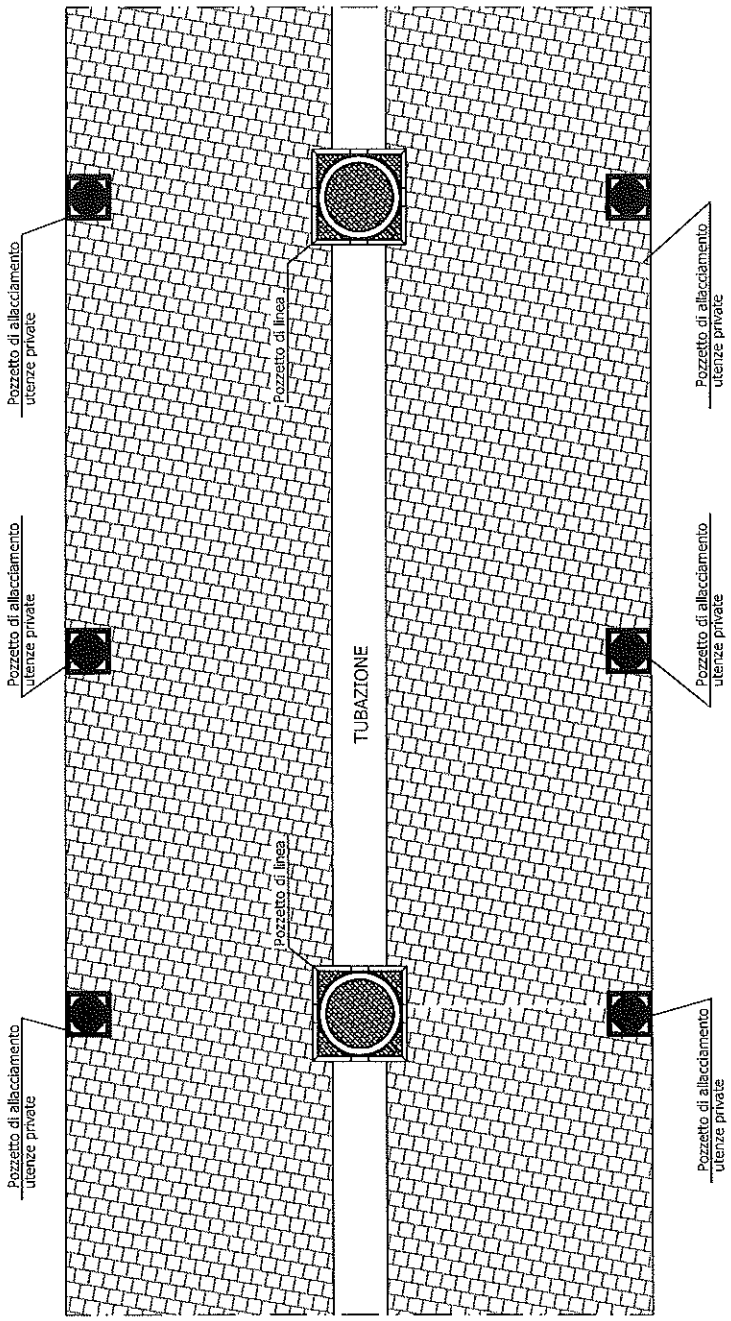

SCHEMA D1

Posa Condotta idrica - Pavimentazione in Conglomerato Bituminoso

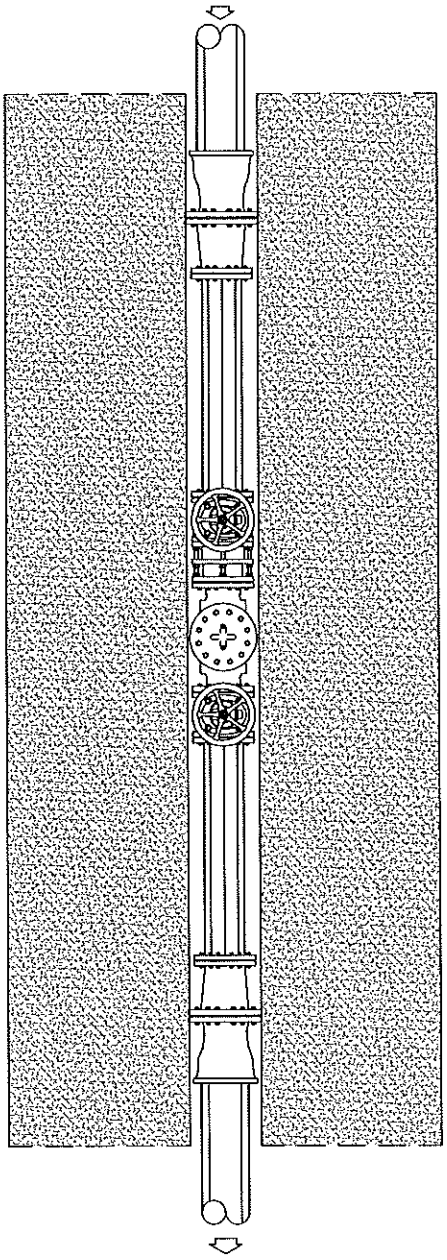

SCHEMA D2

Posa Condotta idrica - Pavimentazione in Basolato

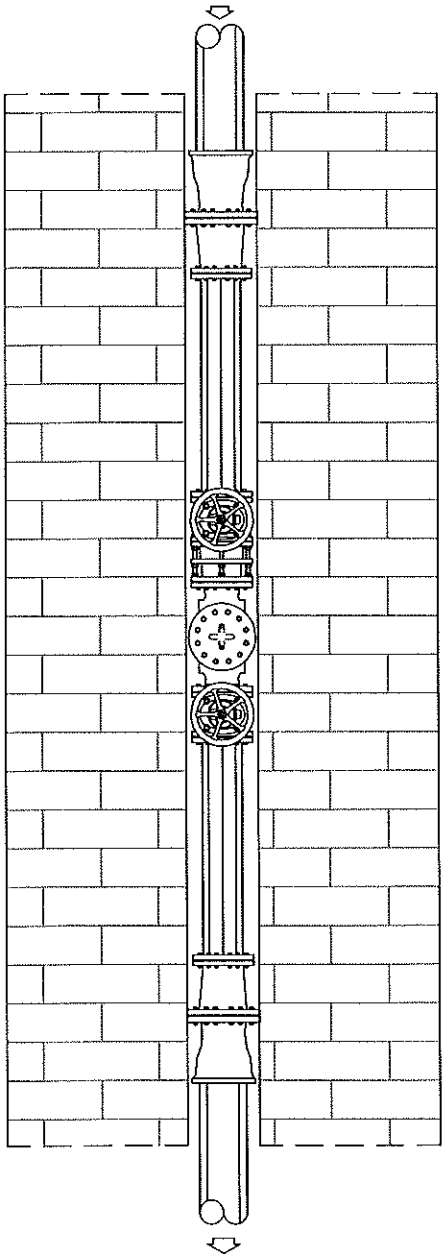

SCHEMA D3

Posa Condotta idrica - Pavimentazione in Cubetti

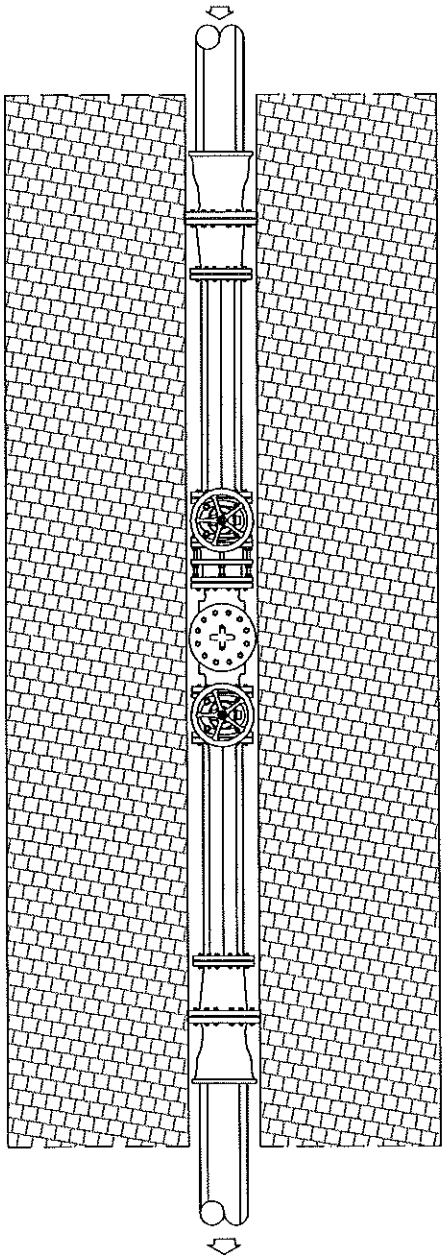

SCHEMA E1

Installazione organo di manovra (PRV/Saracinesche) - Pavimentazione in Conglomerato Bituminoso
Con Realizzazione del Pozzetto

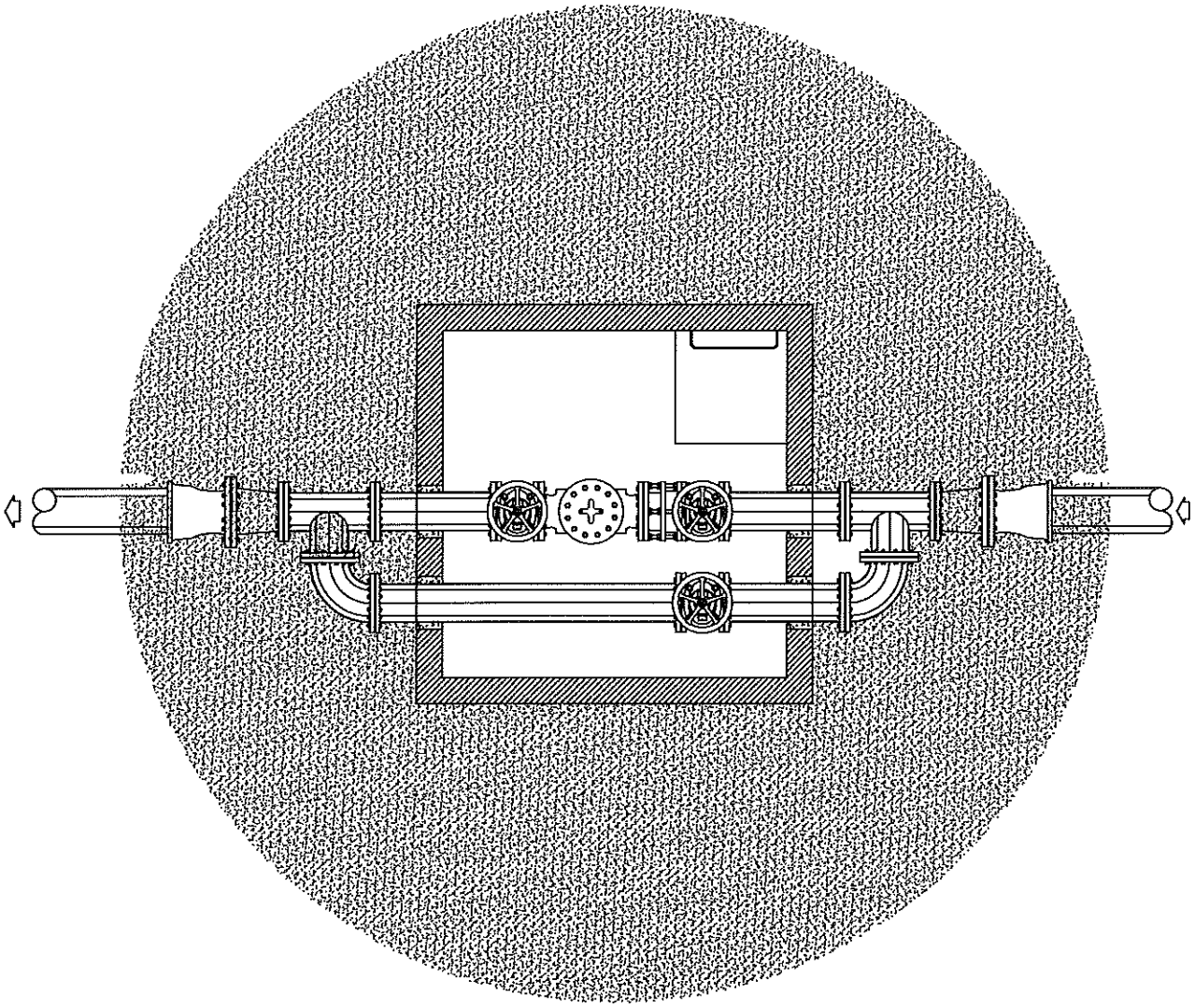

SCHEMA E2

Installazione organo di manovra (PRV/Saracinesche) - Pavimentazione in Conglomerato Bituminoso
Con Realizzazione del Pozzetto

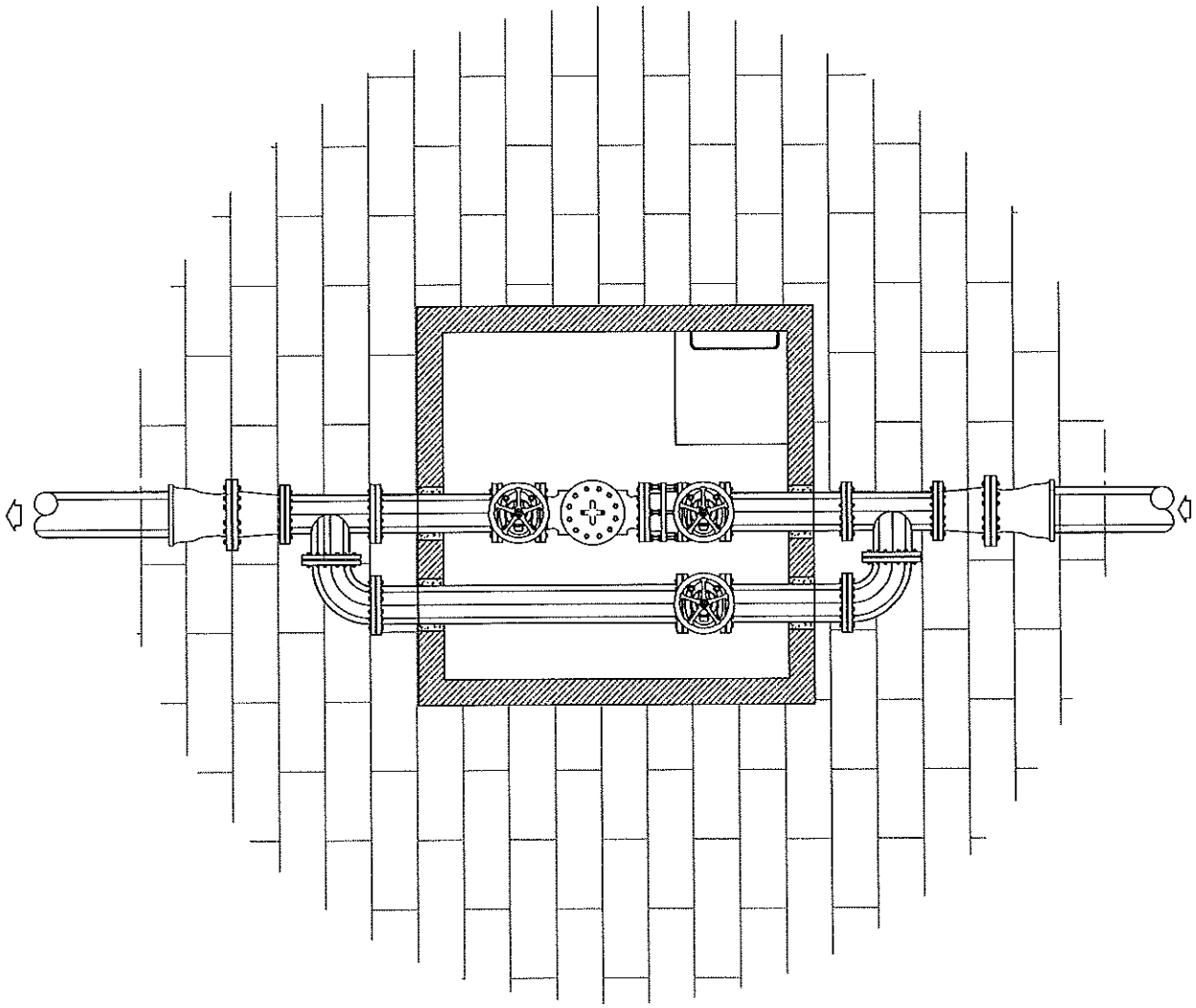

SCHEMA E3

Installazione organo di manovra (PRV/Saracinesche) - Pavimentazione in Conglomerato Bituminoso
Con Realizzazione del Pozzetto

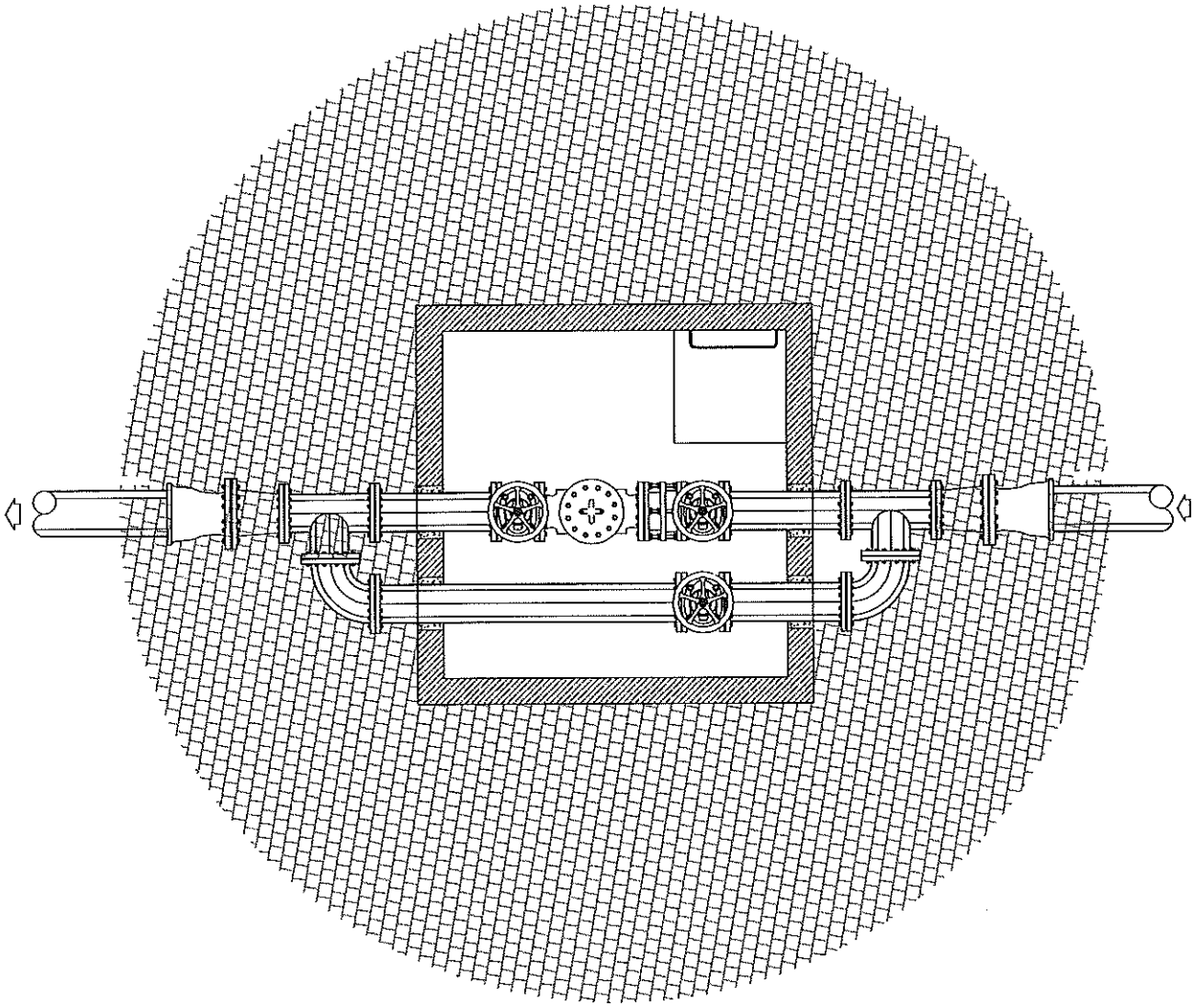

SCHEMA E4

Installazione semplice organo di manovra (PRV/Saracinesche)- Pavimentazione in Conglomerato Bituminoso
Pozzetto esistente

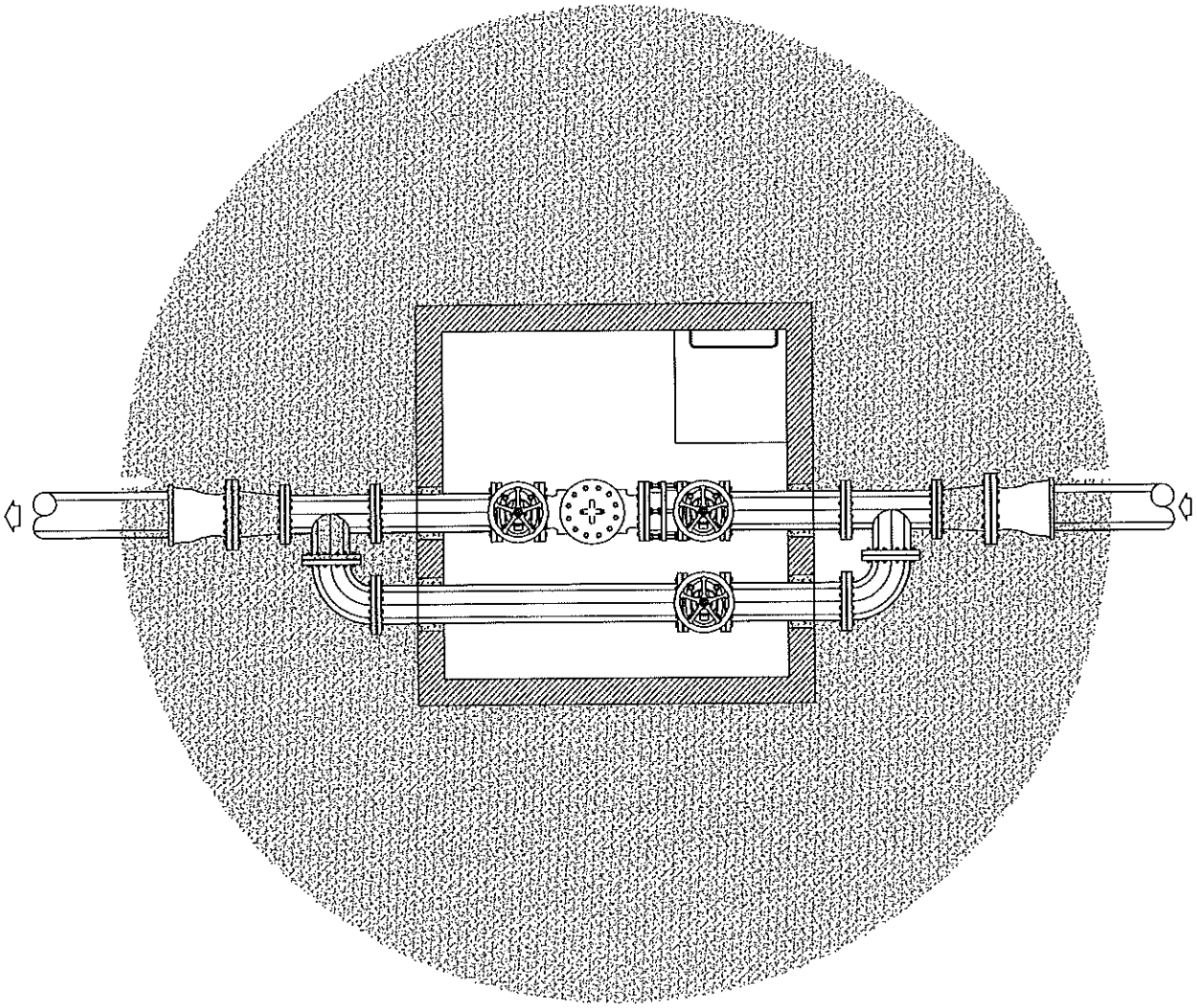

SCHEMA E5

Installazione semplice organo di manovra (PRV/Saracinesche) - Pavimentazione in Basolato Pozzetto esistente

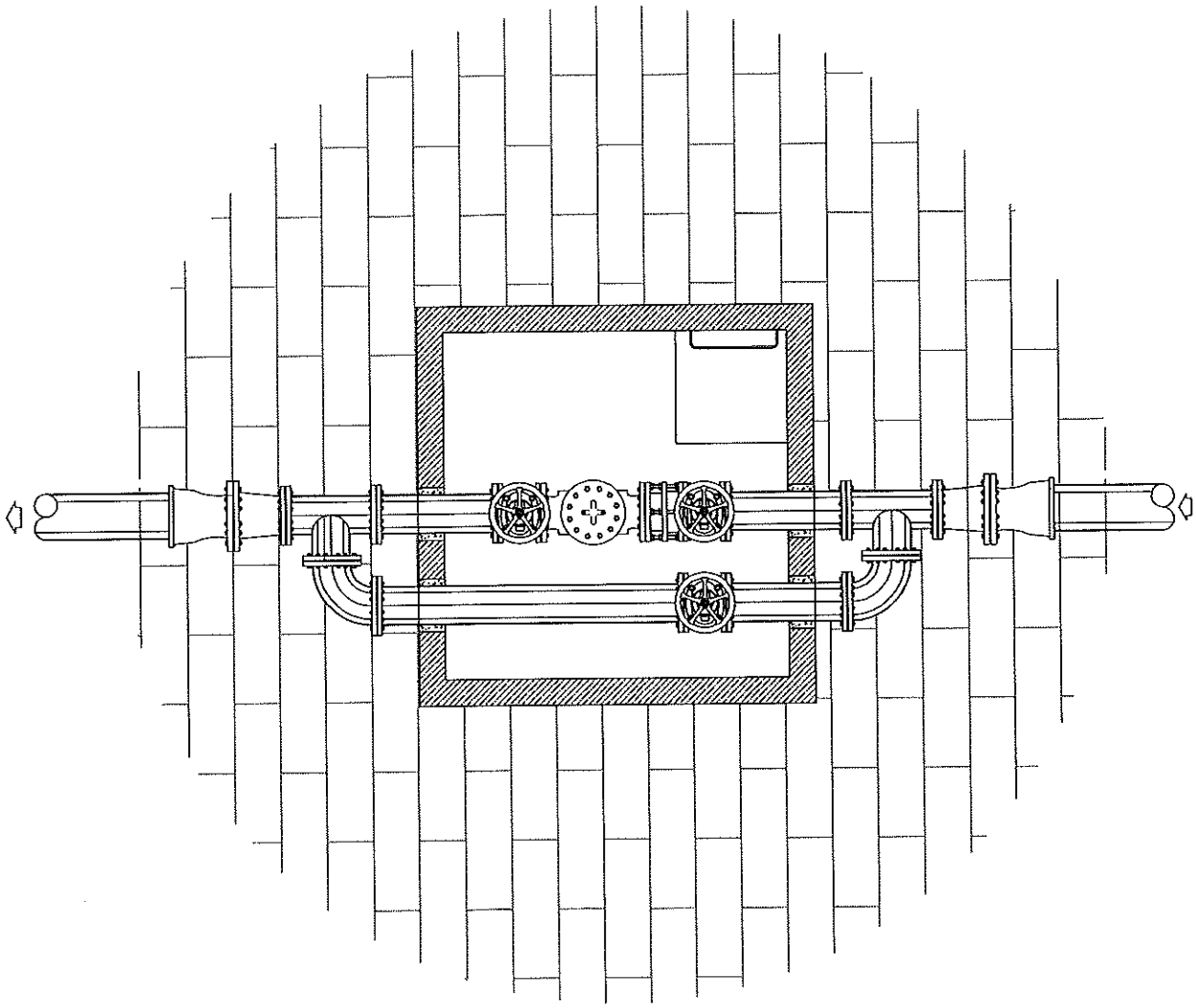

SCHEMA E6

Installazione semplice organo di manovra (PRV/Saracinesche)- Pavimentazione in Cubetti
Pozzetto esistente

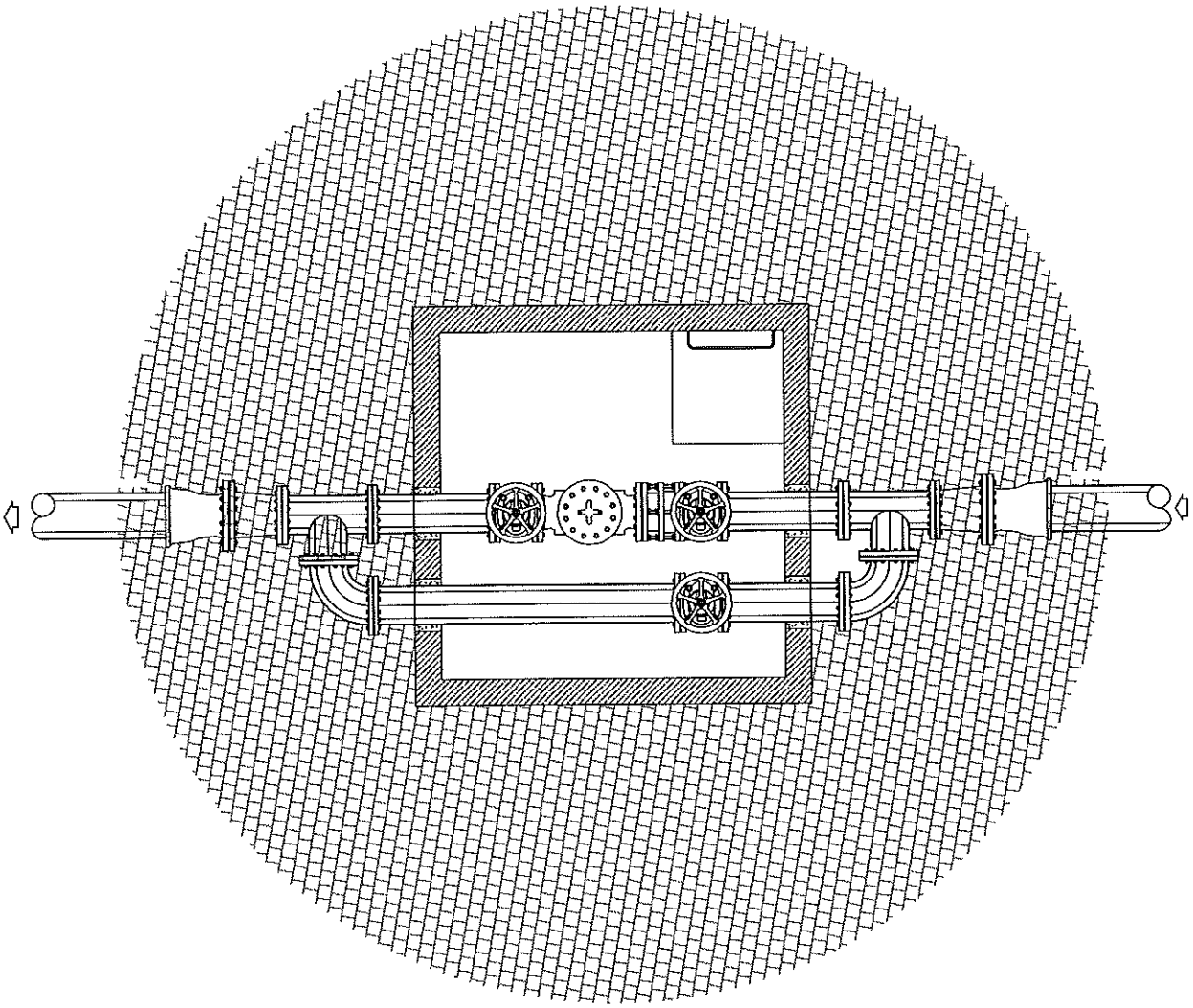

SCHEMA F1

Ripristino Pavimentazione in Conglomerato bituminoso

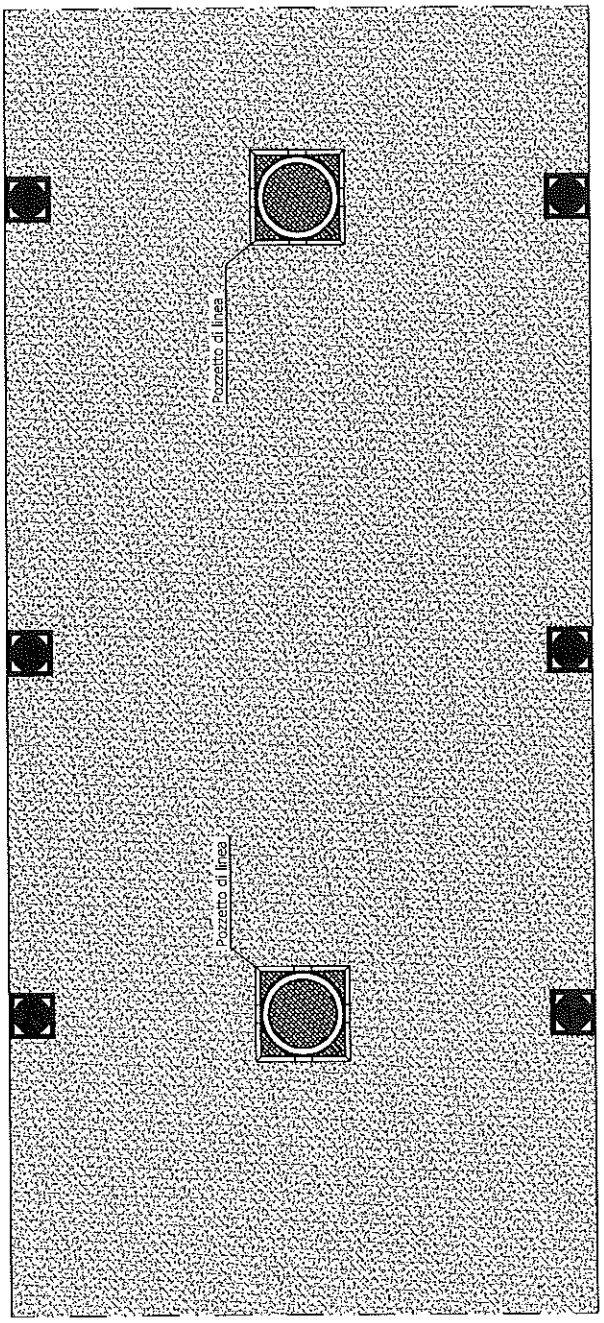

SCHEMA F2

Ripristino Pavimentazione in Basolato

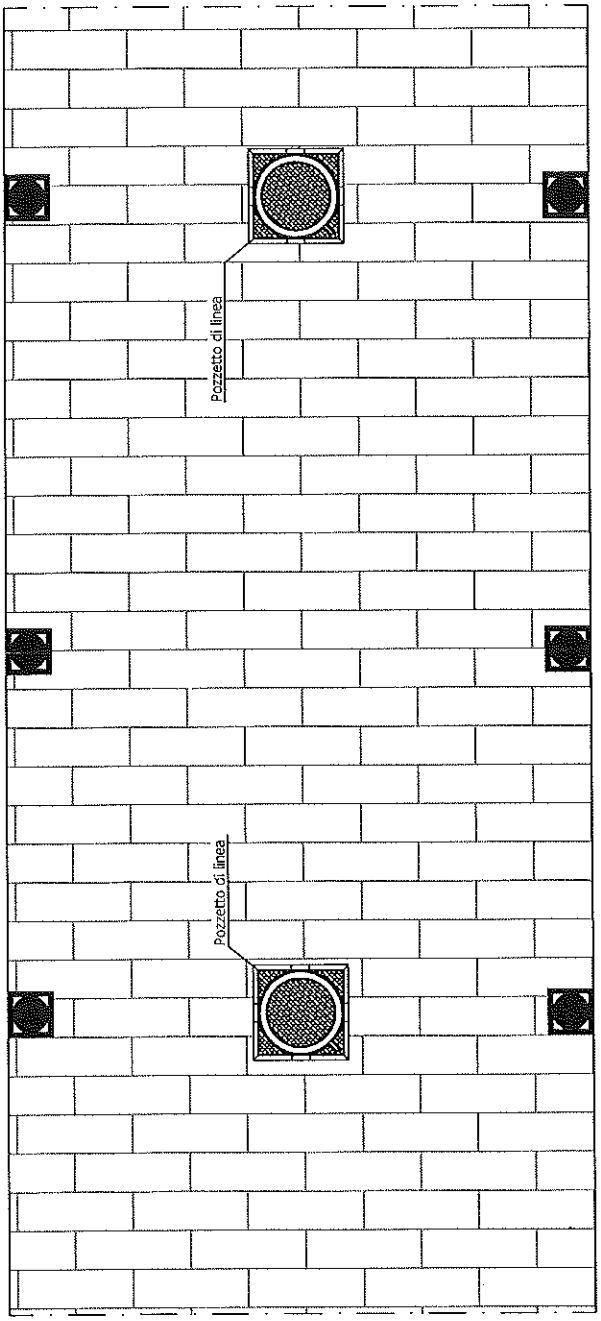

SCHEMA F3

Ripristino Pavimentazione in Cubetti

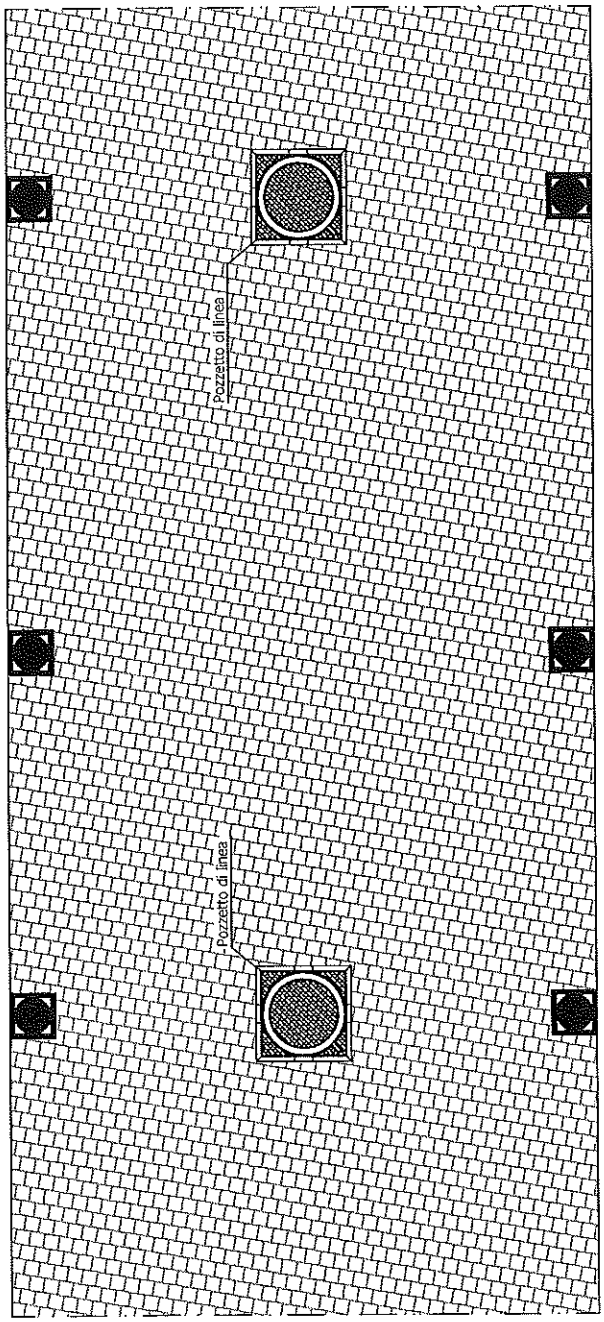

SCHEMA G1

Sostituzione e messa a quota chiusino - Pavimentazione in Conglomerato bituminoso

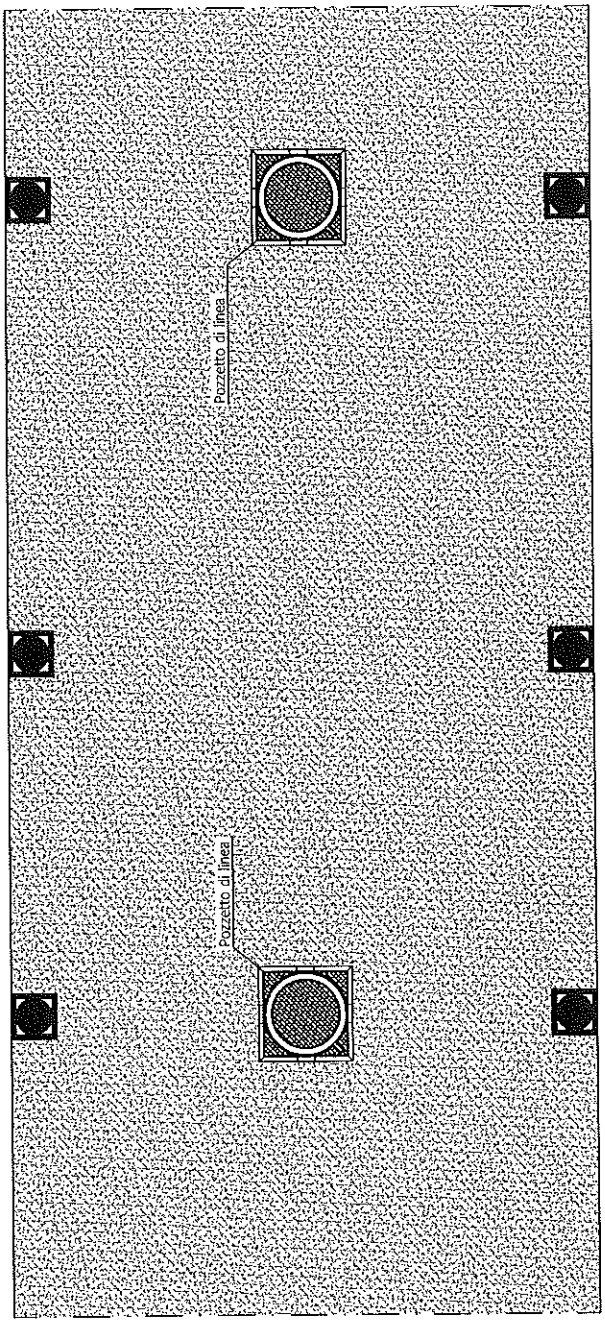

SCHEMA G2

Sostituzione e messa a quota chiusino - Pavimentazione in Basolato

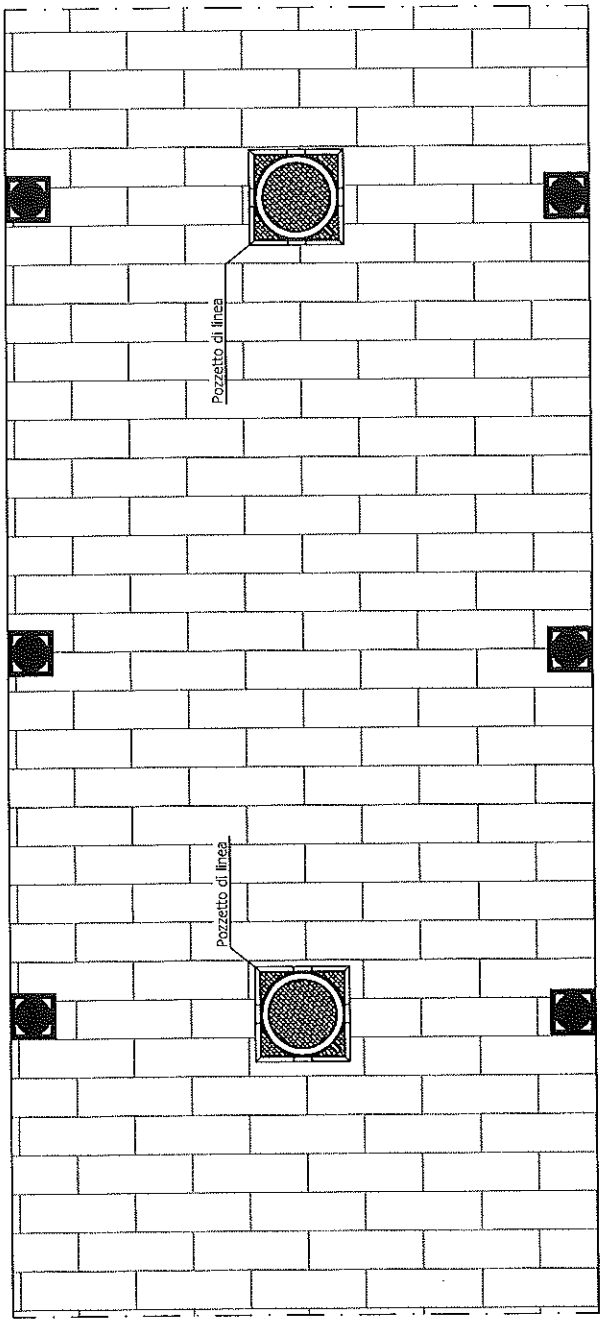

SCHEMA G3
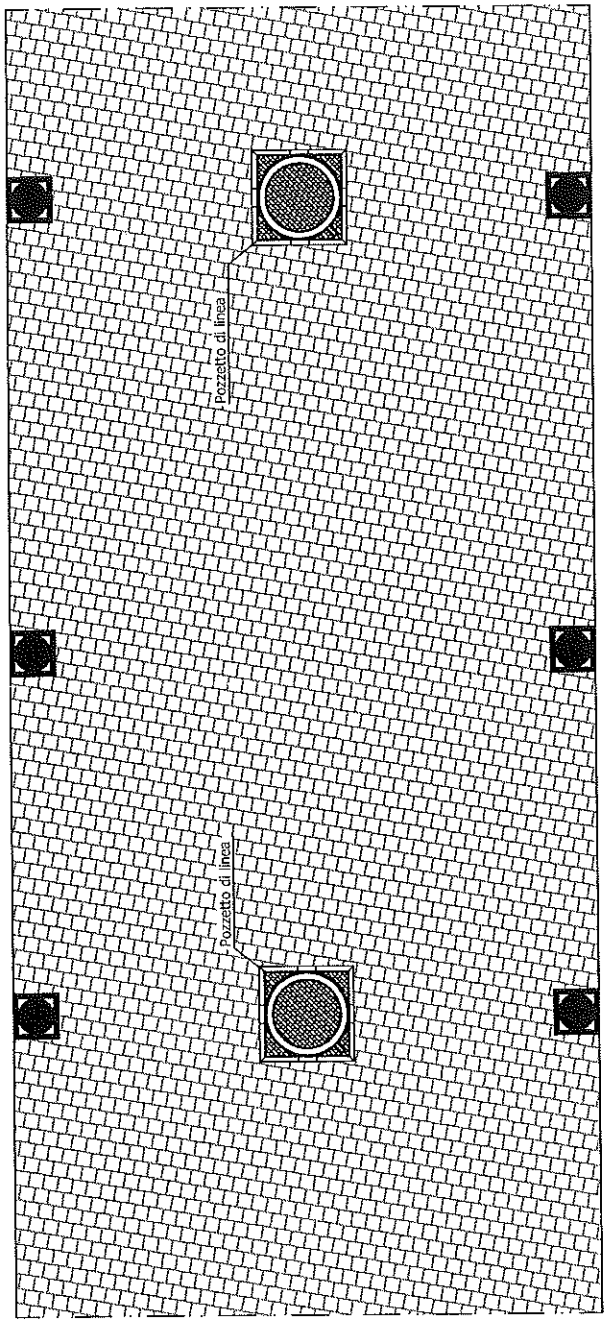
Sostituzione e messa a quota chiusino - Pavimentazione in Cubetti